Form No. 3484-605 Rev A

TORO®

Count on it.

Návod k obsluze

Postřikovač trávníku Multi Pro® 1750

Číslo modelu 41196—Výrobní číslo 419000000 a vyšší

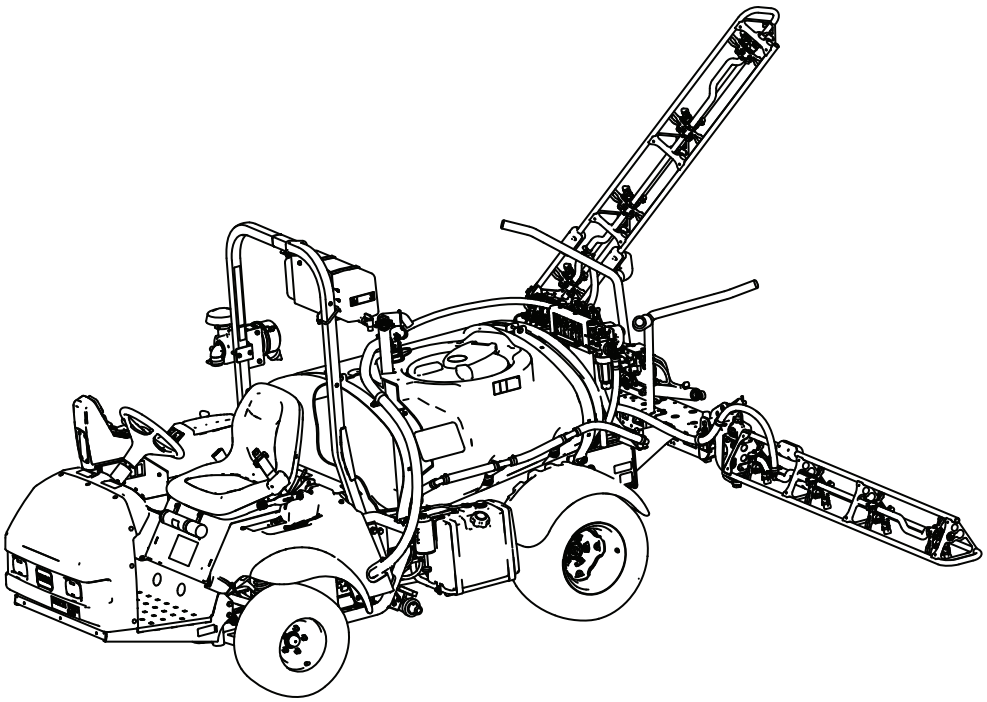

Zaregistrujte svůj výrobek na adrese www.Toro.com.
Překlad originálu (CS)

3484-605

Tento výrobek splňuje všechny relevantní směrnice Evropské unie. Podrobné informace naleznete v Prohlášení o shodě k tomuto výrobku.

Použití nebo provoz motoru na zalesněných, křovinatých nebo travnatých plochách bez řádně funkčního a udržovaného lapače jisker (jak je uvedeno v oddílu 4442) nebo motoru, který není vhodným způsobem zkonstruován, vybaven a udržován k zajištění prevence vzniku požáru, je porušením oddílu 4442 a 4443 zákona o veřejných zdrojích státu Kalifornie.

Přiložená *provozní příručka k motoru* obsahuje informace o předpisech vydaných organizacemi EPA (US Environmental Protection Agency) a Řízení kontroly emisí státu Kalifornie (California Emission Control Regulation), které se týkají emisních systémů, údržby a záruky. Náhradní provozní příručku k motoru je možné objednat u výrobce motoru.

Pokud je tento stroj vybaven systémem telematiky, obraťte se na autorizovaného prodejce Toro, který vám poskytne pokyny k jeho aktivaci.

⚠ DŮLEŽITÉ UPOZORNĚNÍ

CALIFORNIA
Důležité upozornění, poučka 65

Výfukové plyny tohoto výrobku obsahují chemikálie, které podle znalostí státu Kalifornie mohou způsobit rakovinu, vrozené vady a jiná poškození spojená s reprodukčním systémem.

Vývody baterie, svorky a související příslušenství obsahují olovo a slouceniny olova, tj. chemikálie, které jsou ve státe Kalifornie známy jako látky škodlivé pro reprodukcní orgány a vyvolávající rakovinu. Po manipulaci s baterií si rádne omyjte ruce.

Používání tohoto výrobku může způsobit vystavení účinkům chemikálií, které jsou státu Kalifornie známy jako karcinogenní, mutagenní nebo reprotoxické.

Úvod

Jedná se o speciální vůz určený k postřiku travnatých ploch, který mohou používat pouze profesionální pracovníci najímaní pro komerční účely. Je určen zejména k postřikování na dobře udržovaných travnatých plochách v parcích, na golfových a sportovních hřištích a na komerčních pozemcích.

Tento stroj slouží převážně k provozu v terénu, nikoli pro jízdu po veřejných komunikacích na dlouhé vzdálenosti. Používání tohoto výrobku pro jiné účely, než ke kterým je určen, může být nebezpečné uživateli i přihlížejícím osobám.

Přečtěte si pečlivě následující informace. Dozvíte se, jak správně výrobek používat a jak jej udržovat a jak zabránit poškození výrobku a úrazu při práci s ním. Za řádnou a bezpečnou obsluhu výrobku nesete odpovědnost vy.

Více informací, včetně bezpečnostních pokynů, podkladů pro školení a informací o příslušenství, naleznete na stránce www.Toro.com. Můžete zde také vyhledat prodejce výrobků nebo zaregistrovat svůj výrobek.

Kdykoli budete potřebovat servis, originální díly Toro nebo doplňující informace, obraťte se na autorizovaného servisního prodejce nebo zákaznický servis Toro a uveďte model a sériové číslo svého výrobku. Obrázek 1 znázorňuje umístění modelového a sériového čísla na výrobku. Tyto údaje zapište na příslušné místo.

Potřebujete-li informace o záruce, náhradních dílech a jiných údajích o výrobku, pomocí mobilního zařízení můžete naskenovat QR kód na štítku se sériovým číslem (je-li k dispozici).

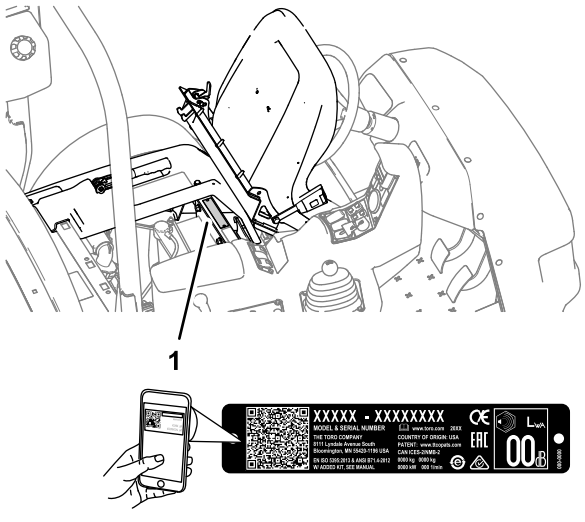

g237021

Obrázek 1

1. Umístění čísla modelu a sériového čísla

© 2026—The Toro® Company
8111 Lyndale Avenue South
Bloomington, MN 55420

Navštivte nás na adrese www.Toro.com.
Vytištěno v USA
Všechna práva vyhrazena

Číslo modelu _____

Výrobní číslo _____

Tato příručka označuje potenciální rizika a uvádí bezpečnostní sdělení, která jsou označena výstražným bezpečnostním symbolem (Obrázek 2) signalizujícím riziko, jež může vést k vážnému úrazu nebo usmrcení, nebudete-li doporučená opatření dodržovat.



g000502

Obrázek 2

1. Výstražný bezpečnostní symbol

Ke zdůraznění informací se v této příručce používají dva výrazy. **Důležité** upozorňuje na speciální technické informace a **Poznámka** zdůrazňuje obecné informace, které zasluhují zvláštní pozornost.

Obsah

Bezpečnost 4
Obecné bezpečnostní informace 4
Bezpečnostní a instrukční štítky 5
Nastavení 12
1 Montáž antisifonového plnicího ventilu 13
Součásti stroje 14
Ovládací prvky 16
Technické údaje 20
Přídavná zařízení/příslušenství 20
Před provozem 21
Bezpečnostní kroky před použitím 21
Příprava stroje 22
Příprava postřikovače 23
Umístění čerpadla postřiku 31
Během provozu 32
Bezpečnost za provozu 32
Spona pro vysílačku 33
Provoz stroje 33
Obsluha postřikovače 34
Nastavení polohy stříkacích sekcí 35
Rady pro postřikování 36
Zprůchodnění trysky 36
Po provozu 36
Bezpečnost po ukončení provozu 36
Čištění postřikovače 36
Údržba 42
Bezpečnost při provádění úkonů údržby 42
Doporučený harmonogram údržby 43
Seznam úkonů denní údržby 44
Zápis problematických oblastí 45
Postupy před údržbou stroje 45
Zvedání postřikovače 45
Mazání 46
Mazání stroje 46
Mazání čerpadla postřikovače 46
Mazání závěsů sekcí 47
Údržba motoru 48
Bezpečnost při údržbě motoru 48
Kontrola mřížky přívodního vzduchu 48
Údržba vzduchového filtru 48
Výměna motorového oleje 48
Výměna zapalovacích svíček 50
Údržba palivového systému 51
Výměna palivového filtru 51
Údržba nádrže s aktivním uhlím 51
Vypouštění palivové nádrže 52
Údržba elektrického systému 52
Bezpečnost při práci s elektrickým systémem 52
Umístění pojistek 52
Údržba akumulátoru 52
Údržba hnací soustavy 54
Kontrola kol a pneumatik 54
Seřízení lanka uzávěrky diferenciálu 54
Seřízení sbíhavosti a předních kol 55
Údržba brzd 56
Kontrola brzdové kapaliny 56
Kontrola brzd 56
Seřízení parkovací brzdy 56
Údržba hydraulického systému 57
Bezpečnost při práci s hydraulickým systémem 57
Specifikace hydraulické kapaliny 57
Kontrola hydraulické kapaliny v převodovce s rozvodovkou 57
Výměna hydraulické kapaliny v převodovce s rozvodovkou 57
Výměna hydraulického filtru 58
Kontrola hydraulického potrubí a hadic 59
Údržba postřikovacího systému 59
Kontrola hadic 59
Výměna sacího filtru 59
Výměna tlakového filtru 60
Výměna filtru trysky 61
Kontrola čerpadla 61
Kontrola nylonových pouzder otočného čepu 61
Vyrovnání ramen do vodorovné roviny 62
Čištění 63
Čištění průtokoměru 63
Uskladnění 64
Bezpečnost při skladování 64
Příprava postřikovacího systému 64
Provádění postupů údržby 65
Příprava motoru a akumulátoru 65
Příprava stroje 65
Odstraňování závad 66
Schémata 69

Bezpečnost

Nesprávné použití nebo údržba prováděná obsluhou nebo majitelem může způsobit poranění. Z důvodu snížení rizika možného zranění dodržujte tyto bezpečnostní pokyny a vždy věnujte pozornost výstražnému symbolu (Obrázek 2), který znamená *upozornění*, *výstrahu* nebo *nebezpečí* (pokyny k zajištění osobní bezpečnosti). Nedodržení tohoto pokynu může mít za následek zranění osob nebo jejich usmrcení.

Obecné bezpečnostní informace

Tento výrobek může způsobit zranění. Vždy dodržujte všechny bezpečnostní pokyny, abyste zamezili vážnému úrazu.

- Před spuštěním motoru se s obsahem *provozní příručky* důkladně seznamte.
- Při práci se strojem buďte maximálně opatrní. Neprovádějte žádné činnosti, jež by odváděly vaši pozornost, neboť byste mohli způsobit zranění nebo poškození majetku.
- Používejte vhodné osobní ochranné prostředky (OOP), abyste se chránili před kontaktem s chemickými látkami. Chemické látky používané v systému postřikovače mohou být nebezpečné a toxické.
- Mějte ruce a nohy v dostatečné vzdálenosti od pohybujících se částí stroje.
- Nikdy neprovozujte stroj, pokud nejsou všechny jeho kryty a jiná bezpečnostní ochranná zařízení funkční a ve správné poloze.
- Nepřibližujte se k místu výstupu trysek postřikovače a místům, kam je postřik unášen. Přihlížející osoby, především děti, se musí zdržovat mimo pracovní prostor.
- Nikdy nedovolte dětem stroj řídit.
- Než opustíte pozici obsluhy, odstavte stroj na rovném povrchu, zatáhněte parkovací brzdu, vypněte motor, vyjměte klíč (dle výbavy) a počkejte, až se zastaví všechny pohybující se součásti. Před seřizováním, údržbou, čištěním nebo uskladněním nechejte stroj vychladnout.

Nesprávné používání nebo údržba stroje mohou vést ke zranění. Abyste snížili riziko zranění, dodržujte tyto bezpečnostní pokyny a vždy věnujte pozornost výstražnému symbolu ⚠, který označuje upozornění, výstrahu nebo nebezpečí – pokyny k zajištění osobní bezpečnosti. Nedodržení těchto pokynů může mít za následek zranění osob nebo jejich usmrcení.

Tato příručka nezahrnuje všechna přídavná zařízení určená pro tento stroj. Další bezpečnostní pokyny najdete v provozní příručce přiložené ke každému přídavnému zařízení.

Bezpečnostní a instrukční štítky

Bezpečnostní štítky a pokyny nemůže pracovník obsluhy přehlédnout, neboť jsou viditelně umístěny v blízkosti každého místa představujícího potenciální nebezpečí. Poškozené nebo chybějící štítky nahraďte novými.

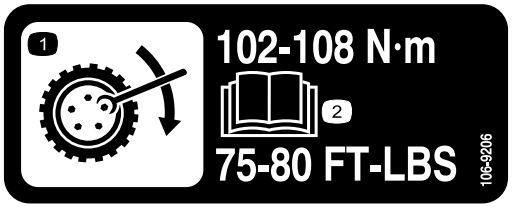

decal106-9206

106-9206

1. Specifikace utahovacích momentů kol
2. Přečtěte si *Provozní příručku*.

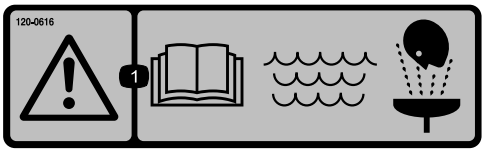

decal120-0616

120–0616

1. Výstraha – přečtěte si *provozní příručku*; pro mytí při poskytnutí první pomoci používejte čerstvou, čistou vodu.



decal120-0617

120-0617

1. Místo skřípnutí – nepřibližujte ruce k závěsu.
2. Nebezpečí rozdrcení, ramena – zabraňte přístupu ostatním osobám.



decal120-0622

120–0622

1. Výstraha – přečtěte si *provozní příručku*.
2. Výstraha – nevstupujte do nádrže postřikovače.
3. Nebezpečí popálení chemickou látkou a nebezpečí vdechnutí jedovatých plynů – používejte prostředky na ochranu rukou a kůže; používejte chránič očí a dýchacích orgánů.

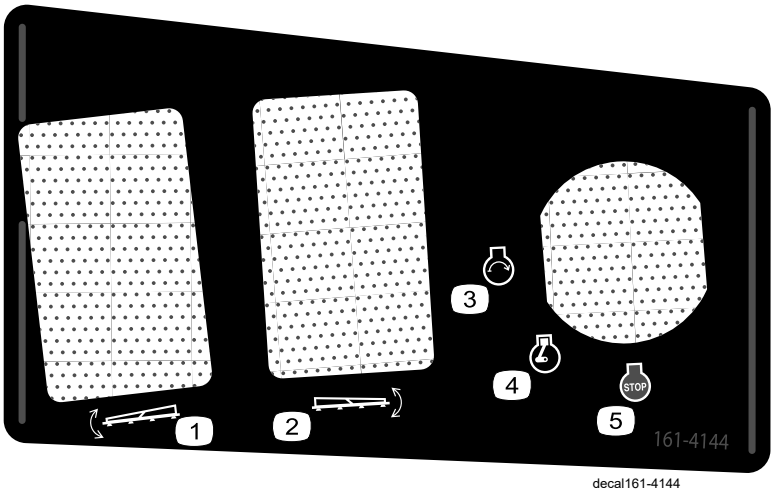

decal161-4144

161-4144

1. Zvednutí/spuštění levé sekce
2. Zvednutí/spuštění pravé sekce
3. Motor: spuštění
4. Motor: provoz
5. Vypnutí motoru

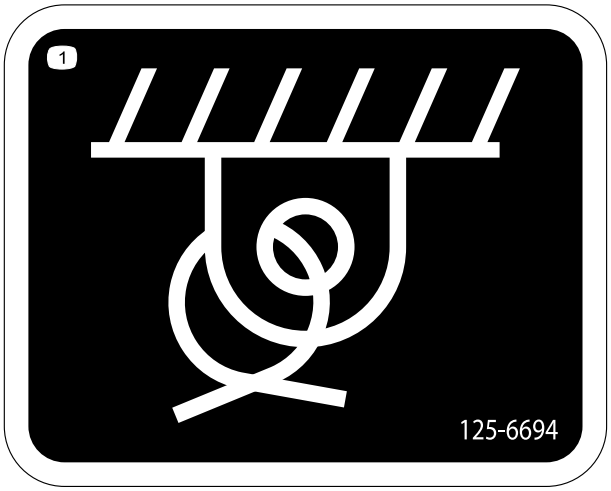

decal125-6694

125-6694

1. Místo uvázání



decal133-8062

133-8062

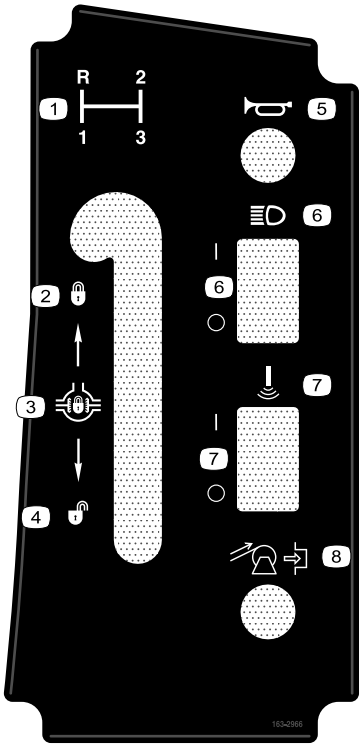

decal163-2966

163-2966

1. Volba převodového stupně
2. Zapnutí uzávěrky diferenciálu
3. Uzávěrka diferenciálu
4. Vypnutí uzávěrky diferenciálu
5. Klakson
6. Světlomety – zapnout/vypnout
7. Ultrazvukové rameno – zapnout/vypnout
8. Navíjecí hadicový buben (dle výbavy)

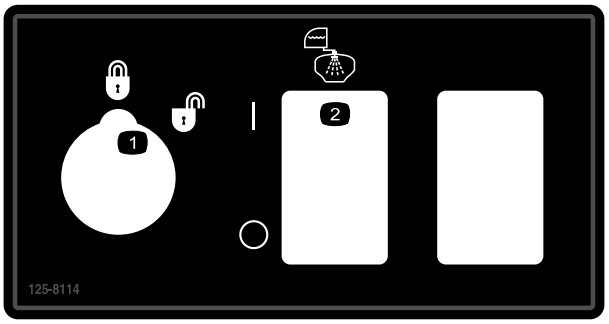

decal125-8114

125-8114

1. Uzamknutí rychlosti – uzamknuto/odemknuto
2. Přepínání výplachového čerpadla – zapnout/vypnout

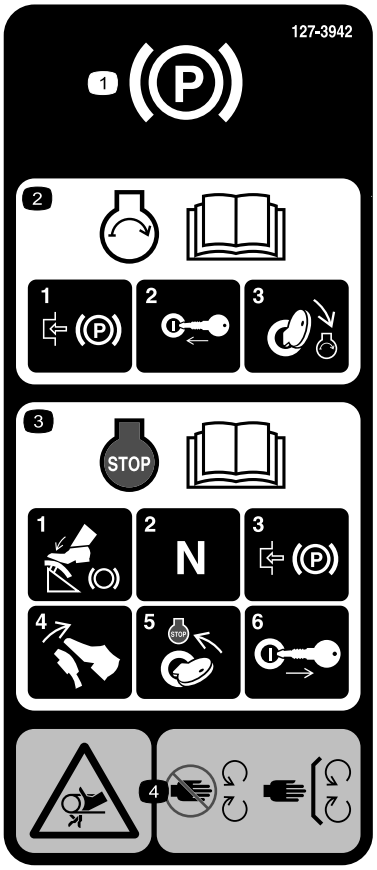

decal127-3935

127-3935

1. Parkovací brzda
2. Informace o startování motoru naleznete v *provozní příručce* – 1) zatáhněte parkovací brzdu; 2) vložte klíč do zapalování; 3) otočte klíčem do provozní polohy motoru.
3. Informace o vypínání motoru naleznete v *provozní příručce* – 1) sešlápněte brzdový pedál; 2) zařaďte neutrál; 3) zatáhněte parkovací brzdu; 4) uvolněte brzdový pedál; 5) otočte klíčem zapalování do polohy STOP; 6) vyjměte klíč ze zapalování.
4. Nebezpečí zachycení pásem – nepřibližujte se k pohybujícím se součástem; mějte vždy namontované všechny ochranné kryty a štíty.



decal127-3937

127-3937

1. Výstraha – nestoupat.
2. Výstraha – nepřibližujte se k horkým povrchům.
3. Nebezpečí zachycení pásem – nepřibližujte se k pohybujícím se součástem; mějte vždy namontované všechny ochranné kryty a štíty.



decal127-3939

127-3939

1. Výstraha – přečtěte si *provozní příručku*; při obsluze stroje buďte vždy připoutáni bezpečnostním pásem; stroj nenaklánějte.
2. Nebezpečí pádu – nepřevážejte spolujezdce na nádrži postřikovače.
3. Nebezpečí pořezání/useknutí – ruce a nohy mějte stále uvnitř stroje.
4. Výstraha – do konstrukce ROPS nevrtejte, nesvařujte ji ani neupravujte.



decal127-6976

127-6976

1. Snížit
2. Zvýšit

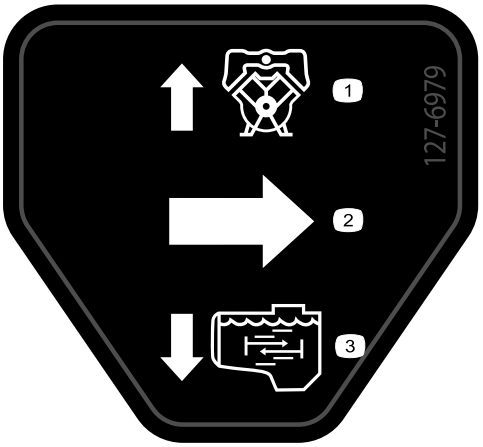

decal127-6979

127-6979

1. Zpětný tok do obtoku
2. Průtok
3. Průtok míchání

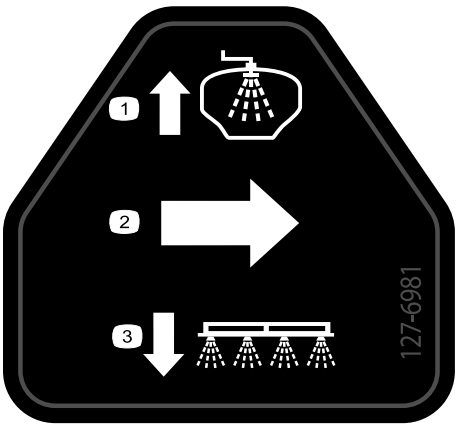

decal127-6981

127-6981

1. Zpětný tok do obtoku
2. Průtok
3. Postřik z ramene

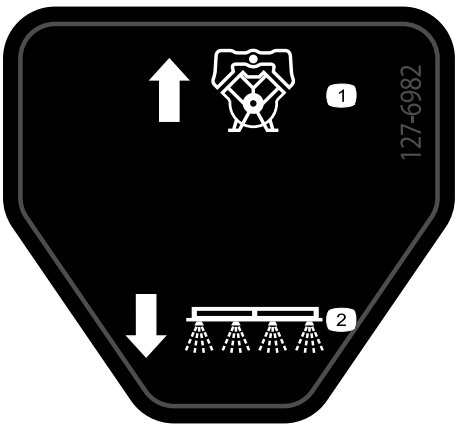

decal127-6982

127-6982

1. Zpětný tok do obtoku
2. Postřik z ramene

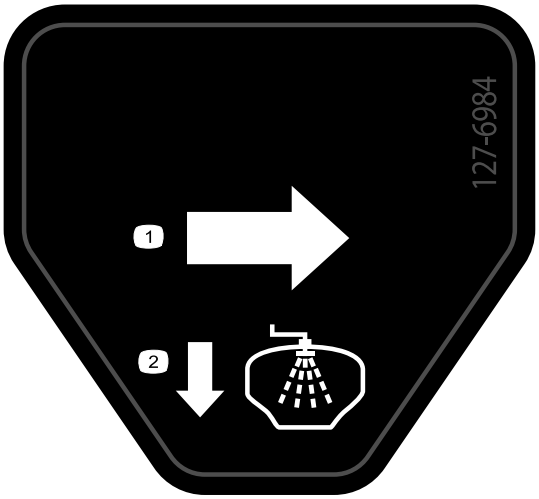

decal127-6984

127-6984

1. Průtok
2. Zpětný tok do nádrže



decal130-8293

130-8293

1. Vypnutý postřikovač
2. Zapnutý postřikovač
3. Zapnutý motor
4. Vypnutý motor
5. Zvýšit rychlost
6. Snížit rychlost
7. Míchání zapnuto
8. Míchání vypnuto

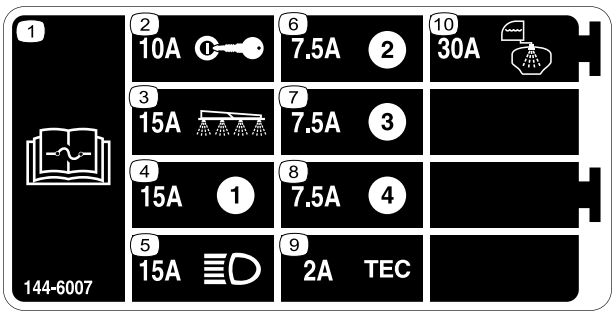

decal144-6007

144-6007

1. Přečtěte si informace o pojistkách v *provozní příručce*
2. 10 A – zapalování
3. 15 A – sekce postřikovače
4. 15 A
5. 15 A – světlomety
6. 7,5 A
7. 7,5 A
8. 7,5 A
9. 2 A – řídicí jednotka TEC
10. 30 A – výplachová nádrž

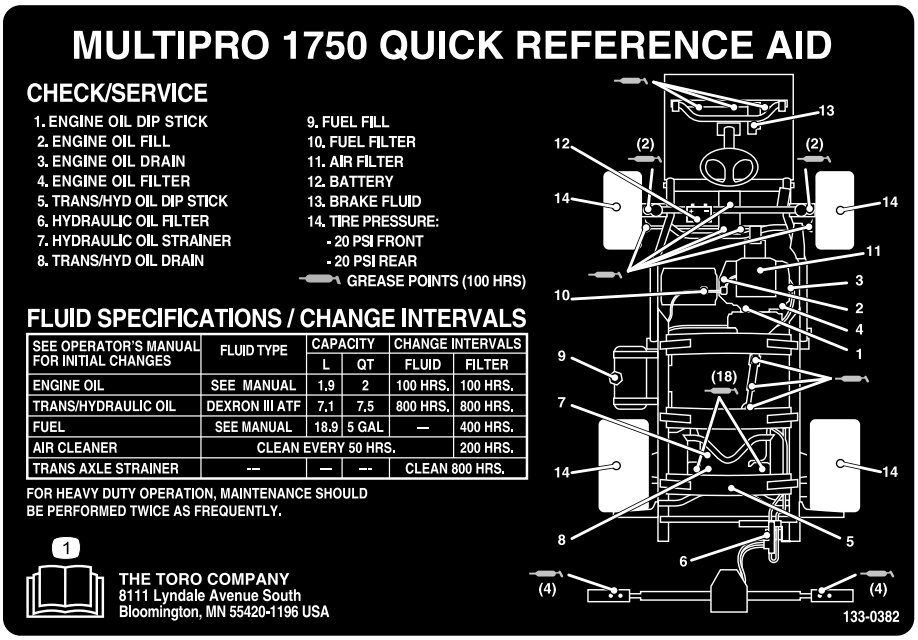

decal133-0382

133-0382

1. Více informací o údržbě naleznete v *provozní příručce*.

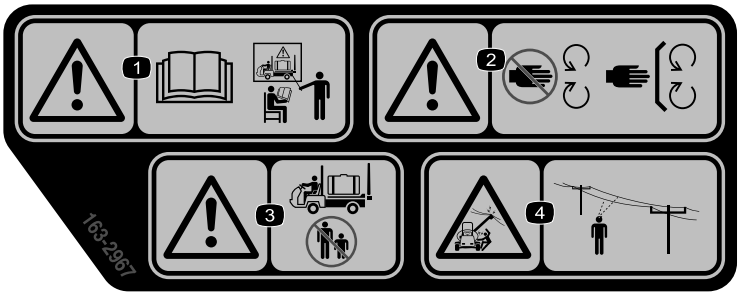

decal163-2967

163-2967

1. Výstraha – nepoužívejte stroj bez řádného zaškolení; přečtěte si *provozní příručku*.
2. Výstraha – nepřibližujte se k pohybujícím se součástem; mějte vždy namontované všechny ochranné kryty a štíty.
3. Výstraha – přihlížející osoby musí při provozu stroje stát v dostatečné vzdálenosti.
4. Nebezpečí úrazu elektrickým proudem, nadzemní elektrické vedení – před použitím stroje v dané oblasti zkontrolujte, zda se v ní nenachází nadzemní elektrické vedení.

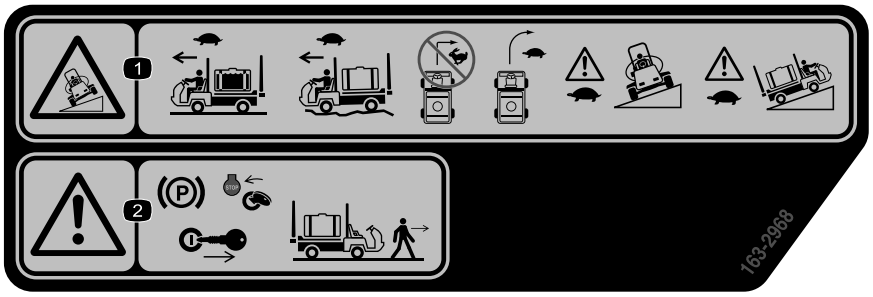

decal163-2968

163-2968

1. Nebezpečí převrácení – s plnou nádrží postřikovače jezděte pomalu; při jízdě po nerovném terénu se pohybujte pomalu; neotáčejte se vysokou rychlostí; otáčejte se pomalu; při jízdě přes svahy nebo do svahů jeďte pomalu.
2. Výstraha – před opuštěním stroje zatáhněte parkovací brzdu, vypněte motor a vyjměte klíč ze zapalování.

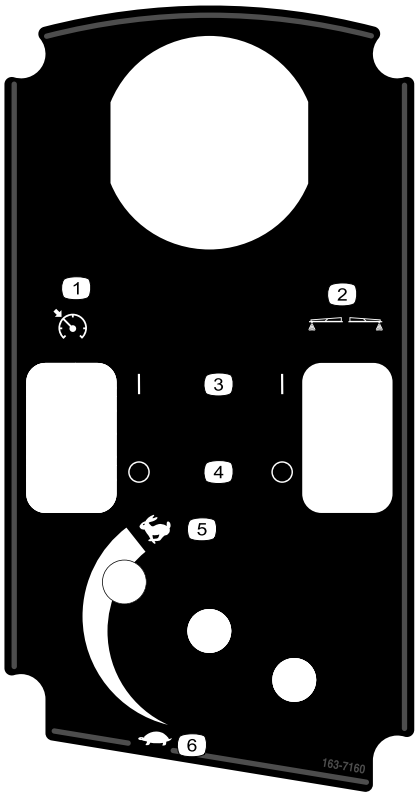

decal163-7160

163-7160

1. Zámek škrticí klapky / rychlosti
2. Pěnové značkovače (volitelná souprava)
3. Zapnuto
4. Vypnuto
5. Škrticí klapka – rychle
6. Škrticí klapka – pomalu

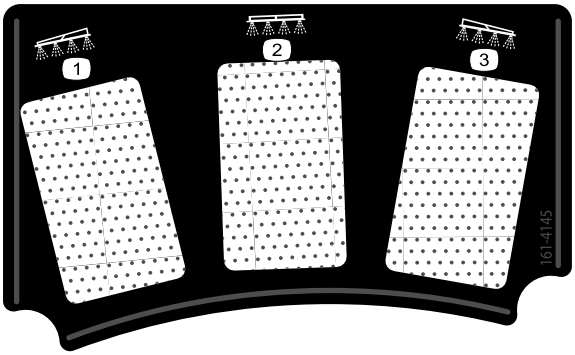

decal161-4145

161-4145

1. Levá sekce
2. Středová sekce
3. Pravá sekce

Nastavení

Média a doplňky

Popis	Množ-ství	Použití
Klíč zapalování	2	Před použitím stroje si přečtěte příslušné příručky a zhlédněte školicí videomateriály.
Provozní příručka	1	
Uživatelská příručka k motoru	1	
Katalog náhradních dílů – návod k použití	1	
Podklady pro zaškolení obsluhy	1	
Sítkový filtr	2	

Poznámka: Levou a pravou stranu stroje určete z pohledu běžné pozice obsluhy.

Poznámka: Máte-li dotazy nebo potřebujete-li další informace týkající se systému ovládání postřiku, nahlédněte do *provozní příručky*, která je dodávána se systémem.

Důležité: **Tento postřikovač se prodává bez stříkacích trysek.**

Abyste mohli postřikovač používat, *musíte si pořídit trysky a namontovat je*. Informace o dostupné sadě pro danou sekci a příslušenství získáte od autorizovaného distributora Toro.

Po montáži trysek a před prvním použitím postřikovače proveďte kalibraci průtoku postřikovače a obtokových ventilů sekcí tak, aby hodnoty tlaku a intenzity postřiku zůstaly pro všechny sekce stejné, jestliže jednu nebo více sekcí vypnete. Viz Kalibrace průtoku postřikovače (strana 28) a Kalibrace obtokových ventilů sekcí (strana 29).

1

Montáž antisifonového plnicího ventilu

Díly potřebné k provedení tohoto kroku:

1	90° šroubení
1	Rychlospojka
1	Adaptér hadice
1	Držák plnicího ventilu
1	Šroub s přírubovou hlavou (5/16 x ¾ in)
1	Antisifonová hadice

Postup

1. Umístěte držák plnicího ventilu na otvor se závitem v nádrži a zajistěte jej šroubem s přírubovou hlavou (5/16 x ¾ in), viz Obrázek 3.

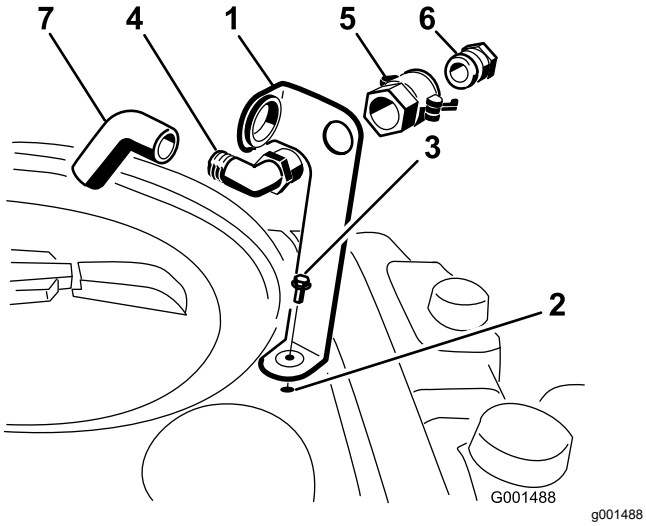

Obrázek 3

1. Držák plnicího ventilu
2. Závitový otvor v nádrži
3. Šroub s přírubovou hlavou (5/16 x ¾ palce)
4. 90° kolenové šroubení
5. Rychlospojka
6. Adaptér hadice
7. Antisifonová hadice

2. Vložte závitový konec 90° kolenového šroubení do držáku, navlékněte na něj rychlospojku a zajistěte na držáku (Obrázek 3).

   Poznámka: Šroubení instalujte tak, aby jeho otevřený konec směřoval k velkému otvoru v držáku a k otvoru nádrže, aby voda při plnění nádrže proudila obloukovitě do nádrže.

3. Namontujte hadicový adaptér do rychlospojky (Obrázek 3).
4. Zajistěte adaptér na místě otočením páček směrem k adaptéru a páčky zajistěte pomocí závlaček (Obrázek 3).
5. Nainstalujte antisifonovou hadici velkým otvorem na držáku a na koncový trn 90° kolenového šroubení (Obrázek 3).

   Důležité: **Hadici neprodlužujte, aby se nemohla dostat do styku s kapalinou v nádrži.**

Součásti stroje

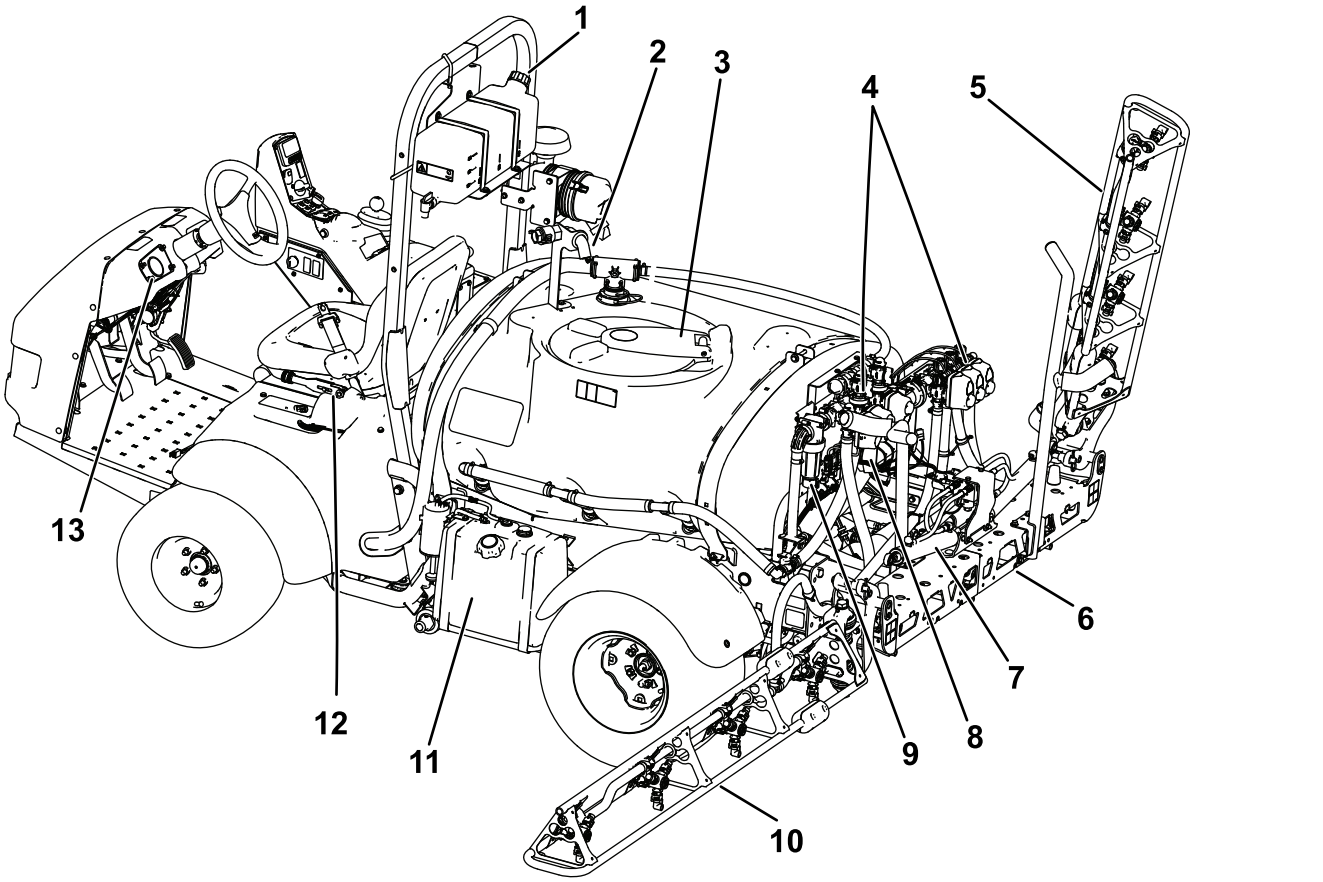

g580111

Obrázek 4

1. Ochranný oblouk
2. Antisifonový ventil
3. Víko nádrže na chemikálie
4. Ventilové rozdělovače
5. Pravá sekce
6. Středová sekce
7. Ovládací válec sekcí
8. Škrticí ventil okruhu míchání
9. Tlakový filtr
10. Levá sekce
11. Palivová nádrž
12. Parkovací brzda
13. Tlakoměr

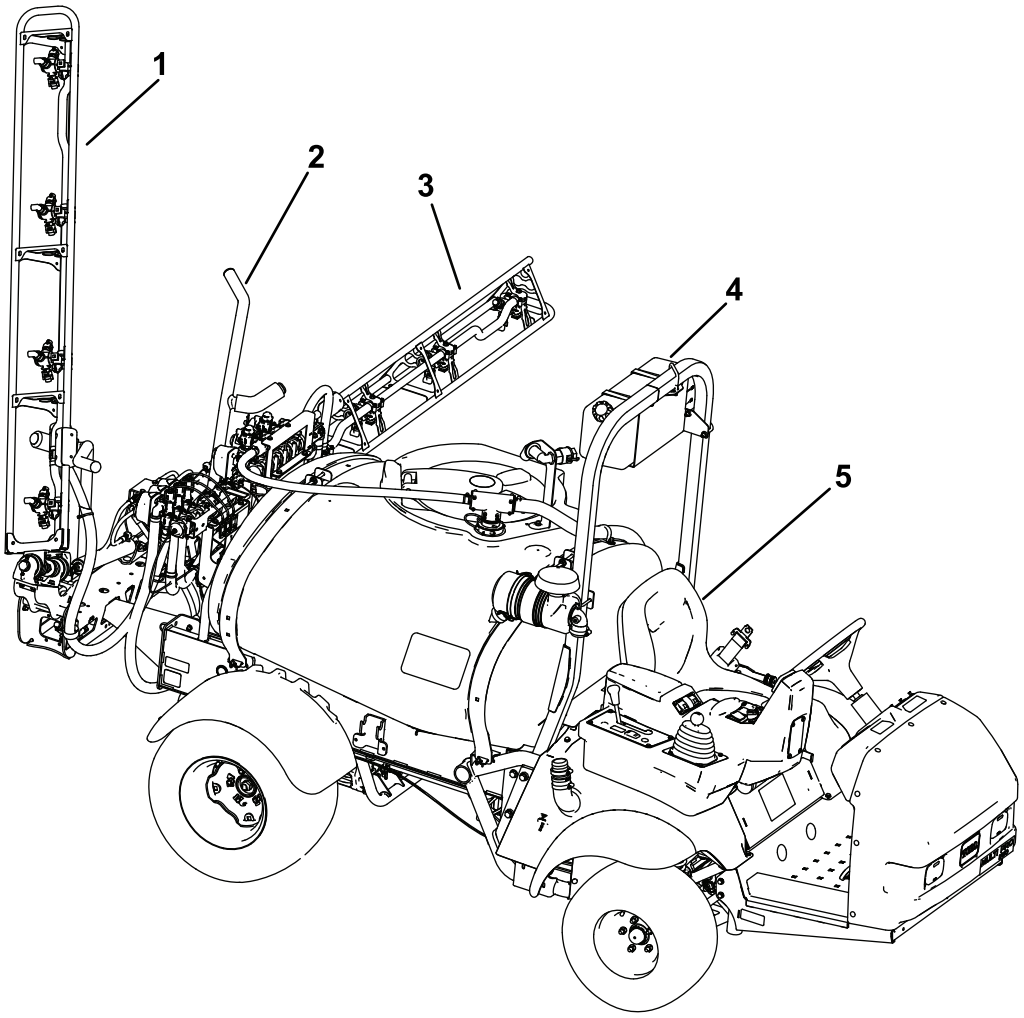

g580112

Obrázek 5

1. Pravá sekce
2. Přepravní podpěra ramene
3. Levá sekce
4. Nádrž na čerstvou vodu
5. Sedadlo obsluhy

Ovládací prvky

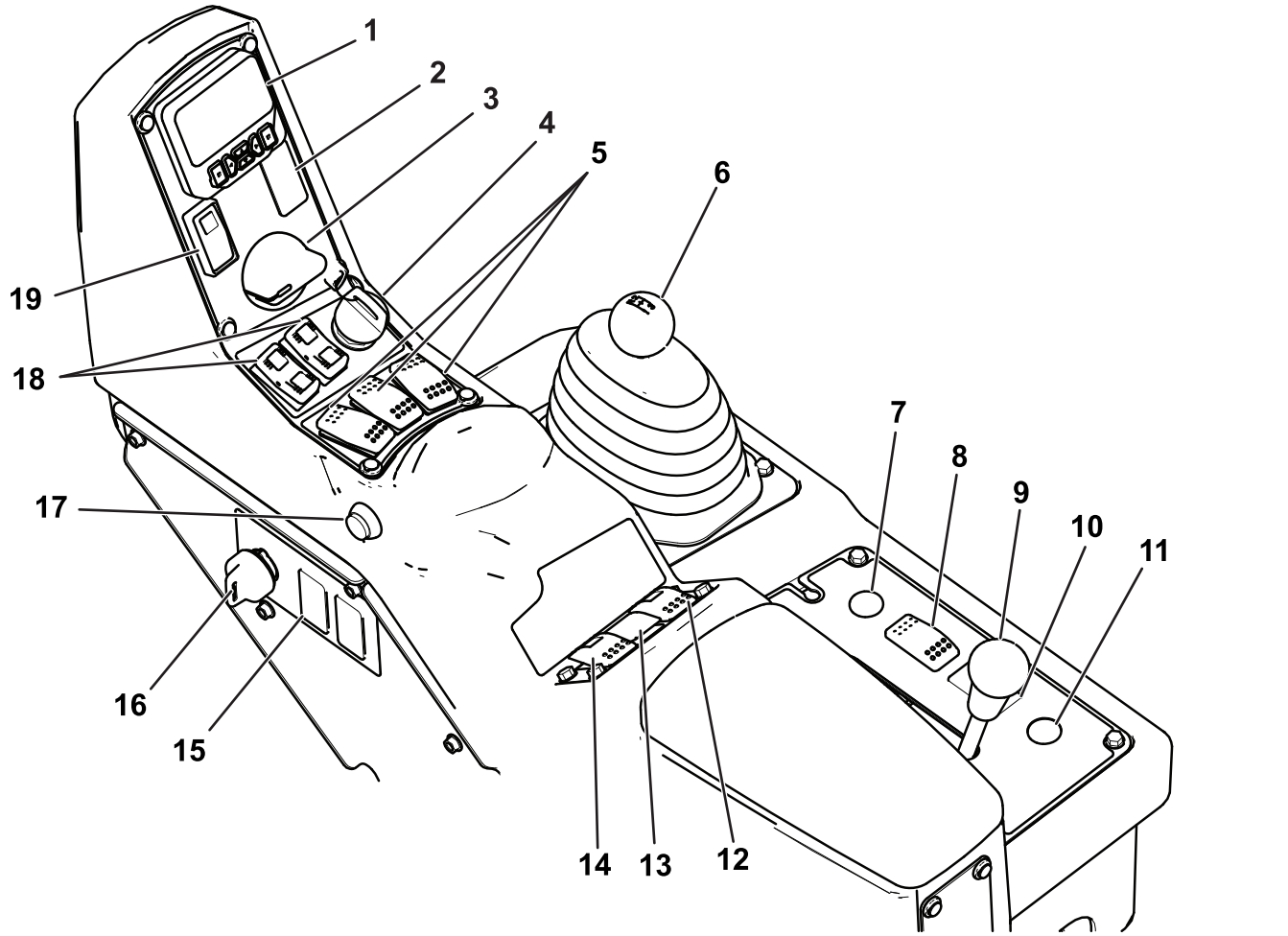

Obrázek 6

1. Systém InfoCenter	6. Volič rozsahu	11. Tlačítko navíjecího bubnu hadice (dle výbavy)	16. Omezovací spínač (zámek rychlosti)
2. Spínač pěnového značkovače (dle výbavy)	7. Klakson	12. Spínač míchání	17. Hlavní spínač sekcí
3. Otočný ovladač otáček motoru	8. Spínač světlometů	13. Spínač tlaku postřiku	18. Spínače zdvihu sekcí ramen
4. Spínač motoru	9. Uzávěrka diferenciálu	14. Spínač čerpadla postřiku	19. Spínač zámku škrticí klapky / rychlosti
5. Spínače levé, středové a pravé sekce	10. Spínač ultrazvukového ramene (dle výbavy)	15. Spínač výplachové nádrže (dle výbavy)	

Plynový pedál

Sešlápnutím pedálu zvýšíte pojezdovou rychlost. Uvolněním pedálu snížíte pojezdovou rychlost; otáčky motoru tím klesnou na volnoběh.

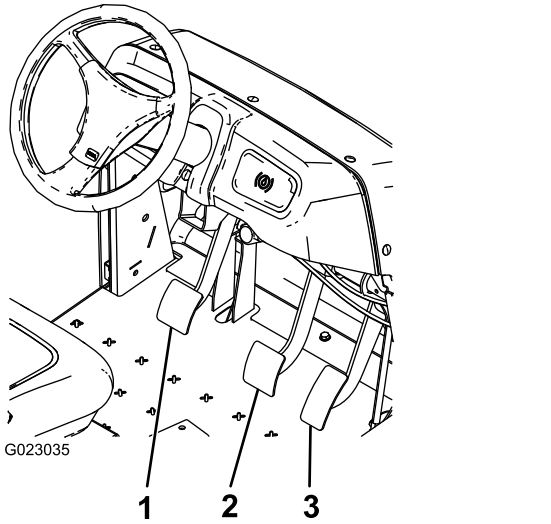

Obrázek 7

1. Spojkový pedál
2. Brzdový pedál
3. Plynový pedál

Spojkový pedál

Při spouštění motoru nebo řazení převodových stupňů zcela sešlápněte spojkový pedál, čímž uvolníte spojku. Je-li zařazen převodový stupeň, uvolňujte spojkový pedál plynule. Tím zabráníte zbytečnému opotřebení převodovky a dalších souvisejících součástí.

Důležité: **Za jízdy spojkový pedál nepoužívejte. Spojkový pedál musíte zcela uvolnit, jinak bude spojka prokluzovat, což by vedlo k jejímu přehřívání a opotřebení. Nikdy nepoužívejte spojku k udržení zastaveného stroje ve svahu – mohlo by dojít k jejímu poškození.**

Brzdový pedál

Brzdový pedál používejte ke zpomalení nebo zastavení postřikovače.

⚠ VÝSTRAHA

Brzdy se mohou opotřebit nebo mohou být nesprávně seřízeny, což může vést k nebezpečí úrazu.

Pokud lze sešlápnout brzdový pedál do vzdálenosti 2,5 cm od podlahové desky, brzdy seřiďte nebo opravte.

Parkovací brzda

Přesunutím páky nahoru a dozadu zatáhnete parkovací brzdu.

Posunutím páky dopředu a dolů parkovací brzdu uvolníte.

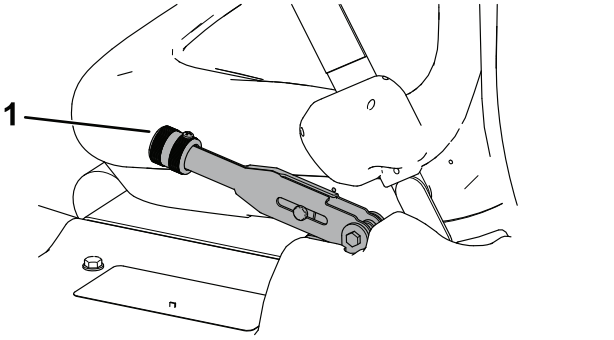

Obrázek 8

1. Páka parkovací brzdy

Asistent pro jízdu do kopce

Asistent pro jízdu do kopce zabraňuje pohybu nebo popojíždění postřikovače tím, že v kopcovitém terénu dočasně podrží postřikovač v klidové poloze, když přesouváte nohu z brzdového pedálu na plynový pedál. Chcete-li funkci asistenta pro jízdu do kopce zapnout, sešlápněte spojku a pevně sešlápněte brzdový pedál. Když je asistent pro jízdu do kopce zapnutý, v systému InfoCenter se zobrazí ikona funkce asistenta pro jízdu do kopce; viz *softwarová příručka k postřikovači trávníků Multi Pro 1750*. Asistent pro jízdu do kopce udrží stroj v klidové poloze 2 sekundy po uvolnění brzdového pedálu.

Poznámka: Funkce asistenta pro jízdu do kopce udržuje stroj pouze dočasně; nelze ji použít místo parkovací brzdy.

Uzávěrka diferenciálu

Uzávěrka diferenciálu umožňuje zajistit zadní nápravu pro zvýšení tahové síly. Uzávěrku diferenciálu můžete zapnout za jízdy s postřikovačem.

Uzávěrku zapnete přesunutím uzávěrky dopředu a doprava.

Poznámka: K zapnutí nebo vypnutí uzávěrky diferenciálu může být nutné jet se strojem dopředu a přitom mírně zatáčet.

Uzávěrka diferenciálu zvyšuje tažnou sílu postřikovače uzamknutím zadních kol, aby nedocházelo k prokluzování jednoho z nich. To může pomoci při převážení těžkého nákladu po mokrém

trávníku nebo kluzkém povrchu a při jízdě do svahu nebo v písečném terénu. Je však nutné si pamatovat, že použití této mimořádné tažné síly je dočasné nebo omezené. Její použití nenahrazuje bezpečnou obsluhu, o které bylo pojednáno v souvislosti s jízdou na prudkém svahu a převážením těžkého nákladu.

Uzávěrka diferenciálu zajišťuje stejné otáčky zadních kol. Použití uzávěrky diferenciálu poněkud snižuje schopnost ostře zatáčet a kola mohou způsobit vydření trávníku. Uzávěrku diferenciálu používejte, jen je-li to nutné, při nízké rychlosti a jen při zařazeném prvním nebo druhém rychlostním stupni.

⚠ DŮLEŽITÉ UPOZORNĚNÍ

Převrácení nebo kutálení postřikovače po svahu může zapříčinit vážný úraz.

- **Zvýšený tahový výkon, kterého lze dosáhnout pomocí uzávěrky diferenciálu, může zapříčinit vznik nebezpečných situací, například při stoupání do svahu, který je příliš strmý pro otočení. Při používání uzávěrky diferenciálu buďte obzvláště opatrní, zejména na strmých svazích.**
- **Je-li uzávěrka diferenciálu zapnutá během ostrého zatáčení při vyšší rychlosti a vnitřní zadní kolo se zvedne ze země, může dojít ke ztrátě kontroly a k následnému smyku postřikovače. Uzávěrku diferenciálu používejte jen při nižší rychlosti.**

Volič rozsahu

Volič rozsahu má 5 poloh: 3 rychlosti vpřed, NEUTRÁL a JÍZDA VZAD.

Přesuňte ovládací prvek do NEUTRÁLNÍ polohy a spusťte stroj.

Spínač zapalování

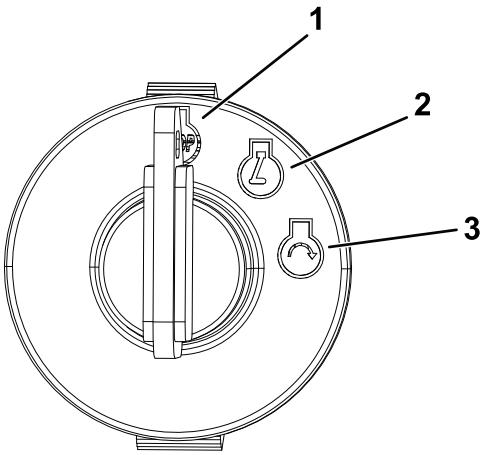

g375755

Obrázek 9

1. Vypnutí motoru
2. Chod motoru
3. Spuštění motoru

Zámek škrticí klapky / rychlosti

Je-li volič rozsahu v NEUTRÁLNÍ poloze, můžete pomocí otočného ovladače otáček motoru nastavit vysoké volnoběžné otáčky. To je nezbytné pro spuštění chemického míchání při zastaveném stroji nebo při práci s přídavnými zařízeními, jako je ruční postřikovač.

Stiskem horní části přepínače tuto funkci zapnete. Otáčením otočného ovladače otáček motoru otáčky zvyšujete nebo snižujete.

Chcete-li zapnout zámek škrticí klapky (u stojícího stroje), musí být volič rozsahu v NEUTRÁLNÍ poloze a parkovací brzda zatažená.

Chcete-li zapnout zámek rychlosti (za jízdy), volič rozsahu nesmí být v NEUTRÁLNÍ poloze a obsluha musí sedět na sedadle.

Palivoměr

Palivoměr je umístěn v horní části palivové nádrže na levé straně stroje a ukazuje množství paliva v nádrži.

Hlavní spínač sekcí

Stisknutím spínače vypnete nebo zapnete postřikovací systém.

Spínače levé, středové a pravé sekce

Přepnutím každého spínače dopředu zapnete odpovídající sekci a přepnutím dozadu danou sekci vypnete. Je-li spínač zapnutý, rozsvítí se kontrolka na

spínači. Tyto spínače ovládají postřikovací systém jen tehdy, je-li zapnutý hlavní spínač sekcí.

Spínač čerpadla

Přepnutím tohoto spínače dopředu zapnete čerpadlo a přepnutím dozadu je vypnete.

Důležité: **Spínač čerpadla se zapíná pouze při nízkých volnoběžných otáčkách motoru, aby nedošlo k poškození pohonu čerpadla.**

Spínač intenzity postřiku

Stisknutím a přidržením spínače v přední poloze zvýšíte tlak v postřikovém systému a jeho stisknutím a přidržením v zadní poloze tlak snížíte.

Omezovací spínač (zámek rychlosti)

Otočením klíče proti směru hodinových ručiček do polohy ZÁMKU deaktivujte spínač intenzity postřiku tak, aby nikdo nemohl náhodně intenzitu postřiku změnit. Otočením klíče ve směru hodinových ručiček do polohy ODEMKNUTÍ spínač intenzity postřiku aktivujete.

Spínače zdvihu sekcí ramen

Spínače zdvihu sekcí ramen jsou umístěny na ovládacím panelu a slouží ke zvedání vnějších sekcí ramen.

Měřič provozních hodin

Měřič provozních hodin zaznamenává celkový počet hodin provozu stroje. Toto číslo se zobrazí na první obrazovce systému InfoCenter. Měřič provozních hodin se aktivuje vždy, když otočíte klíčem do polohy PROVOZ.

Umístění spínače pěnového značkovače (dle výbavy)

Jestliže montujete soupravu pěnového značkovače, přidáváte spínače pro ovládání jeho činnosti na ovládací panel. U dodaného postřikovače jsou v těchto místech plastové zátky.

Regulační ventil (řízení intenzity postřiku)

Tento ventil, který je umístěn za nádrží, reguluje množství kapaliny vedené do sekcí nebo rychlost návratu do nádrže.

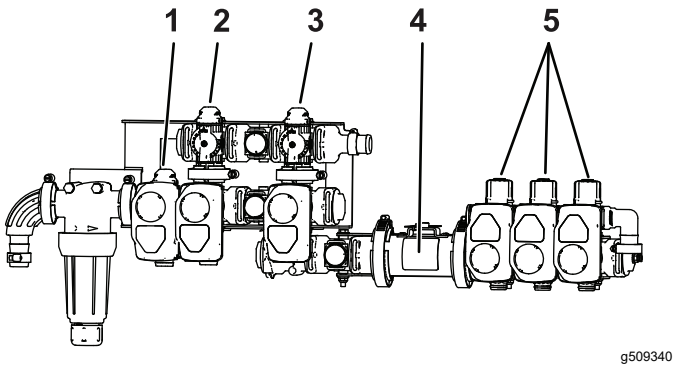

Obrázek 10

1. Regulační ventil (řízení intenzity postřiku)
2. Ventil okruhu míchání
3. Hlavní ventil sekcí
4. Průtokoměr
5. Ventily sekcí

Hlavní ventil sekcí

Hlavní ventil sekcí reguluje průtok k průtokoměru a ventilům sekcí.

Průtokoměr

Průtokoměr měří průtočné množství kapaliny, jehož hodnoty používá systém InfoCenter.

Obtokové ventily sekcí

Tyto ventily zapínají nebo vypínají pravou, střední a levou sekci.

Uzavírací ventil obtoku sekce

Uzavírací ventil obtoku sekce přesměrovává proud kapaliny pro danou sekci do nádrže, když tuto sekci vypnete. Obtok sekce lze nastavit tak, aby byl tlak v sekci konstantní bez ohledu na počet zapnutých sekcí. Viz Kalibrace obtokových ventilů sekcí (strana 29).

Ventil okruhu míchání

Tento ventil se nachází na zadní straně nádrže. Když je míchání zapnuto, průtok je veden přes míchací trysky v nádrži. Při vypnutém míchání je průtok veden přes sání čerpadla.

Tlakoměr

Tlakoměr je umístěn na palubní desce. Ukazuje tlak kapaliny v systému v jednotkách psi a kPa.

Displej LCD systému InfoCenter

Na displeji LCD systému InfoCenter se zobrazují informace o stroji a akumulátoru, např. aktuální stav nabití akumulátoru, rychlost, diagnostické údaje atd.

Další informace naleznete v *příručce k softwaru Multi Pro 1750*.

Škrticí ventil okruhu míchání

Škrticí ventil okruhu míchání se používá ke snížení průtoku, který je k dispozici pro okruh míchání. Zajišťuje dodatečný tok pro sekce.

Technické údaje

Poznámka: Specifikace a design se mohou bez upozornění změnit.

Hmotnost se standardním postřikovacím systémem – prázdný stroj, bez obsluhy	953 kg
Hmotnost se standardním postřikovacím systémem – plný stroj, bez obsluhy	1 678 kg
Max. celková hmotnost vozidla (na rovině)	1 814 kg
Celková délka se standardním postřikovacím systémem	343 cm
Celková výška se standardním postřikovacím systémem	191 cm
Celková výška se standardním postřikovacím systémem, k horní části sekcí uložených v poloze „X“	246 cm
Celková šířka se standardními sekcemi postřikovacího systému uloženými v poloze „X“	178 cm
Světlá výška	14 cm
Rozvor kol	155 cm
Objem nádrže (včetně přepadu CE 5 %)	662 l

Přídavná zařízení/příslušenství

Pro stroj je k dispozici řada přídavných zařízení a příslušenství schválených společností Toro, která vylepšují a rozšiřují možnosti stroje. Obraťte se na autorizovaného prodejce Toro.

K zajištění optimální výkonnosti a dodržení požadavků na bezpečnost stroje je nutné používat pouze originální náhradní díly a příslušenství společnosti Toro. Náhradní díly a příslušenství jiných výrobců mohou být nebezpečné a jejich použití může mít za následek zneplatnění záruky.

Obsluha

Poznámka: Levá a pravá strana stroje se určuje z pohledu obsluhy v běžné pracovní pozici.

Před provozem

Bezpečnostní kroky před použitím

Obecné bezpečnostní informace

- Nikdy nedovolte, aby nezaškolené osoby nebo děti obsluhovaly stroj nebo na něm prováděly servis. Věkovou hranici obsluhy mohou omezovat místní předpisy. Za proškolení všech operátorů a mechaniků je odpovědný majitel.
- Důkladně se seznamte s bezpečným použitím zařízení, ovládacími prvky a významem bezpečnostních nápisů.
- Před opuštěním pozice obsluhy proveďte následující:
  - Zaparkujte stroj na rovném povrchu.
  - Přeřaďte převodovku do NEUTRÁLNÍ polohy (manuální převodovka) nebo PARKOVACÍ polohy (automatická převodovka).
  - Zatáhněte parkovací brzdu.
  - Vypněte motor a vyjměte klíč (dle výbavy).
  - Počkejte, dokud se nezastaví veškerý pohyb.
- Naučte se, jak rychle stroj zastavit a vypnout motor.
- Přesvědčte se, zda jsou namontovány kontrolní prvky přítomnosti obsluhy, bezpečnostní spínače a ochranné kryty a zda správně fungují. Stroj nepoužívejte, pokud tyto prvky nepracují správně.
- Pokud stroj nefunguje správně nebo je jakkoli poškozen, nepoužívejte jej. Problém odstraňte před uvedením stroje nebo přídavného zařízení do provozu.
- Před natlakováním systému zkontrolujte těsnost všech spojek potrubí kapaliny a bezvadný stav všech hadic.

Bezpečnost týkající se paliva

- Při manipulaci s palivem buďte velmi opatrní. Palivo je vysoce hořlavé a jeho výpary jsou výbušné.
- Uhaste cigarety, doutníky, dýmky a ostatní zdroje vznícení.
- Používejte jen schválený kanystr.
- Neodstraňujte uzávěr palivové nádrže ani nedoplňujte nádrž palivem při spuštěném nebo horkém motoru.
- Nedoplňujte ani nevypouštějte palivo v uzavřeném prostoru.
- Neskladujte stroj nebo nádobu s palivem v blízkosti otevřeného ohně, zdroje jisker nebo tepla, například u ohřívače vody nebo jiného zařízení.
- V případě rozlití paliva se nepokoušejte nastartovat motor a vyhýbejte se použití jakéhokoli zdroje vznícení, dokud se palivové výpary nerozptýlí.

Chemická bezpečnost

Chemické látky použité v systému postřikovače mohou být nebezpečné a jedovaté pro vás, okolostojící osoby a zvířata a mohou poškodit rostliny, půdu a další předměty a majetek.

- Přečtěte si informace o každé chemické látce. Nejsou-li tyto informace dostupné, odmítněte postřikovač obsluhovat nebo s ním pracovat.
- Před použitím systému postřikovače se ujistěte, že byl neutralizován a třikrát propláchnut v souladu s doporučením výrobce (výrobců) chemických látek a že všechny ventily absolvovaly tři pracovní cykly.
- Ověřte si, zda se v blízkosti nachází postačující zdroj čisté vody a mýdla, a ihned opláchněte všechny chemické látky, se kterými jste přišli do styku.
- Pečlivě si přečtěte chemické výstražné štítky a bezpečnostní listy (SDS) týkající se všech použitých chemických látek a respektujte je. Používejte osobní ochranná opatření v souladu s doporučeními výrobců chemických látek.
- Při používání chemikálií si vždy chraňte tělo. Abyste zabránili kontaktu s chemickými látkami, používejte vhodné osobní ochranné prostředky (OOP), jako jsou následující:
  - ochranné brýle, uzavřené bezpečnostní brýle a/nebo obličejový štít
  - chemický oblek
  - respirátor nebo filtrační maska
  - rukavice odolné proti chemikáliím
  - gumové boty nebo jiná pevná obuv
  - čisté oblečení na převlečení, mýdlo a jednorázové ručníky na očištění
- Před manipulací s chemickými látkami absolvujte příslušné školení.
- Pro danou práci používejte odpovídající chemickou látku.

- Dodržujte pokyny výrobce pro bezpečné použití chemické látky. Nepřekračujte doporučený aplikační tlak v systému.
- Stroj neplňte, nekalibrujte ani nečistěte, jsou-li nablízku jiné osoby, zejména děti, nebo zvířata.
- S chemickými látkami manipulujte v dobře větraných prostorech.
- Během práce v blízkosti chemických látek nejezte, nepijte a nekuřte.
- Nečistěte stříkací trysky profukováním nebo vkládáním do úst.
- Po dokončení práce s chemickými látkami si vždy co nejdříve umyjte ruce a jiné odkryté části těla.
- Chemikálie uchovávejte v původních obalech a na bezpečném místě.
- Nepoužité chemické látky včetně obalů řádně zlikvidujte podle pokynů výrobce a místních zákonů.
- Chemické látky a výpary jsou nebezpečné. Nikdy do nádrže nevstupujte a hlavu nenaklánějte nad otvor nádrže, ani ji do otvoru nevsunujte.
- Dodržujte všechny místní a státní předpisy pro rozprašování chemikálií nebo postřik chemikáliemi.

Příprava stroje

Kontrola motorového oleje

Motor je dodáván s olejem v klikové skříni. Hladinu oleje je však nutné zkontrolovat před prvním nastartováním motoru a po jeho vypnutí po dokončení práce.

1. Zaparkujte vozidlo na rovném povrchu.
2. Vytáhněte měrku a otřete ji čistým hadrem.
3. Zasuňte měrku do trubice a ujistěte se, že je zcela usazena. Vyjměte olejovou měrku a zkontrolujte hladinu oleje.
4. Pokud je hladina oleje nízká, sejměte uzávěr plnicího otvoru z krytu ventilů a lijte olej do otvoru, dokud jeho hladina nedosáhne značky PLNÉHO STAVU na měrce. Správný typ a viskozita oleje viz Údržba motoru (strana 48).

   Poznámka: Olej doplňujte pomalu a během procesu často kontrolujte výšku hladiny. Nádrž nepřeplňujte.
5. Pevně osaďte měrku zpět na místo.

Kontrola tlaku vzduchu v pneumatikách

Servisní interval: Při každém použití nebo denně—Zkontrolujte tlak vzduchu v pneumatikách po každých 8 hodinách nebo denně.

Upravte tlak vzduchu v pneumatikách na hodnotu 1,38 bar (138 kPa). Zkontrolujte také opotřebení či poškození pneumatik.

Poznámka: Všechny opotřebené nebo poškozené pneumatiky vyměňte.

Doplňování paliva

Specifikace paliva

Ropné palivo	Používejte bezolovnatý benzin s oktanovým číslem 87 nebo vyšším (metoda stanovení (R+M)/2).
Palivo s příměsí etanolu	Používejte směs směs bezolovnatého benzinu s obsahem etanolu (gasoholu) do 10 % objemových nebo MTBE (metyltercbutyléter) do 15 % objemových. Etanol a MTBE jsou různé látky. Paliva s více než 15 % etanolu (E15) nejsou schválena k použití. Nikdy nepoužívejte paliva obsahující více než 10 % etanolu, například E15 (obsahuje 15 % etanolu), E20 (obsahuje 20 % etanolu) nebo E85 (obsahuje až 85 % etanolu). Použití neschváleného paliva může mít za následek problémy s výkonem nebo poškození motoru, na které se nevztahuje záruka.

Důležité: **V zájmu získání co nejvyššího výkonu používejte pouze čisté, čerstvé palivo (ne starší než 30 dnů).**

- Nepoužívejte benzin obsahující metanol.
- Neuchovávejte palivo přes zimu v palivové nádrži ani nádobách na palivo bez použití stabilizátoru paliva.
- Nepřidávejte do benzinu olej.

Doplňování paliva do nádrže

Palivová nádrž má objem přibližně 19 l.

Poznámka: Uzávěr palivové nádrže obsahuje měrku hladiny paliva. Často ji kontrolujte.

1. Zaparkujte vozidlo na rovném povrchu, zatáhněte parkovací brzdu, vypněte motor a vyjměte klíč.
2. Očistěte oblast kolem uzávěru palivové nádrže (Obrázek 11).

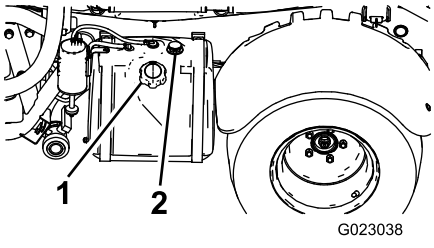

g023038

Obrázek 11

1. Uzávěr palivové nádrže 2. Palivoměr

3. Sejměte uzávěr palivové nádrže.
4. Nádrž plňte do úrovně asi 2,5 cm pod horní okraj nádrže (spodní okraj plnicího hrdla).

   Poznámka: Tento prostor pro vzduch umožňuje expanzi paliva v nádrži. Nádrž nepřeplňujte.
5. Pevně našroubujte uzávěr palivové nádrže na nádrž.
6. Veškeré rozlité palivo utřete.

Příprava postřikovače

Výběr trysek

Poznámka: Viz příručka pro výběr trysek, která je k dispozici u autorizovaného distributora Toro.

Na otočná tělesa trysek lze umístit až 3 různé trysky. Chcete-li zvolit požadovanou trysku, postupujte následovně:

1. Zastavte postřikovač na rovném povrchu, vypněte motor a zatáhněte parkovací brzdu.
2. Nastavte hlavní spínač sekcí do VYPNUTÉ polohy a spínač čerpadla postřiku do VYPNUTÉ polohy.
3. Otočte otočnou hlavicí trysek libovolným směrem na správnou trysku.
4. Proveďte kalibraci průtoku postřikovače.
5. Proveďte kalibraci obtokového ventilu sekce.

Výběr sacího filtru

Standardní výbava: sací filtr o hrubosti ok 50 mesh (modrý)

Pomocí tabulky sacích filtrů určete hrubost sítka používané stříkací trysky na základě chemických přípravků nebo roztoků s viskozitou odpovídající vodě.

Tabulka sacích filtrů

Barevné označení stříkací trysky (průtok)	Hrubost sítka*	Barevné označení filtru
Žlutá (0,2 gpm)	50	Modrý
Červená (0,4 gpm)	50	Modrý
Hnědá (0,5 gpm)	50 (nebo 30)	Modrý (nebo zelený)
Šedá (0,6 gpm)	30	Zelený
Bílá (0,8 gpm)	30	Zelený
Modrá (1,0 gpm)	30	Zelený
Zelená (1,5 gpm)	30	Zelený
*Hrubost sacích filtrů v této tabulce vychází z rozprašovaných chemikálií nebo roztoků s viskozitou odpovídající vodě.		

Důležité: **Pokud stříkáte chemické přípravky s vyšší viskozitou (hustší) nebo roztoky se smáčivými prášky, může být nutné pro volitelný sací filtr použít hrubší sítko; viz Obrázek 12.**

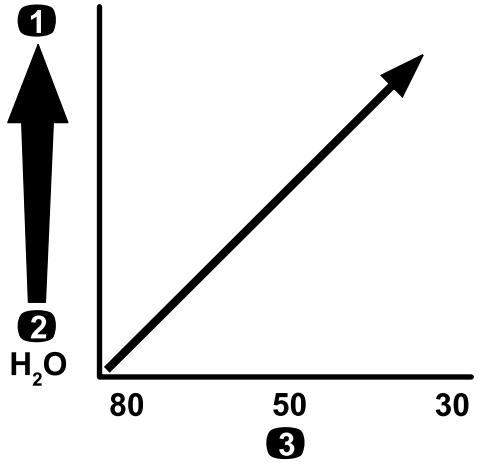

g214212

Obrázek 12

Hrubost sítka – viskozita chemikálie nebo roztoku

1. Chemikálie nebo roztoky s vyšší viskozitou
2. Chemikálie nebo roztoky s nižší viskozitou
3. Hrubost sítka

Pokud stříkáte při vyšší intenzitě postřiku, zvažte použití hrubšího sítka volitelného sacího filtru; viz Obrázek 13.

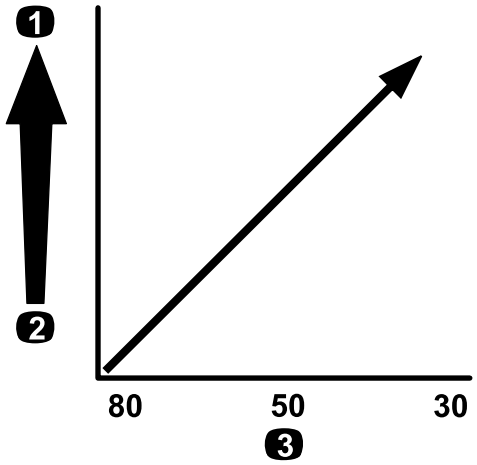

g214214

Obrázek 13

Hrubost sítka – intenzita postřiku

1. Vyšší intenzita postřiku
2. Nižší intenzita postřiku
3. Hrubost sítka

Výběr tlakového filtru

K dispozici jsou sítka o následující hrubosti:

Standardní výbava: sací filtr o hrubosti ok 50 mesh (modrý)

Pomocí tabulky tlakových filtrů určete hrubost sítka používané stříkací trysky na základě chemických přípravků nebo roztoků s viskozitou odpovídající vodě.

Tabulka tlakových filtrů

Barevné označení stříkací trysky (průtok)	Hrubost sítka*	Barevné označení filtru
Podle potřeby pro chemikálie nebo roztoky s nízkou viskozitou nebo nízkou intenzitou postřiku	100	Zelený
Žlutá (0,2 gpm)	80	Žlutý
Červená (0,4 gpm)	50	Modrý
Hnědá (0,5 gpm)	50	Modrý
Šedá (0,6 gpm)	50	Modrý
Bílá (0,8 gpm)	50	Modrý
Modrá (1,0 gpm)	50	Modrý
Zelená (1,5 gpm)	50	Modrý
Podle potřeby pro chemikálie nebo roztoky s vysokou viskozitou nebo vysokou intenzitou postřiku	30	Červený

Tabulka tlakových filtrů (cont'd.)

Barevné označení stříkací trysky (průtok)	Hrubost sítka*	Barevné označení filtru
Podle potřeby pro chemikálie nebo roztoky s vysokou viskozitou nebo vysokou intenzitou postřiku	16	Hnědý
*Hrubost tlakových filtrů v této tabulce vychází z rozprašovaných chemikálií nebo roztoků s viskozitou odpovídající vodě.		

Důležité: **Pokud stříkáte chemické přípravky s vyšší viskozitou (hustší) nebo roztoky se smáčivými prášky, může být nutné pro volitelný tlakový filtr použít hrubší sítko; viz Obrázek 14.**

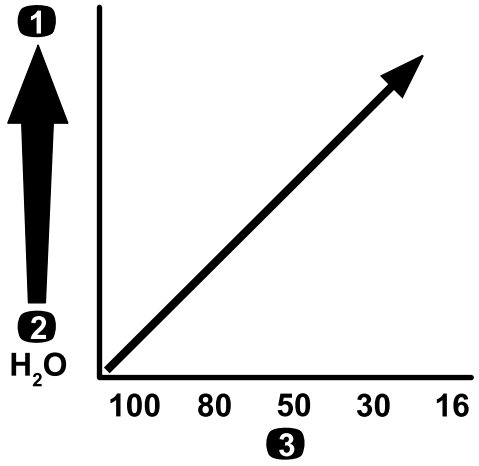

g214211

Obrázek 14

Hrubost sítka – viskozita chemikálie nebo roztoku

1. Chemikálie nebo roztoky s vyšší viskozitou
2. Chemikálie nebo roztoky s nižší viskozitou
3. Hrubost sítka

Pokud stříkáte při vyšší intenzitě postřiku, zvažte použití hrubšího sítka volitelného tlakového filtru; viz Obrázek 15.

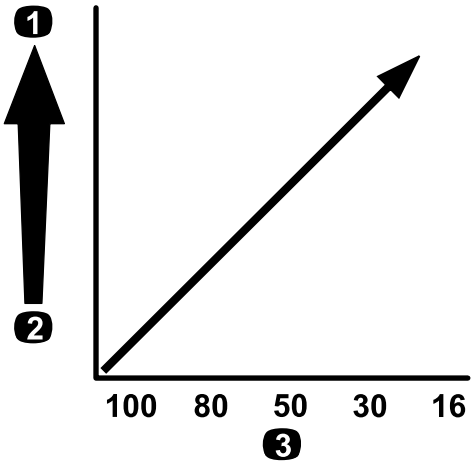

g214240

Obrázek 15

Hrubost sítka – intenzita postřiku

1. Vyšší intenzita postřiku
2. Nižší intenzita postřiku
3. Hrubost sítka

Výběr filtru hrotu trysky (volitelný)

Poznámka: Volitelný filtr hrotu trysky chrání hrot stříkací trysky a prodlužuje jeho životnost.

Pomocí tabulky filtrů hrotu trysky určete hrubost sítka používané stříkací trysky na základě chemických přípravků nebo roztoků s viskozitou odpovídající vodě.

Tabulka filtrů hrotu trysky

Barevné označení stříkací trysky (průtok)	Hrubost filtru*	Barevné označení filtru
Žlutá (0,2 gpm)	100	Zelená
Červená (0,4 gpm)	50	Modrý
Hnědá (0,5 gpm)	50	Modrý
Šedá (0,6 gpm)	50	Modrý
Bílá (0,8 gpm)	50	Modrý
Modrá (1,0 gpm)	50	Modrý
Zelená (1,5 gpm)	50	Modrá
*Hrubost filtrů trysky v této tabulce vychází z rozprašovaných chemikálií nebo roztoků s viskozitou odpovídající vodě.		

Důležité: **Pokud stříkáte chemické přípravky s vyšší viskozitou (hustší) nebo roztoky se smáčivými prášky, může být nutné pro volitelný filtr hrotu použít hrubší sítko; viz Obrázek 16.**

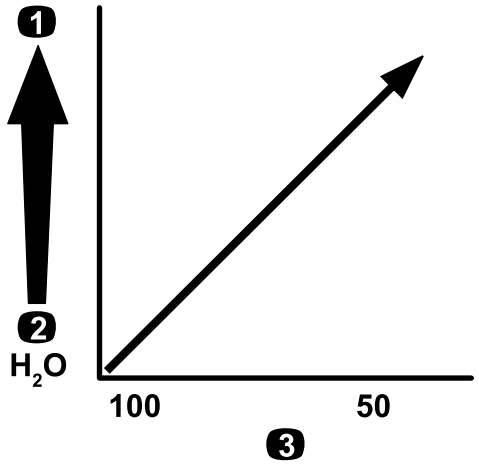

g214246

Obrázek 16

Hrubost sítka – viskozita chemikálie nebo roztoku

1. Chemikálie nebo roztoky s vyšší viskozitou
2. Chemikálie nebo roztoky s nižší viskozitou
3. Hrubost sítka

Pokud stříkáte při vyšší intenzitě postřiku, zvažte použití hrubšího sítka filtru hrotu; viz Obrázek 17.

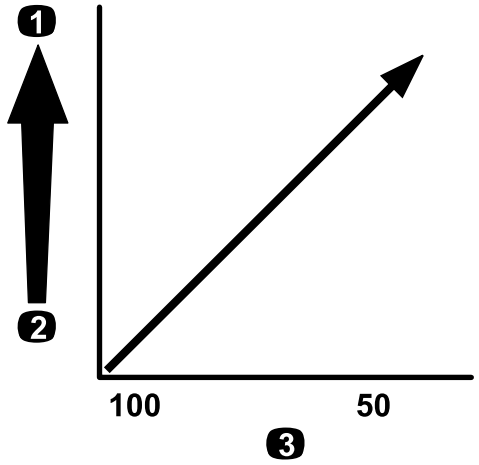

g214245

Obrázek 17

Hrubost sítka – intenzita postřiku

1. Vyšší intenzita postřiku
2. Nižší intenzita postřiku
3. Hrubost sítka

Plnění nádrží

Plnění nádrže na čerstvou vodu

Důležité: **V nádrži na čerstvou vodu nepoužívejte regenerovanou vodu (šedou vodu).**

Poznámka: Nádrž na čerstvou vodu je zdrojem čerstvé, čisté vody, abyste mohli chemikálie opláchnout z pokožky či jiné části těla nebo vypláchnout z očí v případě náhodného kontaktu s chemikálií.

Nádrž na čerstvou vodu před manipulací nebo přimícháním chemických látek nejprve naplňte čistou vodou.

- Chcete-li nádrž naplnit, odšroubujte uzávěr v horní části nádrže, naplňte nádrž čerstvou vodou a nasaďte uzávěr (Obrázek 18).
- Kohoutek nádrže otevřete otočením páčky na kohoutku (Obrázek 18).

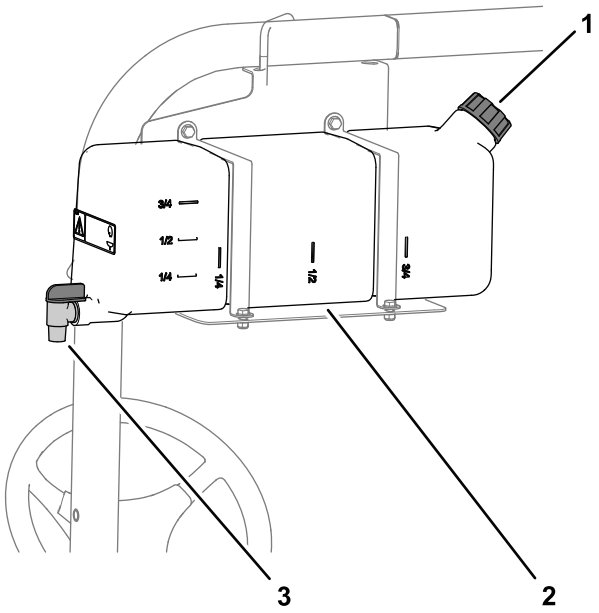

g509337

Obrázek 18

1. Uzávěr plnicího otvoru
2. Nádrž na čerstvou vodu
3. Kohoutek

Plnění nádrže postřikovače

Pro optimální míchání a udržení vnější části nádrže v čistotě namontujte volitelnou soupravu pro předmíchávání chemických látek.

Důležité: **Kdykoli je to možné, v nádrži postřikovače nepoužívejte regenerovanou vodu (šedou vodu).**

Důležité: **Zajistěte, aby chemické látky, které budete používat, byly kompatibilní s materiálem Viton™ (nekompatibilita by měla být uvedena na výrobním štítku). Použití chemické látky**

nekompatibilní s materiálem Viton™ znehodnotí O-kroužky v postřikovači a způsobí únik kapaliny.

Důležité: **Před naplněním nádrže chemikáliemi zkontrolujte, zda byla nastavena správná intenzita postřiku.**

1. Zapnutím sekcí vyčistěte postřikovací systém od kondicionéru postřikovacího systému.
2. Zastavte postřikovač na rovině, přesuňte volič rozsahu do NEUTRÁLNÍ polohy, vypněte motor a zatáhněte parkovací brzdu.
3. Ujistěte se, že je vypouštěcí ventil nádrže zavřený.
4. Určete množství vody potřebné k vytvoření směsi s chemickou látkou podle předpisu výrobce.
5. Otevřete kryt nádrže postřikovače.

   Poznámka: Kryt nádrže se nachází v horní střední části nádrže. Chcete-li ho otevřít, otočte přední polovinou krytu proti směru hodinových ručiček a vyklopením ho otevřete. Můžete vyjmout vnitřní sítko a vyčistit ho. Chcete-li nádrž uzavřít, zavřete kryt a otočte přední polovinou ve směru hodinových ručiček.
6. Pomocí antisifonového plnicího ventilu naplňte nádrž postřikovače 3/4 potřebného množství vody.

   Důležité: **Nádrž postřikovače vždy plňte čerstvou, čistou vodou. Do prázdné nádrže nenalévejte koncentrát.**

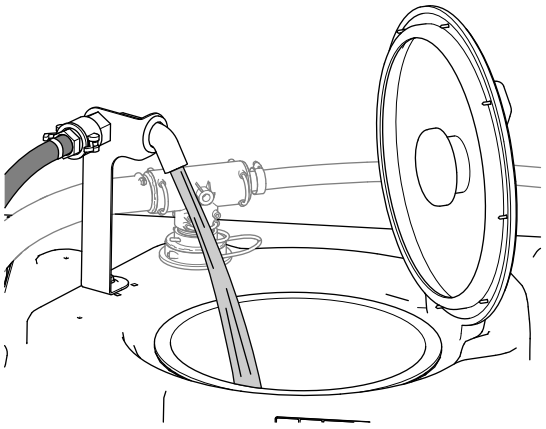

g239016

Obrázek 19

7. Spusťte motor a přepněte spínač čerpadla do ZAPNUTÉ polohy.
8. Zapněte zámek škrticí klapky a otočte otočný ovladač otáček motoru do maximální polohy.
9. Nastavte hlavní spínač sekcí do VYPNUTÉ polohy.
10. Otočte ventil okruhu míchání do ZAPNUTÉ polohy.
11. Přidejte do nádrže odpovídající množství koncentrované chemické látky podle pokynů výrobce.

    Důležité: **Jestliže používáte smáčivý prášek nevyžadující plné promíchání, smíchejte jej s malým množstvím vody. Vzniklou kaši přidejte do nádrže.**
12. Do nádrže přidejte zbývající objem vody.

    Poznámka: Pro lepší míchání snižte nastavení intenzity postřiku.

    Důležité: **Po prvním naplnění nádrže zkontrolujte vůli popruhů nádrže. Je-li to nutné, utáhněte je.**

Kontrola pásů nádrže

Servisní interval: Při každém použití nebo denně—Zkontrolujte pásy nádrže.

Důležité: **Nadměrné utažení upevňovacích prvků pásů nádrže může vést k deformaci a poškození pásů.**

Důležité: **Kdykoli je to možné, v nádrži postřikovače nepoužívejte regenerovanou vodu (šedou vodu).**

1. Naplňte hlavní nádrž vodou.
2. Zkontrolujte, zda se pásy nádrže na nádrži nepohybují (Obrázek 20).

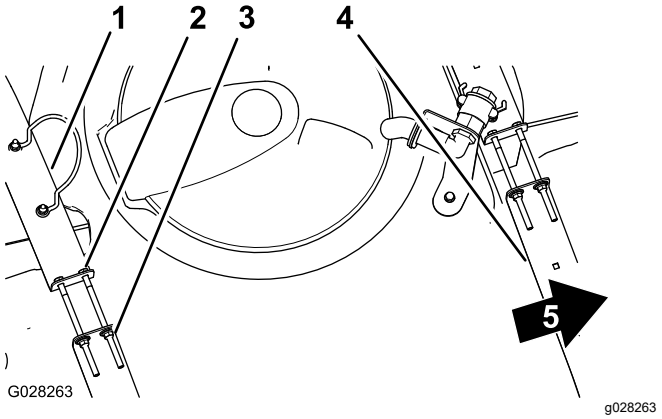

g028263

Obrázek 20

1. Zadní pás nádrže
2. Šroub
3. Pojistná matice s nákružkem
4. Přední pás nádrže
5. Přední část stroje

3. Pokud pásy nádrže přiléhají k nádrži jen volně, utáhněte pojistné matice s nákružkem a šrouby v horní části pásů, dokud nebudou pásy v jedné rovině s povrchem nádrže (Obrázek 20).

   Poznámka: Spojovací prvky pásů nádrže neutahujte nadměrně.

Kalibrace průtoku postřikovače

Kalibraci průtoku postřikovače proveďte před prvním použitím postřikovače, při výměně trysek nebo podle potřeby.

Vybavení, které zajišťuje obsluha: stopky schopné měření ± 1/10 sekundy a nádoba se stupnicí po 50 ml.

Příprava stroje

Důležité: **Kdykoli je to možné, v nádrži postřikovače nepoužívejte regenerovanou vodu (šedou vodu).**

1. Naplňte nádrž postřikovače čistou vodou.

   Poznámka: Ujistěte se, že je v nádrži dostatek vody pro dokončení kalibrace.

2. Zatáhněte parkovací brzdu a spusťte motor.
3. Otočte spínač čerpadla do ZAPNUTÉ polohy a zapněte míchání.
4. Zapněte zámek škrticí klapky a otočte otočný ovladač otáček motoru do maximální polohy.

Provedení záchytného testu

1. Všechny 3 spínače sekcí a hlavní spínač sekcí přepněte do ZAPNUTÉ polohy.
2. Otočte omezovací spínač (zámek rychlosti) do ODEMKNUTÉ polohy.
3. K provedení záchytného testu si připravte odměrnou nádobu.
4. Pomocí spínače aplikační dávky a otočného ovladače škrticí klapky nastavte tlak na 2,75 bar.
5. Nastavte tlak postřiku tak, aby při záchytném testu bylo dosaženo hodnot uvedených v následující tabulce.

   Poznámka: Test zopakujte třikrát a použijte průměr.

Barva trysky	Mililitry nasbírané za 15 sekund	Unce nasbírané za 15 sekund
Žlutá	189	6,4
Červená	378	12,8
Hnědá	473	16,0
Šedá	567	19,2
Bílá	757	25,6
Modrá	946	32,0
Zelená	1 419	48,0

6. Jakmile při záchytném testu získáte množství uvedené v tabulce výše, nastavte omezovací spínač (zámek rychlosti) do UZAMKNUTÉ polohy.
7. Vypněte hlavní spínač sekcí.

Provedení kalibrace průtoku postřikovače

1. V systému InfoCenter přejděte do nabídky Calibration (Kalibrace) a vyberte položku FLOW CAL (Kalibrace průtoku) následovně:

   Poznámka: Výběrem ikony domovské obrazovky kalibraci kdykoli zrušíte.

   A. Dvojím stisknutím prostředního tlačítka volby na systému InfoCenter otevřete nabídky.

   B. Do kalibrační nabídky vstoupíte stisknutím pravého tlačítka volby na systému InfoCenter.

   C. V systému InfoCenter vyberte položku „FLOW CAL“ (Kalibrace průtoku) zvýrazněním volby „FLOW CAL“ a stiskněte pravé výběrové tlačítko.

   D. Na další obrazovce zadejte známé množství vody, které bude při kalibraci vystříkáno ze sekcí; viz tabulka níže.

   E. Stiskněte pravé tlačítko volby systému InfoCenter.

2. Pomocí symbolů plus (+) a mínus (-) zadejte průtokové množství podle níže uvedené tabulky.

Barva trysky	Litry	Americké galony
Žlutá	42	11
Červená	83	22
Hnědá	106	28
Šedá	125	33
Bílá	167	44
Modrá	208	55
Zelená	314	83

3. Na 5 minut zapněte hlavní spínač sekcí.

   Poznámka: V průběhu stříkání zobrazuje systém InfoCenter množství kapaliny, které počítá.

4. Po postřikování po dobu 5 minut vyberte zatržítko stisknutím prostředního tlačítka na systému InfoCenter.

   Poznámka: Je v pořádku, pokud počet galonů zobrazený během kalibrace neodpovídá známému množství vody zadanému do systému InfoCenter.

5. Vypněte hlavní spínač sekcí.

   Poznámka: Kalibrace je nyní dokončena.

Kalibrace rychlosti postřikovače

Kalibraci rychlosti postřikovače proveďte před prvním použitím postřikovače, při výměně trysek nebo podle potřeby.

Důležité: **Kdykoli je to možné, v nádrži postřikovače nepoužívejte regenerovanou vodu (šedou vodu).**

1. Naplňte nádrž čistou vodou.
2. Na otevřeném rovném prostranství vyznačte vzdálenost 45 až 152 m.

   Poznámka: Abyste dosáhli přesnějších výsledků, společnost Toro doporučuje vyznačit vzdálenost 152 m.
3. Nastartujte motor a dojeďte na začátek vyznačené vzdálenosti.

   Poznámka: Pro co nejpřesnější měření srovnejte střed předních pneumatik se startovní čárou.
4. V systému InfoCenter přejděte do nabídky Calibration (Kalibrace) a vyberte položku SPEED CAL (Kalibrace rychlosti).

   Poznámka: Výběrem ikony domovské obrazovky kalibraci kdykoli zrušíte.
5. V systému InfoCenter vyberte šipku Další (→).
6. Pomocí symbolů plus (+) a mínus (-) zadejte do systému InfoCenter vyznačenou vzdálenost.
7. Zařaďte první rychlostní stupeň a ujeďte vyznačenou vzdálenost v přímém směru na plný plyn.
8. Zastavte stroj ve vyznačené vzdálenosti a v systému InfoCenter zvolte zatržítko.

   Poznámka: Aby bylo měření co nejpřesnější, zpomalte a zastavte tak, aby byl střed předních pneumatik srovnán s cílovou čárou.

   Poznámka: Kalibrace je nyní dokončena.

Kalibrace obtokových ventilů sekcí

Kalibraci obtoku sekcí postřikovače proveďte před prvním použitím postřikovače, při výměně trysek nebo podle potřeby..

Důležité: **Pro kalibraci najděte otevřenou rovnou plochu.**

Příprava stroje

Důležité: **Kdykoli je to možné, v nádrži postřikovače nepoužívejte regenerovanou vodu (šedou vodu).**

1. Naplňte nádrž postřikovače do poloviny čistou vodou.
2. Spusťte dolů postřikovací sekce.
3. Uveďte volič rozsahu do NEUTRÁLNÍ polohy a zatáhněte parkovací brzdu.
4. Spínače 3 sekcí nastavte do ZAPNUTÉ polohy, ale hlavní spínač sekcí nechejte vypnutý.
5. Otočte spínač čerpadla do ZAPNUTÉ polohy a zapněte míchání.
6. Zapněte zámek škrticí klapky, otočte otočný ovladač otáček motoru do maximální polohy.
7. V systému InfoCenter přejděte do nabídky Calibration (Kalibrace) a vyberte položku TEST SPEED (Testovcí rychlost).

   Poznámka: Výběrem ikony domovské obrazovky kalibraci kdykoli zrušíte.
8. Pomocí symbolů plus (+) a mínus (-) zadejte testovací rychlost 5,6 km/h a vyberte domovskou ikonu.
9. Přepněte omezovací spínač (zámek rychlosti) do ODEMKNUTÉ polohy a hlavní spínač sekcí přepněte do ZAPNUTÉ polohy.
10. Otočte spínač hlavního ramene do ZAPNUTÉ polohy.

Nastavení obtokových ventilů sekcí

1. Pomocí spínače aplikační dávky nastavte aplikační dávku podle níže uvedené tabulky nebo tak, aby tlak v systému činil 2,75 bar.

Barva trysky	SI (metrické)	Anglické	Trávník
Žlutá	159 l/ha	17 gpa (17 gal/ac)	0,39 gpk (0,39 gal/1 00 0 ft2)
Červená	319 l/ha	34 gpa (34 gal/ac)	0,78 gpk (0,78 gal/1 00 0 ft2)
Hnědá	394 l/ha	42 gpa (42 gal/ac)	0,96 gpk (0,96 gal/1 00 0 ft2)
Šedá	478 l/ha	51 gpa (51 gal/ac)	1,17 gpk (1,17 gal/1 00 0 ft2)
Bílá	637 l/ha	68 gpa (68 gal/ac)	1,56 gpk (1,56 gal/1 00 0 ft2)
Modrá	796 l/ha	85 gpa (85 gal/ac)	1,95 gpk (1,95 gal/1 00 0 ft2)
Zelená	1 190 l/ha	127 gpa (127 gal/ac)	2,91 gpk (2,91 gal/1 00 0 ft2)

2. Vypněte levou sekci a nastavte knoflík obtoku sekce tak, aby se údaj tlaku ustálil na dříve nastavené úrovni (obvykle 2,75 bar).

   Poznámka: Číslované indikátory na knoflíku obtoku a jehle jsou pouze referenční.

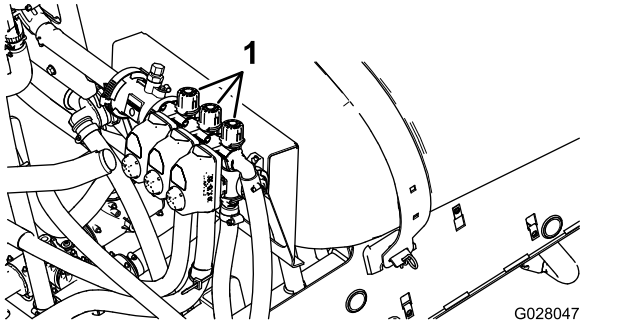

g028047

Obrázek 21

1. Knoflíky pro nastavení obtoku sekce

3. Zapněte levou sekci a vypněte pravou sekci.
4. Nastavte knoflík obtoku pravé sekce tak, aby se údaj tlaku ustálil na dříve nastavené úrovni (obvykle 2,75 bar).
5. Zapněte pravou sekci a vypněte středovou sekci.
6. Nastavte knoflík obtoku středové sekce tak, aby se údaj tlaku ustálil na dříve nastavené úrovni (obvykle 2,75 bar).
7. Vypněte všechny sekce.
8. Vypněte čerpadlo.

   Poznámka: Kalibrace je nyní dokončena.

9. Otočte spínač hlavního ramene do vypnuté polohy.

Nastavení obtokového ventilu okruhu míchání a hlavního obtokového ventilu

Poloha knoflíku obtokového ventilu okruhu míchání

- A – zcela otevřená poloha
- B – zavřená poloha (0)
- C – mezilehlá poloha (nastavená podle tlakoměru systému postřikovače)

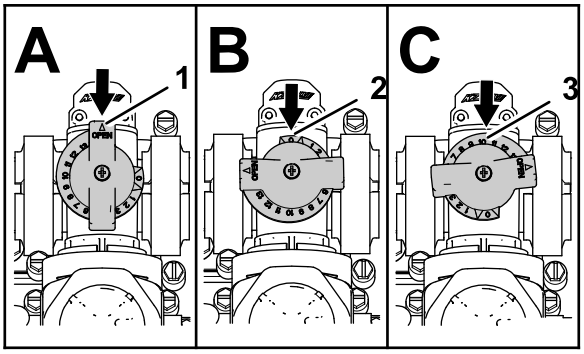

Obrázek 22

1. Otevřen
2. Zavřen (0)
3. Mezipoloha

Kalibrace obtokového ventilu okruhu míchání

Servisní interval: Každý rok

Důležité: **Kdykoli je to možné, v nádrži postřikovače nepoužívejte regenerovanou vodu (šedou vodu).**

Pro kalibraci najděte otevřenou rovnou plochu.

1. Naplňte nádrž postřikovače čistou vodou.
2. Zkontrolujte, zda je otevřen regulační ventil okruhu míchání. Pokud byl seřízen, zcela jej v tomto okamžiku otevřete.
3. Zatáhněte parkovací brzdu a nastartujte motor.
4. Nastavte volič rozsahu doNEUTRÁLNÍ polohy.
5. Přepněte spínač čerpadla do ZAPNUTÉ polohy.
6. Zapněte zámek škrticí klapky, otočte otočný ovladač otáček motoru do maximální polohy.
7. Nastavte 3 ventily sekcí do VYPNUTÉ polohy.
8. Nastavte hlavní spínač sekcí do ZAPNUTÉ polohy.
9. Nastavte tlak systému na 5,5 bar.
10. Přepněte spínač míchání do VYPNUTÉ polohy a odečtěte hodnotu na tlakoměru.
    - Pokud hodnota zůstává na 5,5 bar, obtokový ventil míchání je správně zkalibrován.
    - Pokud tlakoměr ukazuje jiné hodnoty, přejděte k dalšímu kroku.
11. Nastavte obtokový ventil míchání na zadní straně ventilu okruhu míchání, dokud se na tlakoměru nezobrazí hodnota tlaku 5,5 bar.

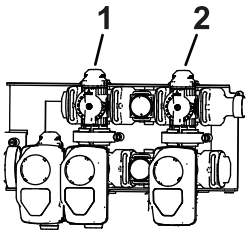

g509335

Obrázek 23

1. Obtokový ventil okruhu míchání
2. Obtok hlavní sekce

12. Přepněte spínač čerpadla do VYPNUTÉ polohy, přesuňte páčku škrticí klapky do polohy pro VOLNOBĚŽNÉ OTÁČKY a spínač zapalování přepněte do VYPNUTÉ polohy.

Nastavení hlavního obtokového ventilu sekcí

Důležité: **Kdykoli je to možné, v nádrži postřikovače nepoužívejte regenerovanou vodu (šedou vodu).**

Poznámka: Nastavením hlavního obtokového ventilu sekcí se sníží nebo zvýší průtok přiváděný do míchacích trysek v nádrži, když je hlavní spínač sekcí nastaven do VYPNUTÉ polohy.

1. Naplňte nádrž postřikovače do poloviny čistou vodou.
2. Umístěte stroj na rovnou otevřenou plochu.
3. Zatáhněte parkovací brzdu.
4. Přesuňte volič rozsahu do NEUTRÁLNÍ polohy.
5. Přepněte spínač čerpadla do ZAPNUTÉ polohy.
6. Přepněte spínač míchání do ZAPNUTÉ polohy.
7. Nastavte hlavní spínač sekcí do VYPNUTÉ polohy.
8. Zapněte zámek škrticí klapky, otočte otočný ovladač otáček motoru do maximální polohy (symbol zajíce).
9. Nastavte rukojeť obtoku hlavní sekce tak, abyste mohli regulovat míchání v nádrži.

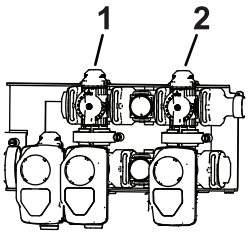

g509335

Obrázek 24

1. Obtokový ventil okruhu míchání
2. Obtok hlavní sekce

10. Snižte otáčky motoru na volnoběh.
11. Nastavte spínač míchání a spínač čerpadla do VYPNUTÉ polohy.
12. Vypněte stroj.

Umístění čerpadla postřiku

Čerpadlo postřiku se nachází pod sedadlem.

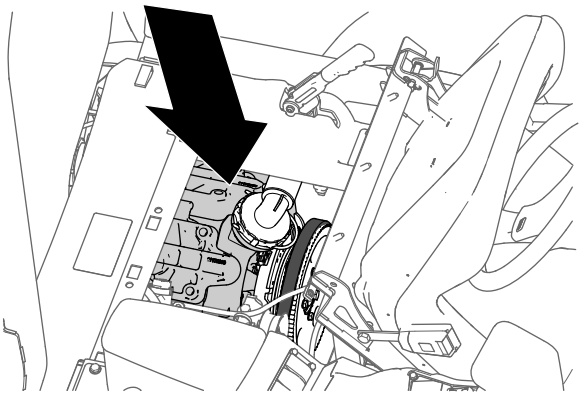

g216323

Obrázek 25

Během provozu

Bezpečnost za provozu

Obecné bezpečnostní informace

- Majitel nebo obsluha odpovídá za nehody, jež mohou vést ke zranění osob nebo poškození majetku, a má jim předcházet.
- Používejte vhodné oblečení a pomůcky, včetně ochranných brýlí, dlouhých kalhot, pevné protiskluzové obuvi a chráničů sluchu. Svažte si dlouhé vlasy a nenoste volné oděvy či volně se pohybující šperky.
- Používejte vhodné osobní ochranné prostředky podle pokynů v části „Bezpečnost při manipulaci s chemikáliemi“.
- Při práci se strojem buďte maximálně opatrní. Neprovádějte žádné činnosti, jež by odváděly vaši pozornost, neboť byste mohli způsobit zranění nebo poškození majetku.
- Stroj neobsluhujte, jste-li nemocní, unaveni nebo pod vlivem alkoholu nebo drog.
- Nepřevážejte na stroji žádné osoby.
- Se strojem pracujte jen za dobré viditelnosti. Vyhýbejte se jámám nebo skrytým nebezpečím.
- Před nastartováním motoru se ujistěte, že jste v pozici pro obsluhu, je zařazena NEUTRÁLNÍ poloha převodovky (manuální) nebo PARKOVACÍ poloha převodovky (automatická) a je zatažená parkovací brzda.
- Nikdy nevstávejte ze sedadla, je-li stroj v pohybu. Kdykoli je to možné, mějte obě ruce na volantu a ruce a nohy vždy v prostoru pro řidiče.
- Buďte opatrní, pokud se blížíte k nepřehledným zatáčkám, křovinám, stromům nebo jiným objektům, jež vám mohou bránit ve výhledu.
- Před couváním se podívejte dozadu a ujistěte se, že za vozidlem nikdo nestojí. Couvejte pomalu.
- Nikdy stroj nepoužívejte k postřikování, jsou-li nablízku jiné osoby, zejména děti, nebo zvířata.
- Se strojem nejezděte blízko srázů, příkopů či náspů. V případě přejetí kola přes okraj nebo propadnutí okraje se stroj může náhle převrhnout.
- Při provozu v obtížném terénu, na nerovném povrchu a blízko obrubníků, jam a jiných neočekávaných terénních změn snižte rychlost jízdy. Náklad se může posunout a způsobit nestabilitu vozidla.
- Náhlé terénní změny mohou vyvolat prudké pohyby volantu a případně způsobit zranění rukou nebo paží. Volant držte volně po jeho obvodu a mimo paprsky volantu.
- Pokud zasáhnete jakýkoli předmět nebo jestliže stroj nadměrně vibruje, zastavte jej, vypněte motor, vyjměte klíč, zatáhněte parkovací brzdu a zkontrolujte, zda nedošlo k poškození. Před obnovením provozu proveďte všechny nezbytné opravy.
- Při zatáčení a jízdě přes silnice nebo chodníky stroj zpomalte a počínejte si opatrně. Vždy dávejte přednost jiným vozidlům.
- Buďte obzvláště opatrní při řízení vozidla na mokrém povrchu, za nepříznivých povětrnostních podmínek, při vysoké rychlosti nebo s plným nákladem. Doba a vzdálenost zastavení se za těchto podmínek prodlužují.
- Při chodu motoru nebo krátce po jeho vypnutí se nedotýkejte motoru ani tlumiče. Tyto součásti jsou natolik horké, že mohou způsobit popáleniny.
- Před opuštěním pozice obsluhy proveďte následující:
  - Zaparkujte stroj na rovném povrchu.
  - Přeřaďte převodovku do NEUTRÁLNÍ polohy (manuální převodovka) nebo PARKOVACÍ polohy (automatická převodovka).
  - Vypněte čerpadlo postřiku.
  - Zatáhněte parkovací brzdu.
  - Vypněte motor a vyjměte klíč (dle výbavy).
  - Počkejte, dokud se nezastaví veškerý pohyb.
- Nikdy nespouštějte motor v prostoru, kde se mohou hromadit výfukové plyny.
- Nepracujte se strojem, pokud hrozí nebezpečí zásahu bleskem.
- Používejte pouze příslušenství a přídavná zařízení schválená společností Toro.

Bezpečnost při použití systému ochrany obsluhy v případě převrácení (ROPS)

Poznámka: Na každý stroj, o kterém pojednává tato *provozní příručka*, montuje společnost Toro kabinu typu ROPS.

- Konstrukci ROPS neodstraňujte ze stroje.
- Připoutejte se bezpečnostním pásem a zkontrolujte, zda jste schopni se v případě nouze rychle odpoutat. Vždy používejte bezpečnostní pás.
- Věnujte velkou pozornost překážkám nad hlavou a vyhýbejte se kontaktu s nimi.
- Udržujte konstrukci ROPS v bezpečném provozním stavu a pravidelně pečlivě kontrolujte, zda není poškozená a zda jsou všechny montážní prvky utaženy.

- Čištění a údržbu bezpečnostních pásů provádějte podle potřeby.
- Všechny poškozené součásti konstrukce ROPS vyměňte. Nesnažte se ji opravovat nebo upravovat.

Bezpečnost při práci ve svahu

Svahy jsou významným faktorem při nehodách způsobených ztrátou kontroly nebo převrácením. Takové nehody mohou vést k vážnému poranění nebo smrti. Při práci na svahu odpovídáte za bezpečnost vy. Pracujete-li se strojem na jakémkoli svahu, musíte dbát zvýšené pozornosti.

- Prostudujte si pokyny pro práci se strojem na svahu uvedené níže a vyhodnoťte, zda může být stroj v daný den a na daném pracovišti za těchto podmínek provozován. Změny v terénu mohou vést ke změně provozního sklonu stroje.
- Prozkoumejte místo a určete, zda je svah pro provoz stroje bezpečný. Při provádění průzkumu se vždy řiďte zdravým rozumem a dobrým úsudkem.
- Na svahu stroj nerozjíždějte, nezastavujte ani jej neotáčejte. Po svazích jezděte ve směru nahoru nebo dolů. Neměňte náhle rychlost ani směr. Pokud je zatáčení se strojem nevyhnutelné, úkon provádějte pokud možno pomalu a postupně po svahu dolů. Při jízdě se strojem vzad si počínejte opatrně.
- Nepracujte se strojem, pokud si nejste jisti tahovou sílou, řízením nebo stabilitou.
- Odstraňte nebo vyznačte překážky, jako jsou příkopy, výmoly, vyjeté koleje, hrboly, kameny nebo jiné skryté předměty. Vysoká tráva může překážky skrýt. Stroj se může na nerovném terénu převrhnout.
- Uvědomte si, že při práci se strojem na mokrém povrchu, ve svazích nebo při jízdě dolů může dojít ke ztrátě tahové síly stroje. V případě ztráty tahové síly kol hrozí sklouznutí a ztráta brzdného účinku nebo kontroly řízení.
- Při práci se strojem v blízkosti svahů, příkopů, náspů, vodních ploch nebo jiných nebezpečných míst si počínejte velmi opatrně. Pokud kolo přejede přes okraj nebo se okraj propadne, stroj se může náhle převrhnout. Mezi strojem a jakýmkoliv nebezpečným místem udržujte bezpečnou vzdálenost.
- Používáte-li stroj s přídavnými zařízeními, počínejte si velice opatrně – mohou ovlivnit stabilitu stroje.
- Jestliže při jízdě do svahu přestane pracovat motor nebo stroj začne ztrácet tahovou sílu, pozvolna zabrzděte a pomalu couvejte po svahu přímo dolů.
- Při sjíždění ze svahu mějte vždy zařazený převodový stupeň (pokud je to možné).
- Neparkujte stroj ve svahu.
- Hmotnost materiálu v nádrži může ovlivnit manipulaci se strojem. Aby nedošlo ke ztrátě kontroly a následnému úrazu, dodržujte níže uvedené pokyny:
  - Při jízdě s těžkým nákladem snižte rychlost a dodržujte dostatečný odstup odpovídající brzdné dráze. Nebrzděte náhle. Na svahu buďte obzvláště opatrní.
  - Pamatujte, že kapalný náklad se pohybuje, a to nejčastěji při zatáčení, jízdě nahoru nebo dolů po svazích, náhlé změně rychlosti nebo jízdě po nerovném povrchu. Pohyb nákladu může zapříčinit převrácení stroje.

Spona pro vysílačku

Sponu pro vysílačku používejte k uložení vysílačky během jízdy (Obrázek 26).

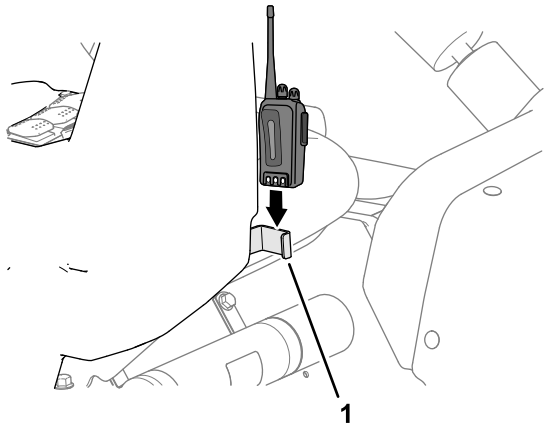

g317230

Obrázek 26

1. Spona pro vysílačku

Provoz stroje

Startování motoru

1. Sedněte si na sedadlo obsluhy, zasuňte klíč do spínače zapalování a otočte jím ve směru hodinových ručiček do PROVOZNÍ polohy.
2. Sešlápněte spojku a přepněte volič rozsahu do NEUTRÁLNÍ polohy.
3. Dbejte na to, aby byl VYPNUT spínač čerpadla.
4. Otočením klíče do polohy STARTOVÁNÍ spusťte motor, poté klíč uvolněte.

   Důležité: **Nedržte klíč v poloze STARTOVÁNÍ déle než 10 sekund. Pokud po 10 sekundách**

motor nenastartuje, počkejte 1 minutu a pak se o start pokuste znovu. Nestartujte motor roztlačením nebo tažením postřikovače.

Jízda se strojem

1. Parkovací brzdu uvolněte.
2. Sešlápněte spojkový pedál na doraz.
3. Přesuňte řadicí páku na první rychlostní stupeň.
4. Plynule uvolňujte spojkový pedál a současně sešlapujte plynový pedál.
5. Jakmile stroj dosáhne dostatečné rychlosti, uvolněte plynový pedál, zcela sešlápněte spojkový pedál, zařaďte další rychlostní stupeň, uvolňujte spojkový pedál a současně sešlapujte plynový pedál. Postup opakujte, až dosáhnete požadované rychlosti.

   Důležité: **Před přeřazením z rychlostního stupně vpřed na zpátečku nebo ze zpátečky na rychlostní stupeň vpřed stroj vždy zastavte.**

   Poznámka: Nenechávejte motor dlouho běžet na volnoběžné otáčky.

   K určení pojezdové rychlosti prázdného stroje při otáčkách motoru 3 700 ot/min použijte následující tabulku.

Rychlostní stupeň	Převodový poměr	Rychlost (km/h)	Rychlost (mph)
1	66,4 : 1	6,1	3,8
2	38,1 : 1	10,7	6,6
3	19,6 : 1	20,9	13,0
R (zpětný chod)	80,7 : 1	5,1	3,2

   Poznámka: Ponecháte-li spínač zapalování v ZAPNUTÉ poloze delší dobu bez spuštěného motoru, vybije se akumulátor.

   Důležité: **Nestartujte stroj tlačením nebo tažením. Mohlo by dojít k poškození hnacího ústrojí.**

Vypnutí motoru

1. Postřikovač zastavte sešlápnutím spojky a brzdového pedálu.
2. Zatáhněte parkovací brzdu tak, že zvednete páku parkovací brzdy nahoru a přesunete ji dozadu.
3. Přesuňte volič rozsahu do NEUTRÁLNÍ polohy.
4. Otočte klíč zapalování do polohy STOP.
5. Vytáhněte klíček ze spínače zapalování, aby nedošlo k náhodnému nastartování.

Obsluha postřikovače

Před použitím postřikovače Multi Pro nejprve naplňte nádrž postřikovače, poté roztokem postříkejte pracovní plochu a nakonec vyčistěte nádrž. Všechny tyto 3 úkony provádějte postupně, abyste předešli poškození postřikovače. Nemíchejte například a nepřidávejte chemické látky do nádrže postřikovače v noci, chcete-li postřikovat až ráno. Došlo by k oddělení chemických látek a případnému poškození součástí postřikovacího systému.

⚠ VÝSTRAHA

Chemické látky jsou nebezpečné a mohou způsobit zranění.

- **Před manipulací s chemickými látkami si přečtěte pokyny uvedené na štítcích a respektujte všechna doporučení výrobce a bezpečnostní opatření.**
- **Chemické látky udržujte v bezpečné vzdálenosti od pokožky. Pokud došlo k potřísnění, zasaženou plochu důkladně opláchněte mýdlem a čistou vodou.**
- **Noste ochranné brýle a další ochranné prostředky doporučené výrobci chemických látek.**

Postřikovač Multi Pro byl speciálně navržen tak, aby měl vysokou odolnost a aby byla zajištěna jeho dlouhodobá životnost. Pro splnění tohoto cíle byly ze specifických důvodů použity pro různé části postřikovače různé materiály. Bohužel neexistuje žádný materiál, který by dokonale vyhovoval všem předvídatelným aplikacím.

Některé chemické látky jsou agresivnější než jiné a každá chemikálie reaguje s různými materiály jinak. Látky s určitou konzistencí (např. smáčivé prášky nebo dřevěné uhlí) jsou abrazivnější a způsobují větší než obvyklé opotřebení. Je-li chemická látka dostupná ve sloučenině, která zvyšuje životnost postřikovače, použijte tuto alternativní sloučeninu.

Jako vždy nezapomeňte po každém použití postřikovač důkladně vyčistit. Tím nejlépe zajistíte jeho dlouhodobý bezporuchový provoz.

Postřikování

Důležité: **Aby roztok byl vždy dobře promíchaný, používejte funkci míchání, kdykoliv je v nádrži roztok. Ke správnému průběhu míchání musí být zapnuté čerpadlo a motor musí pracovat na volnoběh. Pokud stroj zastavíte a potřebujete provádět míchání, zatáhněte parkovací brzdu, zapněte čerpadlo a aktivujte funkci zámku škrticí klapky.**

1. Sklopte sekce do příslušné polohy.
2. Přepněte spínač čerpadla postřiku do ZAPNUTÉ polohy.
3. Nastavte hlavní spínač sekcí do VYPNUTÉ polohy a přepněte 3 spínače sekcí do ZAPNUTÉ polohy.
4. Přejeďte na místo postřikování.
5. Nastavte hlavní spínač sekcí do ZAPNUTÉ polohy a začněte postřikovat.

   Poznámka: Systém InfoCenter zobrazuje sekce se zapnutým postřikem.

   Poznámka: Jakmile je nádrž téměř prázdná, může v ní při míchání vzniknout pěna. Abyste tomu zabránili, vypněte ventil okruhu míchání. Do nádrže můžete případně přidat odpěňovací prostředek.
6. Pomocí spínače intenzity nastavte cílovou hodnotu.
7. Po skončení stříkání nastavte hlavní spínač sekcí do VYPNUTÉ polohy, čímž vypnete všechny sekce. Poté nastavte spínač čerpadla do VYPNUTÉ polohy.

Nastavení polohy stříkacích sekcí

Spínače zdvihu sekcí ramen na ovládacím panelu postřikovače umožňují pohybovat vnějšími stříkacími sekcemi mezi přepravní polohou a polohou pro stříkání, aniž byste museli opustit sedadlo řidiče. Před změnou polohy stříkací sekce stroj pokud možno zastavte.

Spuštění vnějších stříkacích sekcí do polohy pro stříkání

1. Zaparkujte stroj na rovném povrchu.
2. Vnější sekce spusťte dolů pomocí spínačů zdvihu sekcí ramen.

   Poznámka: Počkejte, až se vnější stříkací sekce úplně rozvinou do polohy pro postřikování.

Zvednutí vnějších stříkacích sekcí do přepravní polohy

1. Zaparkujte stroj na rovném povrchu.
2. Pomocí spínačů zdvihu sekcí ramen zvedněte vnější stříkací sekce tak, aby se zcela přemístily do přepravních podpěr sekcí ramen a zaujaly přepravní polohu „X“ a aby se zcela zasunuly zvedací válce.

Důležité: **Jakmile se vnější stříkací sekce dostanou do požadované polohy, spínač(e) zdvihu sekcí ramen uvolněte. Pohyb pohonů proti mechanickým dorazům může poškodit zvedací válce a/nebo jiné hydraulické součásti.**

Důležité: **Dbejte na to, aby se stříkací sekce v přepravní poloze nedotýkaly žádných nízko umístěných předmětů. Jinak hrozí poškození stříkacích sekcí.**

Důležité: **Stříkací sekce mohou být poškozeny, jsou-li přepravovány za použití přepravních podpěr ramen v jiné poloze než v poloze „X“.**

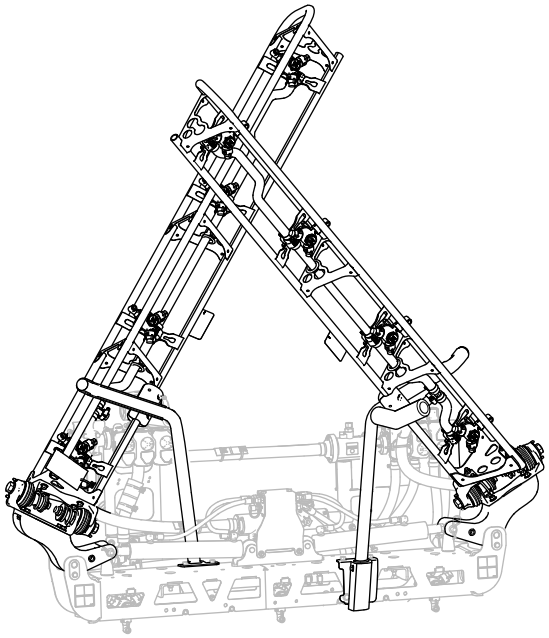

g467635

Obrázek 27

Přepravní poloha „X“

Důležité: **Aby nedošlo k poškození zvedacího válce, musí být pohony před přepravou stroje zcela zasunuty.**

Rady pro postřikování

- Postříkané plochy se nesmějí překrývat.
- Dávejte pozor na ucpané trysky. Všechny opotřebené nebo poškozené trysky vyměňte.
- Před zastavením postřikovače uzavřete průtok postřikovací kapaliny pomocí hlavního spínače sekcí. Po zastavení pomocí ovladače škrticí klapky motoru udržujte jeho vysoké otáčky, aby mohlo probíhat míchání.
- Lepšího výsledku docílíte, pokud se bude postřikovač při zapnutí stříkacích sekcí pohybovat.

Zprůchodnění trysky

Pokud se tryska během stříkání ucpe, vyčistěte ji následujícím způsobem:

1. Zastavte postřikovač na rovném povrchu, vypněte motor a zatáhněte parkovací brzdu.
2. Nastavte hlavní spínač sekcí do VYPNUTÉ polohy a spínač čerpadla postřiku do VYPNUTÉ polohy.
3. Demontujte ucpanou trysku a vyčistěte ji pomocí rozprašovací láhve s vodou a zubního kartáčku.
4. Trysku namontujte.

Po provozu

Bezpečnost po ukončení provozu

Obecné bezpečnostní informace

- Před opuštěním pozice obsluhy proveďte následující:
  - Zaparkujte stroj na rovném povrchu.
  - Přeřaďte převodovku do NEUTRÁLNÍ polohy (manuální převodovka) nebo PARKOVACÍ polohy (automatická převodovka).
  - Vypněte čerpadlo postřiku.
  - Zatáhněte parkovací brzdu.
  - Vypněte motor a vyjměte klíč (dle výbavy).
  - Počkejte, dokud se nezastaví veškerý pohyb.
  - Před seřizováním, údržbou, čištěním nebo skladováním nechejte stroj vychladnout.
- Po ukončení denní práce se strojem omyjte všechny zbytky chemikálií z vnější strany stroje. Poté neutralizujte systém a třikrát jej propláchněte podle doporučení výrobce (výrobců) chemikálií a nechejte provést 3 pracovní cykly všech ventilů; viz část „Bezpečnost při manipulaci s chemikáliemi“.
- Před uskladněním stroje v jakýchkoli uzavřených prostorech nechejte vždy vychladnout motor.
- Nikdy neskladujte stroj nebo nádobu s palivem v blízkosti otevřeného ohně, zdroje jisker nebo tepla, například ohřívače vody nebo jiného zařízení.
- Udržujte všechny díly stroje v dobrém provozním stavu a dbejte na to, aby byly utaženy všechny upevňovací prvky.
- Veškeré opotřebené, poškozené nebo chybějící štítky nahraďte novými.

Čištění postřikovače

Důležité: **Stroj nikdy nemyjte brakickou nebo recyklovanou vodou.**

Vyčištění systému postřikovače

Vypouštění nádrže

1. Zastavte postřikovač, zatáhněte parkovací brzdu, vypněte motor a vyjměte klíč.
2. Vyhledejte vypouštěcí ventil nádrže, který se nachází na levé straně stroje před palivovou nádrží (Obrázek 28).

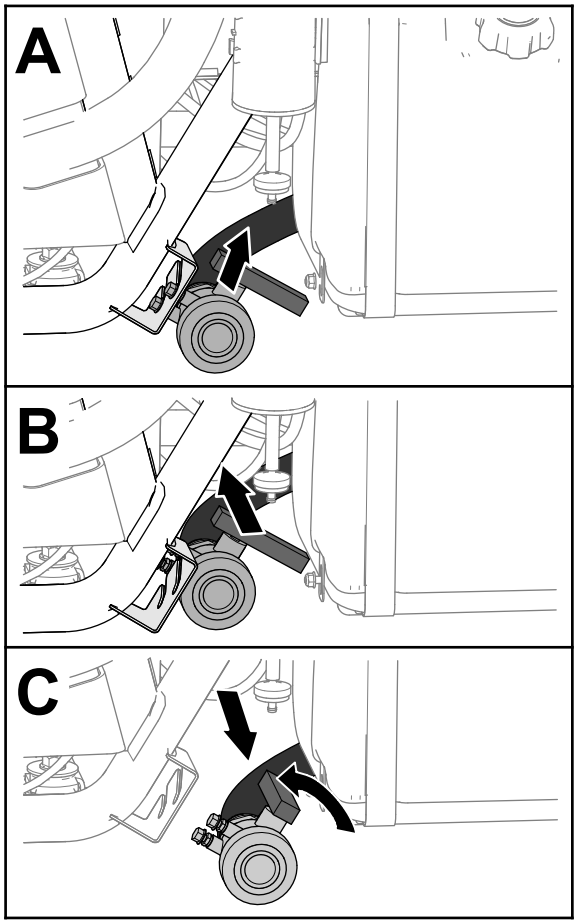

g237187

Obrázek 28

3. Zvedněte ventil a posuňte jej dovnitř tak, aby se upevňovací čepy ventilu uvolnily z drážek v držáku vypouštěcího ventilu, a posuňte ventil dozadu (Obrázek 28).
4. Vyrovnejte konec ventilu s vypouštěcí nádobou a otočte rukojetí ventilu proti směru hodinových ručiček do otevřené polohy (Obrázek 28).
5. Po úplném vyprázdnění nádrže otočte rukojeť vypouštěcího ventilu do uzavřené polohy a namontujte ventil na držák vypouštěcího ventilu (Obrázek 28).

   Důležité: **Chemikálie z nádrže postřikovače zlikvidujte v souladu s místními předpisy a pokyny výrobce materiálu.**

Čištění vnitřních součástí postřikovače

Důležité: **K čištění postřikovače používejte pouze čistou vodu.**

Důležité: **Po každém použití musíte postřikovač vypustit a vypláchnout, včetně veškerého namontovaného příslušenství postřikovacího systému. Pokud postřikovač nepropláchnete a nevyčistíte, může dojít k zaschnutí chemikálií, jež mohou ucpat potrubí, filtry, ventily, tělesa trysek, čerpadla a další součásti.**

Pro vyplachování tohoto stroje použijte k tomu schválenou soupravu Clean Rinse Kit. Další informace získáte od autorizovaného prodejce Toro.

Poznámka: Následující doporučení a pokyny předpokládají, že souprava pro vyplachování Toro Clean Rinse Kit není namontována.

Po **každém** postřiku vyčistěte postřikovací systém a veškeré namontované příslušenství. Chcete-li postřikovací systém zcela vyčistit, musíte jej třikrát propláchnout.

1. Naplňte nádrž alespoň 190 l čisté vody a zavřete kryt.
2. Při prvním a druhém proplachování systému můžete podle potřeby do vody přidat čisticí/neutralizační prostředek.

   Poznámka: Při závěrečném proplachování používejte jen čistou vodu.
3. Sklopte vnější stříkací sekce do polohy pro stříkání.
4. Nastartujte motor, přepněte spínač čerpadla postřiku do ZAPNUTÉ polohy a plynovým pedálem zvyšte otáčky motoru.
5. Přepněte spínač míchání do ZAPNUTÉ polohy.
6. Pomocí spínače intenzity postřiku zvyšte tlak na vysoké nastavení.
7. Jednotlivé spínače sekcí a hlavní spínač sekcí přepněte do ZAPNUTÉ polohy.
8. Zkontrolujte, zda trysky rozstřikují správně.
9. Nechejte veškerou vodu v nádrži vystříkat přes trysky.
10. Přepněte hlavní spínač sekcí do VYPNUTÉ polohy, spínač míchání a spínač čerpadla postřiku do VYPNUTÉ polohy a vypněte motor.
11. Kroky 1 až 10 opakujte minimálně dvakrát, abyste postřikovací systém dokonale vyčistili.

    Důležité: **Vždy je třeba provést 3 proplachovací cykly, aby se zajistilo, že postřikovací systém a příslušenství pro postřik jsou zcela čisté, a zabránilo se tak poškození systému.**

Čištění vnějších součástí postřikovače

1. Vyčistěte sací a tlakový filtr, viz Čištění sacího filtru (strana 38) a Čištění tlakového filtru (strana 38).

   Důležité: **Jestliže používáte chemikálie ve formě smáčivého prášku, čistěte sítko po každém vyprázdnění nádrže.**

2. Pomocí zahradní hadice opláchněte vnějšek postřikovače čistou vodou.
3. Demontujte trysky a ručně je vyčistěte.

   Poznámka: Poškozené nebo opotřebené trysky vyměňte.

   Poznámka: Pokud je váš stroj vybaven volitelnými filtry trysek, před montáží trysek filtry vyčistěte; viz Čištění volitelných filtrů trysek (strana 39).

Čištění sacího filtru

Servisní interval: Po každém použití—Vyčistěte sací filtr. Vyčistěte sací filtr (při použití smáčivých prášků častěji).

1. Zaparkujte stroj na rovném povrchu, zatáhněte parkovací brzdu, vypněte čerpadlo a motor a vyjměte klíč.
2. V horní části nádrže postřikovače odstraňte příchytku, která upevňuje hadicové šroubení připojené k velké hadici z tělesa filtru (Obrázek 29).

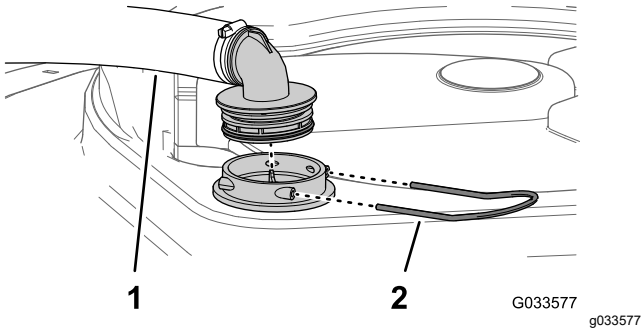

Obrázek 29

1. Sací hadice
2. Příchytka

3. Odstraňte hadici a hadicové šroubení z tělesa filtru (Obrázek 29).
4. Vytáhněte sací sítko z tělesa filtru v nádrži (Obrázek 30).

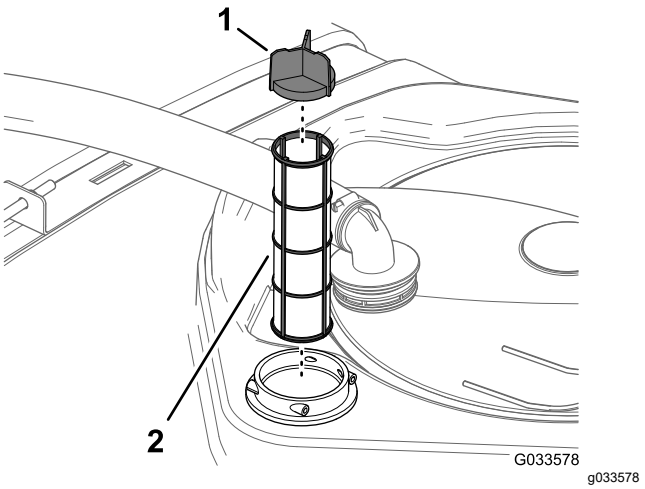

Obrázek 30

1. Lamela sítka
2. Sací sítko

5. Vyčistěte sací filtr čistou vodou.

   Důležité: **Je-li filtr poškozený nebo jej nelze vyčistit, vyměňte jej.**
6. Vložte sací filtr do tělesa filtru tak, aby byl zcela usazen.
7. Vyrovnejte hadici a hadicové šroubení s tělesem filtru v horní části nádrže a zajistěte šroubení a těleso pomocí příchytky, kterou jste demontovali v kroku 2.

Čištění tlakového filtru

Servisní interval: Po každém použití—Vyčistěte tlakový filtr. Vyčistěte tlakový filtr (při použití smáčivých prášků častěji).

1. Zaparkujte stroj na rovném povrchu, zatáhněte parkovací brzdu, vypněte čerpadlo postřikovače a motor a vyjměte klíč.
2. Vyrovnejte pod tlakový filtr sběrnou nádobu (Obrázek 31).

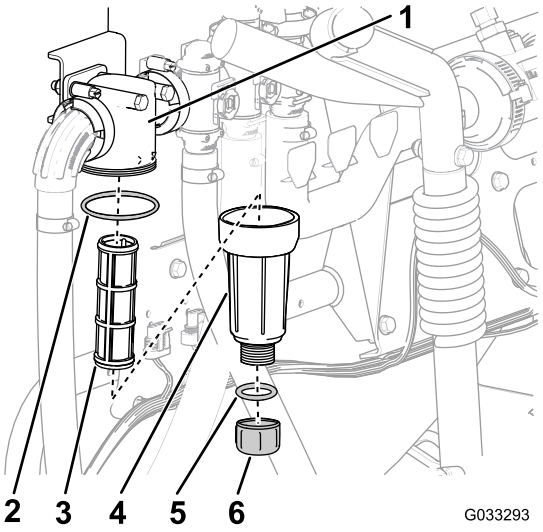

Obrázek 31

1. Hlava filtru
2. Těsnění (miska)
3. Filtrační vložka
4. Těsnění (vypouštěcí zátka)
5. Vypouštěcí zátka
6. Miska

3. Otočte vypouštěcí zátku proti směru hodinových ručiček a vyjměte ji z misky tlakového filtru (Obrázek 31).

   Poznámka: Nechejte z misky vytéct všechnu kapalinu.

4. Otáčejte miskou proti směru hodinových ručiček a demontujte hlavu filtru (Obrázek 31).
5. Vyjměte vložku tlakového filtru (Obrázek 31).
6. Vyčistěte vložku tlakového filtru čistou vodou.

   Důležité: **Je-li filtr poškozený nebo jej nelze vyčistit, vyměňte jej.**

7. Zkontrolujte, zda nejsou těsnění vypouštěcí zátky (umístěné uvnitř misky) a těsnění misky (umístěné uvnitř hlavy filtru) poškozená a opotřebovaná (Obrázek 31).

   Důležité: **Vyměňte poškozená nebo opotřebovaná těsnění zátky a misky, případně vyměňte obě dvě těsnění.**

8. Našroubujte vložku tlakového filtru na hlavu filtru (Obrázek 31).

   Poznámka: Zkontrolujte, zda je filtrační vložka pevně usazena v hlavě filtru.

9. Nasaďte misku na hlavu filtru a rukou ji utáhněte (Obrázek 31).
10. Nasaďte vypouštěcí zátku na šroubení na dně misky a rukou ji utáhněte (Obrázek 31).

Čištění volitelných filtrů trysek

1. Zaparkujte stroj na rovném povrchu, zatáhněte parkovací brzdu, vypněte čerpadlo postřikovače a motor a vyjměte klíč.
2. Vyjměte trysku ze stříkací hlavy (Obrázek 32).

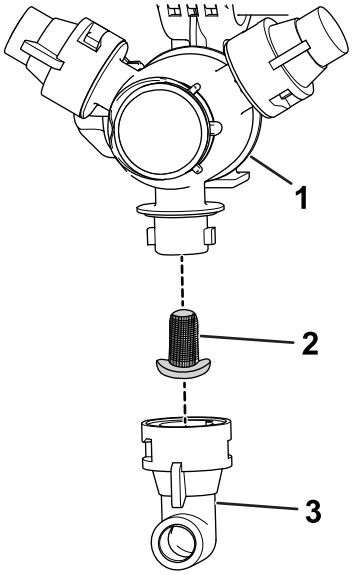

Obrázek 32

1. Stříkací hlava
2. Filtr trysky
3. Tryska

3. Demontujte filtr trysky (Obrázek 32).
4. Vyčistěte filtr trysky čistou vodou.

   Důležité: **Je-li filtr poškozený nebo jej nelze vyčistit, vyměňte jej.**

5. Namontujte filtr trysky (Obrázek 32).

   Poznámka: Přesvědčte se, zda je filtr zcela usazen.

6. Namontujte trysku na stříkací hlavu (Obrázek 32).
7. Opakujte kroky 2 až 6 u dalších stříkacích trysek.

Čištění tělesa trysky a membrány zpětného ventilu

Servisní interval: Každý rok—Vyčistěte těleso trysky a membránu zpětného ventilu. Pokud zjistíte, že z trysky (trysek) po vypnutí spínače (spínačů) sekcí kape, vyčistěte těleso trysky a membránu zpětného ventilu.

1. Otočte uzávěr membrány proti směru hodinových ručiček a sejměte uzávěr z tělesa trysky (Obrázek 33).

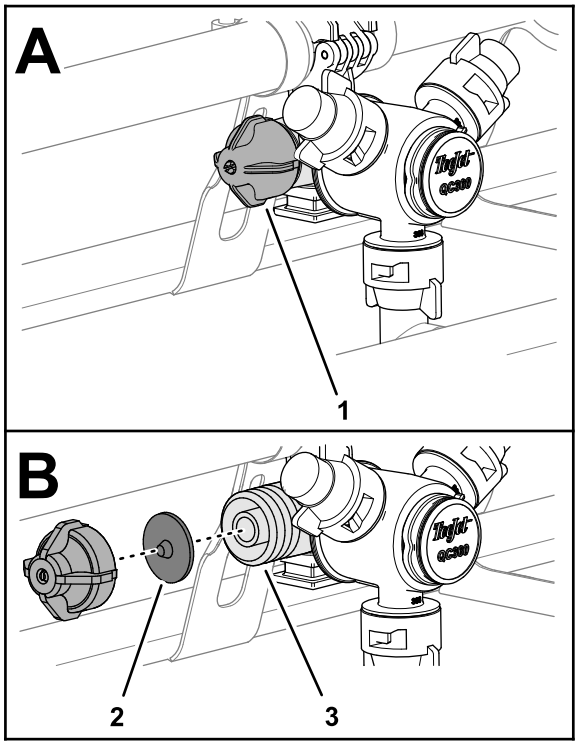

g239582

Obrázek 33

1. Uzávěr membrány
2. Membrána zpětného ventilu
3. Těleso trysky

2. Vyjměte membránu zpětného ventilu z uzávěru nebo tělesa trysky (Obrázek 33).
3. Vyčistěte uzávěr, membránu a těleso trysky čistou vodou (Obrázek 33).
4. Membránu nasaďte do uzávěru tak, aby její hrot směřoval k uzávěru (Obrázek 33).

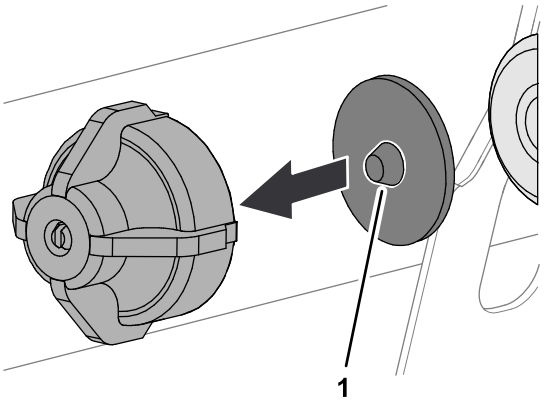

g239583

Obrázek 34

1. Hrot (membrána)

5. Nasaďte uzávěr a membránu na těleso trysky a utáhněte je rukou (Obrázek 33).
6. Opakujte kroky 1 až 5 u dalších stříkacích trysek.

Kondicionování postřikovacího systému

Servisní interval: Po každém použití—Na konci každého denního použití postřikovací systém kondicionujte.

Specifikace kondicionéru

Specifikace kondicionéru: propylenglykolová „netoxická nemrznoucí směs RV“ s inhibitorem koroze

Důležité: **Používejte pouze propylenglykol s inhibitorem koroze.**

Nepoužívejte recyklovaný propylenglykol. Nepoužívejte nemrznoucí směs na bázi etylenglykolu.

Nepoužívejte propylenglykol s přídavkem rozpustných alkoholů (metanol, etanol nebo isopropanol) nebo solanky.

Příprava kondicionéru

1. Zaparkujte vozidlo na rovném povrchu, zatáhněte parkovací brzdu, vypněte motor a vyjměte klíč.
2. Doplňte kondicionér do nádrže následovně:
   - V případě propylenglykolové nemrznoucí směsi RV připravené k použití (předem namíchané) – do nádrže přidejte 10 galonů (38 litrů) propylenglykolové nemrznoucí směsi RV.
   - V případě koncentrované nemrznoucí směsi RV s propylenglykolem postupujte následovně:
     A. Do nádrže postřikovače přidejte 10 galonů (38 litrů) kombinace

nemrznoucí směsi propylenglykolu a vody. Připravte nemrznoucí směs podle pokynů výrobce na koncentraci určenou pro minimálně -45 °C.

Důležité: **K čištění postřikovače používejte pouze čistou vodu.**

B. Spusťte motor a přepněte spínač čerpadla postřiku do ZAPNUTÉ polohy.

C. Sešlápnutím plynového pedálu zvyšte otáčky motoru.

D. Přepněte spínač míchání do ZAPNUTÉ polohy.

Nechejte roztok kondicionéru a vody cirkulovat po dobu 3 minut nebo déle.

Stříkání kondicionéru

Doporučená pomůcka: průhledná záchytná nádoba.

1. Umístěte stroj na místo s odtokovou plochou a zatáhněte parkovací brzdu.
2. Spusťte vnější sekce ramen dolů.
3. Přepněte spínač levé, středové a pravé sekce a hlavní spínač sekcí do ZAPNUTÉ polohy.
4. Nechejte stříkací systém stříkat, dokud kondicionér z trysek nevyteče.

   Poznámka: Většina nemrznoucích směsí RV s propylenglykolem je zbarvena do růžova. Pomocí záchytné nádoby odeberte vzorek výtoku z postřikovače na několika tryskách.
5. Vypněte hlavní spínač sekcí, 3 spínače sekcí, spínač míchání, spínač postřikovacího čerpadla a motor.

Přeprava postřikovače

K přepravě stroje na delší vzdálenosti používejte přívěs nebo nákladní automobil.

- Při nakládání stroje na přívěs nebo nákladní vozidlo používejte nájezdové plošiny stejně široké jako stroj.
- Připoutejte vnější postřikové sekce k přepravním podpěrám sekcí ramen.
- Pevně připoutejte stroj k přepravnímu vozidlu; uvazovací oka stroje viz Obrázek 35.

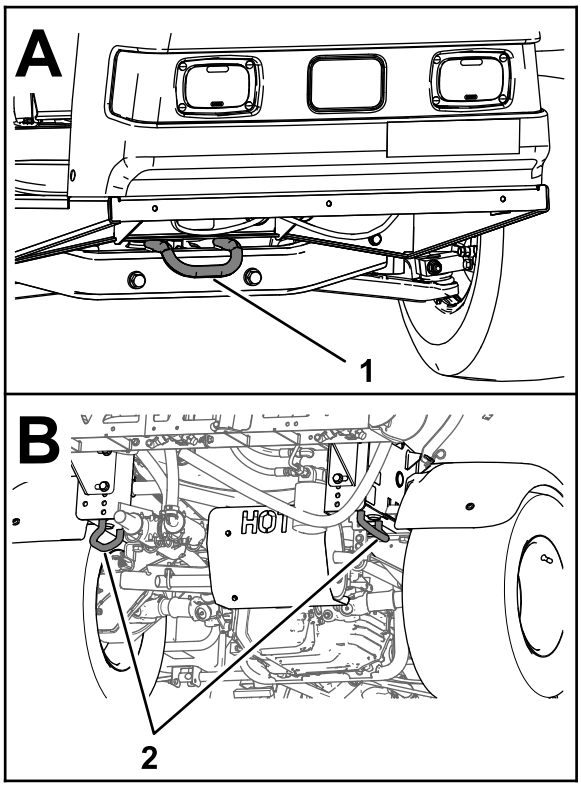

g216272

Obrázek 35

1. Přední uvazovací oka
2. Zadní uvazovací oka

Tažení postřikovače

V případě nouze lze postřikovač vléct na krátkou vzdálenost. Tento postup nepoužívejte jako standardní.

⚠ DŮLEŽITÉ UPOZORNĚNÍ

Tažení nadměrnou rychlostí může způsobit ztrátu ovladatelnosti a následné zranění.

Při tažení postřikovače nikdy nepřekračujte rychlost 8 km/h.

Tažení postřikovače je práce pro dvě osoby. Pokud potřebujete stroj přepravit na větší vzdálenost, naložte jej na nákladní automobil nebo přívěs, viz Přeprava postřikovače (strana 41).

1. K rámu připevněte tažné lano.
2. Uveďte volič rozsahu do NEUTRÁLNÍ polohy a uvolněte parkovací brzdu.
3. Při tažení postřikovače nepřekračujte rychlost 8 km/h.

Údržba

Poznámka: Bezplatnou kopii schématu si můžete stáhnout na stránkách www.Toro.com, kde vyhledáte svůj stroj v odkazech na příručky na domovské stránce.

Další informace o systému postřikovače naleznete ve schématu systému postřikovače v části Schémata (strana 69).

Poznámka: Levá a pravá strana stroje se určuje z pohledu obsluhy v běžné pracovní pozici.

Bezpečnost při provádění úkonů údržby

- Před opuštěním pozice obsluhy proveďte následující opatření:
  - Zaparkujte stroj na rovném povrchu.
  - Přeřaďte převodovku do NEUTRÁLNÍ polohy (manuální převodovka) nebo PARKOVACÍ polohy (automatická převodovka).
  - Zatáhněte parkovací brzdu.
  - Vypněte motor a vyjměte klíč (dle výbavy).
  - Počkejte, dokud se nezastaví všechny pohybující se části.
- Před prováděním údržby nechejte vychladnout všechny součásti stroje.
- Údržbu, opravy, seřizování a kontrolu vozidla smí provádět pouze kvalifikovaní a oprávnění pracovníci.
- Před prováděním jakékoli údržby postřikovač důkladně vyčistěte a opláchněte; viz část „Bezpečnost při manipulaci s chemikáliemi“.
- Chemické látky použité v systému postřikovače mohou být nebezpečné a jedovaté pro vás, okolostojící osoby, zvířata, rostliny, půdu a další předměty a majetek.
  - Pečlivě si přečtěte chemické výstražné štítky a bezpečnostní listy (SDS) týkající se všech použitých chemických látek a respektujte je. Používejte osobní ochranná opatření v souladu s doporučeními výrobců chemických látek.
  - V blízkosti chemických látek si vždy chraňte pokožku. Abyste zabránili kontaktu s chemickými látkami, používejte vhodné osobní ochranné prostředky (OOP) včetně následujících:
    - ochranné brýle, uzavřené bezpečnostní brýle a/nebo obličejový štít
    - chemický oblek
    - respirátor nebo filtrační maska
    - rukavice odolné proti chemikáliím
    - gumové boty nebo jiná pevná obuv
    - čisté oblečení na převlečení, mýdlo a jednorázové ručníky na očištění
  - Nejsou-li informace o bezpečnosti při manipulaci s chemikáliemi dostupné, odmítněte postřikovač obsluhovat nebo s ním pracovat.
  - Stroj neplňte, nekalibrujte ani nečistěte, jsou-li nablízku jiné osoby, zejména děti, nebo zvířata.
  - S chemickými látkami manipulujte v dobře větraných prostorech.
  - Mějte po ruce čistou vodu, zejména při plnění nádrže postřikovače.
  - Během práce v blízkosti chemických látek nejezte, nepijte a nekuřte.
  - Nečistěte stříkací trysky profukováním nebo vkládáním do úst.
  - Po dokončení práce s chemickými látkami si vždy co nejdříve umyjte ruce a jiné odkryté části těla.
  - Chemické látky a výpary jsou nebezpečné. Nikdy do nádrže nevstupujte a hlavu nenaklánějte nad otvor nádrže, ani ji do otvoru nevsunujte.
- Řádně průběžně dotahujte všechny upevňovací prvky. Tím zajistíte dobrý stav celého stroje.
- Abyste snížili riziko požáru, odstraňujte z motorového prostoru přebytečné mazivo, chemikálie, trávu, listí a jiné nečistoty.
- Pokud při seřizování musí běžet motor, nepřibližujte ruce, nohy, žádné jiné části těla ani oděv k motoru či jakýmkoli pohybujícím se součástem. Všechny osoby musí být v bezpečné vzdálenosti od stroje.
- Neupravujte pojezdovou rychlost stroje. Z důvodu zajištění bezpečnosti a přesnosti si u autorizovaného distributora Toro nechejte pojezdovou rychlost zkontrolovat.
- Je-li nutno provést rozsáhlejší opravu stroje nebo pokud potřebujete technickou pomoc, obraťte se na autorizovaného distributora Toro.
- Jakékoli úpravy vozidla mohou nepříznivě ovlivnit provozuschopnost, výkonnost a trvanlivost nebo může při jeho použití dojít ke zranění nebo usmrcení. Takové použití může vést ke ztrátě záruky na výrobek.

- Pokaždé, když pracujete pod strojem, podepřete jej montážními stolicemi.
- Opatrně uvolněte tlak z dílů s akumulovanou energií.

Doporučený harmonogram údržby

Servisní interval	Postup při údržbě
Po prvních 8 hodinách	• Utáhněte upevňovací matice kol. • Vyměňte hydraulický filtr.
Po prvních 50 hodinách	• Vyměňte motorový olej. • Zkontrolujte vzduchový filtr nádrže s aktivním uhlím. • Vyměňte filtr nádrže s aktivním uhlím.
Při každém použití nebo denně	• Zkontrolujte tlak vzduchu v pneumatikách po každých 8 hodinách nebo denně. • Zkontrolujte pásy nádrže. • Zkontrolujte otočnou mřížku motoru. • Zkontrolujte stav oleje v motoru. • Zkontrolujte tlak vzduchu v pneumatikách.
Po každém použití	• Vyčistěte postřikovač. • Vyčistěte sací filtr. • Vyčistěte tlakový filtr. • Na konci každého denního použití postřikovací systém kondicionujte.
Po každých 25 hodinách provozu	• Sejměte plášť vzduchového filtru a odstraňte veškeré nečistoty.
Po každých 50 hodinách provozu	• Namažte čerpadlo. • Zkontrolujte připojení kabelů akumulátoru. • Zkontrolujte hladinu elektrolytu v akumulátoru.
Po každých 100 hodinách provozu	• Promažte všechny maznice. • Namažte závěsy sekcí. • Vyčistěte otočnou mřížku motoru (častěji v prašném nebo znečištěném prostředí). • Vyměňte vzduchový filtr (častěji v prašném nebo znečištěném prostředí). • Vyměňte motorový olej (častěji při velkém zatížení nebo při vysoké teplotě). • Utáhněte upevňovací matice kol. • Zkontrolujte stav a opotřebení pneumatik. • Zkontrolujte sbíhavost předních kol. • Zkontrolujte brzdy.
Po každých 200 hodinách provozu	• Vyměňte filtr motorového oleje. • Palivový filtr vyměňte. • Zkontrolujte vzduchový filtr nádrže s aktivním uhlím. • Vyměňte filtr nádrže s aktivním uhlím. • Zkontrolujte seřízení lanka uzávěrky diferenciálu. • Zkontrolujte parkovací brzdu. • Zkontrolujte hydraulickou kapalinu v převodovce s rozvodovkou. • Všechny hadice a spoje kontrolujte se zaměřením na poškození a správné připevnění. • Vyčistěte průtokoměr (čistěte častěji při používání smáčivých prášků).
Po každých 400 hodinách provozu	• Zkontrolujte palivové potrubí. • Vypusťte a vyčistěte palivovou nádrž. • Vyměňte sací filtr. • Vyměňte tlakový filtr. • Zkontrolujte membrány čerpadla a v případě potřeby je vyměňte (obraťte se na autorizovaného distributora Toro). • Zkontrolujte zpětné ventily čerpadla a v případě potřeby je vyměňte (obraťte se na autorizovaného distributora Toro). • Zkontrolujte nylonová pouzdra otočného čepu.

Servisní interval	Postup při údržbě
Po každých 500 hodinách provozu	• Vyměňte zapalovací svíčky.
Po každých 800 hodinách provozu	• V převodovce s rozvodovkou vyměňte hydraulickou kapalinu a vyčistěte sítko. • Vyměňte hydraulický filtr.
Každý rok	• Proveďte kalibraci obtokového ventilu okruhu míchání. • Vyčistěte těleso trysky a membránu zpětného ventilu.

Důležité: **Další pokyny k postupům údržby naleznete v návodu k obsluze motoru.**

Seznam úkonů denní údržby

Tuto stránku si zkopírujte pro každodenní použití.

Úkon údržby	Pro týden:						
	Pondělí	Úterý	Středa	Čtvrtek	Pátek	Sobota	Neděle
Zkontrolujte činnost provozních brzd a parkovací brzdy.							
Zkontrolujte řazení/neutrální polohu.							
Zkontrolujte hladinu paliva.							
Zkontrolujte hladinu motorového oleje.							
Zkontrolujte hladinu převodového oleje.							
Zkontrolujte vzduchový filtr.							
Zkontrolujte chladicí žebra motoru.							
Zkontrolujte nezvyklou hlučnost motoru.							
Zkontrolujte neobvyklé provozní zvuky.							
Zkontrolujte tlak vzduchu v pneumatikách.							
Zkontrolujte, zda nedochází k úniku kapalin.							
Zkontrolujte správnou funkci nástrojů.							
Zkontrolujte funkci akcelerátoru.							
Vyčistěte sací sítko.							
Zkontrolujte sbíhavost.							
Promažte všechny maznice.[1]							
Opravte poškozený lak.							

[1]Ihned po **každém** mytí bez ohledu na uvedený interval.

Zápis problematických oblastí

Kontrolu provedl(a):		
Po-ložka	**Datum**	**Informace**
1		
2		
3		
4		
5		
6		
7		
8		
9		
10		
11		
12		

⚠ VÝSTRAHA

Jestliže ponecháte klíček ve spínači zapalování, může kdokoli spustit motor a způsobit vám nebo okolostojícím osobám vážné zranění.

Před zahájením jakýchkoli úkonů údržby vyjměte klíč ze spínače zapalování a odpojte kabel(y) zapalovacích svíček. Odložte kabely stranou tak, aby náhodně nepřišly do styku se zapalovacími svíčkami.

Postupy před údržbou stroje

Zvedání postřikovače

Kdykoliv na postřikovači provádíte běžnou údržbu a/nebo diagnostiku motoru za chodu motoru, musí být jeho zadní kola zvednuta 2,5 cm nad zem a zadní náprava musí být podepřena montážními stolicemi.

⚠ NEBEZPEČÍ

Postřikovač umístěný na zvedáku může být nestabilní, může z něj spadnout a způsobit zranění osobám pod ním.

- **Pokud je postřikovač na zvedáku, nestartujte motor.**
- **Před opuštěním postřikovače vždy vyjměte klíč ze spínače zapalování.**
- **Je-li postřikovač na zvedáku, založte kola klíny.**

Přední zvedací bod postřikovače se nachází pod předním příčníkem (Obrázek 36A). Zadní zvedací bod postřikovače se nachází na zadní podpěře rámu za zadními uvazovacími oky (Obrázek 36B).

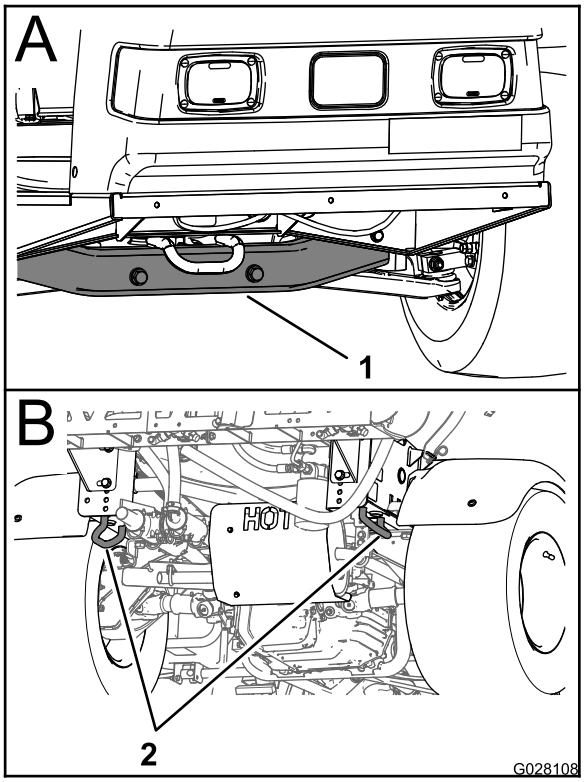

g028108

Obrázek 36

1. Přední podpěrný bod
2. Zadní uvazovací oka

Mazání

Mazání stroje

Servisní interval: Po každých 100 hodinách provozu/Každý rok (podle toho, co nastane dříve)—Promažte všechny maznice.

Typ maziva: mazivo č. 2 na bázi lithia

Umístění mazacích bodů viz Obrázek 37.

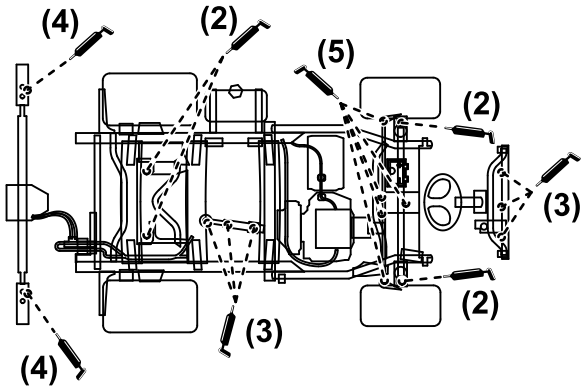

g216476

Obrázek 37

1. Očistěte maznice dočista, aby do ložiska ani pouzdra nemohly proniknout nečistoty.
2. Naplňte mazivem ložisko nebo pouzdro.
3. Otřete přebytečné mazivo.

Mazání čerpadla postřikovače

Servisní interval: Po každých 50 hodinách provozu—Namažte čerpadlo.

Typ maziva: Mobil XHP 461

1. Zvedněte postřikovač, viz Zvedání postřikovače (strana 45).
2. Identifikujte čerpadlo postřikovače.

Poznámka: Čerpadlo se nachází pod sedadlem; viz Umístění čerpadla postřiku (strana 31).

3. Otřete 2 vzdálené maznice (Obrázek 38A a Obrázek 38B).

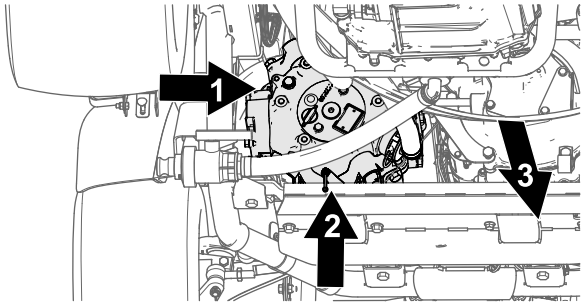

g216324

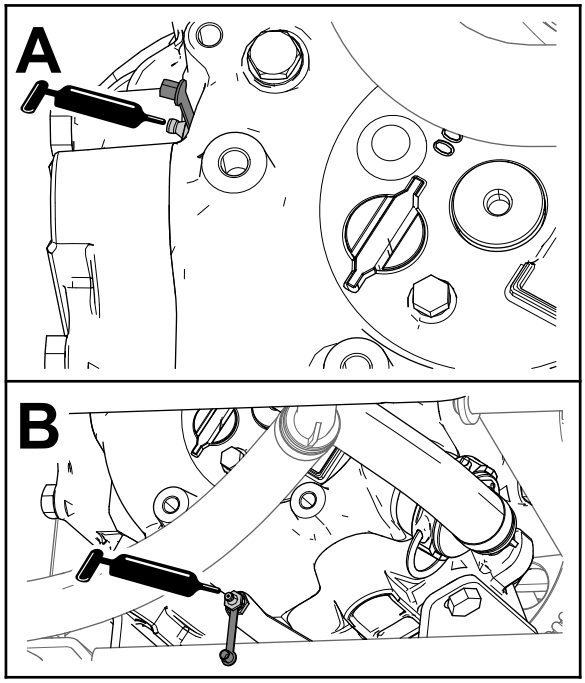

g216325

Obrázek 38

1. Maznice (vnější strana čerpadla postřikovače)
2. Maznice (spodní zadní strana čerpadla postřikovače)
3. Přední část stroje

4. Do každé vzdálené maznice (Obrázek 38A a Obrázek 38B) natlačte mazivo.
5. Přebytečné mazivo otřete.

Mazání závěsů sekcí

Servisní interval: Po každých 100 hodinách provozu

Důležité: **Je-li závěs sekce mokrý, je nutné veškerou vodu a všechny nečistoty ze sestavy závěsu odstranit a nanést nové mazivo.**

Typ maziva: mazivo č. 2 na bázi lithia

1. Očistěte maznice tak, aby do ložiska ani pouzdra nemohly proniknout cizí částice.
2. Natlačte mazivo do všech maznic ložiska nebo pouzdra (Obrázek 39).

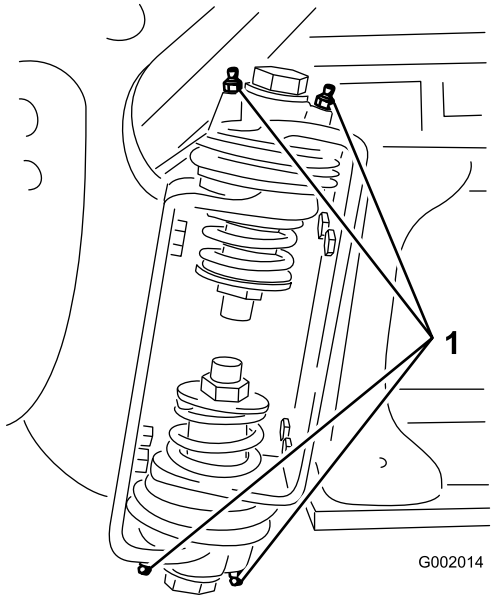

g002014

Obrázek 39

1. Maznice

3. Přebytečné mazivo otřete.
4. Opakujte postup u každého otočného čepu sekcí.

Údržba motoru

Bezpečnost při údržbě motoru

Před kontrolou hladiny oleje a doplňováním oleje do klikové skříně vypněte motor.

Kontrola mřížky přívodního vzduchu

Servisní interval: Při každém použití nebo denně—Zkontrolujte otočnou mřížku motoru.

Po každých 100 hodinách provozu—Vyčistěte otočnou mřížku motoru (častěji v prašném nebo znečištěném prostředí).

Před každým použitím nebo denně zkontrolujte a podle potřeby vyčistěte mřížku přívodního vzduchu před motorem.

Údržba vzduchového filtru

Servisní interval: Po každých 25 hodinách provozu—Sejměte plášť vzduchového filtru a odstraňte veškeré nečistoty.

Po každých 100 hodinách provozu—Vyměňte vzduchový filtr (častěji v prašném nebo znečištěném prostředí).

Vzduchový filtr a hadice kontrolujte pravidelně. Tím zajistíte maximální ochranu motoru a nejdelší provozní životnost. Zkontrolujte, zda není poškozené těleso vzduchového filtru, což by mohlo způsobit únik vzduchu. Poškozené těleso vzduchového filtru vyměňte.

1. Uvolněte západky na vzduchovém filtru a stáhněte kryt vzduchového filtru z tělesa vzduchového filtru (Obrázek 40).

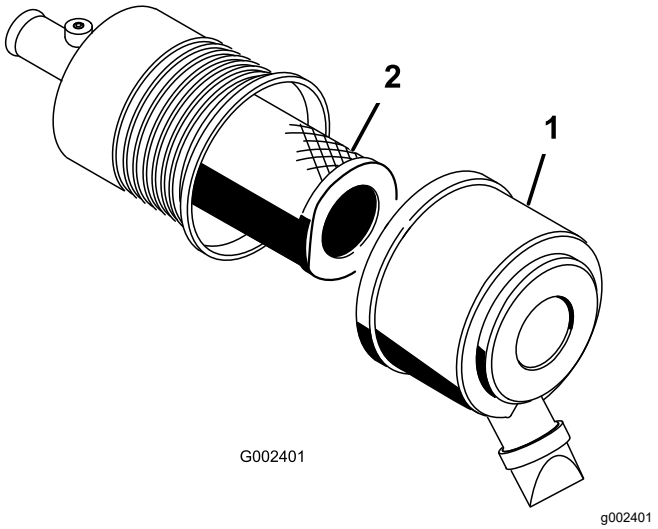

Obrázek 40

1. Kryt vzduchového filtru 2. Filtr

2. Stisknutím stran protiprachového krytu kryt otevřete a vyklepejte prach ven.
3. Opatrně vysuňte filtr z tělesa vzduchového filtru (Obrázek 40).

   Poznámka: Dejte pozor, abyste filtrem nenarazili do boční strany tělesa.

   Poznámka: Filtr se nikdy nesnažte vyčistit.
4. Přesvědčte se, zda nový filtr není poškozený – zkontrolujte filtr pohledem proti jasnému světlu, které filtr zvenčí osvítí.

   Poznámka: Díry ve filtru se budou jevit jako jasné body. Zkontrolujte, zda na vložce nejsou trhliny, tenká vrstva oleje nebo zda není poškozeno pryžové těsnění. Je-li filtr poškozen, nepoužívejte jej.

   Poznámka: Aby nedošlo k poškození motoru, vždy jej provozujte s namontovaným vzduchovým filtrem a nasazeným krytem.
5. Opatrně nasuňte filtr na trubku tělesa (Obrázek 40).

   Poznámka: Zatlačením na vnější okraj filtru při instalaci zajistěte, aby se filtr zcela usadil.
6. Namontujte kryt vzduchového filtru se stranou směřující nahoru a zajistěte na západky (Obrázek 40).

Výměna motorového oleje

Objem klikové skříně: 2,0 l včetně filtru.

Používejte vysoce kvalitní motorový olej, který splňuje následující požadavky:

- Požadovaná úroveň klasifikace API: SJ nebo vyšší.

- Preferovaný olej: SAE 10W30 (nad -18 °C)
- Alternativní olej: SAE 5W30 (pod 0 °C)

U distributora lze pořídit olej Toro Premium Engine Oil s viskozitou 10W30 nebo 5W30. Objednací čísla naleznete v *katalogu dílů*.

Kontrola motorového oleje

Servisní interval: Při každém použití nebo denně

Motor je dodáván s olejovou náplní v klikové skříni. Hladinu oleje je však nutné zkontrolovat před prvním nastartováním motoru a po jeho vypnutí po dokončení práce.

1. Zaparkujte vozidlo na rovném povrchu.
2. Vytáhněte měrku a otřete ji čistým hadrem. Zasuňte měrku do trubice a ujistěte se, že je zcela usazena. Vyjměte olejovou měrku a zkontrolujte hladinu oleje.
3. Pokud je hladina oleje nízká, sejměte uzávěr plnicího otvoru z krytu ventilů a do otvoru lijte olej, dokud jeho hladina nedosáhne značky PLNÉHO STAVU na měrce. Olej doplňujte pomalu a během procesu často kontrolujte výšku hladiny. Nádrž nepřeplňujte.
4. Pevně osaďte měrku zpět na místo.

Výměna motorového oleje

Servisní interval: Po prvních 50 hodinách—Vyměňte motorový olej.

Po každých 100 hodinách provozu—Vyměňte motorový olej (častěji při velkém zatížení nebo při vysoké teplotě).

1. Spusťte motor a nechejte jej pět minut běžet. Olej se při spuštěném motoru zahřeje a bude snadněji vytékat.
2. Zaparkujte stroj na rovném povrchu, zatáhněte parkovací brzdu, vypněte čerpadlo postřikovače a motor a vyjměte klíč.
3. Uvolněte západku na zadní straně sedadla a zvedněte sedadlo dopředu.

⚠ VÝSTRAHA

Pokud byl postřikovač v činnosti, součásti pod sedadlem budou horké. Při kontaktu s horkými díly se můžete popálit.

Než začnete provádět údržbu nebo se dotýkat součástí pod kapotou, počkejte, až postřikovač vychladne.

4. Pod vypouštěcí otvor oleje umístěte nádobu.
5. Demontujte zátku vypouštěcího otvoru (Obrázek 41).

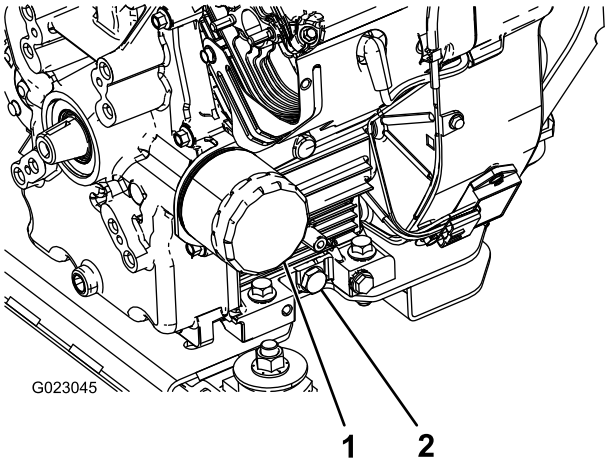

Obrázek 41

1. Olejový filtr
2. Vypouštěcí zátka oleje

6. Po vypuštění veškerého oleje zašroubujte zpět vypouštěcí zátku a utáhněte ji na utahovací moment 13,6 Nm (10 ft-lb).
7. Použitý olej odevzdejte do certifikovaného recyklačního střediska.
8. Do plnicí trubice oleje pomalu nalijte asi 80 % předepsaného objemu oleje (Obrázek 41).
9. Zkontrolujte hladinu oleje.
10. Pomalu přidávejte další olej, aby hladina dosáhla ke značce PLNÉHO STAVU na měrce.

Důležité: **Přeplnění klikové skříně olejem může způsobit poškození motoru.**

Výměna filtru motorového oleje

Servisní interval: Po každých 200 hodinách provozu

1. Vypusťte olej z motoru.
2. Demontujte olejový filtr.
3. Otřete povrch těsnění adaptéru filtru.
4. Pryžové těsnění náhradního filtru potřete tenkou vrstvou nového oleje.
5. Do adaptéru filtru vložte náhradní olejový filtr. Otáčejte filtrem vpravo, až pryžové těsnění dosedne do adaptéru. Potom filtr dotáhněte o další polovinu otáčky.
6. Klikovou skříň naplňte novým olejem správného typu.
7. Použitý olejový filtr odevzdejte do certifikovaného recyklačního střediska.

Výměna zapalovacích svíček

Servisní interval: Po každých 500 hodinách provozu

Typ: Champion RC-12YC (nebo rovnocenný)

Vzdálenost elektrod: 0,76 mm

Před montáží zapalovacích svíček se přesvědčte, zda je mezi prostřední a boční elektrodou správná vzdálenost. K demontáži a montáži zapalovacích svíček použijte klíč na zapalovací svíčky a k měření a nastavení vzdálenosti elektrod použijte nástroj k nastavení mezery nebo spárovou měrku.

Demontáž zapalovacích svíček

1. Zaparkujte stroj na rovném povrchu, zatáhněte parkovací brzdu, vypněte čerpadlo postřikovače a motor a vyjměte klíč.
2. Uvolněte západku na zadní straně sedadla a zvedněte sedadlo dopředu.
3. Odpojte kabely od zapalovacích svíček.
4. Očistěte okolí zapalovacích svíček, abyste zabránili vniknutí nečistot do motoru a jeho možnému poškození.
5. Demontujte zapalovací svíčky a kovové podložky.

Kontrola zapalovacích svíček

1. Zaměřte se na střed zapalovacích svíček (Obrázek 42).

   Poznámka: Je-li povlak na izolátoru světle hnědý nebo šedý, motor pracuje správně. Černý povlak na izolátoru obvykle znamená, že vzduchový filtr je znečištěný.

   Důležité: **Zapalovací svíčky nečistěte. Zapalovací svíčky vždy vyměňte, jestliže mají černý nebo olejový povlak, jsou popraskané nebo mají opotřebené elektrody.**

2. Zkontrolujte mezeru mezi prostřední a boční elektrodou (Obrázek 42), a pokud není mezera správná, boční elektrodu ohněte.

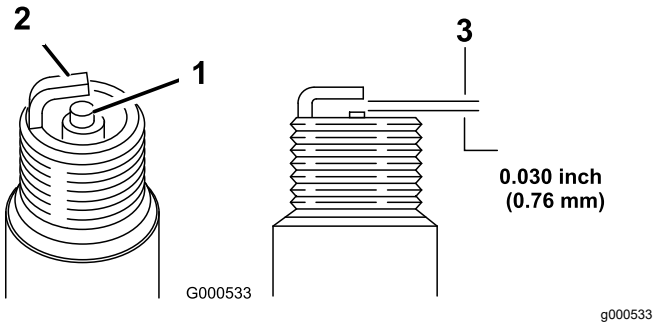

Obrázek 42

1. Izolátor prostřední elektrody
2. Vnější elektroda
3. Vzdálenost elektrod (není v měřítku)

Montáž zapalovacích svíček

1. Namontujte zapalovací svíčky a kovové podložky.
2. Zapalovací svíčky utáhněte na utahovací moment 24,4 až 29,8 Nm (18 až 22 ft-lb).
3. Připojte kabely k zapalovacím svíčkám (Obrázek 42).
4. Zavřete a zajistěte sedadlo.

Údržba palivového systému

Výměna palivového filtru

Servisní interval: Po každých 200 hodinách provozu—Palivový filtr vyměňte.

Po každých 400 hodinách provozu/Každý rok (podle toho, co nastane dříve)—Zkontrolujte palivové potrubí.

1. Zatáhněte parkovací brzdu, vypněte čerpadlo a motor a vytáhněte klíč ze spínače zapalování.
2. Uvolněte západku na zadní straně sedadla a zvedněte sedadlo dopředu.
3. Spony na obou stranách palivového filtru sepněte, abyste zabránili vytékání paliva z hadic při demontáži filtru.
4. Umístěte pod filtr sběrnou nádobu.
5. Stlačte konce hadicových spon k sobě a odsuňte je směrem od filtru (Obrázek 43).
6. Demontujte filtr z palivového vedení.

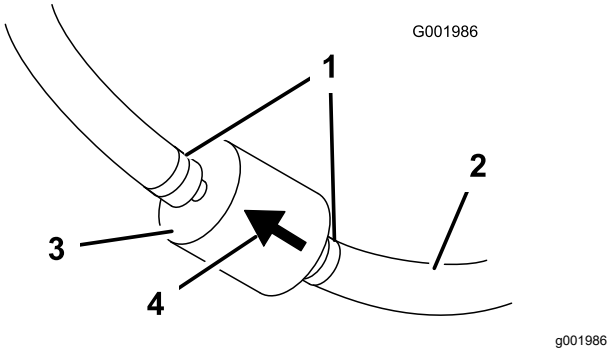

Obrázek 43

1. Hadicová spona
2. Palivové potrubí
3. Filtr
4. Šipka směru průtoku

7. Namontujte nový filtr a přesuňte hadicové spony do blízkosti filtru.

   Ujistěte se, že šipka směru průtoku směřuje k motoru.

Údržba nádrže s aktivním uhlím

Kontrola vzduchového filtru nádrže s aktivním uhlím

Servisní interval: Po prvních 50 hodinách

Po každých 200 hodinách provozu

Zkontrolujte otvor ve spodní části vzduchového filtru nádrže s aktivním uhlím. Musí být čistý a neblokovaný nečistotami nebo překážkami (Obrázek 44).

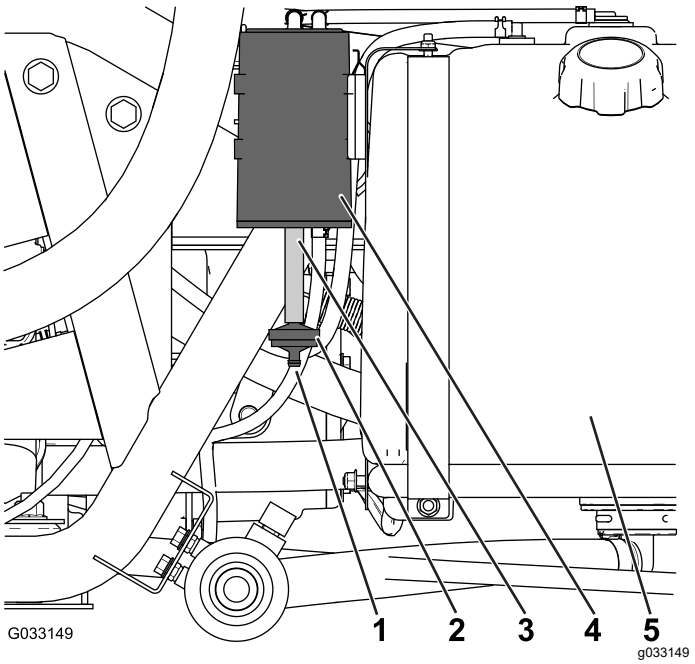

Obrázek 44

1. Otvor vzduchového filtru
2. Filtr nádrže s aktivním uhlím
3. Hadice
4. Nádrž s aktivním uhlím
5. Palivová nádrž

Výměna filtru nádrže s aktivním uhlím

Servisní interval: Po prvních 50 hodinách

Po každých 200 hodinách provozu

1. Demontujte trn filtru nádrže s aktivním uhlím z hadice ve spodní části nádrže s aktivním uhlím a filtr vyjměte (Obrázek 44).

   Poznámka: Zlikvidujte starý filtr.

2. Zcela zasuňte trn filtru nádrže s aktivním uhlím do hadice ve spodní části nádrže s aktivním uhlím.

Vypouštění palivové nádrže

Servisní interval: Po každých 400 hodinách provozu/Každý rok (podle toho, co nastane dříve)

Pokud je palivový systém znečištěn nebo pokud plánujete dlouhodobé odstavení stroje, vypusťte a vyčistěte palivovou nádrž. K vypláchnutí nádrže použijte čisté, čerstvé palivo.

1. Přečerpejte palivo z nádrže do schválené nádoby na palivo pomocí sifonového čerpadla nebo demontujte nádrž ze stroje a přelijte palivo z plnicího hrdla nádrže do nádoby na palivo.

   Poznámka: Pokud chcete palivovou nádrž demontovat, před demontáží nádrže také odpojte palivovou a vratnou hadici z nádrže.
2. Vyměňte palivový filtr, viz Výměna palivového filtru (strana 51).
3. V případě potřeby propláchněte nádrž čerstvým, čistým palivem.
4. Namontujte nádrž, pokud jste ji demontovali.
5. Naplňte nádrž čerstvým, čistým palivem.

Údržba elektrického systému

Bezpečnost při práci s elektrickým systémem

- Před opravou odpojte akumulátor. Jako první odpojte záporný vývod a pak teprve kladný vývod. Jako první připojte kladný vývod a pak teprve záporný vývod.
- Akumulátor dobíjejte v dobře větraném otevřeném prostoru a v dostatečné vzdálenosti od zdroje jiskření nebo ohně. Před připojením nebo odpojením akumulátoru nejprve odpojte nabíječku.
- Noste ochranný oděv a používejte izolované nářadí.

Umístění pojistek

V elektrickém systému jsou 2 pojistkové bloky a 1 prázdný slot. Ty se nachází pod sedadlem (Obrázek 45).

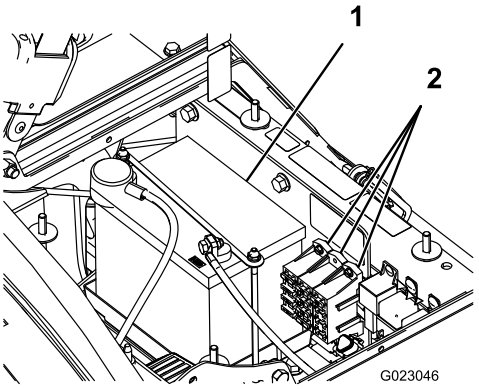

g023046

Obrázek 45

1. Akumulátor
2. Pojistkové bloky

Údržba akumulátoru

Důležité: **Nestartujte stroj připojením pomocného akumulátoru.**

Akumulátor vždy udržujte v čistotě a v plně nabitém stavu. K čištění akumulátoru a skříně akumulátoru používejte papírové ubrousky. Jestliže na vývodech akumulátoru zjistíte korozi, očistěte je roztokem připraveným ze čtyř dílů vody a jednoho dílu jedlé sody. Po očištění natřete vývody akumulátoru tenkou vrstvou maziva, abyste zabránili korozi.

Napětí: 12 V s proudem 280 A při studeném startu při teplotě -18 °C

Vyjmutí akumulátoru

1. Zaparkujte postřikovač na rovném povrchu, zatáhněte parkovací brzdu, vypněte čerpadlo postřikovače a motor a vyjměte klíč.
2. Akumulátor se nachází na pravé straně stroje za čerpadlem (Obrázek 45).
3. Odpojte záporný (černý) zemnicí kabel z pólu akumulátoru.

⚠ DŮLEŽITÉ UPOZORNĚNÍ

Nesprávné vedení kabelů akumulátoru může způsobit poškození postřikovače a kabely mohou zapříčinit jiskření. Jiskry by mohly zapříčinit explozi plynů z akumulátoru a následné zranění osob.

- **Vždy odpojujte nejprve záporný (černý) kabel akumulátoru a teprve potom kladný (červený) kabel akumulátoru.**
- **Vždy připojujte nejdříve kladný (červený) kabel akumulátoru a až potom záporný (černý) kabel.**

⚠ DŮLEŽITÉ UPOZORNĚNÍ

Při kontaktu s kovovými součástmi postřikovače se mohou zkratovat vývody akumulátoru nebo kovové nářadí, a tím způsobit jiskření. Jiskry by mohly zapříčinit explozi plynů z akumulátoru a následné zranění osob.

- **Při vyjímání nebo montáži akumulátoru dbejte na to, aby se vývody akumulátoru nedotýkaly žádných kovových částí postřikovače.**
- **Dejte pozor, abyste kovovým nástrojem nezkratovali vývody akumulátoru proti kovovým částem postřikovače.**
- **Upevňovací třmen musí být vždy na místě, aby akumulátor chránil a zajišťoval.**

4. Odpojte kladný (červený) kabel od pólu baterie.
5. Odstraňte úchyt akumulátoru a upevňovací prvky (Obrázek 45).
6. Vyjměte akumulátor.

Montáž akumulátoru

Servisní interval: Po každých 50 hodinách provozu—Zkontrolujte připojení kabelů akumulátoru.

1. Umístěte akumulátor na skříň akumulátoru tak, aby jeho póly směřovaly k přední části postřikovače.
2. Namontujte úchyt akumulátoru a upevněte jej pomocí dříve demontovaných upevňovacích prvků (Obrázek 45).

   Důležité: **Úchyt akumulátoru musí být vždy na místě, aby akumulátor chránil a zajišťoval.**
3. Připojte kladný (červený) kabel ke kladnému (+) pólu akumulátoru a záporný (černý) kabel k zápornému (–) pólu akumulátoru a zajistěte je pomocí šroubů a křídlových matic. Na kladný pól akumulátoru navlékněte pryžovou manžetu.
4. Nasaďte kryt akumulátoru a upevněte jej 2 knoflíky (Obrázek 45).

Kontrola hladiny elektrolytu

Servisní interval: Po každých 50 hodinách provozu

Poznámka: Pokud je stroj uskladněn, hladinu elektrolytu v akumulátoru kontrolujte každých 30 dnů.

1. Povolte knoflíky na stranách skříně akumulátoru a sejměte kryt akumulátoru (Obrázek 45).
2. Vyjměte uzávěry plnicích otvorů. Je-li hladina elektrolytu pod ryskou naplnění, dolijte potřebné množství destilované vody; viz Doplňování vody do akumulátoru (strana 53).

⚠ NEBEZPEČÍ

Elektrolyt v akumulátoru obsahuje kyselinu sírovou, která je smrtelně jedovatá a může způsobit velmi vážné popáleniny.

- **Elektrolyt nepijte. Rovněž zabraňte, aby se dostal na kůži, do očí nebo na oděv. Chraňte si oči brýlemi a ruce gumovými rukavicemi.**
- **Akumulátor doplňujte na místě, kde je za všech okolností k dispozici čistá voda pro opláchnutí pokožky.**

Doplňování vody do akumulátoru

Nejvhodnějším okamžikem pro doplnění destilované vody do akumulátoru je doba těsně před použitím stroje. Dosáhnete tak dokonalého promísení dolité vody s roztokem elektrolytu.

1. Očistěte horní stranu baterie papírovou utěrkou.

2. Vyjměte z akumulátoru uzávěry plnicích otvorů a každý článek pomalu naplňte destilovanou vodou po rysku naplnění. Osaďte uzávěry plnicích otvorů.

   Důležité: **Akumulátor nepřeplňujte. Elektrolyt může přetéct na jiné součásti postřikovače a způsobit vážnou korozi a další poškození.**

Dobíjení akumulátoru

⚠ DŮLEŽITÉ UPOZORNĚNÍ

Při nabíjení akumulátoru vznikají plyny, které mohou explodovat.

V blízkosti akumulátoru nikdy nekuřte a neuchovávejte akumulátor v blízkosti jisker a otevřeného ohně.

Důležité: **Akumulátor vždy udržujte v plně nabitém stavu (při specifické hustotě elektrolytu 1,260). Toto je obzvláště důležité proto, aby nedošlo k poškození akumulátoru při teplotě nižší než 0 °C.**

1. Vyjměte akumulátor z rámu, viz Vyjmutí akumulátoru (strana 53).
2. Zkontrolujte hladinu elektrolytu, viz část Kontrola hladiny elektrolytu baterie Kontrola hladiny elektrolytu (strana 53).
3. Připojte k pólům akumulátoru nabíječku dodávající proud 3–4 A. Akumulátor nabíjejte proudem 3–4 A po dobu 4 až 8 hodin (12 V).

   Důležité: **Akumulátor nepřebíjejte.**
4. Nainstalujte akumulátor do podvozku dle pokynů v části Montáž akumulátoru (strana 53).

Skladování akumulátoru

Pokud bude vozidlo odstaveno déle než 30 dnů, vyjměte akumulátor a plně jej nabijte. Uložte jej na polici nebo ve vozidle. Ponechte kabely odpojené, pokud je akumulátor uložen na vozidle. Uložte akumulátor v chladném prostředí, aby nedocházelo k jeho rychlému vybití. Aby nedošlo ke zmrznutí akumulátoru, ujistěte se, že je zcela nabitý.

Údržba hnací soustavy

Kontrola kol a pneumatik

Servisní interval: Při každém použití nebo denně—Zkontrolujte tlak vzduchu v pneumatikách.

Po prvních 8 hodinách—Utáhněte upevňovací matice kol.

Po každých 100 hodinách provozu—Utáhněte upevňovací matice kol.

Po každých 100 hodinách provozu—Zkontrolujte stav a opotřebení pneumatik.

Tlak vzduchu v pneumatikách kontrolujte každých 8 hodin nebo denně, abyste předešli nesprávnému nahuštění. Nahustěte pneumatiky na tlak 1,38 bar (138 kPa). Zkontrolujte také opotřebení či poškození pneumatik.

Po prvních 8 provozních hodinách a poté každých 100 hodin zkontrolujte, zda jsou kola bezpečně namontována. Matice předních a zadních kol utáhněte na utahovací moment 102 až 108 Nm (75 až 80 ft-lb).

Stav pneumatik kontrolujte v intervalu minimálně 100 provozních hodin. Provozní nehody, jako je náraz do obrubníku, mohou poškodit pneumatiku nebo ráfek a způsobit narušení sbíhavosti kol. Po nehodě stav pneumatik zkontrolujte.

Seřízení lanka uzávěrky diferenciálu

Servisní interval: Po každých 200 hodinách provozu

1. Přesuňte páku uzávěrky diferenciálu do VYPNUTÉ polohy.
2. Povolte pojistné matice připevňující lanko uzávěrky diferenciálu ke konzole na převodovce s rozvodovkou (Obrázek 46).

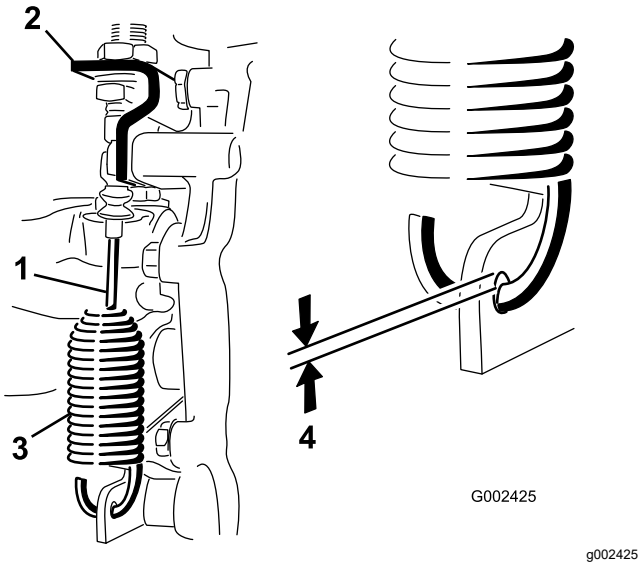

Obrázek 46

1. Lanko uzávěrky diferenciálu
2. Konzola převodovky s rozvodovkou
3. Pružina
4. Mezera 0,25 až 1,5 mm

3. Seřiďte pojistné matice tak, aby mezi hákem pružiny a vnějším průměrem otvoru v páce převodovky s rozvodovkou vznikla mezera 0,25 až 1,5 mm.
4. Nakonec utáhněte pojistné matice.

Seřízení sbíhavosti a předních kol

Servisní interval: Po každých 100 hodinách provozu/Každý rok (podle toho, co nastane dříve)

Sbíhavost kol by měla být 0–6 mm.

1. Naplňte nádrž přibližně 331 l vody.
2. Zkontrolujte a upravte tlak vzduchu ve všech pneumatikách; viz Kontrola kol a pneumatik (strana 54).
3. Několikrát přejeďte s postřikovačem dopředu a dozadu, aby se uvolnila ramena A, a pak s ním přejeďte dopředu alespoň o 3 m.
4. Změřte vzdálenost mezi oběma předními koly ve výšce nápravy jak vpředu, tak vzadu (Obrázek 47).

   Poznámka: K měření zadní části předních pneumatik ve výšce nápravy budete potřebovat nástroj nebo centrovací měrku. Pomocí stejného nástroje nebo centrovací měrky přesně změřte přední část předních pneumatik ve výšce nápravy (Obrázek 47).

   Přední část pneumatik musí být o 0 až 6 mm blíže než zadní část předních pneumatik.

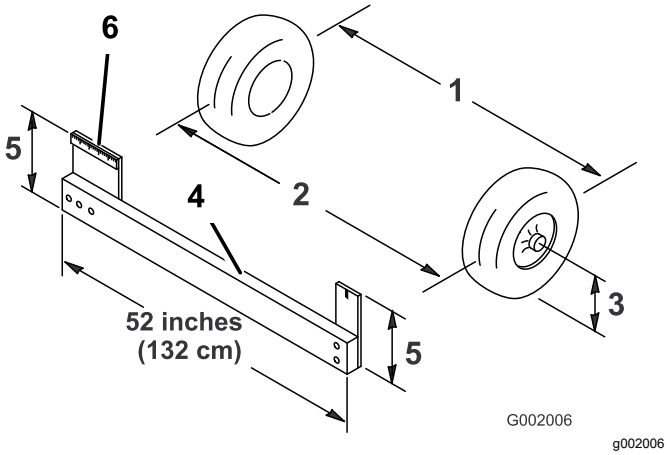

Obrázek 47

1. Osa pneumatiky – vzadu
2. Osa pneumatiky – vpředu
3. Střed nápravy
4. Nástroj
5. Vzdálenost středu nápravy
6. 15cm pravítko

5. Není-li naměřená hodnota ve stanoveném rozmezí, povolte pojistné matice na obou koncích spojovacích tyčí (Obrázek 48).

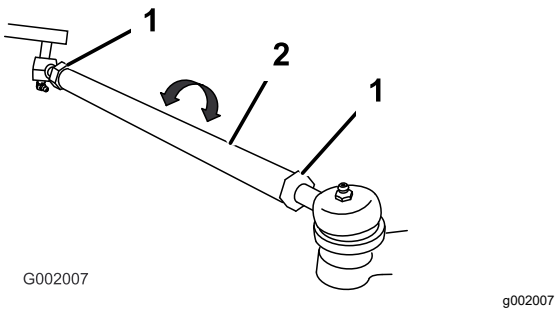

Obrázek 48

1. Pojistná matice
2. Spojovací tyč

6. Otáčením oběma spojovacími tyčemi pohybujte přední stranou kola dovnitř nebo ven.

   Poznámka: Spojovací tyče mají stejnou délku.
7. Po správném seřízení utáhněte pojistné matice spojovacích tyčí.
8. Dráha volantu musí být v obou směrech stejná.

Údržba brzd

Kontrola brzdové kapaliny

Nádrž brzdové kapaliny je z výroby naplněna brzdovou kapalinou DOT 3. Hladinu kontrolujte každý den před spuštěním motoru.

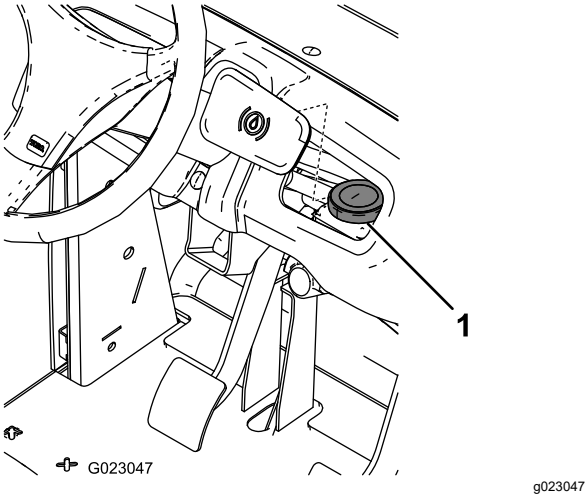

Obrázek 49

1. Nádrž brzdové kapaliny

1. Umístěte postřikovač na vodorovný povrch, zatáhněte parkovací brzdu, vypněte čerpadlo a motor a vyjměte klíč ze spínače zapalování.
2. Hladina kapaliny musí dosahovat k rysce PLNÉHO STAVU na nádrži.
3. Je-li hladina kapaliny nízká, očistěte prostor kolem uzávěru nádrže, uzávěr sejměte a nádrž doplňte kapalinou do odpovídající výšky. Nádrž nepřeplňujte.

Kontrola brzd

Servisní interval: Po každých 100 hodinách provozu

Brzdy představují zásadní součást zajišťující bezpečnost postřikovače. Zkontrolujte je následujícím způsobem:

- Zkontrolujte, zda brzdové destičky nejsou opotřebené či poškozené. Pokud tloušťka brzdového obložení (brzdové destičky) klesne pod 1,6 mm, destičky vyměňte.
- Opěrnou desku a další díly kontrolujte se zaměřením na známky nadměrného opotřebení nebo deformace. Pokud naleznete jakékoli deformace, příslušné součásti vyměňte.

Seřízení parkovací brzdy

Servisní interval: Po každých 200 hodinách provozu—Zkontrolujte parkovací brzdu.

1. Odstraňte plastovou rukojeť.
2. Uvolněte stavěcí šroub připevňující knoflík k páce parkovací brzdy (Obrázek 50).

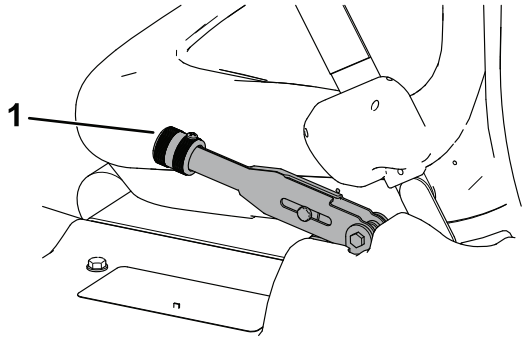

Obrázek 50

1. Páka parkovací brzdy

3. Otáčejte kolečkem, dokud nedosáhnete síly 18 až 23 kg (40 až 50 lb) potřebné k ovládání páky.
4. Utáhněte stavěcí šroub.

Údržba hydraulického systému

Bezpečnost při práci s hydraulickým systémem

- Pokud kapalina vnikne do kůže, vyhledejte okamžitě lékařskou pomoc. Vstříknutou kapalinu musí lékař chirurgicky odstranit do několika hodin.
- Před prováděním jakékoli práce na hydraulickém systému bezpečně uvolněte veškerý tlak v systému.
- Před natlakováním hydraulické soustavy zkontrolujte bezvadný stav všech hydraulických hadic a potrubí a utažení všech hydraulických spojek a přípojek.
- Tělo a ruce mějte v dostatečné vzdálenosti od netěsnících míst nebo trysek, ze kterých uniká hydraulická kapalina pod vysokým tlakem.
- K nalezení úniků hydraulické kapaliny použijte karton nebo papír.

Specifikace hydraulické kapaliny

Typ kapaliny: Dexron III ATF

Objem nádrže: přibližně 7,0 l

Kontrola hydraulické kapaliny v převodovce s rozvodovkou

Servisní interval: Po každých 200 hodinách provozu

1. Zaparkujte postřikovač na rovném povrchu, zatáhněte parkovací brzdu, vypněte čerpadlo postřikovače a motor a vyjměte klíč.
2. Vytáhněte měrku převodovky a otřete ji čistým hadrem (Obrázek 51).

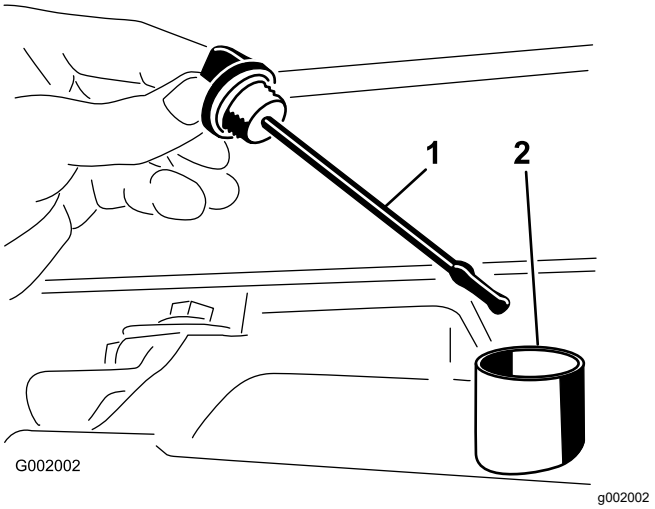

Obrázek 51

1. Měrka
2. Plnicí otvor

Důležité: **Při kontrole převodového oleje dbejte na to, aby se do otvoru nedostaly cizí předměty nebo nečistoty.**

3. Zasuňte měrku do trubice a ujistěte se, že je zcela usazena. Vyjměte olejovou měrku a zkontrolujte hladinu oleje.
4. Hladina převodové kapaliny musí dosahovat k hornímu okraji ploché části měrky. Pokud tomu tak není, naplňte nádrž specifikovanou hydraulickou kapalinou, viz Specifikace hydraulické kapaliny (strana 57).
5. Pevně osaďte měrku zpět na místo.

Výměna hydraulické kapaliny v převodovce s rozvodovkou

Servisní interval: Po každých 800 hodinách provozu/Každý rok (podle toho, co nastane dříve)

1. Umístěte postřikovač na vodorovný povrch, zatáhněte parkovací brzdu, vypněte čerpadlo a motor a vyjměte klíč ze spínače zapalování.
2. Pod vypouštěcí zátku nádrže umístěte sběrnou nádobu.
3. Demontujte vypouštěcí zátku na boční straně nádrže a nechejte hydraulickou kapalinu vytékat do sběrné nádoby (Obrázek 52).

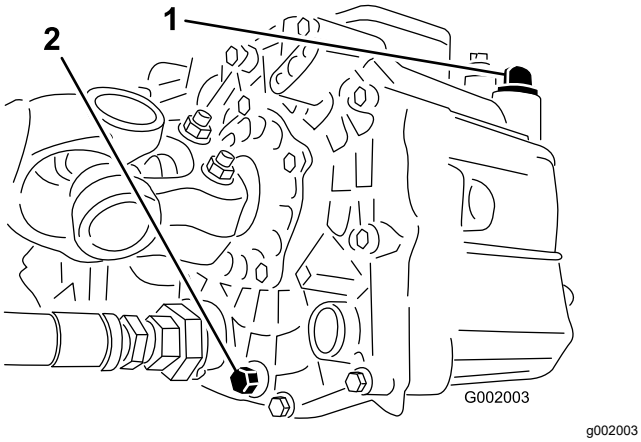

Obrázek 52

1. Měrka hydraulické kapaliny
2. Vypouštěcí zátka

4. Poznačte si orientaci hydraulické hadice a 90° šroubení připojeného k sítku.
5. Odpojte hydraulickou hadici a demontujte 90° šroubení (Obrázek 53).

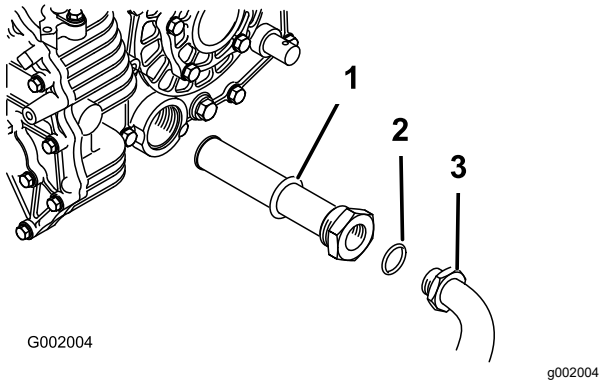

Obrázek 53

1. Sítko hydraulického systému
2. Těsnicí kroužek
3. 90° šroubení

6. Vyjměte sítko a očistěte je zpětným propláchnutím čistým odmašťovacím prostředkem.
7. Nechejte sítko vyschnout na vzduchu.
8. Sítko namontujte při vypouštění oleje.
9. Připojte hydraulickou hadici a namontujte 90° šroubení k sítku.
10. Zašroubujte a utáhněte zátku vypouštěcího otvoru.
11. Nádrž naplňte přibližně 7 l kapaliny Dexron III ATF.

   Důležité: **Používejte pouze určené hydraulické kapaliny. Jiné kapaliny by mohly systém poškodit.**

12. Nastartujte motor a jízdou s postřikovačem naplňte hydraulický systém.
13. Zkontrolujte hladinu oleje a v případě potřeby olej doplňte.

Výměna hydraulického filtru

Servisní interval: Po prvních 8 hodinách

Po každých 800 hodinách provozu/Každý rok (podle toho, co nastane dříve)

Použijte náhradní filtr společnosti Toro (obj. č. 54-0110).

Důležité: **Použití jiného filtru může vyústit v ukončení platnosti záruky na některé součásti.**

1. Umístěte postřikovač na vodorovný povrch, zatáhněte parkovací brzdu, vypněte čerpadlo a motor a vyjměte klíč ze spínače zapalování.
2. Vyčistěte montážní oblast filtru.
3. Pod filtr umístěte sběrnou nádobu.
4. Demontujte filtr (Obrázek 54).

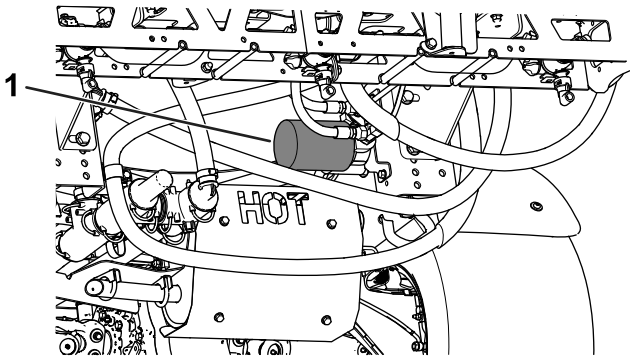

Obrázek 54

1. Filtr hydraulické kapaliny

5. Namažte nové těsnění filtru.
6. Místo montáže filtru musí být čisté.
7. Našroubujte filtr tak, aby těsnění dosedlo na montážní desku, a potom filtr dotáhněte o další 1/2 otáčky.
8. Spusťte motor a nechejte ho běžet přibližně dvě minuty, aby se ze systému odstranil vzduch.
9. Vypněte motor a zkontrolujte hladinu hydraulické kapaliny a případné netěsnosti, viz Kontrola hydraulické kapaliny v převodovce s rozvodovkou (strana 57).

Kontrola hydraulického potrubí a hadic

Denně kontrolujte, zda se u hydraulického potrubí a hadic nevyskytují netěsnosti, zlomené potrubí, uvolněné montážní držáky, opotřebení, volné spoje nebo narušení vlivem počasí a chemikálií. Před zahájením provozu proveďte všechny nezbytné opravy.

Údržba postřikovacího systému

Kontrola hadic

Servisní interval: Po každých 200 hodinách provozu—Všechny hadice a spoje kontrolujte se zaměřením na poškození a správné připevnění.

Zkontrolujte každou hadici postřikovacího systému a zaměřte se na praskliny, netěsnosti a jiná poškození. Současně kontrolujte i spoje a fitinky, zda nevykazují stejná poškození. Vyměňte všechny opotřebené nebo poškozené hadice a šroubení.

Výměna sacího filtru

Servisní interval: Po každých 400 hodinách provozu

Poznámka: Určete vhodnou hrubost sacího filtru, který potřebujete pro danou práci; viz Výběr sacího filtru (strana 24).

1. Zaparkujte stroj na rovném povrchu, zatáhněte parkovací brzdu, vypněte čerpadlo a motor a vyjměte klíč.
2. V horní části nádrže postřikovače odstraňte příchytku, která upevňuje hadicové šroubení připojené k velké hadici z tělesa filtru (Obrázek 55).

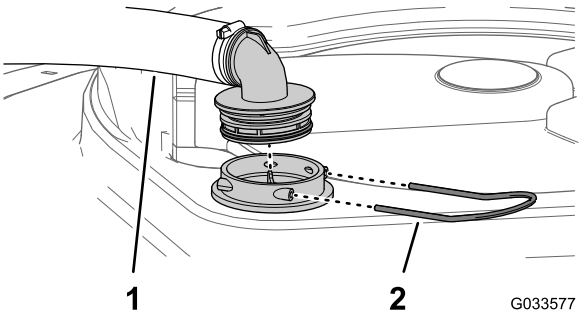

Obrázek 55

1. Sací hadice
2. Příchytka

3. Odstraňte hadici a hadicové šroubení z tělesa filtru (Obrázek 55).
4. Vytáhněte starý sací filtr z tělesa filtru v nádrži (Obrázek 56).

   Poznámka: Zlikvidujte starý filtr.

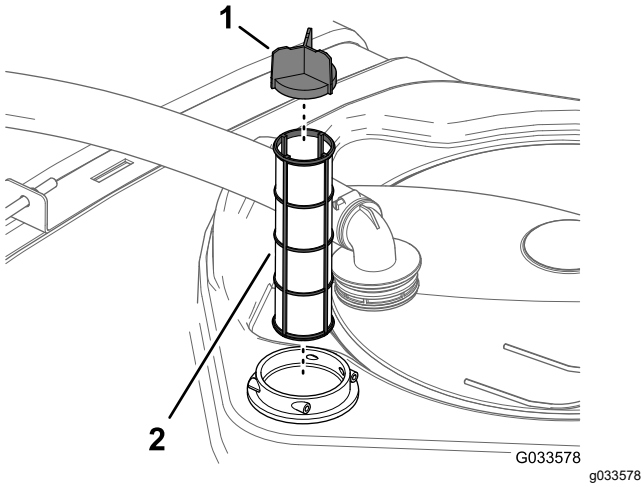

Obrázek 56

1. Lamela sítka
2. Sací filtr

5. Do tělesa filtru namontujte nový sací filtr.

   Poznámka: Přesvědčte se, zda je filtr zcela usazen.

6. Vyrovnejte hadici a hadicové šroubení s tělesem filtru v horní části nádrže a zajistěte šroubení a těleso pomocí příchytky, kterou jste demontovali v kroku 2.

Výměna tlakového filtru

Servisní interval: Po každých 400 hodinách provozu

1. Zaparkujte stroj na rovném povrchu, vypněte čerpadlo postřikovače a motor a vyjměte klíč.
2. Pod tlakový filtr vyrovnejte sběrnou nádobu (Obrázek 57).

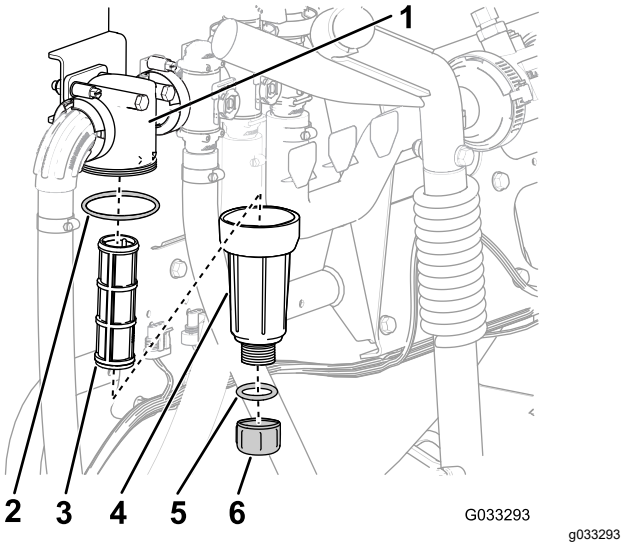

Obrázek 57

1. Hlava filtru
2. O-kroužek (miska)
3. Filtrační vložka
4. Miska
5. O-kroužek (vypouštěcí zátka)
6. Vypouštěcí zátka

3. Otočte vypouštěcí zátku proti směru hodinových ručiček a vyjměte ji z misky tlakového filtru (Obrázek 57).

   Poznámka: Nechejte z misky vytéct všechnu kapalinu.

4. Otáčejte miskou proti směru hodinových ručiček a demontujte ji z hlavy filtru (Obrázek 57).
5. Vyjměte starou vložku tlakového filtru (Obrázek 57).

   Poznámka: Zlikvidujte starý filtr.

6. Zkontrolujte, zda O-kroužek vypouštěcí zátky (umístěné uvnitř misky) a O-kroužek misky (umístěné uvnitř hlavy filtru) není poškozený a opotřebovaný (Obrázek 57).

   Poznámka: Poškozené nebo opotřebované O-kroužky zátky a misky vyměňte (v případě potřeby oba).

7. Namontujte novou vložku tlakového filtru do hlavy filtru (Obrázek 57).

   Poznámka: Zkontrolujte, zda je filtrační vložka v hlavě filtru pevně usazena.

8. Nasaďte misku na hlavu filtru a rukou ji utáhněte (Obrázek 57).
9. Namontujte zátku do misky a rukou ji utáhněte (Obrázek 57).

Výměna filtru trysky

Poznámka: Určete vhodnou hrubost filtru trysky, který potřebujete pro danou práci; viz Výběr filtru hrotu trysky (volitelný) (strana 25).

1. Zaparkujte stroj na rovném povrchu, zatáhněte parkovací brzdu, vypněte čerpadlo postřikovače a motor a vyjměte klíč.
2. Vyjměte trysku ze stříkací hlavy (Obrázek 58).

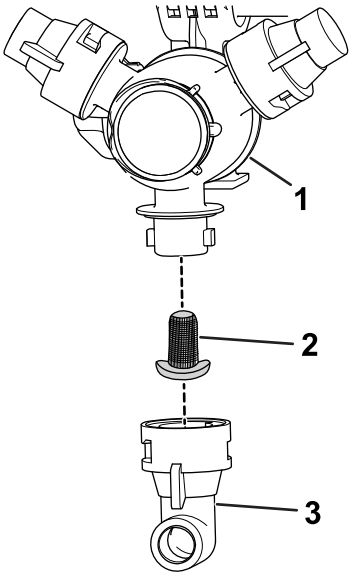

Obrázek 58

1. Stříkací hlava
2. Filtr trysky
3. Tryska

3. Demontujte starý filtr trysky (Obrázek 58).

   Poznámka: Zlikvidujte starý filtr.
4. Namontujte nový filtr trysky (Obrázek 58).

   Poznámka: Přesvědčte se, zda je filtr zcela usazen.
5. Namontujte trysku na stříkací hlavu (Obrázek 58).

Kontrola čerpadla

Servisní interval: Po každých 400 hodinách provozu/Každý rok (podle toho, co nastane dříve)—Zkontrolujte membrány čerpadla a v případě potřeby je vyměňte (obraťte se na autorizovaného distributora Toro).

Po každých 400 hodinách provozu/Každý rok (podle toho, co nastane dříve)—Zkontrolujte zpětné ventily čerpadla a v případě potřeby je vyměňte (obraťte se na autorizovaného distributora Toro).

Poznámka: Níže uvedené součásti stroje jsou považovány za díly podléhající opotřebení v důsledku použití, pokud nejsou vadné, a nevztahuje se na ně záruka poskytovaná na tento stroj.

Požádejte autorizovaného distributora Toro o kontrolu možného poškození vnitřních součástí čerpadla:

- Membrány čerpadla
- Sestavy pojistných ventilů čerpadla

V případě nutnosti součásti vyměňte.

Kontrola nylonových pouzder otočného čepu

Servisní interval: Po každých 400 hodinách provozu/Každý rok (podle toho, co nastane dříve)

1. Zaparkujte stroj na rovném povrchu, zatáhněte parkovací brzdu, vypněte čerpadlo a motor a vyjměte klíč.
2. Vysuňte vnější sekce ramen do polohy pro postřikování a podepřete ramena pomocí stojanů nebo je zavěste pomocí zvedacího zařízení na popruhy.
3. Jakmile je rameno podepřeno, demontujte šroub a matici připevňující otočný čep k sestavě ramene (Obrázek 59).

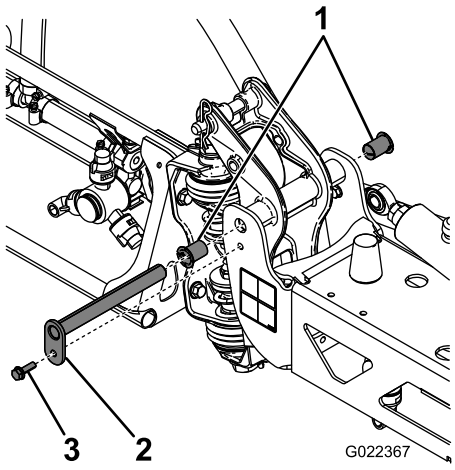

Obrázek 59

1. Nylonová pouzdra
2. Otočný čep
3. Šroub

4. Demontujte upevňovací šroub a matici otočného čepu a čep demontujte (Obrázek 59).
5. Demontujte rameno a sestavu otočné konzoly ze středního rámu. Tím získáte přístup k nylonovým pouzdrům.
6. Vyjměte nylonová pouzdra z přední a zadní strany otočné konzoly (Obrázek 59) a zkontrolujte je.

Poznámka: Vyměňte všechna opotřebená nebo poškozená pouzdra.

7. Na nylonová pouzdra naneste malé množství oleje a zasuňte je do otočné konzoly (Obrázek 59).
8. Vyrovnejte otvory a namontujte rameno a sestavu otočné konzoly do středového rámu (Obrázek 59).
9. Namontujte otočný čep a zajistěte jej šroubem a maticí, které jste demontovali v kroku 4.
10. Opakujte kroky 2 až 9 u další vnější sekce ramen.

Vyrovnání ramen do vodorovné roviny

Následujícím postupem nastavte rovinu levé a pravé sekce ramen, když jsou v poloze pro postřikování.

1. Vysuňte ramena do polohy pro postřikování.
2. Demontujte závlačku z otočného čepu (Obrázek 60).

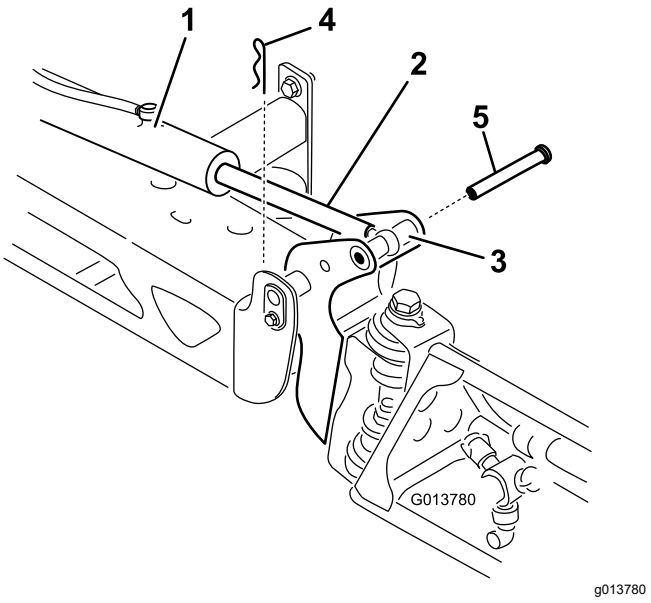

g013780

Obrázek 60

1. Pohon
2. Tyč pohonu
3. Pouzdro otočného čepu ramene
4. Závlačka
5. Čep

3. Zvedněte rameno, vyjměte čep (Obrázek 60) a pomalu spusťte rameno k zemi.
4. Zkontrolujte, zda není čep poškozen, a v případě potřeby jej vyměňte.
5. Pomocí klíče jej na ploškách tyče pohonu znehybněte a poté povolte pojistnou matici, aby bylo možné tyč s okem nastavit (Obrázek 61).

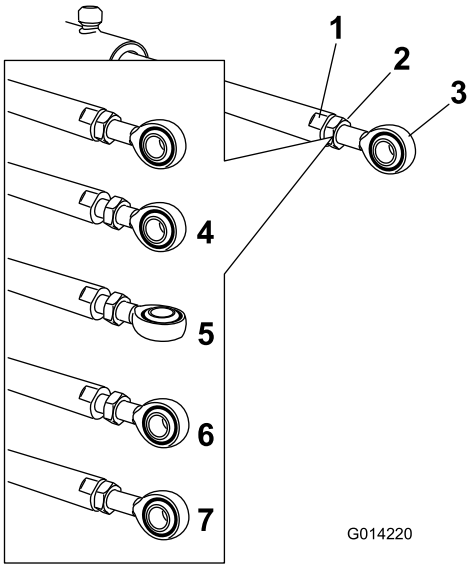

g014220

Obrázek 61

1. Ploška na tyči pohonu
2. Pojistná matice
3. Oko
4. Pojistná matice (uvolněná)
5. Nastavení oka
6. Poloha oka pro montáž
7. Utažená pojistná matice pro zajištění nové polohy

6. Otočením tyče s okem v tyči pohonu zkraťte nebo prodlužte vysunutý pohon do požadované polohy (Obrázek 61).

   Poznámka: Abyste mohli tyč s okem namontovat na rameno, musíte ji otočit vždy o polovinu otáčky nebo o celou otáčku.
7. Po dosažení požadované polohy utáhněte pojistnou matici, abyste pohon a tyč s okem zajistili.
8. Zvednutím ramene vyrovnejte otočný čep s tyčí pohonu.
9. Rameno držte v poloze a zasuňte čep jak do pouzdra, tak do tyče pohonu (Obrázek 60).
10. Jakmile je čep na místě, uvolněte rameno a čep zajistěte dříve demontovanou závlačkou.
11. Postup případně zopakujte u všech ložisek tyčí pohonů.

Čištění

Důležité: **Stroj nikdy nemyjte brakickou nebo recyklovanou vodou.**

Čištění průtokoměru

Servisní interval: Po každých 200 hodinách provozu/Každý rok (podle toho, co nastane dříve) (čistěte častěji při používání smáčivých prášků).

1. Důkladně propláchněte a vyprázdněte celý postřikovací systém.
2. Demontujte průtokoměr z postřikovače a propláchněte jej čistou vodou.
3. Demontujte pojistný kroužek na přítokové straně.

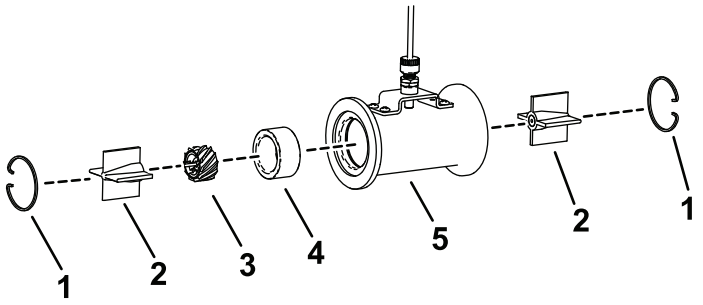

g614966

Obrázek 62

1. Pojistný kroužek
2. Sestava ložiska
3. Turbína
4. Nákružek
5. Plášť

4. Vyčistěte turbínu, sestavu ložiska a nákružek od kovových částic a smáčivého prášku.

   Důležité: **Na turbíně vytvořte značku označující směr montáže. Je důležité ji namontovat stejným způsobem, jakým byla demontována.**

5. Zkontrolujte míru opotřebení čelní části turbíny. Pokud čelní část turbíny vykazuje známky opotřebení, otočte průtokoměr při montáži o 180°.

   Poznámka: Pokud jsou opotřebené obě strany turbíny, průtokoměr vyměňte.

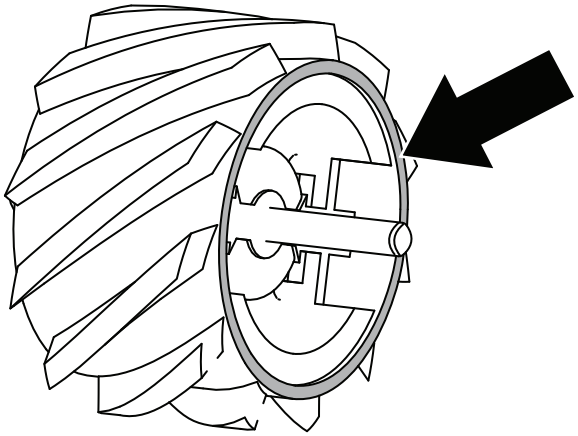

g614968

Obrázek 63

6. Zkontrolujte, zda na konci hřídele nevznikla vlivem opotřebení prohlubeň.
   - A – Hřídel nevykazuje žádné známky opotřebení; turbínu lze nadále používat.
   - B – Prohlubeň se nachází uvnitř zkosené části; otočte turbínu o 180°.
   - C – Prohlubeň sahá téměř k okraji; otočte turbínu o 180°.
   - D – Prohlubeň dosahuje až k okraji a rozšiřuje se směrem ven; průtokoměr vyměňte.

   Poznámka: Pokud oba konce hřídele vykazují známky opotřebení, průtokoměr vyměňte.

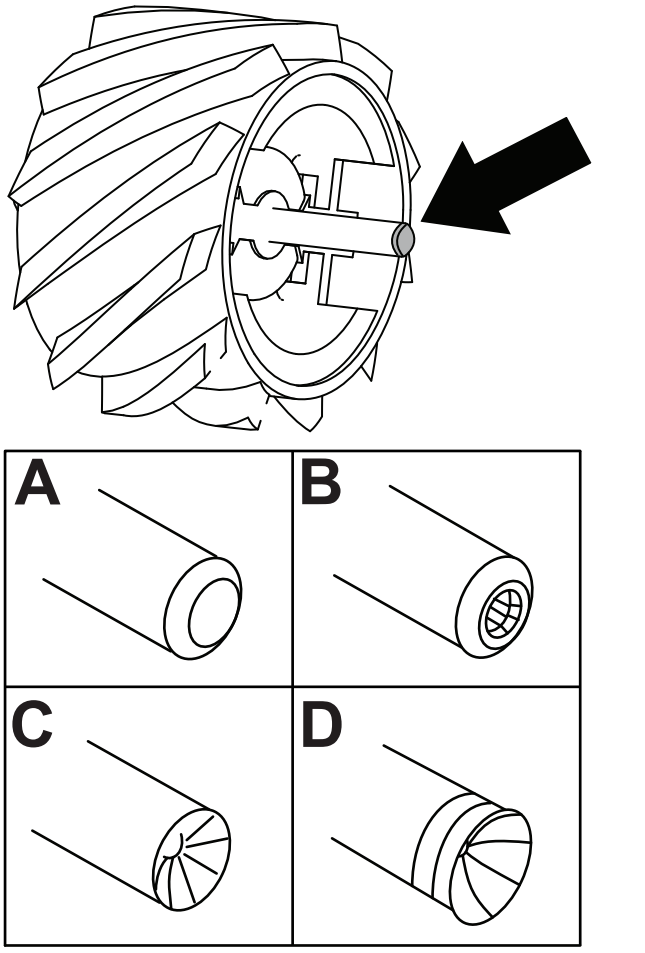

g614967

Obrázek 64

7. Smontujte průtokoměr.
8. Pomocí proudu nízkotlakého vzduchu (50 kPa) zkontrolujte, zda se turbína volně otáčí.
9. Zkalibrujte průtokoměr, viz *softwarová příručka*.

Uskladnění

Bezpečnost při skladování

- Před opuštěním pozice obsluhy proveďte následující:
  - Zaparkujte stroj na rovném povrchu.
  - Vypněte čerpadlo postřiku.
  - Zatáhněte parkovací brzdu.
  - Vypněte motor a vyjměte klíč (dle výbavy).
  - Počkejte, dokud se nezastaví veškerý pohyb.
  - Před seřizováním, údržbou, čištěním nebo uskladněním nechejte stroj vychladnout.
- Neskladujte stroj nebo nádobu s palivem v blízkosti otevřeného ohně, zdroje jisker nebo tepla, například u ohřívače vody nebo jiného zařízení.

Příprava postřikovacího systému

1. Zaparkujte postřikovač na rovném povrchu, zatáhněte parkovací brzdu, vypněte čerpadlo a motor a vyjměte klíč.
2. Očistěte celé vozidlo, vnější plochu žeber hlavy válců motoru a kryt ventilátoru.

   Důležité: **Vozidlo můžete umýt vodním roztokem neagresivního čisticího prostředku.** ***Stroj nikdy nemyjte vodou pod vysokým tlakem.*** **Můžete tím vážně poškodit elektroinstalaci vozidla, případně spláchnout potřebnou vrstvu mazacího tuku z míst se zvýšeným třením. Vyvarujte se také nadměrného používání vody, především v okolí přístrojové desky, světel, motoru a akumulátoru.**
3. Vyčistěte systém postřikovače, viz Čištění (strana 63).
4. Kondicionování systému postřikovače proveďte následujícím způsobem:
   A. Vypusťte nádrž na čerstvou vodu.
   B. Co nejdokonaleji vypusťte stříkací systém.
   C. Podle pokynů výrobce připravte nemrznoucí antikorozní roztok RV bez alkoholu.
   D. Nemrznoucí roztok RV přidejte do nádrže na čerstvou vodu, do nádrže postřikovače a do volitelné výplachové nádrže (pokud je namontována).
   E. Je-li namontována volitelná výplachová nádrž, přečerpejte nemrznoucí roztok RV z ní do nádrže postřikovače.

F. Spusťte na několik minut čerpadlo postřikovače, aby nemrznoucí směs RV cirkulovala v celém systému postřikovače a ve všech nainstalovaných příslušenstvích.

   Vystříkejte nemrznoucí směs RV ze stříkacích trysek.

G. Co nejdokonaleji vypusťte nádrž na čerstvou vodu a postřikovací systém.

5. Pomocí spínačů zdvihu sekcí ramen zvedněte vnější sekce ramen. Sekce zvedejte, dokud se zcela neuloží do přepravních podpěr ramen a nedosáhnou přepravní polohy „X“ a dokud se zcela nezasunou válce sekcí.

   Poznámka: Zkontrolujte, zda jsou válce sekcí zcela zasunuty, aby nedošlo k poškození tyče pohonu.

Provádění postupů údržby

1. Zkontrolujte brzdy.
2. Proveďte údržbu vzduchového filtru.
3. Promažte postřikovač.
4. Vyměňte motorový olej
5. Zkontrolujte tlak vzduchu v pneumatikách.

Příprava motoru a akumulátoru

1. V případě odstavení delšího než 30 dnů připravte palivový systém následovně:
   A. Do paliva v nádrži přidejte stabilizační aditivum na bázi ropy.

      Dodržujte pokyny k míchání vypracované výrobcem stabilizátoru. Nepoužívejte aditiva na bázi alkoholu (etanolu nebo metanolu).

      Poznámka: Stabilizátor paliva/aditiva mají nejvyšší účinky, pokud se přimíchávají do čerstvého benzinu celoročně.

   B. Nechejte motor 5 minut pracovat, aby se upravené palivo rozptýlilo po celém palivovém systému.

   C. Vypněte motor, nechejte jej vychladnout a vyprázdněte palivovou nádrž.

   D. Spusťte motor znovu a nechejte jej běžet, dokud se sám nezastaví.

   E. Spusťte motor a nechejte jej pracovat až do chvíle, kdy jej nelze znovu spustit.

   F. Palivo zlikvidujte podle platných předpisů. Při recyklaci dodržujte místní předpisy.

   Důležité: **Neskladujte palivo se stabilizační přísadou déle než 90 dní.**

2. Demontujte zapalovací svíčky a zkontrolujte jejich stav.
3. Po vyjmutí zapalovacích svíček nalijte do otvoru po svíčce dvě polévkové lžíce motorového oleje.
4. Pomocí elektrického spouštěče následně motor protočte, aby se olej rovnoměrně rozptýlil po celém vnitřním prostoru válců.
5. Namontujte zapalovací svíčky a utáhněte je na doporučený moment.

   Poznámka: Ke svíčkám nepřipojujte kabely.

6. Vyjměte akumulátor z podvozku, zkontrolujte hladinu elektrolytu a akumulátor zcela nabijte.

   Poznámka: Během uskladnění nepřipojujte kabely k pólům akumulátoru.

   Důležité: **Akumulátor musí být plně nabit, aby při teplotách nižších než 0 °C nedošlo k jeho zamrznutí a poškození. Plně nabitý akumulátor zůstane nabitý asi 50 dnů při teplotě nižší než 4 °C. Je-li teplota vyšší než 4 °C, zkontrolujte hladinu elektrolytu a akumulátor dobíjejte každých 30 dnů.**

Příprava stroje

1. Zkontrolujte a dotáhněte všechny šrouby, svorníky a matice. Všechny poškozené součásti opravte nebo vyměňte.
2. Zkontrolujte stav všech postřikovacích hadic. Poškozené nebo opotřebené hadice vyměňte.
3. Utáhněte všechny hadicové spoje.
4. Natřete poškrábaná místa a odhalený kovový povrch. Lak lze zakoupit u místního autorizovaného distributora Toro.
5. Vozidlo odstavte ve skladu anebo garáži v čistém a suchém prostředí.
6. Vytáhněte klíč z klíčového spínače a uložte jej na bezpečné místo mimo dosah dětí.
7. Vozidlo přikryjte, aby bylo chráněno před znečištěním.

Odstraňování závad

Řešení problémů s motorem a strojem

Závada	Možné příčiny	Způsoby odstranění
Startér neprotáčí motorem.	1. Volič rozsahu je v jiném stupni než NEUTRÁL. 2. Elektroinstalace je zkorodovaná nebo má uvolněné spoje. 3. Došlo ke spálení nebo uvolnění pojistky. 4. Akumulátor je vybitý. 5. Bezpečnostní blokovací systém nefunguje správně. 6. Je poškozený startér nebo elektromagnet startéru. 7. Došlo k zadření vnitřních součástí motoru.	1. Sešlápněte brzdový pedál a přepněte volič rozsahu do NEUTRÁLNÍ polohy. 2. Zkontrolujte kontakty spojů elektroinstalace. 3. Pojistku utáhněte nebo vyměňte. 4. Nabijte nebo vyměňte akumulátor. 5. Obraťte se na autorizovaného prodejce Toro. 6. Obraťte se na autorizovaného prodejce Toro. 7. Obraťte se na autorizovaného prodejce Toro.
Motor se protáčí, ale nespustí se.	1. Palivová nádrž je prázdná. 2. V palivovém systému jsou nečistoty, voda nebo zvětralé palivo. 3. Palivové potrubí je ucpané. 4. Kabel zapalovací svíčky je odpojený. 5. Zapalovací svíčka je znečištěná nebo poškozená. 6. Vypínací relé není pod napětím. 7. Je poškozené zapalování.	1. Naplňte nádrž čerstvým palivem. 2. Vypusťte a propláchněte palivový systém a naplňte jej čerstvým palivem. 3. Vyčistěte nebo vyměňte palivový systém. 4. Připojte zapalovací svíčku. 5. Vyměňte zapalovací svíčku. 6. Obraťte se na autorizovaného prodejce Toro. 7. Obraťte se na autorizovaného prodejce Toro.
Motor se spustí, ale přestane běžet.	1. Otvor v palivové nádrži je zablokován. 2. V palivovém systému jsou nečistoty nebo voda. 3. Palivový filtr je ucpaný. 4. Došlo ke spálení nebo uvolnění pojistky. 5. Je poškozené palivové čerpadlo. 6. Je poškozené těleso škrticí klapky. 7. Jsou uvolněné vodiče nebo špatné kontakty. 8. Těsnění hlavy válců je poškozené.	1. Vyměňte uzávěr palivové nádrže. 2. Vypusťte a propláchněte palivový systém a naplňte jej čerstvým palivem. 3. Palivový filtr vyměňte. 4. Pojistku utáhněte nebo vyměňte. 5. Obraťte se na autorizovaného prodejce Toro. 6. Obraťte se na autorizovaného prodejce Toro. 7. Zkontrolujte a utáhněte přípoje vodičů. 8. Obraťte se na autorizovaného prodejce Toro.
Motor běží, ale klepe nebo vynechává.	1. V palivovém systému jsou nečistoty, voda nebo zvětralé palivo. 2. Kabel zapalovací svíčky je volný. 3. Zapalovací svíčka je poškozená. 4. Jsou uvolněné vodiče nebo špatné kontakty. 5. Motor se přehřívá.	1. Vypusťte a propláchněte palivový systém a naplňte jej čerstvým palivem. 2. Připojte kabel zapalovací svíčky. 3. Vyměňte zapalovací svíčku. 4. Zkontrolujte a utáhněte přípoje vodičů. 5. Viz příčiny a opatření v části *Motor se přehřívá*.

Závada	Možné příčiny	Způsoby odstranění
Motor nepracuje na volnoběh.	1. Otvor v palivové nádrži je zablokován. 2. V palivovém systému jsou nečistoty, voda nebo zvětralé palivo. 3. Zapalovací svíčka je poškozená nebo prasklá. 4. Je poškozené palivové čerpadlo. 5. Nízká komprese. 6. Vložka vzduchového filtru je znečištěná.	1. Vyměňte uzávěr palivové nádrže. 2. Vypusťte a propláchněte palivový systém a naplňte jej čerstvým palivem. 3. Vyměňte zapalovací svíčku. 4. Obraťte se na autorizovaného prodejce Toro. 5. Obraťte se na autorizovaného prodejce Toro. 6. Vyčistěte nebo vyměňte vložku.
Motor se přehřívá.	1. Hladina oleje v klikové skříni je nesprávná. 2. Dochází k přetěžování. 3. Mřížky přívodního vzduchu jsou znečištěné. 4. Chladicí žebra a vzduchové kanály pod krytem ventilátoru motoru a/nebo otočná mřížka přívodního vzduchu jsou zanesené. 5. Palivová směs je chudá.	1. Doplněním nebo upuštěním zajistěte, aby byla hladina na značce PLNÉHO STAVU. 2. Omezte zátěž, jeďte nižší pojezdovou rychlostí. 3. Čistěte po každém použití. 4. Čistěte po každém použití. 5. Obraťte se na autorizovaného prodejce Toro.
Motor ztrácí výkon.	1. Hladina oleje v klikové skříni je nesprávná. 2. Vložka vzduchového filtru je znečištěná. 3. V palivovém systému jsou nečistoty, voda nebo zvětralé palivo. 4. Motor se přehřívá. 5. Zapalovací svíčka je znečištěná nebo poškozená. 6. Odvětrávací otvor šroubení palivové nádrže je ucpaný. 7. Nízká komprese.	1. Doplněním nebo upuštěním zajistěte, aby byla hladina na značce PLNÉHO STAVU. 2. Vyčistěte je nebo vyměňte. 3. Vypusťte a propláchněte palivový systém a naplňte jej čerstvým palivem. 4. Viz příčiny a opatření v části *Motor se přehřívá*. 5. Vyměňte zapalovací svíčku. 6. Vyměňte uzávěr palivové nádrže. 7. Obraťte se na autorizovaného prodejce Toro.
Jsou patrné abnormální vibrace nebo hluk.	1. Upevňovací šrouby motoru jsou uvolněné. 2. Došlo k závadě motoru.	1. Dotáhněte upevňovací šrouby motoru. 2. Obraťte se na autorizovaného prodejce Toro.
Stroj nepracuje nebo je pomalý v obou směrech, protože motor má nepravidelný chod nebo se zastavuje.	1. Je zatažená parkovací brzda.	1. Parkovací brzdu uvolněte.
Stroj nepracuje ani v jednom směru.	1. Volič rozsahu není v NEUTRÁLNÍ poloze. 2. Parkovací brzda je zatažená nebo se neuvolňuje. 3. Je poškozená převodovka. 4. Je třeba seřídit nebo vyměnit ovládací táhlo. 5. Došlo k poškození hnacího hřídele nebo pera náboje kola.	1. Sešlápněte brzdu a přesunutím voliče rozsahu zvolte rychlostní stupeň. 2. Uvolněte parkovací brzdu nebo zkontrolujte táhla. 3. Obraťte se na autorizovaného prodejce Toro. 4. Obraťte se na autorizovaného prodejce Toro. 5. Obraťte se na autorizovaného prodejce Toro.

Odstraňování závad na postřikovacím systému

Závada	Možné příčiny	Způsoby odstranění
Sekce nepostřikuje.	1. Elektrický konektor na ventilu sekce je znečištěný nebo odpojený. 2. Je spálená pojistka. 3. Je skřípnutá hadice. 4. Obtok sekce je špatně nastaven. 5. Je poškozen ventil sekcí. 6. Je poškozen elektrický systém.	1. Vypněte ventil ručně. Odpojte elektrický konektor na ventilu, očistěte všechny vodiče a konektor znovu připojte. 2. Zkontrolujte pojistky a vadné kusy vyměňte. 3. Hadici opravte nebo vyměňte. 4. Nastavte obtok sekce. 5. Kontaktujte autorizované servisní středisko. 6. Kontaktujte autorizované servisní středisko.
Sekci nelze vypnout.	1. Je poškozen ventil sekcí.	1. Demontujte ventil sekcí; viz část „Čištění ventilů postřikovače“. Zkontrolujte všechny součásti. Poškozené součásti vyměňte.
Ventil sekce netěsní.	1. Těsnění nebo sedlo ventilu je opotřebované nebo poškozené.	1. Demontujte ventil a vyměňte těsnění pomocí sady pro opravu ventilů – kontaktujte autorizovaného distributora Toro.
Stříkací tryska (trysky) odkapává (odkapávají), když je spínač (spínače) sekcí vypnut.	1. Mezi tělesem trysky a membránou zpětného ventilu se nahromadily nečistoty.	1. Vyčistěte těleso trysky a membránu; viz část „Čištění tělesa trysky a membrány zpětného ventilu“.
Při zapnutí sekce klesne tlak.	1. Obtok sekce je špatně nastaven. 2. V tělese ventilu sekce je překážka. 3. Filtr trysky je poškozený nebo zanesený.	1. Nastavte obtok sekce. 2. Demontujte vstupní a výstupní připojení ventilu sekce a překážku odstraňte. 3. Všechny trysky demontujte a zkontrolujte.
Po vypnutí sekcí dojde po přepnutí spínače míchání do ZAPNUTÉ polohy ke změně tlaku.	1. Obtokový ventil okruhu míchání není kalibrovaný.	1. Proveďte kalibraci obtokového ventilu okruhu míchání.
Při stříkání s více sekcemi se při vypnutí sekce mění tlak.	1. Obtokový ventil sekce není kalibrován pro vybrané stříkací trysky.	1. Proveďte kalibraci obtokového ventilu sekce.
Na konci stříkání je v nádrži více kapaliny, než se očekávalo.	1. Spotřeba kapaliny nebyla vypočtena správně. 2. Stříkací systém není kalibrován.	1. Správnou trysku pro danou intenzitu postřiku naleznete v tabulce trysek. 2. Proveďte kalibraci průtoku a kalibraci rychlosti.
Během stříkání neočekávaně dochází kapalina v nádrži.	1. Spotřeba kapaliny nebyla vypočtena správně. 2. Stříkací systém není kalibrován.	1. Správnou trysku pro danou intenzitu postřiku naleznete v tabulce trysek. 2. Proveďte kalibraci průtoku a kalibraci rychlosti.

Schémata

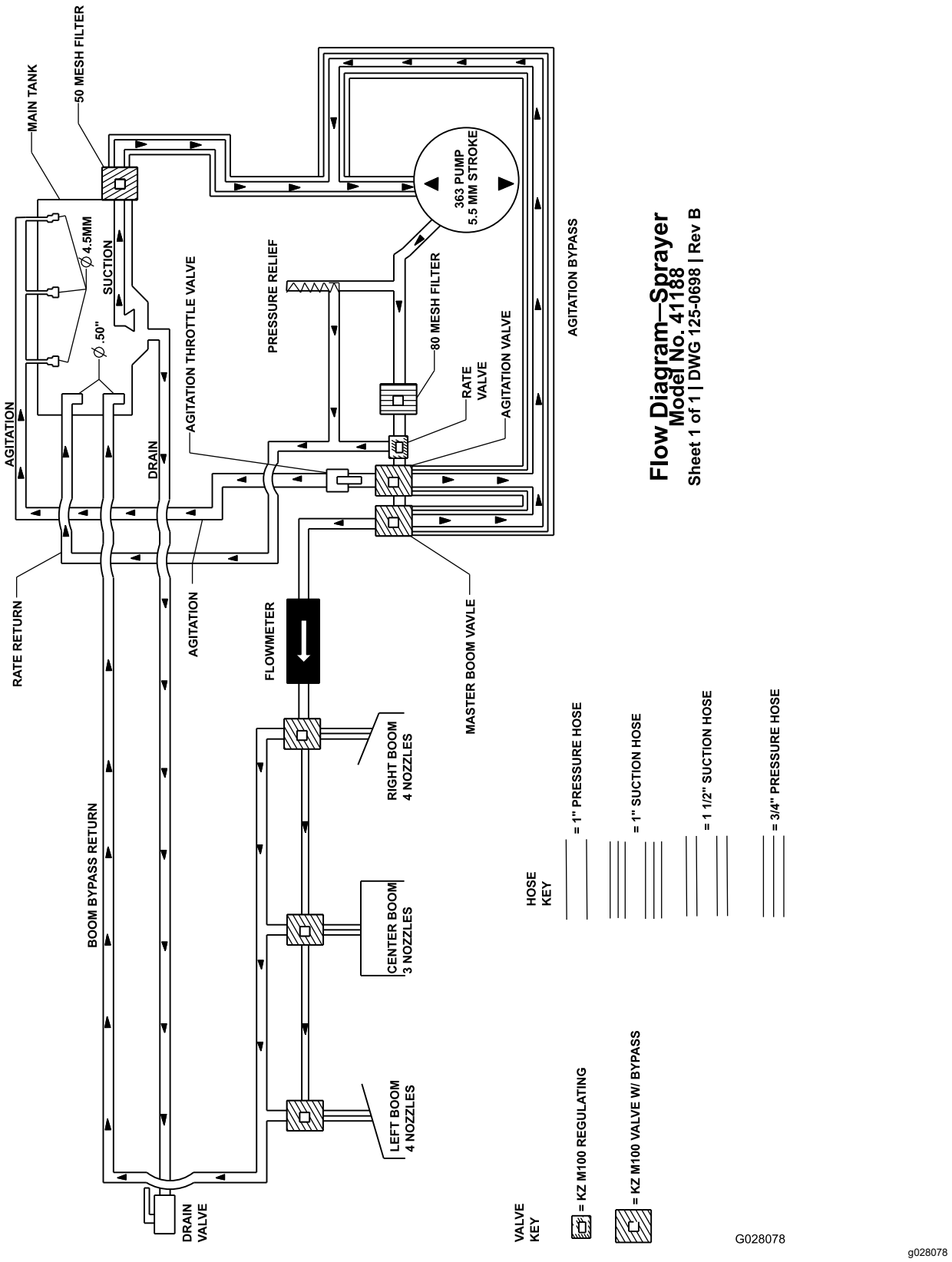

Schéma systému postřikovače (Rev. DWG 125-0698 Rev B)

Návrh zákona č. 65 ve státě Kalifornie (California Proposition 65) – informace o výstraze

Co tato výstraha znamená?

V prodeji můžete spatřit výrobek, který je opatřen následujícím výstražným štítkem:

VÝSTRAHA: Rakovina a poškození reprodukčního systému – www.P65Warnings.ca.gov.

O co se v návrhu zákona č. 65 jedná?

Návrh zákona č. 65 se vztahuje na všechny společnosti působící v Kalifornii, které tam prodávají výrobky nebo vyrábějí výrobky, jež mohou být v Kalifornii prodávány nebo do ní dováženy. Návrh nařizuje, aby guvernér státu Kalifornie vedl a zveřejňoval soupis chemických látek, o nichž je známo, že mohou způsobit rakovinu, vrozené vady a/nebo jiné poškození reprodukčního systému. Soupis, který je každoročně aktualizován, zahrnuje stovky chemikálií, které se nacházejí v mnoha předmětech každodenní potřeby. Účelem návrhu zákona č. 65 je informovat veřejnost o vystavení těmto chemickým látkám.

Návrh zákona č. 65 nezakazuje prodej výrobků obsahujících tyto chemikálie, místo toho však žádá, aby byly všechny výrobky, obaly výrobků nebo literatura doprovázející tyto výrobky opatřeny výstrahou. Tato výstraha neznamená, že výrobek je v rozporu s jakýmikoli normami nebo požadavky týkajícími se bezpečnosti. Vláda státu Kalifornie ve skutečnosti objasnila, že zmíněná výstraha není totéž jako regulační rozhodnutí, jež stanovuje, zda je výrobek „bezpečný“ nebo „nebezpečný“. Řada z těchto chemických látek se mnoho let používá ve výrobcích každodenní potřeby, aniž by byla doložena jakákoli újma na zdraví. Další informace naleznete na stránkáchhttps://oag.ca.gov/prop65/faqs-view-all.

Výstraha uvedená v návrhu zákona č. 65 znamená, že společnost buď (1) vyhodnotila míru rizika a dospěla k závěru, že nebyla překročena „žádná významná míra rizika“, nebo (2) se rozhodla uvést výstrahu na základě toho, že si je vědoma přítomnosti uvedené chemické látky, míru rizika se ale nepokusila vyhodnotit.

Platí tento zákon všude?

Uvedení výstrahy podle návrhu zákona č. 65 se vyžaduje pouze v rámci kalifornských zákonů. Výstrahu lze spatřit v celé Kalifornii na různých místech, včetně restaurací, obchodů s potravinami, hotelů, škol a nemocnic, a na široké škále výrobků. Někteří online a zásilkoví prodejci navíc uvádí výstrahu dle návrhu zákona č. 65 na svých webových stránkách nebo v katalozích.

Jak se výstraha dle kalifornského návrhu zákona liší od federálních limitů?

Normy návrhu zákona č. 65 jsou často přísnější než federální a mezinárodní normy. U řady látek je nutné uvádět výstrahu dle návrhu zákona č. 65 při množství, které je mnohem nižší než u federálních akčních limitů. Například norma návrhu zákona č. 65 upozorňující na množství olova činí 0,5 µg/den, což je výrazně pod limity federálních a mezinárodních norem.

Proč nejsou touto výstrahou opatřeny všechny obdobné produkty?

- Výrobky prodávané v Kalifornii musí být označeny podle návrhu zákona č. 65, zatímco podobné produkty prodávané jinde toto označení mít nemusí.
- Společnost, která v rámci soudního sporu týkajícího se návrhu zákona č. 65 dosáhla mimosoudního vyrovnání, může být požádána, aby na svých výrobcích výstrahu dle návrhu zákona č. 65 uváděla. Na jiné společnosti, které vyrábějí podobné výrobky, se takový požadavek vztahovat nemusí.
- Prosazování návrhu zákona č. 65 není konzistentní.
- Společnosti se mohou rozhodnout, že výstrahu nebudou uvádět, protože dospěly k závěru, že podle návrhu zákona č. 65 tak nejsou povinny učinit. Pokud výrobek není výstrahou opatřen, neznamená to, že neobsahuje uvedené chemické látky na podobné úrovni.

Proč společnost Toro tuto výstrahu uvádí?

Společnost Toro se rozhodla, že bude spotřebitelům poskytovat co nejvíce informací, aby mohli činit informovaná rozhodnutí o výrobcích, které kupují a používají. Společnost Toro v určitých případech uvádí výstrahu, jestliže si je vědoma přítomnosti jedné nebo více uvedených chemických látek, aniž by provedla posouzení úrovně expozice, neboť požadavky na omezení expozice se neudávají u všech uvedených chemických látek. Společnost Toro se z důvodů obezřetnosti rozhodla výstrahu dle návrhu zákona č. 65 uvést, i když nebezpečí vystavení působení chemických látek obsažených ve výrobcích značky Toro je zanedbatelné nebo spadá do rozmezí „žádné významné riziko“. Pokud společnost Toro takovou výstrahu neuvede, může být mimoto žalována státem Kalifornie nebo soukromými stranami, jež o prosazování návrhu zákona č. 65 usilují, a může z toho pro ni vyplývat citelný postih.