HAVEN™ AM75

AUTONOMOUS MOWER

QUICK START GUIDE

1. WHAT'S IN THE BOX

Before you start: Trim the grass below 3.5 inches, then clear away hoses, toys, and other obstacles. Keep children and pets off the lawn during setup.

1) LiDAR cover
2) Autonomous mower
3) Keypad display
4) Base plate
5) LiDAR cleaning brush
6) Charging station nozzle
7) Charging arm
8) Charging station screws
9) Power supply and cord
10) Ground stakes
11) Blade screws
12) Replacement blades
13) Cleaning cloth
14) Screwdriver
15) Cleaning brush

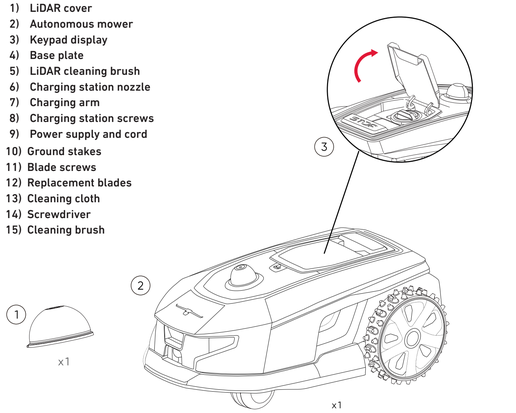

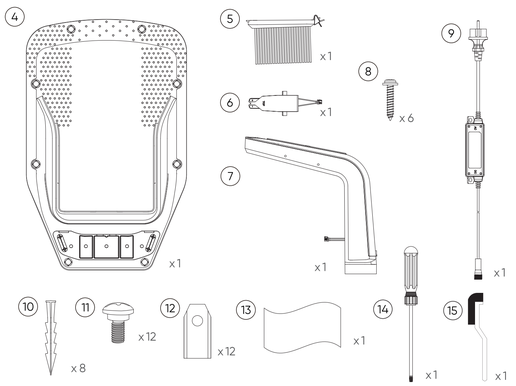

Note: Do not discard the box and the packing materials.

2. SET UP & CHARGE

Set the charging station on flat, open ground with no incline. Leave 5 feet of clearance to the left, right, and front. See "Installing the Charging Station" in the Operator's Manual for complete installation instructions.

Wi-Fi: Choose a spot with a strong Wi-Fi signal so the charging station stays connected.

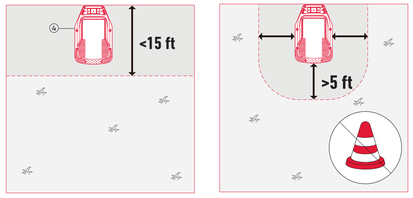

Assemble the Charging Station

1. Connect the charging nozzle to the charging arm and secure it with 2 screws.

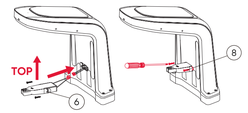

1. Install the LiDAR cleaning brush.



2. Secure the charging arm to the base plate using 4 screws.



3. Stake the station into the ground.

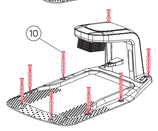

4. Connect the power supply. A steady white light means the station is ready.

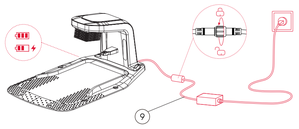

3. POWER ON & SET PIN

Remove the protective LiDAR dome cover and store it in the upper storage compartment on the charging station.

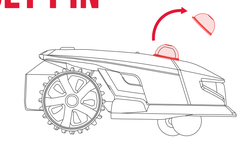

Push the mower into the charging station. A flashing white light means the battery is charging; a steady white light means it is full.

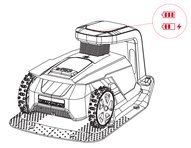

Upon successful charging, the mower powers on automatically and SET appears on the keypad display. If the mower has powered off, press and hold the POWER button for 3 seconds to turn it back on.



Set your PIN

1. Press the OK button to begin the PIN setup. Press the START and HOME buttons to select a number (0-9), then press OK. Repeat to set all 4 digits.
2. Confirm the PIN by entering the same PIN again and pressing OK.

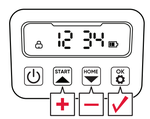

On the display, IDLE indicates that the PIN setup was successful. Err indicates that the second entry was incorrect and the PIN must be confirmed again.

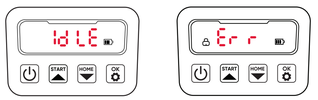

Turn the knob to select a cutting height from 1.6 inches to 3.2 inches.

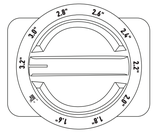

Ensure that the battery is charged to at least 50% before you start mapping.



4. CONNECT & MAP

Turn on Bluetooth and Wi-Fi on your phone.

Scan the QR code to download the app for your mobile device.

Install the Toro Haven App

Download on the App Store | Google play

In the app, tap Add Device and scan the first QR code on the mower to add it to your phone. Read the acknowledgment and tap Confirm.

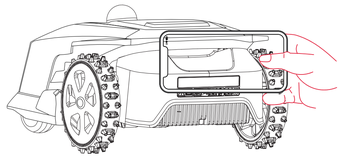

Pair your phone to the mower with Bluetooth and configure your network.

Install the latest firmware before mapping for the most accurate navigation:

1. Once your network settings have been configured, tap the Home button.
2. Tap the Settings icon (⚙), then Device > Firmware Update, and ensure that Automatic update is turned on. If your firmware is current, proceed to step 4.
3. If your firmware needs to be updated, tap Update Now and wait until "Firmware update successful" appears.
4. Tap the back arrow (<) until you return to the screen with the Start Mapping button.

Tap the Start Mapping button: Follow the instructions in the app to map your yard and complete the setup.

Scan for the tutorial video, customer support, and product registration.

Read the Operator's Manual for complete instructions and warnings. This Quick Start Guide is not a substitute for reading and understanding the Operator's Manual and safety decals supplied with the equipment.



HAVEN™ AM75

TONDEUSE AUTONOME
CORTACÉSPED AUTÓNOMO

GUIDE DE DÉMARRAGE RAPIDE
GUÍA DE INICIO RÁPIDO

1. CONTENU DU CARTON
¿QUÉ CONTIENE LA CAJA?

Avant de commencer : tondez la pelouse à moins de 9 cm (3,5 po) de hauteur, puis débarrassez-la des flexibles, des jouets et de tout autre obstacle. Tenez les enfants et les animaux éloignés de la pelouse pendant l'installation.

Antes de comenzar: corte el césped a menos de 9 cm (3.5"), luego retire las mangueras, los juguetes y demás obstáculos. Los niños y las mascotas deben estar lejos del césped durante la configuración.

1) Couvercle LiDAR
2) Tondeuse autonome
3) Écran à clavier
4) Socle
5) Brosse de nettoyage LiDAR
6) Buse de station de charge
7) Bras de charge
8) Vis de station de charge
9) Bloc et cordon d'alimentation
10) Piquets
11) Vis de lame
12) Lames de rechange
13) Chiffon de nettoyage
14) Tournevis
15) Brosse de nettoyage

1) Cubierta de LiDAR
2) Cortacésped autónomo
3) Pantalla de teclado
4) Placa base
5) Cepillo de limpieza de LiDAR
6) Contacto de estación de carga
7) Brazo de carga
8) Tornillos de estación de carga
9) Fuente de alimentación y cable
10) Estacas para suelo
11) Tornillos de cuchillas
12) Cuchillas de repuesto
13) Paño de limpieza
14) Destornillador
15) Cepillo de limpieza



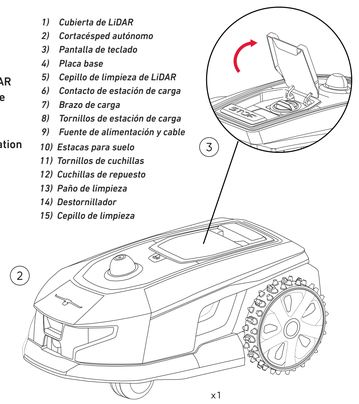

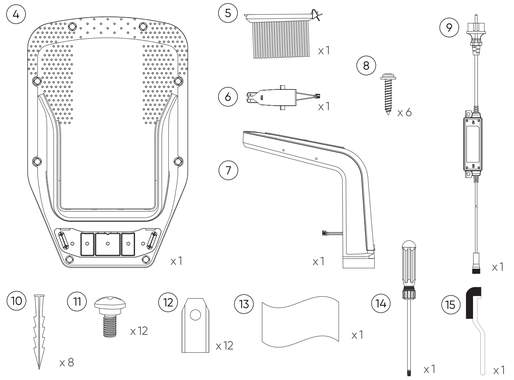

Remarque : ne jetez pas le carton ni les matériaux d'emballage.

Nota: no tire la caja ni los materiales de embalaje.

2. INSTALLATION ET CHARGE
CONFIGURACIÓN Y CARGA

Placez la station de charge sur un sol plat et dégagé, sans aucune inclinaison. Laissez un espace libre de 1,5 mètre (5 pieds) sur la gauche, sur la droite et à l'avant. Pour obtenir des instructions d'installation complètes, reportez-vous à la section « Installation de la station de charge » dans le Manuel de l'utilisateur.

Wi-Fi : Choisissez un endroit où le signal Wi-Fi est puissant, afin que la station de charge reste connectée.

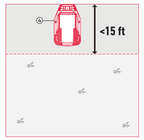

Coloque la estación de carga sobre un terreno abierto y plano sin inclinación. Deje un espacio de 1.5 m (5 pies) hacia la izquierda, la derecha y hacia adelante. Consulte la sección "Instalación de la estación de carga" en el Manual del operador para las instrucciones completas.

Wi-Fi: elija un lugar con una señal de Wi-Fi potente para que la estación de carga permanezca conectada.



Assemblage de la station de charge
Arme la estación de carga

1. Raccordez la buse de charge au bras de charge et fixez l'ensemble à l'aide de 2 vis.

   Conecte el contacto de carga al brazo y sujételo con dos tornillos.

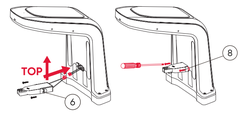

2. Installez la brosse de nettoyage LiDAR.

   Instale el cepillo de limpieza de LiDAR.

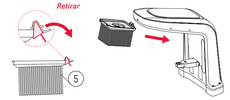

3. Fixez le bras de charge sur le socle au moyen de 4 vis.

   Sujete el brazo de carga a la placa base con cuatro tornillos.



4. Fixez la station au sol à l'aide de piquets.

   Estaque la estación al suelo.

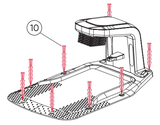

5. Branchez l'alimentation électrique. Une lumière blanche fixe signifie que la station est prête.

   Conecte la fuente de alimentación. Una luz blanca fija significa que la estación está lista.

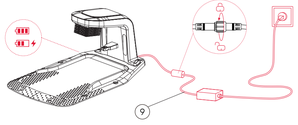

3. MISE EN MARCHE ET CONFIGURATION DU CODE PIN
ENCENDIDO Y CONFIGURACIÓN DE PIN

Retirez le cache de protection du dôme LiDAR et rangez-le dans le compartiment du haut sur la station de charge.

Retire la cubierta abovedada superior de protección de LiDAR y guárdela en el compartimento de almacenamiento superior de la estación de carga.

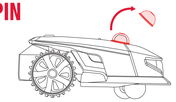

Poussez la tondeuse dans la station de charge. Une lumière blanche clignotante indique que la batterie est en cours de charge; une lumière blanche fixe signifie qu'elle est pleinement chargée.

Empuje el cortacésped hacia la estación de carga.Una luz blanca titilante significa que la batería se está cargando; una luz blanca fija significa que está cargada totalmente.



Une fois la charge terminée, la tondeuse s'allume automatiquement et l'indication « SET » s'affiche sur l'écran à clavier. Si la tondeuse s'est éteinte, appuyez sur le bouton « POWER » (Marche/Arrêt) pendant 3 secondes pour la remettre sous tension.

Una vez que esté cargado correctamente, el cortacésped se enciende automáticamente y aparece SET (Ajustar) en la pantalla de teclado. Si el cortacésped se apagó, presione y mantenga presionado el botón POWER (Accionamiento) durante tres segundos hasta que se vuelva a encender.



Définis ton code PIN
Configura tu PIN

1. Appuyez sur le bouton « OK » pour commencer à configurer le code PIN. Appuyez sur les boutons « START » (Démarrer) et « HOME » (Accueil) pour sélectionner un chiffre (entre 0 et 9), puis appuyez sur « OK ». Répétez la procédure pour configurer les 4 chiffres.

   Presione el botón OK (Aceptar) para comenzar la configuración del PIN. Presione los botones START (Comenzar) y HOME (Inicio) para seleccionar un número (0 al 9), y luego presione OK (Aceptar). Repita este paso para configurar los cuatro dígitos.

2. Confirmez votre code PIN en saisissant à nouveau le même code PIN et en appuyant sur « OK ».

   Confirme el PIN introduciendo nuevamente el mismo PIN y presione OK (Aceptar).

Sur l'écran, « IDLE » indique que le code PIN a bien été configuré. « Err » indique que la seconde saisie était incorrecte et que le code PIN doit être à nouveau confirmé.

En la pantalla, IDLE (En espera) indica que se realizó correctamente la configuración del PIN. Err (Error) indica que la segunda vez que introdujo el PIN lo hizo en forma incorrecta y deberá volver a confirmarlo.





Tournez la molette pour sélectionner une hauteur de coupe comprise entre 4 cm et 8 cm (1,6 po et 3,2 po).

Gire el mando para seleccionar una altura de corte de 4 cm a 8 cm (1.6" a 3.2").

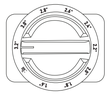

Assurez-vous que la batterie est chargée à au moins 50 % avant de commencer à cartographier.

Compruebe que la batería esté cargada, por lo menos, al 50 % antes de iniciar el mapeo.



4. CONNEXION ET CARTOGRAPHIE
CONEXIÓN Y MAPEO

Activez le Bluetooth et le Wi-Fi sur votre téléphone.

Scannez le code QR pour télécharger l'application sur votre appareil mobile.

Active Bluetooth and Wi-Fi en su teléfono.

Escanee el código QR para descargar la aplicación para su dispositivo móvil.

Installer l'application Toro Haven
Instale la aplicación Haven de Toro

App Store App Store Google play Google play

Dans l'application, appuyez sur « Add Device » (Ajouter un appareil) et scannez le premier code QR présent sur la tondeuse pour l'ajouter à votre téléphone. Lisez la déclaration et appuyez sur « Confirm » (Confirmer).

En la aplicación, toque Add Device (Agregar dispositivo) y escanee el primer código QR en el cortacésped para agregarlo a su teléfono. Lea la declaración de reconocimiento y toque Confirm (Confirmar).

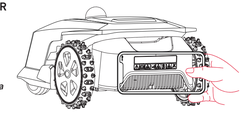

Associez votre téléphone à la tondeuse via Bluetooth et configurez votre réseau.

Sincronice su teléfono con el cortacésped a través de Bluetooth y configure su red.

Avant de procéder à la cartographie, installez le micrologiciel le plus récent afin d'obtenir la navigation la plus précise :

Instale el firmware más reciente antes del mapeo para lograr la navegación más precisa:

1. Une fois vos paramètres réseau configurés, appuyez sur le bouton « Home » (Accueil).

   Una vez configurados los ajustes de red, toque el botón Home (Inicio).

2. Appuyez sur l'icône Paramètres (⚙), puis sur « Device » (Appareil) > « Firmware Update » (Mise à jour du micrologiciel), et assurez-vous que la mise à jour automatique est activée. Si votre micrologiciel est à jour, passez à l'étape 4.

   Toque el ícono de ajustes (⚙), luego Device (Dispositivo) > Firmware Update (Actualización de firmware) y compruebe que la actualización automática esté encendida. Si su firmware está actualizado, vaya al paso 4.

3. Si votre micrologiciel a besoin d'une mise à jour, appuyez sur « Update Now » (Mettre à jour maintenant) et attendez que le message « Firmware update successful » (Mise à jour du micrologiciel réussie) s'affiche.

   Si debe actualizar su firmware, toque Update Now (Actualizar ahora) y espere hasta que aparezca la frase "Firmware update successful" (Actualización de firmware correcta).

4. Appuyez sur la flèche de retour (<) jusqu'à ce que vous reveniez à l'écran comportant le bouton « Start Mapping » (Démarrer la cartographie).

   Toque la flecha hacia atrás (<) hasta regresar a la pantalla que tiene el botón Start Mapping (Comenzar mapeo).

Appuyez sur le bouton « Start Mapping » (Démarrer la cartographie) : suivez les instructions dans l'application pour cartographier votre jardin et terminer la configuration.

Toque el botón Start Mapping (Comenzar mapeo): siga las instrucciones en la aplicación para mapear su jardín y finalice la configuración.

Scannez pour accéder au tutoriel vidéo, au service client et à l'enregistrement du produit.

Escanee para ver el video instructivo, soporte al cliente y para registrar el producto.

Pour obtenir des instructions complètes et prendre connaissance des avertissements, lisez le Manuel de l'utilisateur. Ce guide de démarrage rapide ne remplace pas la lecture et la compréhension du Manuel de l'utilisateur ainsi que des étiquettes de sécurité fournies avec l'équipement.

Lea el Manual del operador para ver las instrucciones y advertencias completas. Esta guía de inicio rápido no reemplaza la lectura y comprensión del Manual del operador y la calcomanías de seguridad suministradas con el equipo.

1" 2" 3" 4" 5" 6" 7" 8" 9" 10" 11" 12" 13" 14" 15" 16" 17" 18" 19" 20" 21" 22" 23" 24" 25" 26" 27" 28" 29" 30" 31" 32" 33" 34" 35"