Form No. 3394-623 Rev B

Vältskydd

Workman®-serierna 1100/2100/e2000/MD/MDE/MDX/MDX-D och Twister®-arbetsfordon

Modellnr 07276

Modellnr 07276R

Monteringsanvisningar

Montering

Lösa delar

Använd diagrammet nedan för att kontrollera att alla delar finns med.

Tillvägagångssätt	Beskrivning	Antal	Användning
1	Inga delar krävs	–	Koppla loss sätessockelns reglage.
2	Inga delar krävs	–	Ta bort sätena och sätessocklarna.
3	Vältskyddsbåge Skruvar (3/8 tum) Muttrar (3/8 tum)	1 10 10	Montera säkerhetsbältena och vältskyddsbågen.
4	Mutter (3/8 tum) Säkerhetsbälte Skruv (3/8 tum) Säkerhetsbälte-vältskydd, förankringsfäste Skruv (7/16 tum) Mutter (7/16 tum) Säkerhetsbältesförankring, höger Säkerhetsbältesförankring, vänster Låsmontering för säkerhetsbälte	8 2 8 2 4 4 1 1 2	Montera maskinens säkerhetsbälten.
5	Inga delar krävs	–	Ta bort transmissionsdistansen.

© 2026—The Toro® Company
8111 Lyndale Avenue South
Bloomington, MN 55420

Registrera din produkt på www.Toro.com.

Översättning av originalet (SV)
Tryckt i USA
Med ensamrätt

3394-623

1

Koppla loss sätessockelns reglage

Inga delar krävs

Koppla loss sätessockelns reglage för modellerna i serierna 1100/2100/MD/MDX/MDX-D och Twister.

1. Ta bort knoppen från växelspaken (Figur 1).

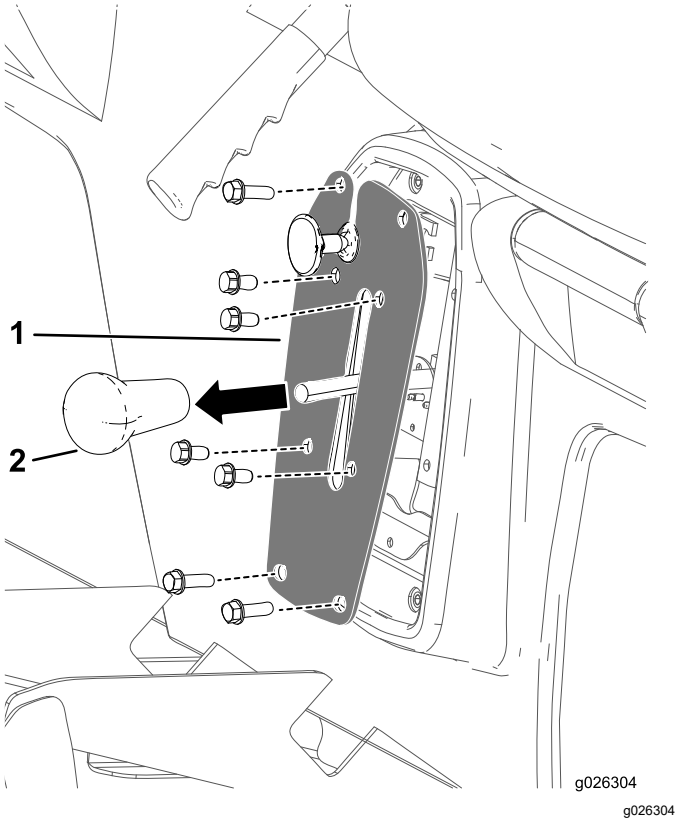

Figur 1

1. Växelspaksknopp
2. Växelspaksplatta

2. Ta bort de fyra skruvarna som fäster växelspaksplattan på växelspaksfästet (Figur 1).
3. Ta bort de fyra skruvarna som fäster växelspaksplattan vid sätessockeln och ta bort växelspaksplattan (Figur 1).
4. Lossa backkontaktens wireanslutning inuti växelspaksfästet.
5. Fortsätt till 2 Ta bort sätena och sätessocklarna (sida 3).

Koppla loss sätessockelns reglage för modellerna 1110/2110/MD/MDE/MDX/MDX-D

1. Följ steg 1 till 4 ovan.
2. Lossa de saxpinnar och sprintbultar som fäster parkeringsbromskablarna vid bakhjulsbromsspakarna (Figur 2).

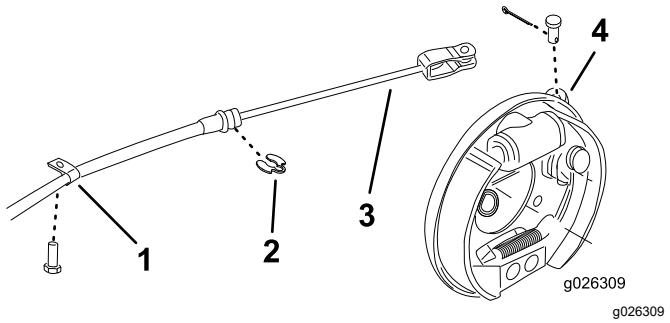

Figur 2

1. R-klämma
2. C-klämma
3. Parkeringsbromskabel
4. Bromsspak

3. Lossa de R- och C-klämmor som fäster bromskablarna vid ramen (Figur 2).
4. Fortsätt till 2 Ta bort sätena och sätessocklarna (sida 3).

Koppla loss sätessockelns reglage för modellerna e2050 och MDE

1. Koppla loss laddarens kabelkontakt under sätessockeln (Figur 3).

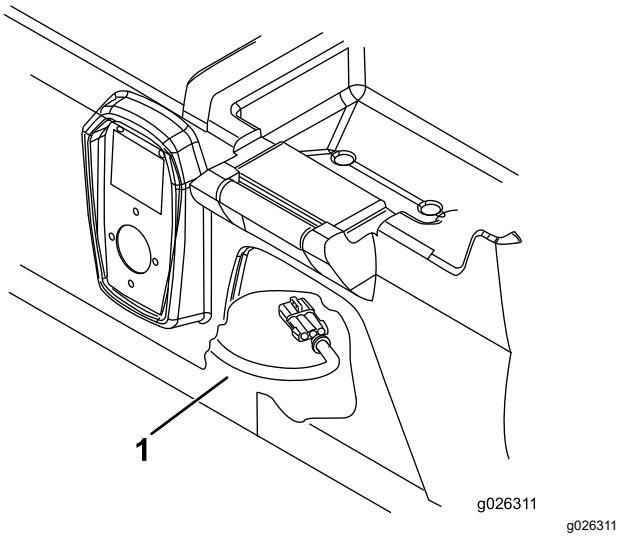

Figur 3

1. Laddarkabel

2. Fortsätt till 2 Ta bort sätena och sätessocklarna (sida 3).

Koppla loss sätessockelns reglage för modellerna 1100/2100/MD/MDE/MDX/MDX-D, e2060 och 2065

1. Koppla loss laddarens kabelkontakt under sätessockeln (Figur 3).
2. Lossa de två skruvarna och brickorna som fäster parkeringsbromsskyddet vid sätessockeln (Figur 4).

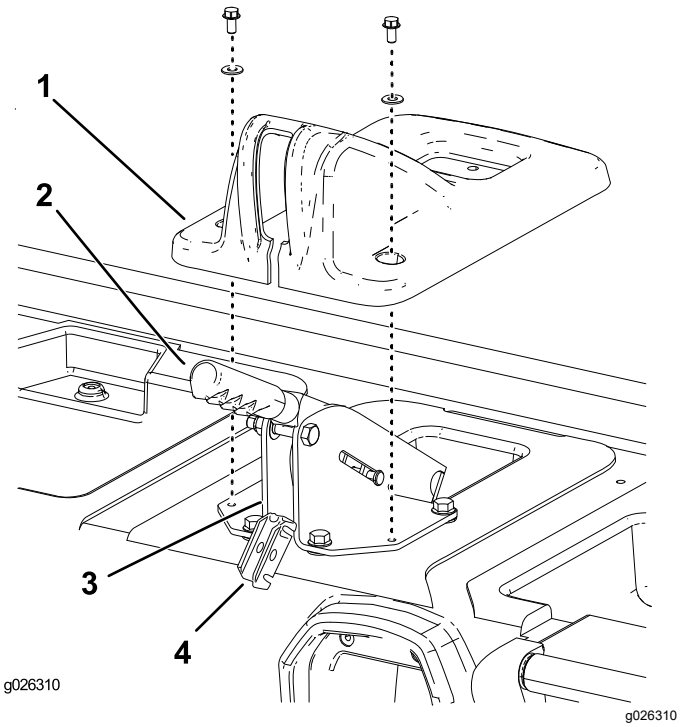

Figur 4

1. Parkeringsbromsskydd
2. Parkeringsbromsspak
3. Stödfäste för bromsspak
4. Utjämningsled för bromskabel

3. Lyft skyddet över parkeringsbromsspaken och bort från sätessockeln (Figur 4).
4. Ta bort den hårnålssprint som fäster bromskabelns utjämningsled bak på bromsspakens stödfäste (Figur 4).
5. Lyft bort utjämningsleden från stödfästet och haka av bromskablarna (Figur 4).
6. Lossa C-klämmorna som fäster bromskablarna bak på bromsspakens stödfäste (Figur 4).
7. Fortsätt till 2 Ta bort sätena och sätessocklarna (sida 3).

2

Ta bort sätena och sätessocklarna

Inga delar krävs

Tillvägagångssätt

Ta bort de åtta skruvarna som fäster sätessockeln vid golvplattan och den främre ramen och lyft sätena och sätessockeln från maskinen (Figur 5).

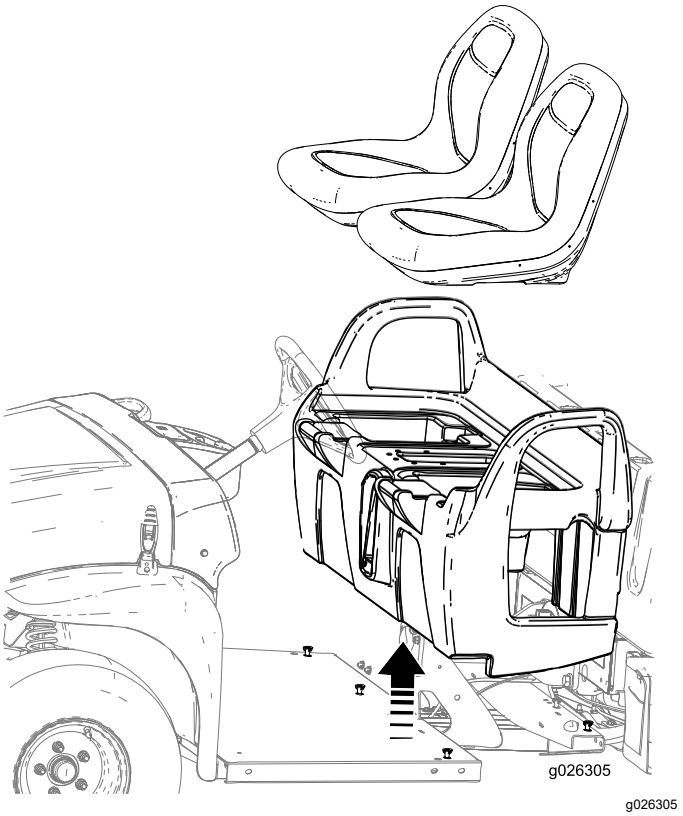

Figur 5

3

Montera vältskyddsbågen

Delar som behövs till detta steg:

1	Vältskyddsbåge
10	Skruvar (3/8 tum)
10	Muttrar (3/8 tum)

Tillvägagångssätt

1. Sätt vältskyddet på maskinen enligt Figur 6 och rikta samtidigt in monteringshålen längs sidorna och bak.

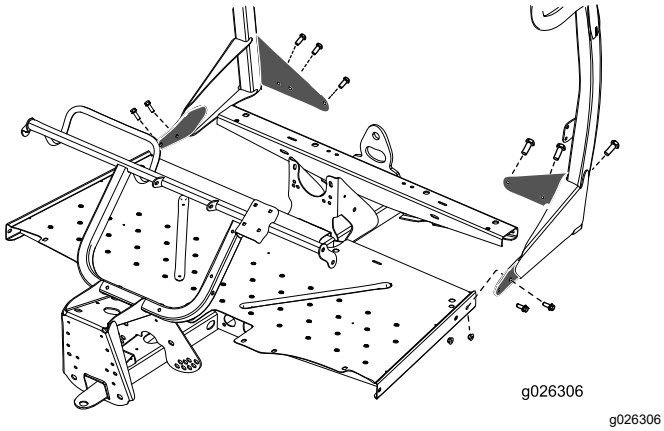

g026306

Figur 6

2. Fäst vältskyddet bak på golvplattan med 6 skruvar (3/8 tum) och 6 muttrar (3/8 tum).
3. Fäst vältskyddet vid golvplattans sidor med de 4 återstående skruvarna (3/8 tum) och muttrarna (3/8 tum) (Figur 6).
4. Dra åt alla fästelement ordentligt.

4

Montera maskinens säkerhetsbälten

Delar som behövs till detta steg:

8	Mutter (3/8 tum)
2	Säkerhetsbälte
8	Skruv (3/8 tum)
2	Säkerhetsbälte-vältskydd, förankringsfäste
4	Skruv (7/16 tum)
4	Mutter (7/16 tum)
1	Säkerhetsbältesförankring, höger
1	Säkerhetsbältesförankring, vänster
2	Låsmontering för säkerhetsbälte

Tillvägagångssätt

1. Montera ett förankringsfäste för säkerhetsbältet med två skruvar (⅜ tum) och två muttrar (⅜ tum) vid respektive vältskyddsflik (se Figur 7).

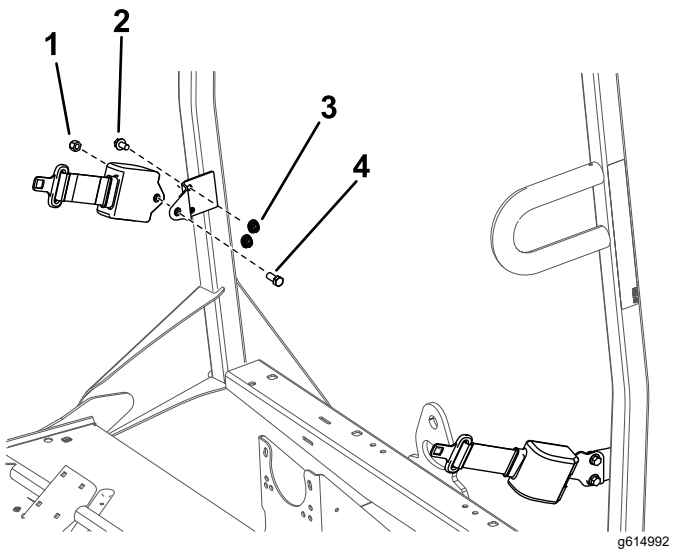

Figur 7

1. Mutter (7/16 tum)
2. Skruv (3/8 tum)
3. Mutter (3/8 tum)
4. Skruv (7/16 tum)

2. Montera den utdragbara änden av respektive säkerhetsbältesmontering vid säkerhetsbältenas förankringsfästen med en skruv (7/16 tum) och mutter (7/16 tum) (Figur 7).

3. Använd måtten som visas i Figur 8 och lokalisera, markera och borra fyra hål (9,5 mm) överst i ramkanalen.

   Obs: I vissa ramkanaler kan hålen redan ha borrats.

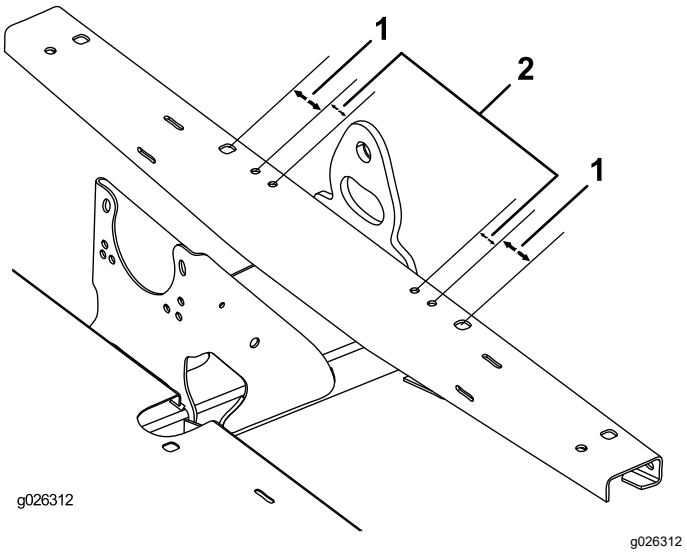

Figur 8

1. 54 mm
2. 32 mm

4. Fäst vänster och höger säkerhetsbältesförankring vid den främre ramen med fyra skruvar (3/8 tum) och fyra muttrar (3/8 tum) (Figur 9).

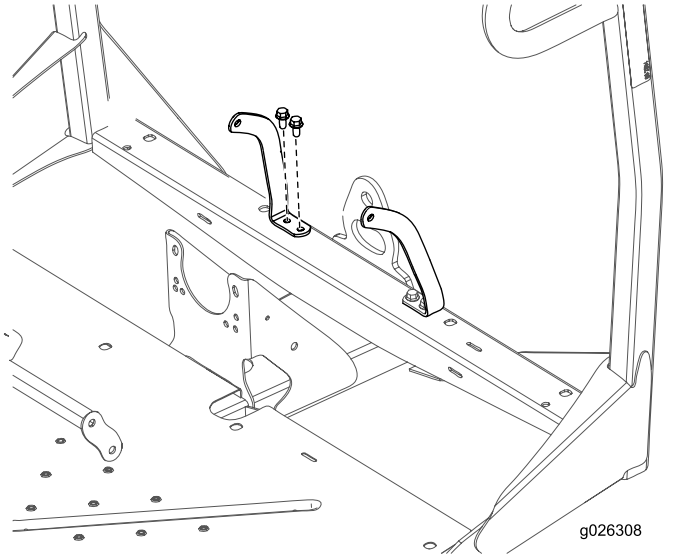

Figur 9

5. Använd måtten som visas i Figur 10 och lokalisera, markera och borra två hål (2,5 cm) överst på sätessockeln. Lokalisera ett hål på varje sida om mittfacket.

   Obs: På vissa sätessocklar kan det redan finnas hålmarkeringar.

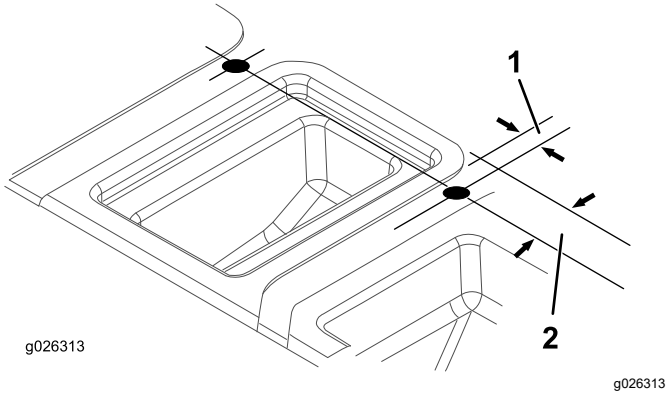

Figur 10

1. 21 mm
2. 51 mm

6. Sätt sätessockeln i monteringsläge på maskinen.
7. Sätt i den mottagande änden av säkerhetsbältets låsmontering i ett av de nyborrade hålen på sätessockeln (Figur 11).

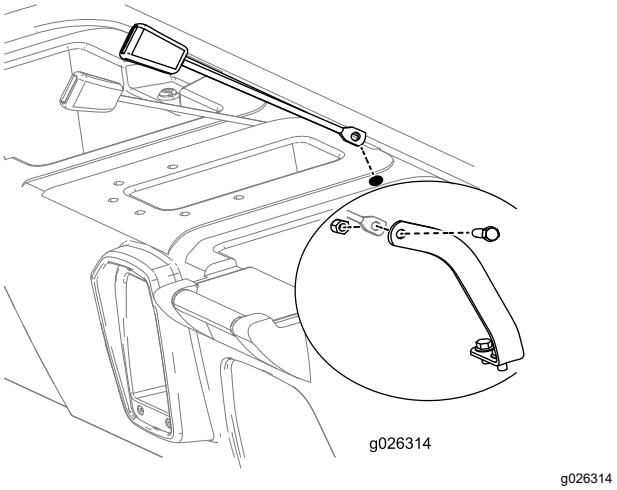

Figur 11

8. Lyft den bakre delen av sätessockeln för att komma åt och montera den mottagande änden av säkerhetsbältsmonteringen vid säkerhetsbältesförankringen med en skruv (7/16 tum) och en låsmutter (7/16 tum) enligt Figur 11.
9. Fäst sätessockeln vid golvplattan och den främre ramen.
10. Montera alla komponenter som tidigare lossats från sätessockeln (se 1 Koppla loss sätessockelns reglage (sida 2)).
11. Kontrollera att komponenterna fungerar och justera efter behov enligt anvisningarna i *bruksanvisningen.*
12. Justera den främre fjädringen, se fordonets *bruksanvisning*.

5

Ta bort kopplingsdistansen (endast följande modeller: MD – daterade 2013 eller senare, MDX – serienummer 310000001 och högre samt MDX-D)

Inga delar krävs

Tillvägagångssätt

Det går att öka hastigheten när ett vältskydd har monterats.

1. Ta bort skruvarna som fäster det primära kopplingsskyddet enligt Figur 12 och Figur 13.

   Viktigt: **Var försiktig när du tar bort kopplingsskyddet; fjädern är komprimerad.**

   Viktigt: **Observera X-markeringens placering på kopplingsskydden och -monteringarna.**

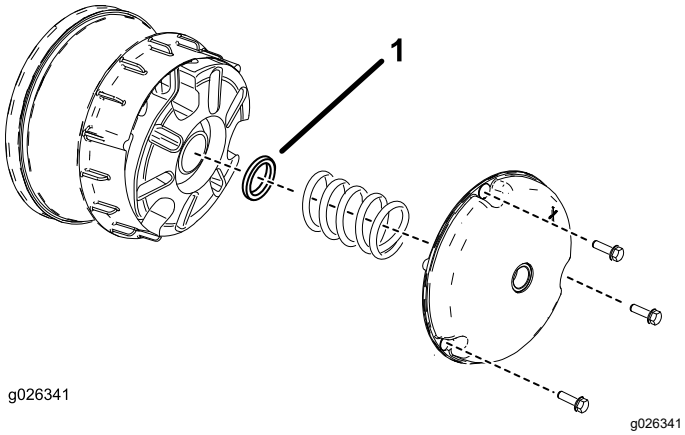

Figur 12

MD- (daterade 2013 eller senare) och MDX-modeller

1. Kopplingsdistans

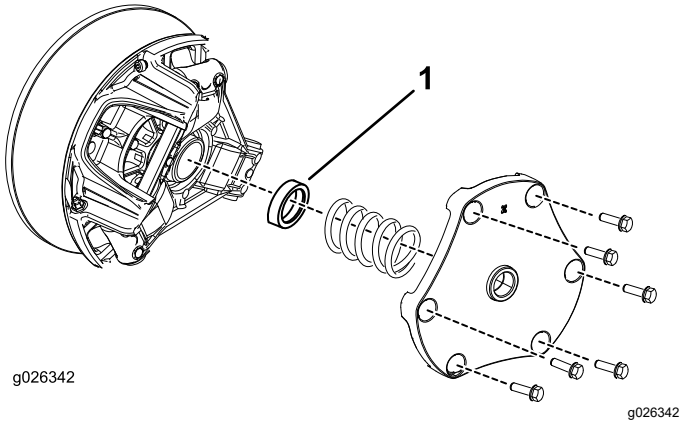

Figur 13

MDX-D-modeller

1. Kopplingsdistans

2. Ta bort fjädern och släng distansen (se Figur 12 och Figur 13).
3. Montera fjädern och kopplingsskyddet.

   Viktigt: **Säkerställ att X-markeringen är på samma plats som den ursprungligen var.**

4. Dra åt skruvarna till 179–228 N·m för MD- och MDX-modeller, 142–163 N·m för MDX-D-modeller.

Anteckningar:



Count on it.