Form No. 3394-620 Rev B

Veltebeskyttelse

Workman® 1100-/2100-/e2000-/MD-/MDE-/MDX-/MDX-D-serien og Twister®-bruksbil

Modellnr. 07276

Modellnr. 07276R

Installasjonsveiledning

Montering

Løse deler

Bruk diagrammet nedenfor som en sjekkliste for å kontrollere at alle delene er sendt.

Prosedyre	Beskrivelse	Ant.	Bruk
1	Ingen deler er nødvendige	–	Koble fra kontroller på setebasen.
2	Ingen deler er nødvendige	–	Ta ut setene og setebasene.
3	Veltebeskyttelsesstang Bolter (3/8 tomme) Muttere (3/8 tomme)	1 10 10	Montere sikkerhetsbeltene og veltebeskyttelsesstangen.
4	Mutter (3/8 tomme) Sikkerhetsbelte Bolt (3/8 tomme) Sikkerhetsbelteankerbrakett til veltebeskyttelse Bolt (7/16 tomme) Mutter (7/16 tomme) Sikkerhetsbelteanker, høyre side Sikkerhetsbelteanker, venstre side Sikkerhetsbeltelåseenhet	8 2 8 2 4 4 1 1 2	Montere sikkerhetsbeltene på maskinen.
5	Ingen deler er nødvendige	–	Fjerne avstandsstykke for drivverk.

© 2026—The Toro® Company
8111 Lyndale Avenue South
Bloomington, MN 55420

Registrer ditt produkt på www.Toro.com.

Oversettelse av originalen (NO)
Trykt i USA
Med enerett

3394-620

1

Koble fra kontroller på setebasen

Ingen deler er nødvendige

Koble fra kontroller på setebasen for 1100-/2100-/MD-/MDX-/MDX-D- and Twister-modellene

1. Fjern knott fra girstangspaken (Figur 1).

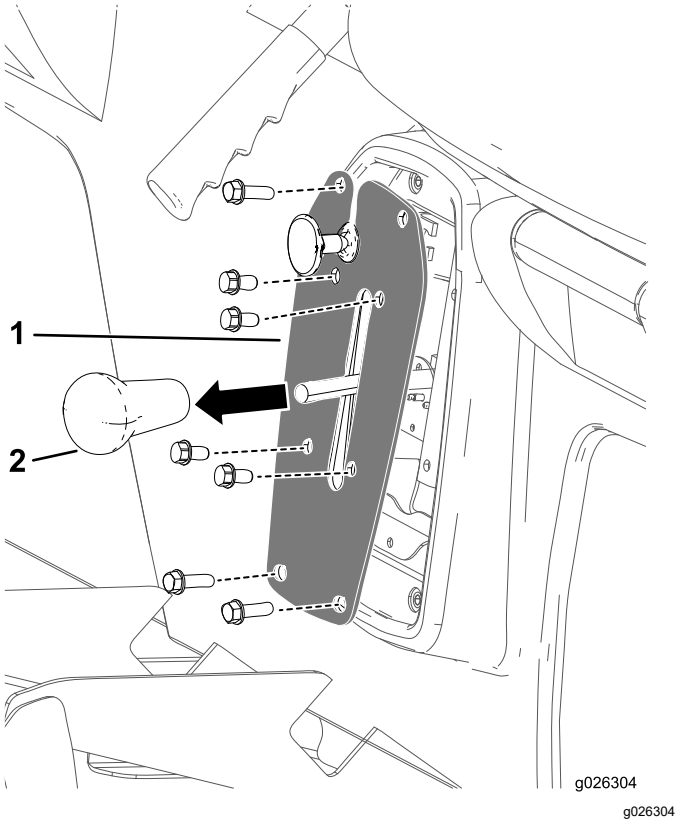

g026304

Figur 1

1. Girstangspakknott
2. Girspakplate

2. Fjern de fire boltene som fester girspakplaten til girspakbraketten (Figur 1).
3. Fjern de fire boltene som fester girspakplaten til setebasen og fjern girspakplaten (Figur 1).
4. Koble fra ledningskontakten fra reversbryteren inni girspakbraketten.
5. Gå videre til 2 Ta ut setene og setebasene (side 3).

Koble fra kontroller på setebasen for 1110-/2110-/MD-/MDE-/MDX-/MDX-D-modeller

1. Følg trinn 1 til 4 ovenfor.
2. Ta ut splintpinnene og gaffelpinnene som fester parkeringsbremskablene til bremsespakene for bakhjul (Figur 2).

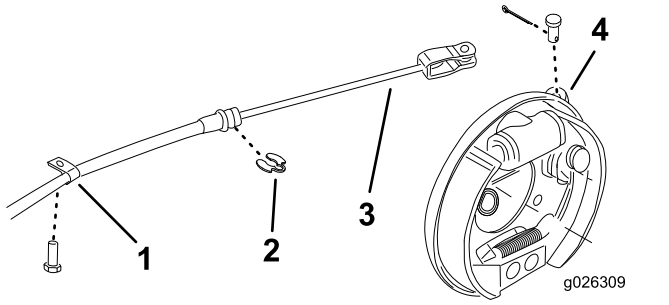

g026309

Figur 2

1. R-klemme
2. C-klips
3. Parkeringsbremskabel
4. Bremsespak

3. Ta ut R-klemmer og C-klips som fester bremsekablene til rammen (Figur 2).
4. Gå videre til 2 Ta ut setene og setebasene (side 3).

Koble fra kontroller på setebasen for e2050- og MDE-modeller

1. Grip inn under setebasen og koble fra laderens ledningssatskontakt (Figur 3).

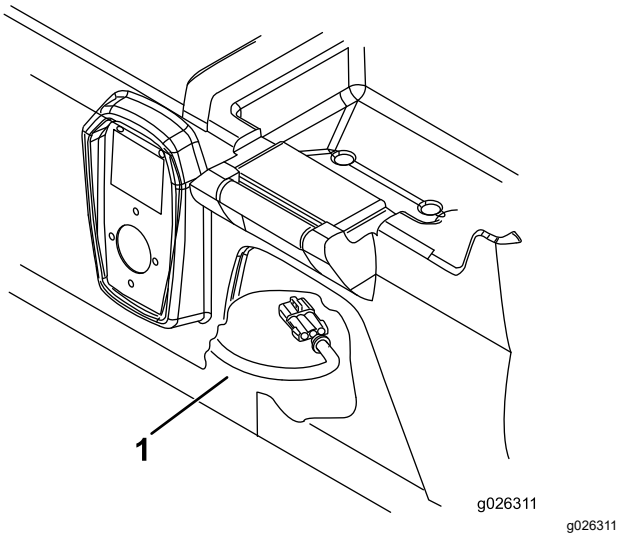

g026311

Figur 3

1. Laders ledningssats

2. Gå videre til 2 Ta ut setene og setebasene (side 3).

Koble fra kontroller på setebasen for 1100-/2100-/MD-/MDE-/MDX-/MDX-D-, e2060- og 2065-modeller

1. Grip inn under setebasen og koble fra laderens ledningsnettkontakt (Figur 3).
2. Fjern de to boltene og skivene som fester parkeringsbremsdekselet til setebasen (Figur 4).

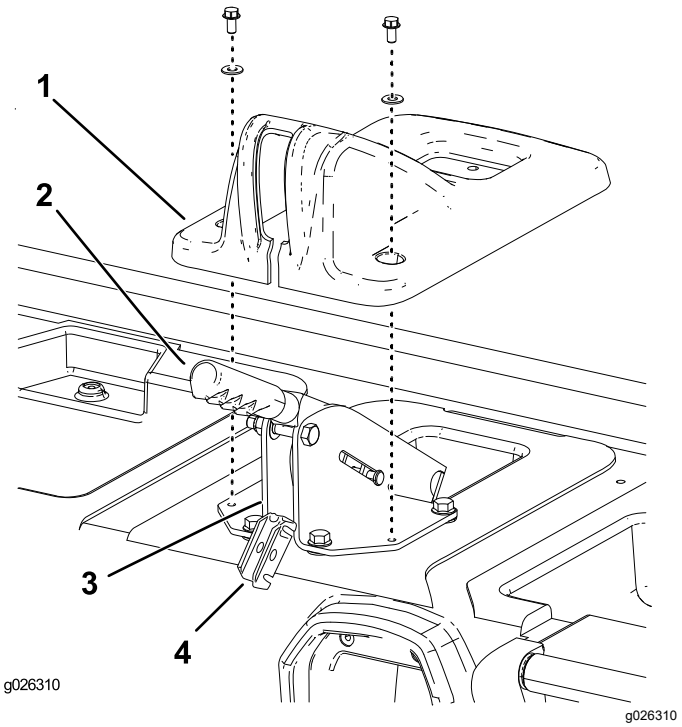

Figur 4

1.	Parkeringsbremsdeksel	3.	Støttebrakett for bremsespak
2.	Parkeringsbremsespake	4.	Utjevnerbrakett for bremsespak

3. Løft dekselet over parkeringsbremsspaken og av setebasen (Figur 4).
4. Fjern splittpinnen som fester utjevnerbraketten for bremsespak til bakre del av støttebraketten for bremsespak (Figur 4).
5. Løft utjevnerbraketten ut av støttebraketten og hekt løs bremsekablene fra den (Figur 4).
6. Fjern C-klipsen som fester bremsekablene til bakre del av støttebraketten for bremsespak (Figur 4).
7. Gå videre til 2 Ta ut setene og setebasene (side 3).

2

Ta ut setene og setebasene

Ingen deler er nødvendige

Prosedyre

Fjern de åtte boltene som fester setebasen til gulvplaten og frontrammen, og løft setene og setebasen fra maskinen (Figur 5).

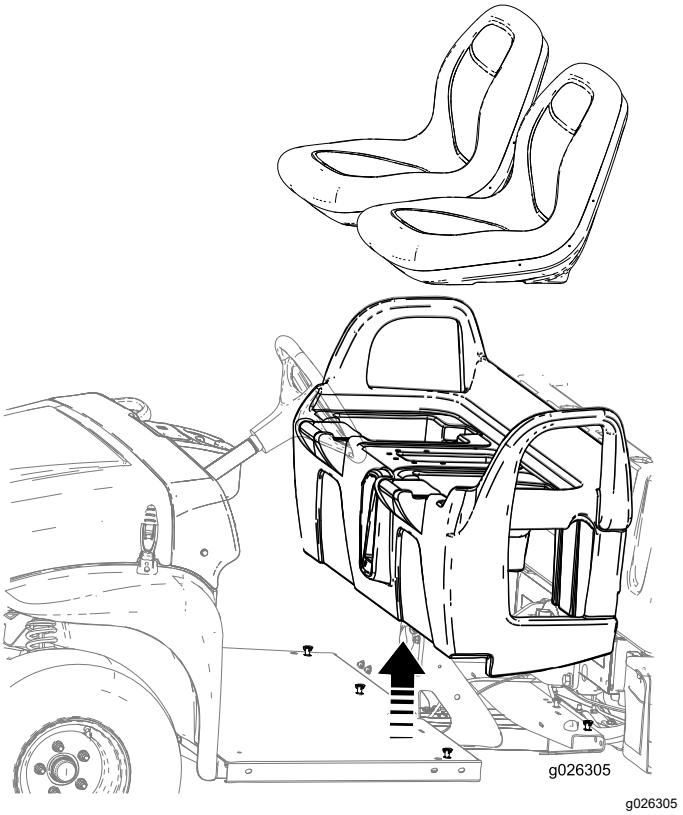

Figur 5

3

Montere veltebeskyttelses-stangen

Deler som er nødvendige for dette trinnet:

1	Veltebeskyttelsesstang
10	Bolter (3/8 tomme)
10	Muttere (3/8 tomme)

Prosedyre

1. Plasser veltebeskyttelsen på maskinen som vist i Figur 6, med monteringshullene innrettet på sidene og bak.

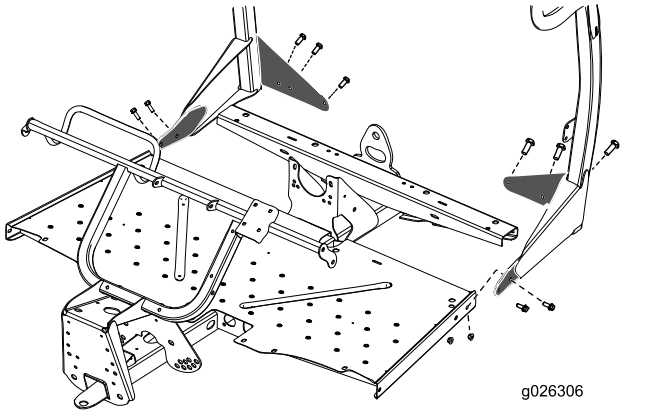

Figur 6

2. Fest veltebeskyttelsen bak på gulvplaten med seks bolter (3/8 tomme) og seks muttere (3/8 tomme).
3. Fest veltebeskyttelsen til sidene av gulvplaten med de resterende fire boltene (3/8 tomme) og fire mutterne (3/8 tomme) (Figur 6).
4. Stram alle festene godt til.

4

Montere sikkerhetsbeltene på maskinen

Deler som er nødvendige for dette trinnet:

8	Mutter (3/8 tomme)
2	Sikkerhetsbelte
8	Bolt (3/8 tomme)
2	Sikkerhetsbelteankerbrakett til veltebeskyttelse
4	Bolt (7/16 tomme)
4	Mutter (7/16 tomme)
1	Sikkerhetsbelteanker, høyre side
1	Sikkerhetsbelteanker, venstre side
2	Sikkerhetsbeltelåseenhet

Prosedyre

1. Monter en ankerbrakett for sikkerhetsbelte til utsiden av hver veltebeskyttelsestapp med to bolter (⅜ tomme) og to muttere (⅜ tomme) (se Figur 7).

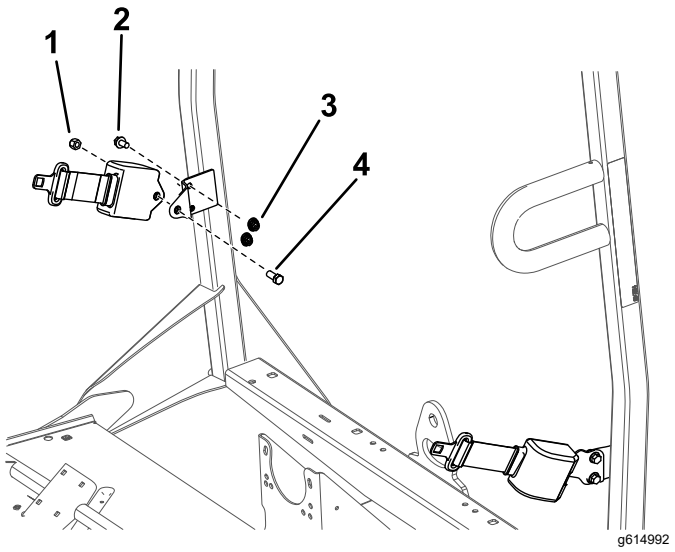

Figur 7

1. Mutter (7/16 tomme)
2. Bolt (3/8 tomme)
3. Mutter (3/8 tomme)
4. Bolt (7/16 tomme)

2. Fest den inntrekkbare enden av hver sikkerhetsbelteenhet til hver sikkerhetsbelteankerbrakett med en bolt (7/16 tomme) og mutter (7/16 tomme) (Figur 7).

3. Bruk målene som vises på Figur 8 til å finne, markere og bore fire hull (9,5 mm) på toppen av rammekanalen.

   Merk: Det kan allerede finnes hull i noen rammekanaler.

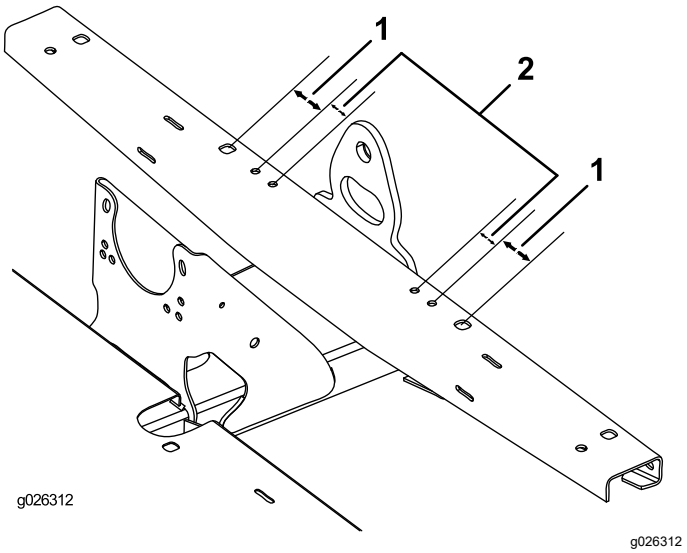

Figur 8

1. 54 mm
2. 32 mm

4. Fest venstre og høyre sikkerhetsbelteanker til frontrammen med fire bolter (3/8 tomme) og fire muttere (3/8 tomme) (Figur 9).

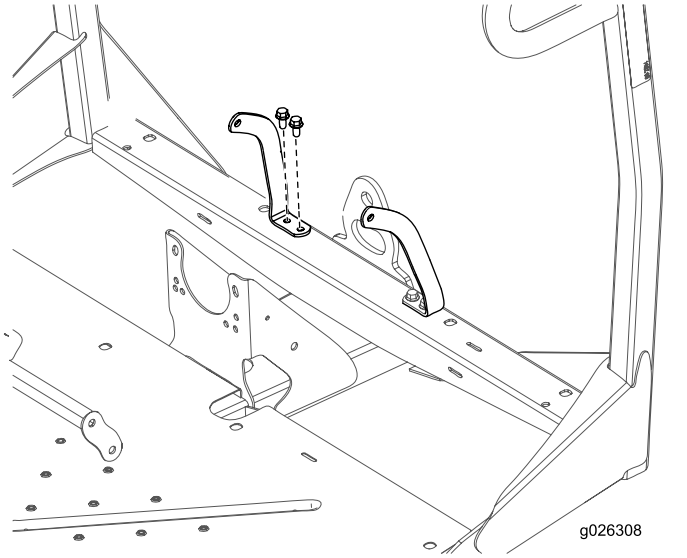

Figur 9

5. Bruk målene som vises på Figur 10 til å finne, markere og bore to hull (25 mm) på toppen av setebasen. Finn et hull på hver side av midtrommet.

   Merk: Plasseringsmerker for hullene finnes kanskje allerede på enkelte setebaser.

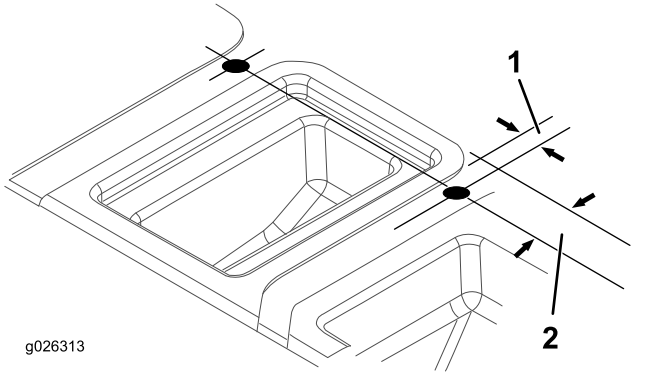

Figur 10

1. 21 mm
2. 51 mm

6. Sett setebasen på monteringsstillingen på maskinen.
7. Sett inn mottakerenden av hver sikkerhetsbeltelåseenhet inn i et av de nylig borede hullene i setebasen (Figur 11).

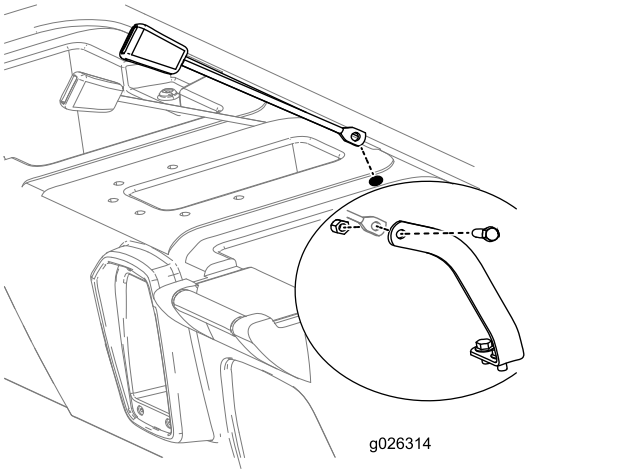

Figur 11

8. Mens du løfter bakenden av setebasen for å få tilgang, fest mottakerenden av hver sikkerhetsbelteenhet til hvert sikkerhetsbelteanker med en bolt (7/16 tomme) og låsemutter (7/16 tomme) som vist i Figur 11.
9. Fest setebasen til gulvplaten og frontrammen.
10. Monter alle komponenter som tidligere ble koblet fra setebasen (se 1 Koble fra kontroller på setebasen (side 2)).
11. Kontroller funksjonen til komponentene, og juster etter behov ifølge instruksjonene i *brukerhåndboken*.
12. Juster forhjulsoppheng. Se kjøretøyets *brukerhåndbok*.

5

Fjerne clutchavstandsstykke (kun for MD-modeller, datert 2013 eller senere, MDX-modeller serienummer 310000001 og oppover og MDX-D-modeller)

Ingen deler er nødvendige

Prosedyre

Det er mulig å øke bakkehastigheten når veltebeskyttelsen er montert.

1. Fjern boltene som fester dekselet til primærclutch, som vist i Figur 12 og Figur 13.

   Viktig: **Vær forsiktig når du fjerner clutchdekselet, fjæren står i spenn.**

   Viktig: **Merk deg X-retning på clutchdekslene og clutchenhetene.**

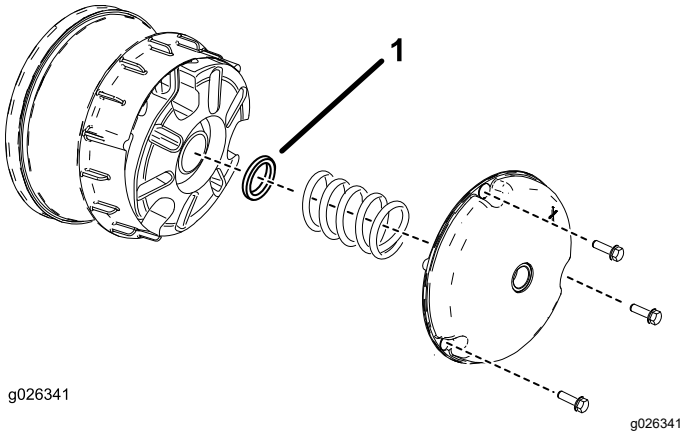

Figur 12

MD- (datert 2013 eller senere) og MDX-modeller

1. Clutchavstandsstykke

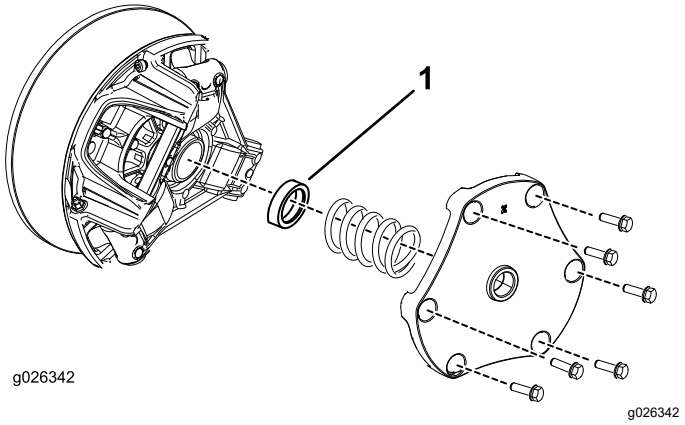

Figur 13

MDX-D-modeller

1. Clutchavstandsstykke

2. Fjern fjæren og kast avstandsstykket (se Figur 12 og Figur 13)
3. Monter fjæren og clutchdekselet.

   Viktig: **Sørg for at X-en settes tilbake på opprinnelig plassering.**

4. Stram boltene til et moment på 179 til 228 N·m for MD- eller MDX-modeller, 142 til 163 N·m for MDX-D-modeller.

Notat:



Count on it.