Form No. 3394-619 Rev B

Rolbeugel

Workman® 1100/2100/e2000/MD/MDE/MDX/MDX-D-serie en Twister® bedrijfsvoertuigen

Modelnr.: 07276

Modelnr.: 07276R

Installatie-instructies

Installatie

Losse onderdelen

Gebruik onderstaande lijst om te controleren of alle onderdelen zijn geleverd.

Procedure	Omschrijving	Hoeveelheid	Gebruik
1	Geen onderdelen vereist	–	De bedieningsorganen op de stoelbasis loskoppelen.
2	Geen onderdelen vereist	–	De stoelen en stoelbasis verwijderen.
3	Rolbeugelstang Bouten (3/8 inch) Moeren (⅜")	1 10 10	De veiligheidsgordels en de rolbeugelstang bevestigen.
4	Moer (3/8 inch) Veiligheidsgordel Bout (3/8 inch) Ankerbeugel voor veiligheidsgordel Bout (7/16") Moer (7/16") Anker voor veiligheidsgordel, rechts Anker voor veiligheidsgordel, links Gordelslot	8 2 8 2 4 4 1 1 2	De veiligheidsgordels bevestigen.
5	Geen onderdelen vereist	–	Het afstandsstuk van de transmissie verwijderen.

© 2026—The Toro® Company
8111 Lyndale Avenue South
Bloomington, MN 55420

Registreer uw product op www.Toro.com.

CE UK CA

Vertaling van de oorspronkelijke tekst (NL)
Gedrukt in de VS
Alle rechten voorbehouden

3394-619

1

De bedieningsorganen op de stoelbasis loskoppelen

Geen onderdelen vereist

De bedieningsorganen op de stoelbasis loskoppelen – 1100/2100/MD/MDX/MDX-D- en Twister-modellen

1. Verwijder de knop van de schakelhendel (Figuur 1).

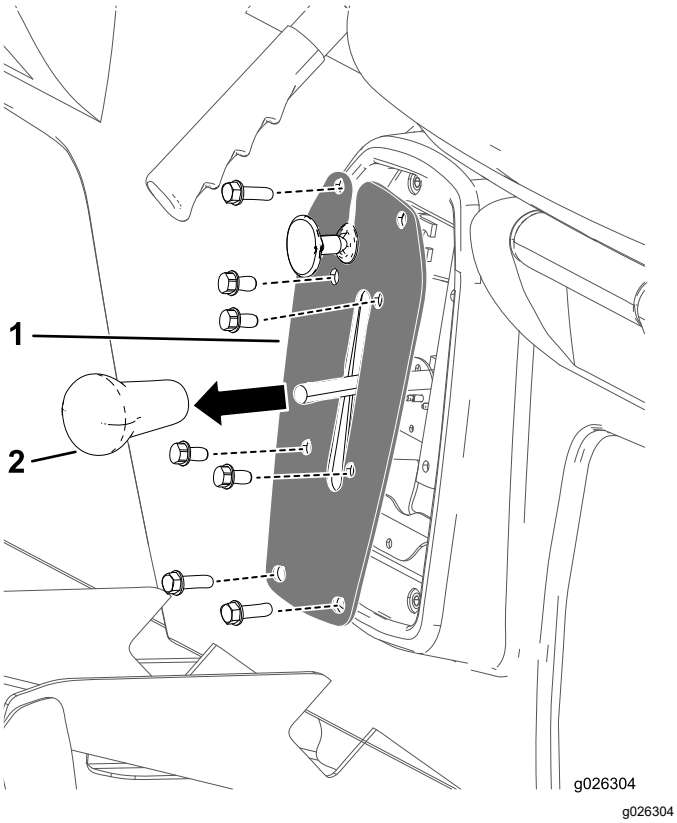

Figuur 1

1. Knop schakelhendel
2. Schakelhendelplaat

2. Verwijder de 4 bouten waarmee de schakelhendelplaat is bevestigd aan de schakelbeugel (Figuur 1).
3. Verwijder de 4 bouten waarmee de schakelhendelplaat is bevestigd aan de stoelbasis en verwijder de schakelhendelplaat (Figuur 1).
4. Koppel de connectors los van de richtingschakelaar in de schakelbeugel.
5. Ga door naar 2 De stoelen en stoelbasis verwijderen (bladz. 3).

De bedieningsorganen op de stoelbasis loskoppelen – 1110/2110/MD/MDE/MDX/MDX-D-modellen

1. Volg stappen 1 tot en met 4 hiervoor.
2. Verwijder de borgpennen en de gaffelpennen waarmee de kabels van de parkeerrem zijn bevestigd aan de remhendel voor de achterwielen (Figuur 2).

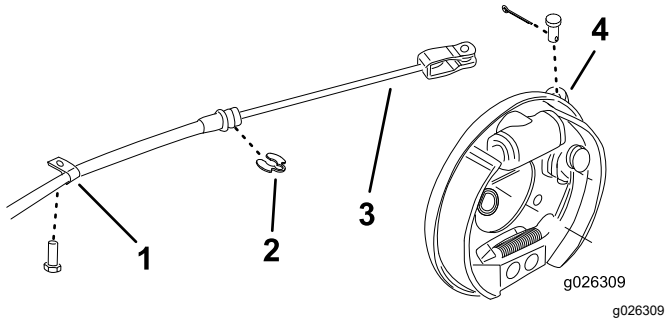

Figuur 2

1. R-klem
2. C-clip
3. Kabel van parkeerrem
4. Remhendel

3. Verwijder de R-klemmen en C-clips waarmee de remkabels zijn bevestigd aan het frame (Figuur 2).
4. Ga door naar 2 De stoelen en stoelbasis verwijderen (bladz. 3).

De bedieningsorganen op de stoelbasis loskoppelen – e2050- en MDE-modellen

1. Koppel de connector van de laderkabelboom onder de stoelbasis los (Figuur 3).

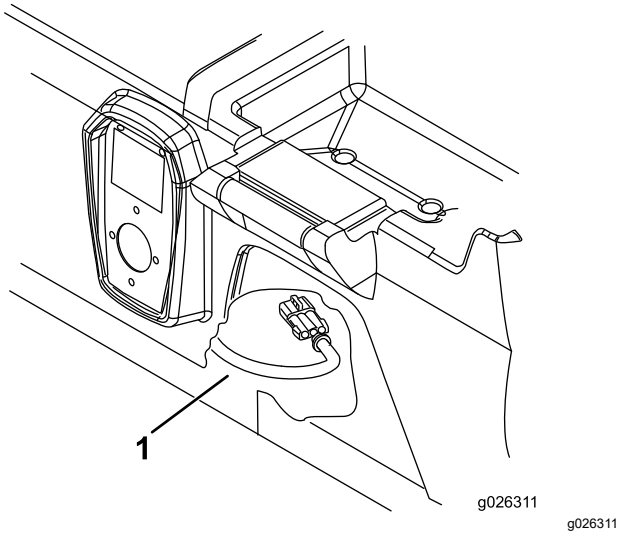

Figuur 3

1. Laderkabelboom

2. Ga door naar 2 De stoelen en stoelbasis verwijderen (bladz. 3).

De bedieningsorganen op de stoelbasis loskoppelen – 1100/2100/MD/MDE/MDX/MDX-D-, e2060- en 2065-modellen

1. Koppel de connector van de laderkabelboom onder de stoelbasis los (Figuur 3).
2. Verwijder de 2 bouten en ringen waarmee de parkeerremkap aan de stoelbasis is bevestigd (Figuur 4).

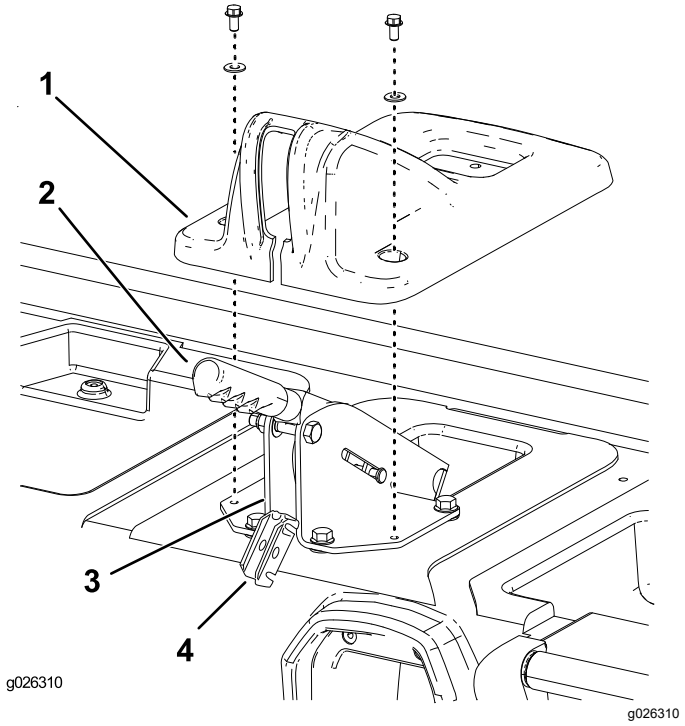

Figuur 4

1. Parkeerremkap
2. Parkeerremhendel
3. Steunbeugel van remhendel
4. Equalizerbeugel van remkabel

3. Til de kap over de parkeerremhendel en van de stoelbasis (Figuur 4).
4. Verwijder de gaffelpen waarmee de equalizerbeugel van de remkabel aan de achterkant van de steunbeugel van de remhendel is bevestigd (Figuur 4).
5. Til de equalizerbeugel uit de steunbeugel en haal de remkabels los (Figuur 4).
6. Verwijder de C-clips waarmee de remkabels aan de achterkant van de steunbeugel van de remhendel zijn bevestigd (Figuur 4).
7. Ga door naar 2 De stoelen en stoelbasis verwijderen (bladz. 3).

2

De stoelen en stoelbasis verwijderen

Geen onderdelen vereist

Procedure

Verwijder de 8 bouten waarmee de stoelbasis aan de vloerplaat en het voorframe is bevestigd en til de stoelen en stoelbasis van de machine (Figuur 5).

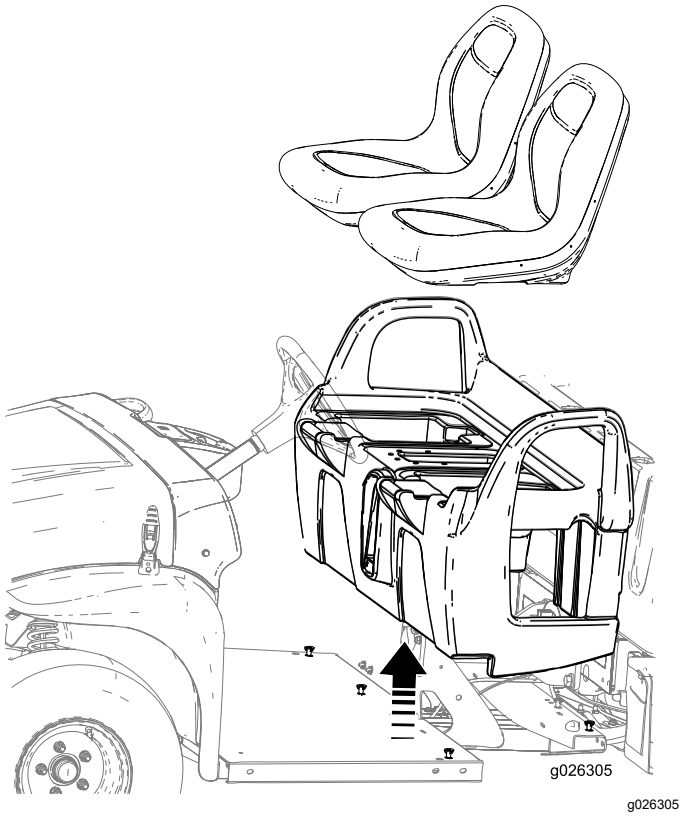

g026305

Figuur 5

3

De rolbeugelstang bevestigen

Benodigde onderdelen voor deze stap:

1	Rolbeugelstang
10	Bouten (3/8 inch)
10	Moeren (⅜")

Procedure

1. Plaats de rolbeugel op de machine zoals getoond in Figuur 6 en zorg ervoor dat de montage-openingen aan de zijkanten en achterkanten zijn uitgelijnd.

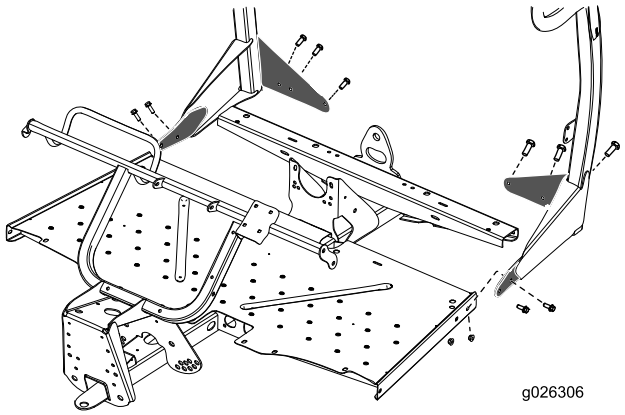

g026306

Figuur 6

2. Bevestig de rolbeugel aan de achterkant van de vloerplaat met 6 bouten (3/8 inch) en 6 moeren (3/8 inch).
3. Bevestig de rolbeugel aan de zijkanten van de vloerplaat met resterende 4 bouten (3/8 inch) en 4 moeren (3/8 inch) (Figuur 6).
4. Draai alle bevestigingen goed vast.

4

De veiligheidsgordels bevestigen

Benodigde onderdelen voor deze stap:

8	Moer (3/8 inch)
2	Veiligheidsgordel
8	Bout (3/8 inch)
2	Ankerbeugel voor veiligheidsgordel
4	Bout (7/16")
4	Moer (7/16")
1	Anker voor veiligheidsgordel, rechts
1	Anker voor veiligheidsgordel, links
2	Gordelslot

Procedure

1. Monteer aan de buitenzijde van elk lipje van de rolbeugel een ankerbeugel voor de veiligheidsgordel; gebruik hierbij 2 bouten (⅜") en 2 moeren (⅜") (zie Figuur 7).

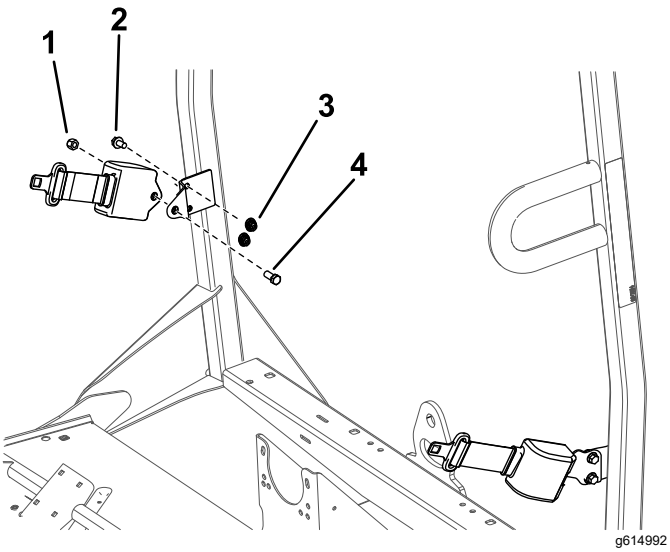

Figuur 7

1. Moer (7/16 inch)
2. Bout (3/8 inch)
3. Moer (3/8 inch)
4. Bout (7/16 inch)

2. Monteer het oprolmechanisme van elke veiligheidsgordel aan de ankerbeugel met een bout (7/16 inch) en moer (7/16 inch) (Figuur 7).
3. Maak gebruik van de afmetingen die worden getoond in Figuur 8 en markeer en boor 4 openingen (9,5 mm) in de bovenkant van het framekanaal.

   Opmerking: Mogelijk is het framekanaal al voorzien van openingen.

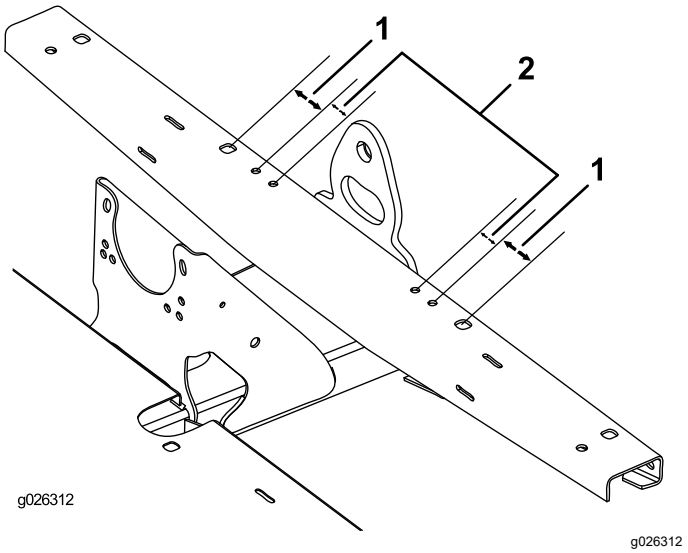

Figuur 8

1. 54 mm
2. 32 mm

4. Bevestig het anker van de linker- en rechterveiligheidsgordel aan het voorframe met 4 bouten (3/8 inch) en 4 moeren (3/8 inch) (Figuur 9).

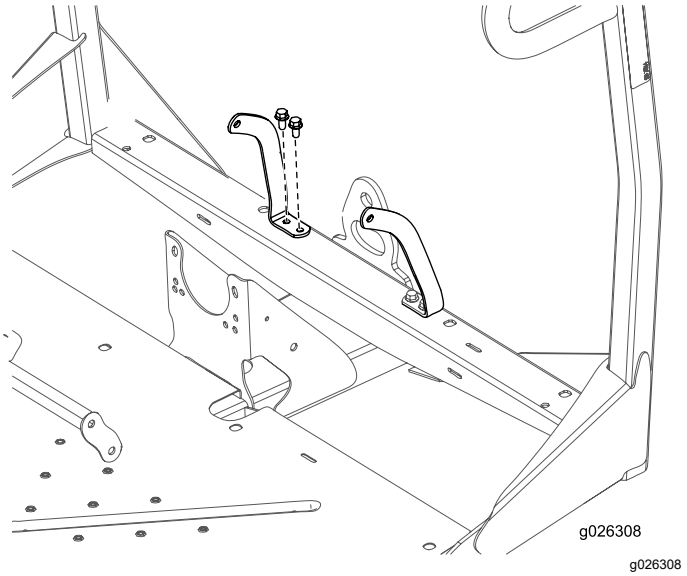

Figuur 9

5. Maak gebruik van de afmetingen die worden getoond in Figuur 10 en markeer en boor 2 openingen (25 mm) in de bovenkant van de stoelbasis. Zoek een opening aan beide zijden van het middencompartiment.

   Opmerking: Mogelijk is de stoelbasis al voorzien van markeringen voor de openingen.

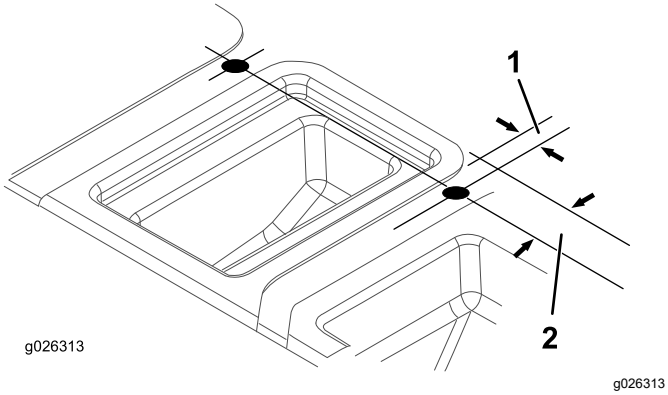

Figuur 10

1. 21 mm
2. 51 mm

6. Zet de stoelbasis in de montagestand op de machine.
7. Steek het uiteinde van elk gordelslot in een van de zojuist geboorde openingen in de stoelbasis (Figuur 11).

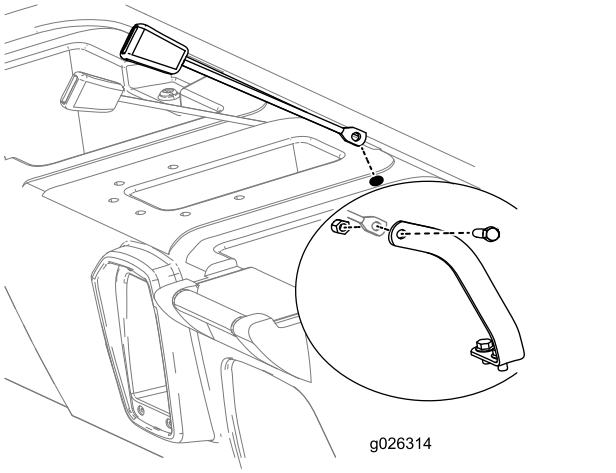

Figuur 11

8. Til de achterkant van de stoelbasis op en monteer het uiteinde van elk gordelmechanisme aan het anker met een bout (7/16 inch) en borgmoer (7/16 inch) zoals getoond in Figuur 11.
9. Bevestig de stoelbasis aan de vloerplaat en het voorframe.
10. Monteer alle onderdelen die eerder zijn losgekoppeld van de stoelbasis (zie 1 De bedieningsorganen op de stoelbasis loskoppelen (bladz. 2)).
11. Controleer de werking van de onderdelen en pas ze zo nodig aan volgens de instructies in de *Gebruikershandleiding*.
12. Pas de voorwielophanging aan; raadpleeg de *Gebruikershandleiding* van het voertuig.

5

Het afstandsstuk van de koppeling verwijderen (alleen MD uit 2013 of nieuwer, MDX-serienummers 310000001 en hoger en MDX-D-modellen)

Geen onderdelen vereist

Procedure

De rijsnelheid kan worden verhoogd wanneer een rolbeugel is gemonteerd.

1. Verwijder de bouten waarmee de kap van de primaire koppeling is bevestigd zoals getoond in Figuur 12 en Figuur 13.

   Belangrijk: **Wees voorzichtig wanneer u de kap verwijdert; de veer staat onder spanning.**

   Belangrijk: **Onthoud de stand van de X op de kappen en sluitingen van de koppeling.**

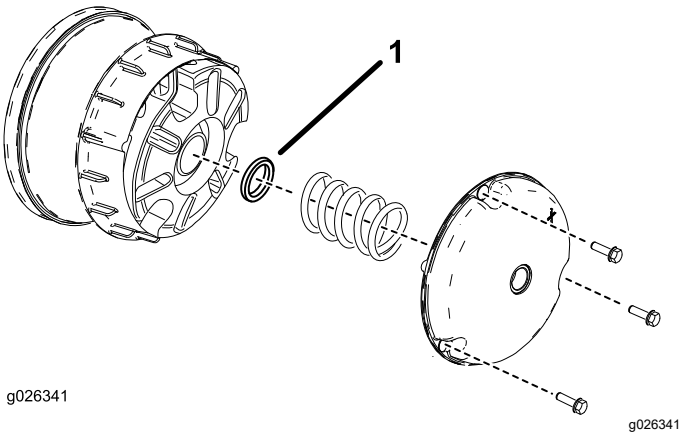

Figuur 12

MD-modellen (2013 of nieuwer) en MDX-modellen

1. Afstandsstuk van koppeling

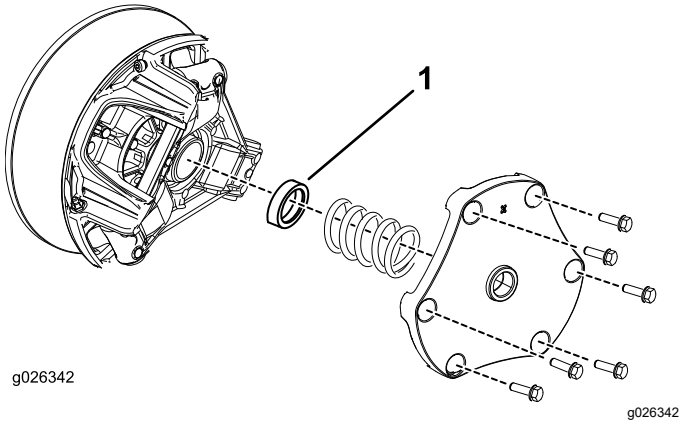

Figuur 13
MDX-D-modellen

1. Afstandsstuk van koppeling

2. Verwijder de veer en gooi het afstandsstuk weg (zie Figuur 12 en Figuur 13)
3. Plaats de veer en de kap weer terug.

   Belangrijk: **Zorg ervoor dat de X op de oorspronkelijke locatie wordt teruggeplaatst.**
4. Draai de bouten vast met een torsie van 179-228 N·m (MD- en MDX-modellen) of 142-163 N·m (MDX-D-modellen).



Count on it.