Form No. 3394-615 Rev B

Kaatumissuojausjärjestelmä

Workman® 1100/2100/e2000/MD/MDE/MDX/MDX-D -sarja ja Twister® -apuajoneuvo

Mallinro: 07276

Mallinro: 07276R

Asennusohjeet

Asennus

Irralliset osat

Tarkista alla olevasta taulukosta, että kaikki osat on toimitettu.

Ohjeet	Kuvaus	Määrä	Käyttökohde
1	Mitään osia ei tarvita	–	Istuinten jalustan säädinten irrotus
2	Mitään osia ei tarvita	–	Istuinten ja istuinten jalustojen irrotus
3	Kaatumissuojausjärjestelmän tanko Pultit (3/8 tuumaa) Mutterit (3/8 tuumaa)	1 10 10	Kaatumissuojausjärjestelmän tangon asennus
4	Mutteri (3/8 tuumaa) Turvavyö Pultti (3/8 tuumaa) Kaatumissuojausjärjestelmän turvavyön kiinnityskorvake Pultti (7/16 tuumaa) Mutteri (7/16 tuumaa) Turvavyön kiinnityskorvake, oikea puoli Turvavyön kiinnityskorvake, vasen puoli Turvavyön lukko	8 2 8 2 4 4 1 1 2	Turvavöiden asennus koneeseen
5	Mitään osia ei tarvita	–	Vaihteiston välikkeen irrotus

© 2026—The Toro® Company
8111 Lyndale Avenue South
Bloomington, MN 55420

Rekisteröi tuotteesi osoitteessa www.Toro.com.

Käännös alkuperäisestä tekstistä (FI)
Painettu Yhdysvalloissa
Kaikki oikeudet pidätetään

3394-615

1

Istuinten jalustan säädinten irrotus

Mitään osia ei tarvita

Istuinten jalustan säädinten irrotus 1100/2100/MD/MDX/MDX-D- ja Twister-malleissa

1. Irrota vaihdevivun nuppi (Kuva 1).

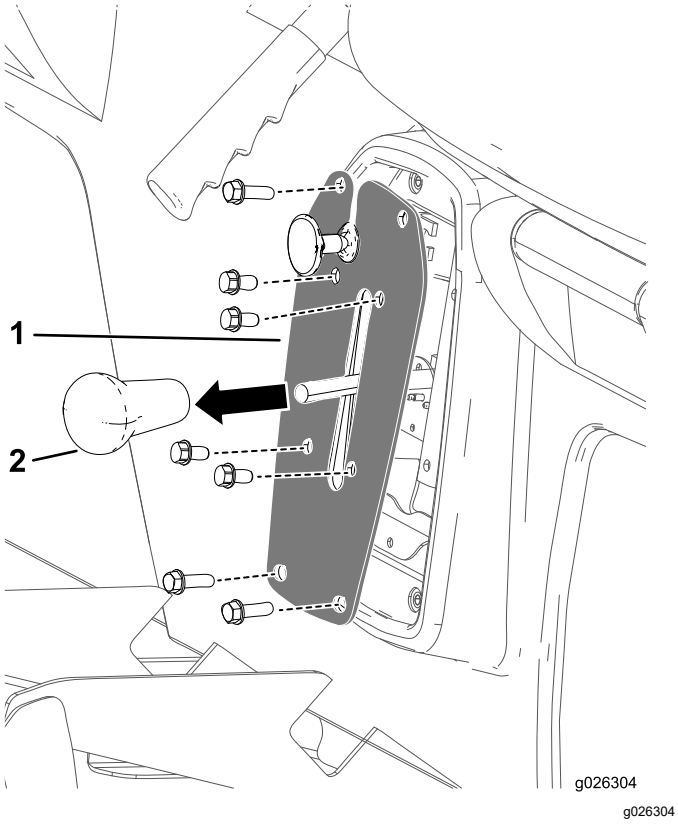

Kuva 1

1. Vaihdevivun nuppi
2. Vaihtimen laatta

2. Irrota neljä pulttia, joilla vaihtimen laatta on kiinnitetty vaihteen kannattimeen (Kuva 1).
3. Irrota neljä pulttia, joilla vaihtimen laatta on kiinnitetty istuinten jalustaan, ja irrota vaihtimen laatta (Kuva 1).
4. Irrota johtoliitin peruutusvaihteen kytkimestä vaihteen kannattimen sisältä.
5. Siirry kohtaan 2 Istuinten ja istuinten jalustojen irrotus (sivu 3).

Istuinten jalustan säädinten irrotus 1110/2110/MD/MDE/MDX/MDX-D-malleissa

1. Noudata yllä mainittuja vaiheita 1–4.
2. Irrota sokat ja liitintapit, joilla seisontajarrun vaijerit on kiinnitetty takapyörän jarruvipuihin (Kuva 2).

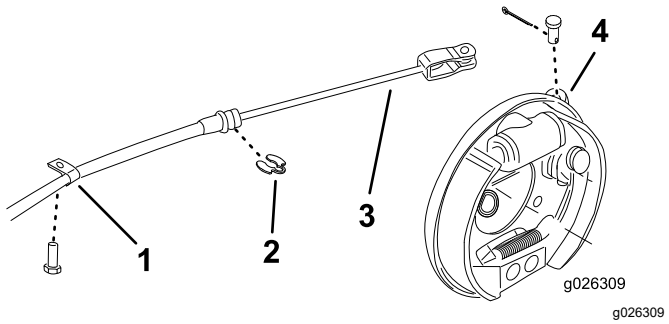

Kuva 2

1. R-liitin
2. C-pidike
3. Seisontajarrun kaapeli
4. Jarruvipu

3. Irrota R-liittimet ja C-pidikkeet, joilla jarruvaijerit on kiinnitetty runkoon (Kuva 2).
4. Siirry kohtaan 2 Istuinten ja istuinten jalustojen irrotus (sivu 3).

Istuinten jalustan säädinten irrotus e2050- ja MDE-malleissa

1. Irrota laturin johdinsarjan liitin istuinten jalustan alta (Kuva 3).

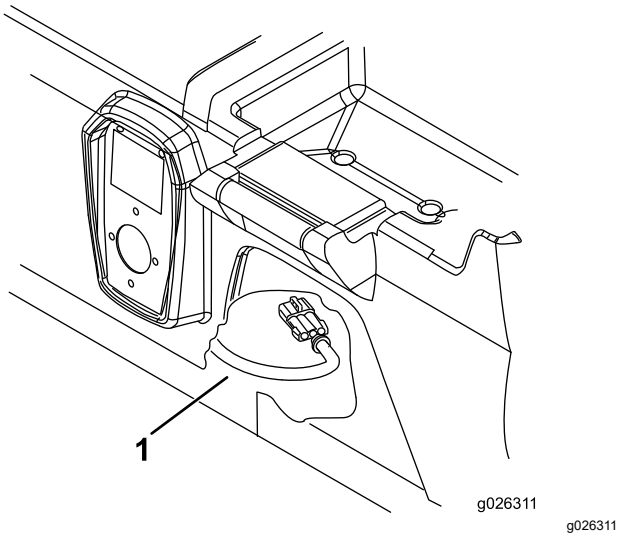

Kuva 3

1. Laturin johdinsarja

2. Siirry kohtaan 2 Istuinten ja istuinten jalustojen irrotus (sivu 3).

Istuinten jalustan säädinten irrotus 1100/2100/MD/MDE/MDX/MDX-D-, e2060- ja 2065-malleissa

1. Irrota laturin johdinsarjan liitin istuinten jalustan alta (Kuva 3).
2. Irrota kaksi pulttia ja aluslaattaa, jotka kiinnittävät seisontajarrun suojuksen istuinten jalustaan (Kuva 4).

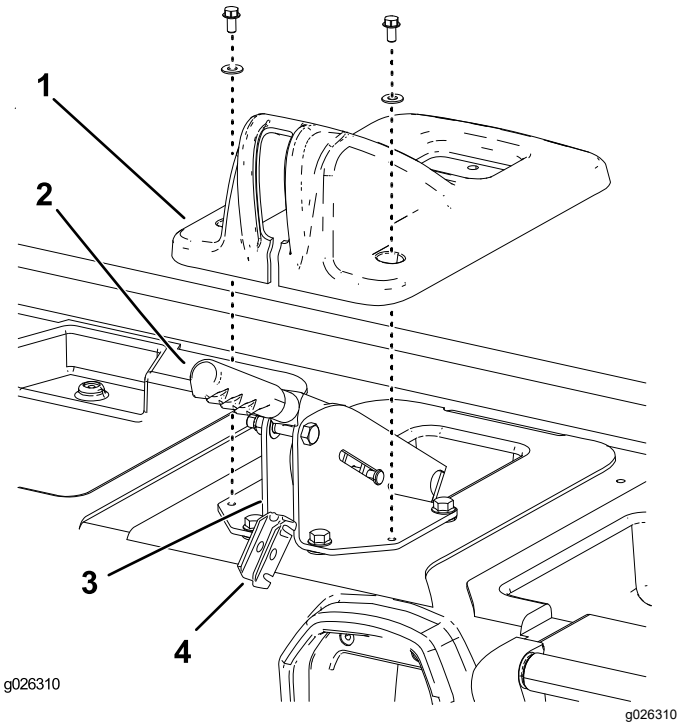

Kuva 4

1. Seisontajarrun suojus
2. Seisontajarruvipu
3. Jarruvivun tukikannatin
4. Jarruvaijerin tasaimen kannatin

3. Nosta suojus seisontajarruvivun yli ja pois istuinten jalustasta (Kuva 4).
4. Irrota liitintappi, jolla jarruvaijerin tasaimen kannatin on kiinnitetty jarruvivun tukikannattimen takaosaan (Kuva 4).
5. Nosta tasaimen kannatin ulos tukikannattimesta ja irrota siitä jarruvaijerit (Kuva 4).
6. Irrota C-pidikkeet, jolla jarruvaijerit on kiinnitetty jarruvivun tukikannattimen takaosaan (Kuva 4).
7. Siirry kohtaan 2 Istuinten ja istuinten jalustojen irrotus (sivu 3).

2

Istuinten ja istuinten jalustojen irrotus

Mitään osia ei tarvita

Ohjeet

Irrota kahdeksan pulttia, joilla istuinten jalusta on kiinnitetty lattialevyyn ja eturunkoon, ja nosta istuimet ja istuinten jalusta koneesta (Kuva 5).

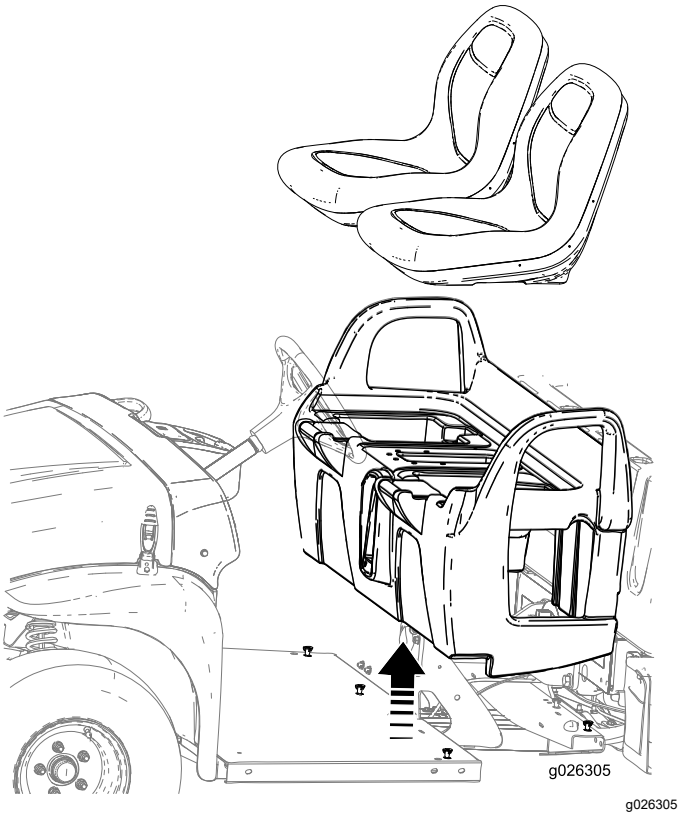

Kuva 5

3

Kaatumissuojausjärjestelmän tangon asennus

Vaiheeseen tarvittavat osat:

1	Kaatumissuojausjärjestelmän tanko
10	Pultit (3/8 tuumaa)
10	Mutterit (3/8 tuumaa)

Ohjeet

1. Sijoita kaatumissuojausjärjestelmä kuvan mukaisesti (Kuva 6) ja kohdista sivuilla ja takana olevat kiinnitysreiät.

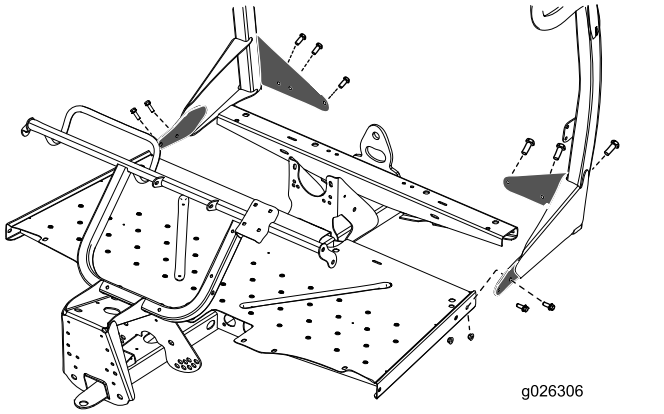

Kuva 6

2. Kiinnitä kaatumissuojausjärjestelmä lattialevyn takaosaan kuudella pultilla (3/8 tuumaa) ja kuudella mutterilla (3/8 tuumaa).
3. Kiinnitä kaatumissuojausjärjestelmä lattialevyn sivuille jäljelle jääneillä neljällä pultilla (3/8 tuumaa) ja neljällä mutterilla (3/8 tuumaa) (Kuva 6).
4. Kiristä kaikki kiinnikkeet huolellisesti.

4

Turvavöiden asennus koneeseen

Vaiheeseen tarvittavat osat:

8	Mutteri (3/8 tuumaa)
2	Turvavyö
8	Pultti (3/8 tuumaa)
2	Kaatumissuojausjärjestelmän turvavyön kiinnityskorvake
4	Pultti (7/16 tuumaa)
4	Mutteri (7/16 tuumaa)
1	Turvavyön kiinnityskorvake, oikea puoli
1	Turvavyön kiinnityskorvake, vasen puoli
2	Turvavyön lukko

Ohjeet

1. Kiinnitä turvavyön kiinnityskorvake molempien kaatumissuojausjärjestelmän kielekkeiden ulkopuolelle kahdella pultilla (⅜ tuumaa) ja kahdella mutterilla (⅜ tuumaa) (katso Kuva 7).

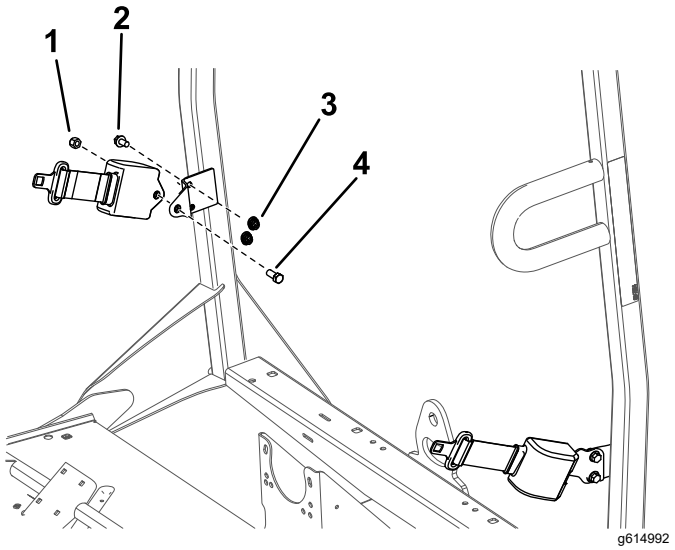

Kuva 7

1. Mutteri (7/16 tuumaa)
2. Pultti (3/8 tuumaa)
3. Mutteri (3/8 tuumaa)
4. Pultti (7/16 tuumaa)

2. Kiinnitä molempien turvavöiden kelattava pää turvavyön kiinnityskorvakkeeseen pultilla (7/16 tuumaa) ja mutterilla (7/16 tuumaa) (Kuva 7).

3. Merkitse ja poraa neljä reikää (3/8 tuumaa) runkokiskon päälle kuvassa (Kuva 8) annettujen mittojen avulla.

   Huomaa: Joissain runkokiskoissa voi olla reiät jo valmiina.

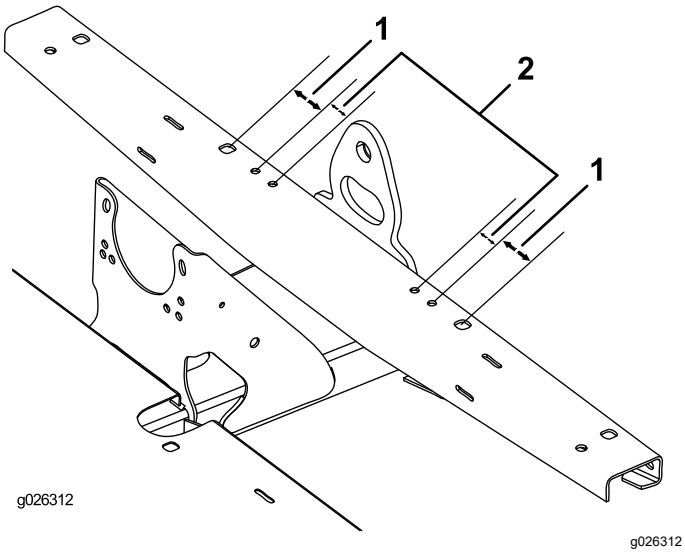

Kuva 8

1. 54 mm
2. 32 mm

4. Kiinnitä vasemman- ja oikeanpuoleinen turvavyön kiinnityskorvake eturunkoon neljällä pultilla (3/8 tuumaa) ja neljällä mutterilla (3/8 tuumaa) (Kuva 9).

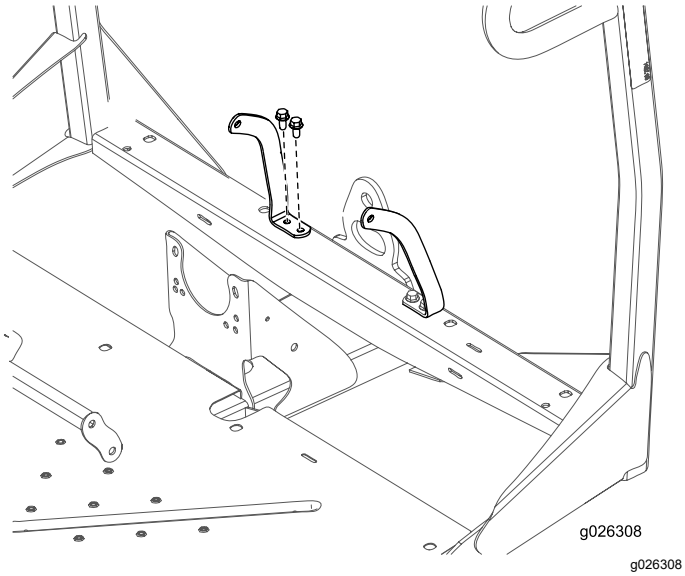

Kuva 9

5. Merkitse ja poraa kaksi reikää (1 tuuma) istuinten jalustan päälle kuvassa (Kuva 10) annettujen mittojen avulla. Merkitse reikä keskiosaston molemmille puolille.

   Huomaa: Joissain istuinten jalustoissa voi olla reikien merkinnät jo valmiina.

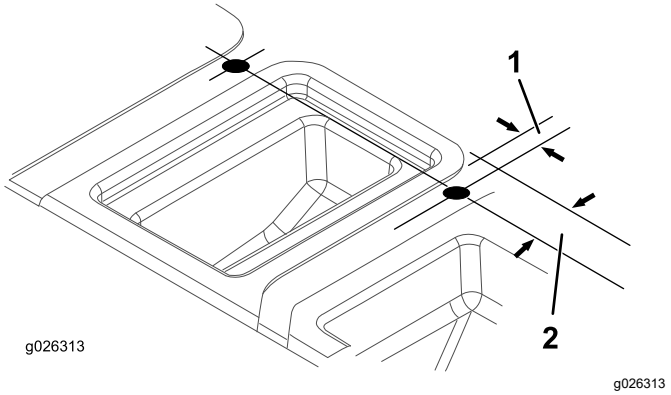

Kuva 10

1. 21 mm
2. 51 mm

6. Aseta istuinten jalusta koneeseen kiinnityskohtaan.
7. Asenna molempien turvavöiden lukon pesä yhteen istuinten jalustaan juuri porattuun reikään (Kuva 11).

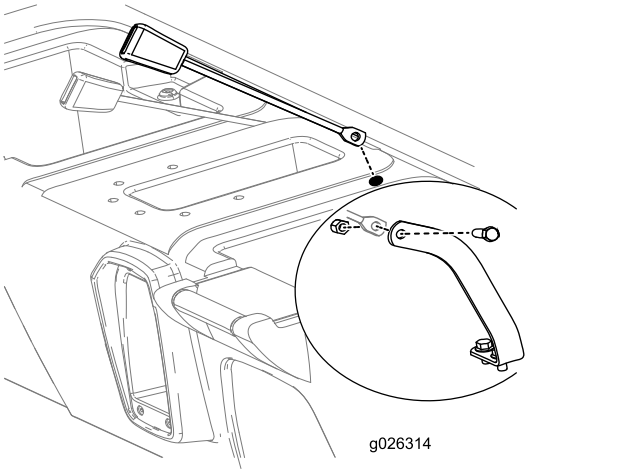

Kuva 11

8. Nosta istuinten jalustan takaosaa ja kiinnitä molempien turvavöiden lukon pesä kumpaankin turvavyön kiinnityskorvakkeeseen pultilla (7/16 tuumaa) ja lukkomutterilla (7/16 tuumaa) kuvan mukaisesti (Kuva 11).
9. Kiinnitä istuinten jalusta lattialevyyn ja eturunkoon.
10. Asenna kaikki aikaisemmin istuinten jalustasta irrotetut osat (katso 1 Istuinten jalustan säädinten irrotus (sivu 2)).
11. Tarkista osien toiminta ja säädä tarvittaessa *käyttöoppaan* ohjeiden mukaan.
12. Säädä etujousitusta; katso ajoneuvon *käyttöopas*.

5

Kytkimen välikkeen irrotus (vain MD, vuosimalli 2013 tai uudempi, MDX sarjanumerosta 310000001 alkaen sekä MDX-D-mallit)

Mitään osia ei tarvita

Ohjeet

Ajonopeutta voidaan lisätä, kun kaatumissuojausjärjestelmä on asennettu.

1. Irrota pultit, joilla ensiökytkimen kuori on kiinnitetty, kuvien mukaisesti (Kuva 12 ja Kuva 13).

   Tärkeää: **Irrota kytkimen kuori varovasti; jousi on puristunut kokoon.**

   Tärkeää: **Merkitse muistiin kytkimen kuoren ja kytkinyksiköiden X-merkintöjen sijainti toisiinsa nähden.**

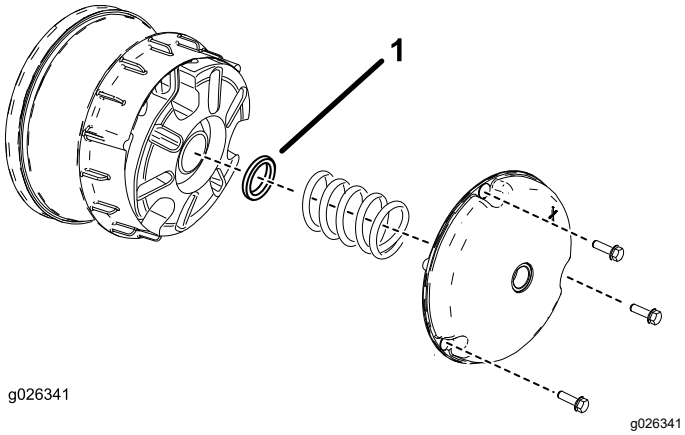

Kuva 12

MD- (vuosimalli 2013 tai uudempi) ja MDX-mallit

1. Kytkimen välike

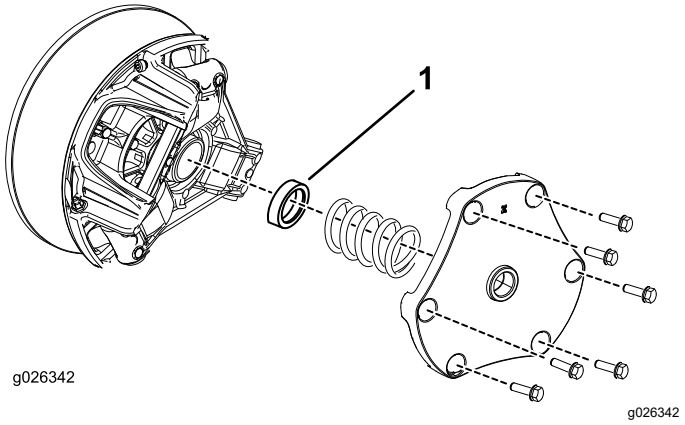

Kuva 13

MDX-D-mallit

1. Kytkimen välike

2. Irrota jousi ja poista välike (katso Kuva 12 ja Kuva 13).
3. Asenna jousi ja kytkimen kuori.

   Tärkeää: **Varmista, että X-merkintä on entisellä kohdallaan.**

4. Kiristä pultit momenttiin 179–228 N·m (MD- ja MDX-mallit), 142–163 N·m (MDX-D-malli).

Huomautuksia:



Count on it.