Form No. 3394-614 Rev B

Kit de protección anti-vuelco

Vehículo utilitario Workman® Serie 1100/2100/e2000/MD/MDE/MDX/MDX-D y Twister®

Nº de modelo 07276

Nº de modelo 07276R

Instrucciones de instalación

Instalación

Piezas sueltas

Utilice la tabla siguiente para verificar que no falta ninguna pieza.

Procedimiento	Descripción	Cant.	Uso
1	No se necesitan piezas	–	Desconecte los controles de la base del asiento.
2	No se necesitan piezas	–	Retire los asientos y las bases de los asientos.
3	Barra del ROPS Pernos (3/8") Tuercas (⅜")	1 10 10	Monte los cinturones de seguridad y la barra del ROPS.
4	Tuerca (3/8") Cinturón de seguridad Perno (3/8") Soporte de anclaje del cinturón de seguridad del ROPS Perno (7/16") Tuerca, (7/16") Anclaje del cinturón de seguridad, lado derecho Anclaje del cinturón de seguridad, lado izquierdo Conjunto de hebilla del cinturón de seguridad	8 2 8 2 4 4 1 1 2	Monte los cinturones de seguridad en la máquina.
5	No se necesitan piezas	–	Retire el espaciador de la transmisión.

© 2026—The Toro® Company
8111 Lyndale Avenue South
Bloomington, MN 55420

Registre su producto en www.Toro.com.

CE UK CA

Traducción del original (ES)
Impreso en EE. UU.
Reservados todos los derechos

3394-614

1

Desconexión de los controles de la base del asiento

No se necesitan piezas

Desconexión de los controles de la base del asiento en los modelos 1100/2100/MD/MDX/MDX-D y Twister

1. Retire el pomo de la palanca de cambios (Figura 1).

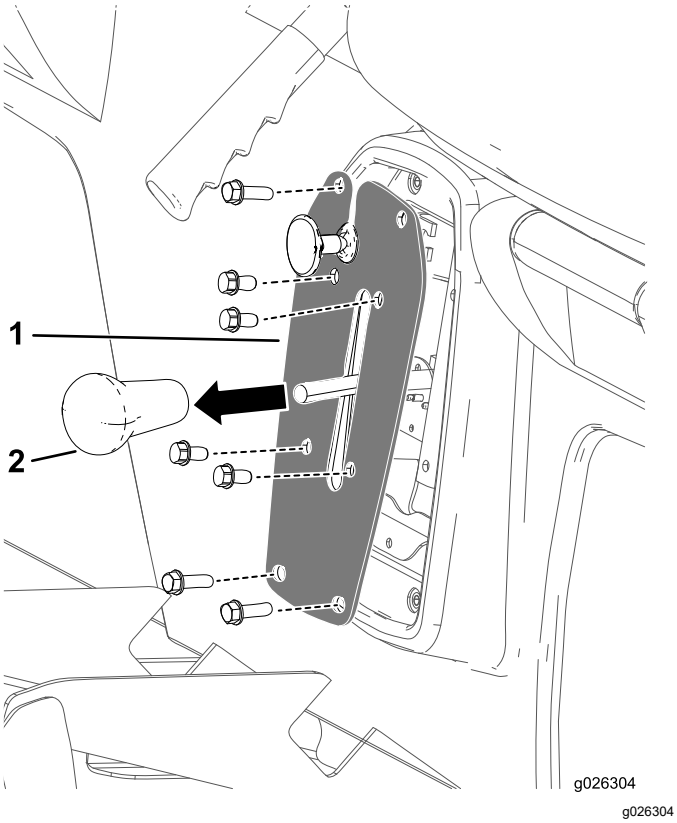

g026304

Figura 1

1. Pomo de la palanca de cambios
2. Placa del selector de marchas

2. Retire los 4 pernos que sujetan la placa del selector de marchas al soporte (Figura 1).
3. Retire los 4 pernos que sujetan la placa del selector de marchas a la base del asiento, y retire la placa del selector de marchas (Figura 1).
4. Desenchufe el conector del cable del interruptor de marcha atrás, dentro del soporte del selector de marchas.
5. Vaya a 2 Retirada de los asientos y de las bases de los asientos (página 3).

Desconexión de los controles de la base del asiento en los modelos 1110/2110/MD/MDE/MDX/MDX-D

1. Siga los pasos 1 a 4 anteriores.
2. Retire las chavetas y los pasadores que sujetan los cables del freno de estacionamiento a las palancas de freno de las ruedas traseras (Figura 2).

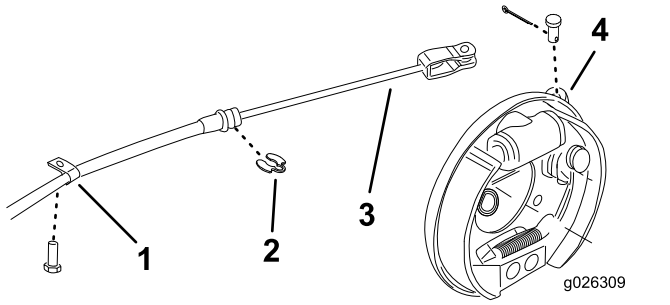

g026309

Figura 2

1. Abrazadera en R
2. Clip de retención
3. Cable del freno de estacionamiento
4. Palanca de freno

3. Retire las abrazaderas en R y los clips de retención que sujetan los cables de freno al bastidor (Figura 2).
4. Vaya a 2 Retirada de los asientos y de las bases de los asientos (página 3).

Desconexión de los controles de la base del asiento en los modelos e2050 y MDE

1. Desde debajo de la base del asiento, desenchufe el conector del arnés de cables del cargador (Figura 3).

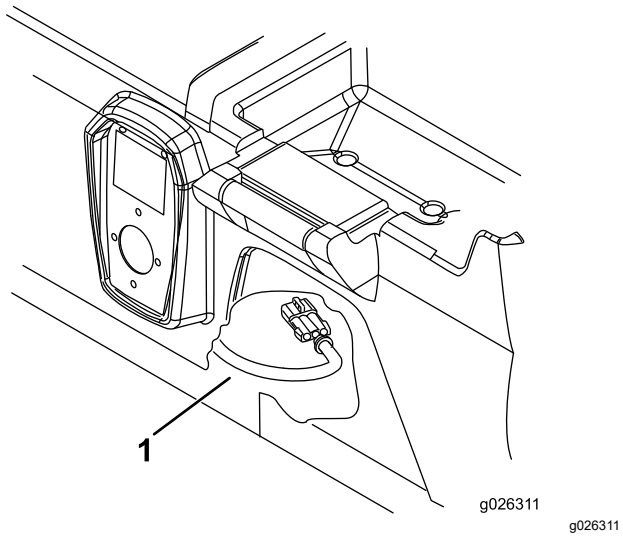

Figura 3

1. Arnés de cables del cargador

2. Vaya a 2 Retirada de los asientos y de las bases de los asientos (página 3).

Desconexión de los controles de la base del asiento en los modelos 1100/2100/MD/MDE/MDX/MDX-D, e2060 y 2065.

1. Desde debajo de la base del asiento, desenchufe el conector del arnés de cables del cargador (Figura 3).
2. Retire los 2 pernos y las arandelas que sujetan la cubierta del freno de estacionamiento a la base del asiento (Figura 4).

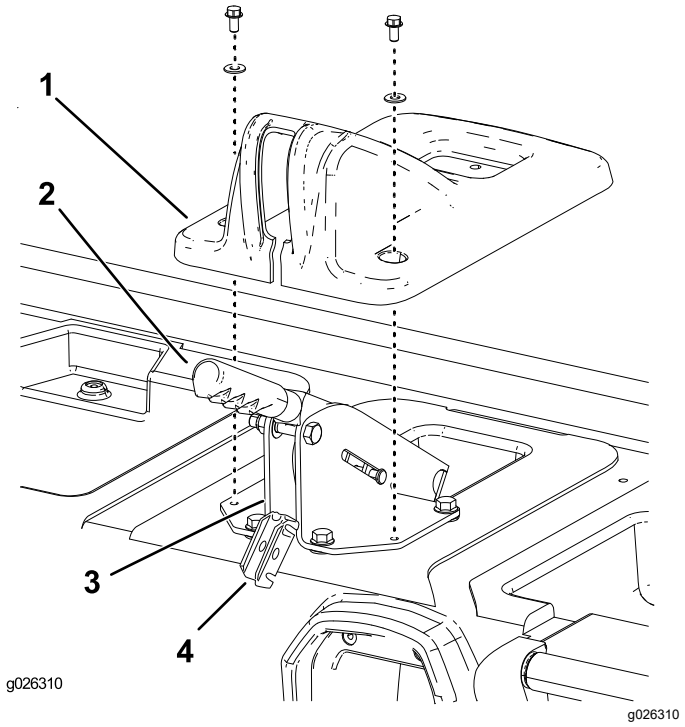

Figura 4

1. Cubierta del freno de estacionamiento
2. Palanca del freno de estacionamiento
3. Soporte de sujeción de la palanca del freno
4. Soporte del ecualizador del cable de freno

3. Levante la cubierta del freno de estacionamiento y retírela de la base del asiento (Figura 4).
4. Retire el pasador de horquilla que sujeta el soporte del ecualizador del cable de freno a la parte trasera del soporte de la palanca del freno (Figura 4).
5. Retire el soporte del ecualizador del soporte de sujeción y desenganche los cables de freno (Figura 4).
6. Retire los clips de retención que sujetan los cables de freno a la parte trasera del soporte de sujeción de la palanca del freno (Figura 4).
7. Vaya a 2 Retirada de los asientos y de las bases de los asientos (página 3).

2

Retirada de los asientos y de las bases de los asientos

No se necesitan piezas

Procedimiento

Retire los 8 pernos que sujetan la base del asiento a la chapa de suelo y al bastidor delantero, y levante el asiento y la base del asiento para retirarlos de la máquina (Figura 5).

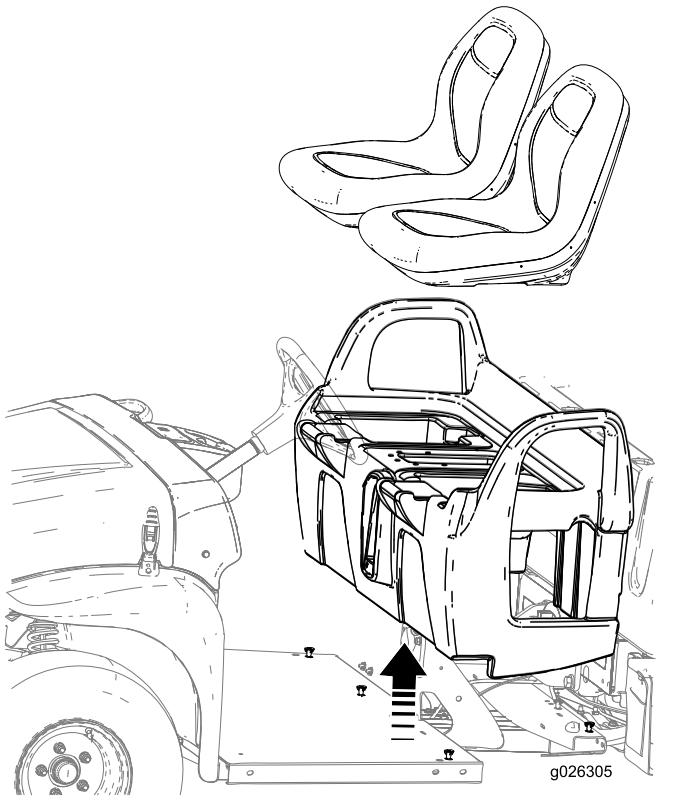

g026305

Figura 5

3

Montaje de la barra del ROPS

Piezas necesarias en este paso:

1	Barra del ROPS
10	Pernos (3/8")
10	Tuercas (⅜")

Procedimiento

1. Coloque el ROPS en la máquina según se muestra en Figura 6, alineando los taladros de montaje en los lados y en la parte trasera.

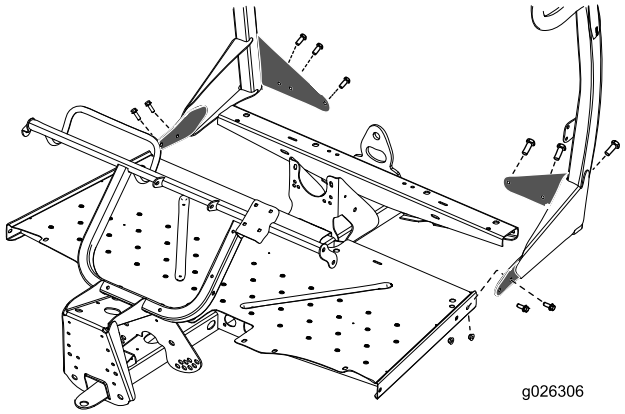

g026306

Figura 6

2. Sujete el ROPS a la parte trasera de la chapa de suelo con 6 pernos (3/8") y 6 tuercas (3/8").
3. Sujete el ROPS a los lados de la chapa de suelo con los otros 4 pernos (3/8") y 4 tuercas (3/8") (Figura 6).
4. Apriete firmemente todas las fijaciones.

4

Montaje de los cinturones de seguridad en la máquina

Piezas necesarias en este paso:

8	Tuerca (3/8")
2	Cinturón de seguridad
8	Perno (3/8")
2	Soporte de anclaje del cinturón de seguridad del ROPS
4	Perno (7/16")
4	Tuerca, (7/16")
1	Anclaje del cinturón de seguridad, lado derecho
1	Anclaje del cinturón de seguridad, lado izquierdo
2	Conjunto de hebilla del cinturón de seguridad

Procedimiento

1. Monte un soporte de anclaje de cinturón de seguridad en el exterior de cada pestaña del ROPS con 2 pernos (⅜") y 2 tuercas (⅜") (consulte la Figura 7).

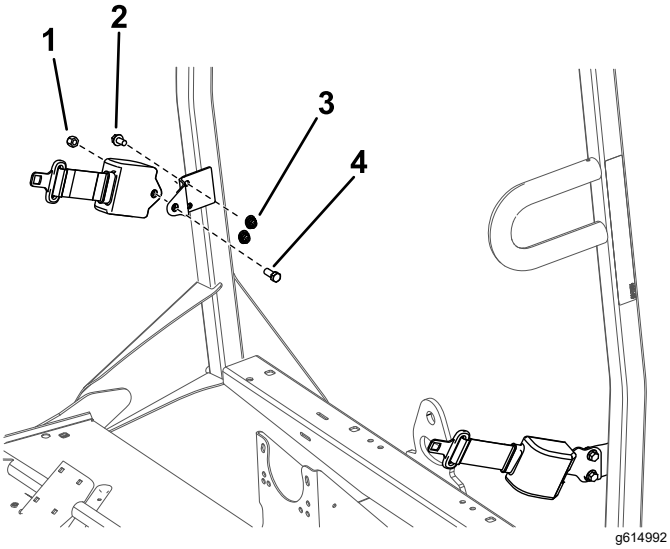

Figura 7

1. Tuerca (7/16")
2. Perno (3/8")
3. Tuerca (3/8")
4. Perno (7/16")

2. Monte el extremo retraíble de cada cinturón de seguridad en cada soporte de anclaje con un perno (7/16") y una tuerca (7/16") (Figura 7).

3. Usando las dimensiones indicadas en Figura 8, localice, marque y perfore 4 taladros de 9,5 mm en la parte superior del perfil del bastidor.

   Nota: Puede haber taladros ya perforados en algunos perfiles de bastidor.

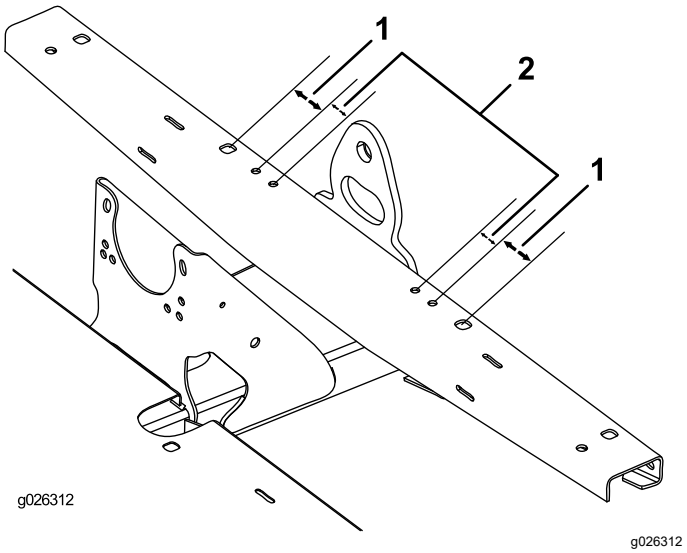

Figura 8

1. 54 mm
2. 32 mm

4. Sujete los anclajes derecho e izquierdo del cinturón de seguridad al bastidor delantero con 4 pernos (3/8") y 4 tuercas (3/8") (Figura 9).

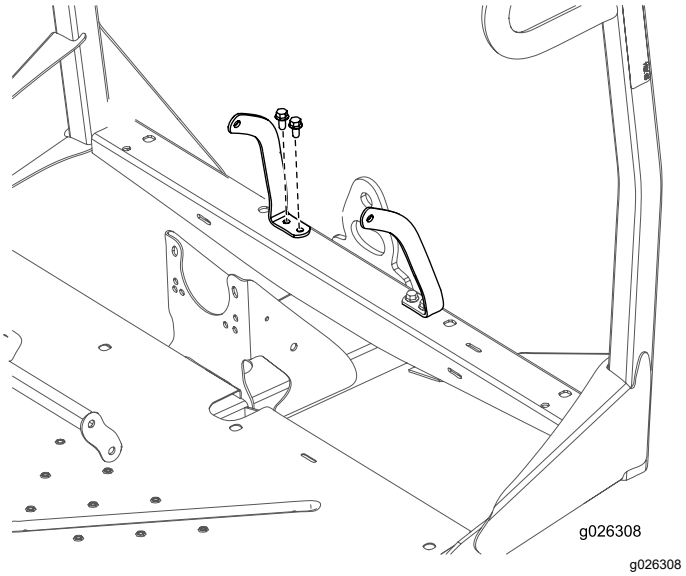

Figura 9

5. Usando las dimensiones indicadas en Figura 10, localice, marque y perfore 2 taladros de 2,54 cm en la parte superior de la base del asiento. Sitúe un taladro en cada lado del compartimento central.

   Nota: Algunas bases de asiento pueden tener la posición de los taladros ya marcada.

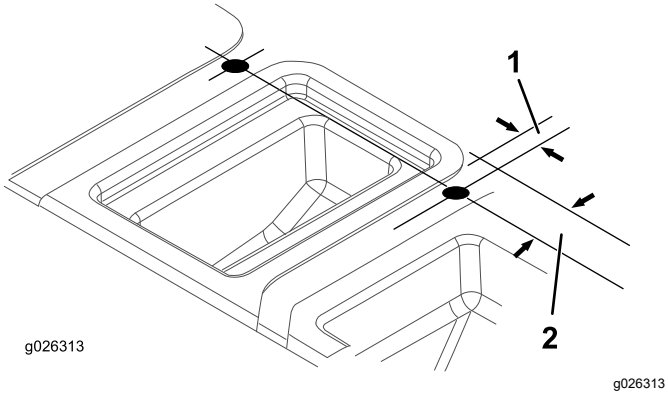

Figura 10

1. 21 mm
2. 51 mm

6. Ponga la base del asiento en la posición de montaje en la máquina.
7. Introduzca el extremo de receptor de cada cinturón de seguridad por uno de los taladros que acaba de perforar en la base del asiento (Figura 11).

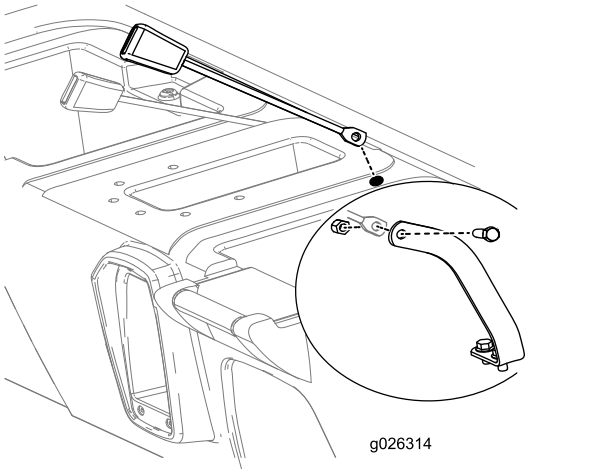

Figura 11

8. Levante la parte trasera de la base del asiento para tener acceso, y monte el receptor de cada cinturón de seguridad un anclaje con un perno (7/16") y una contratuerca (7/16"), según se muestra en Figura 11.
9. Instale la base del asiento en la chapa de suelo y en el bastidor.
10. Instale todos los componentes que se desconectaron anteriormente de la base del asiento (consulte 1 Desconexión de los controles de la base del asiento (página 2)).
11. Compruebe el funcionamiento de los componentes y haga los ajustes necesarios, siguiendo las instrucciones del *Manual del operador*.
12. Ajuste la suspensión delantera; consulte el *Manual del operador* del vehículo.

5

Retirada del suplemento del embrague (únicamente los modelos MD de 2013 o posteriores, MDX con número de serie 310000001 y superiores, y MDX-D)

No se necesitan piezas

Procedimiento

Es posible aumentar la velocidad de avance si está instalado un ROPS.

1. Retire los pernos que sujetan la tapa del embrague primario, según se muestra en Figura 12 y Figura 13.

   Importante: **Extreme las precauciones al retirar la tapa del embrague; el muelle está bajo presión.**

   Importante: **Tome nota de la orientación de la X en las tapas del embrague y en los embragues.**

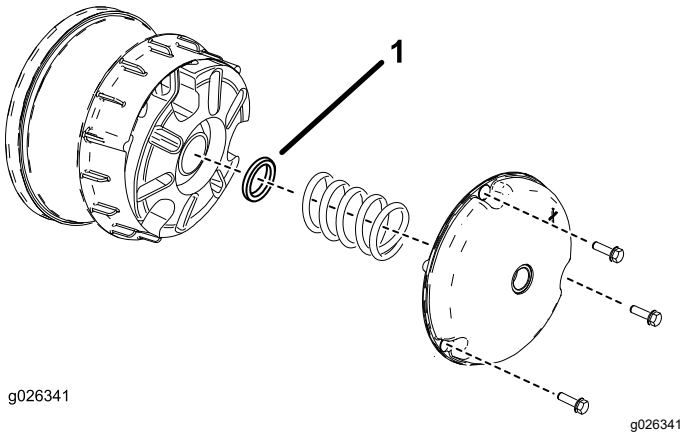

Figura 12

Modelos MD (de 2013 o posterior) y MDX

1. Espaciador del embrague

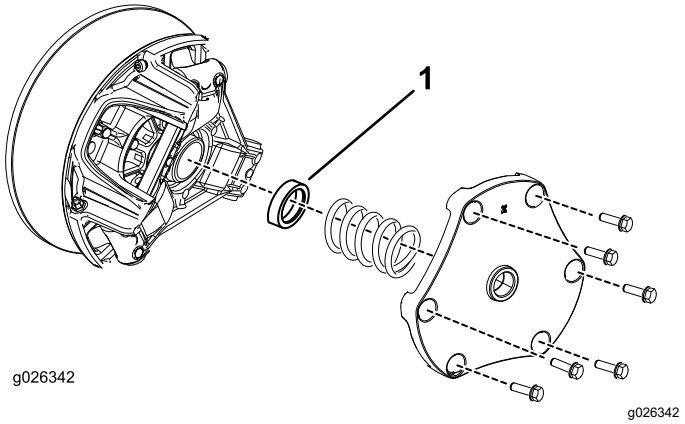

Figura 13

Modelos MDX-D

1. Separador del embrague

2. Retire el muelle y deseche el espaciador (consulte Figura 12 y Figura 13)
3. Instale el muelle y la tapa del embrague.

   Importante: **Asegúrese de que la X está en su posición original.**
4. Apriete los pernos a 179–228 N·m en los modelos MD y MDX, o 142–163 N·m en los modelos MDX-D.



Count on it.