Form No. 3394-612 Rev B

Styrtbøjlesystem

Workman® 1100/2100/e2000/MD/MDE/MDX/MDX-D-serien og Twister®-arbejdskøretøj

Modelnr. 07276

Modelnr. 07276R

Monteringsvejledning

Montering

Løsdele

Brug skemaet herunder til at kontrollere, at alle dele er blevet leveret.

Fremgangsmåde	Beskrivelse	Antal	Anvendelse
1	Kræver ingen dele	–	Frakobling af betjeningsanordningerne på sædesoklen.
2	Kræver ingen dele	–	Afmontering af sæderne og sædesoklerne.
3	Styrtbøjle Bolte (3/8 tomme) Møtrikker (3/8")	1 10 10	Montering af sikkerhedsselerne og styrtbøjlen.
4	Møtrik (3/8 tomme) Sikkerhedssele Bolt (3/8 tomme) Sikkerhedsselens styrtbøjleforankrings-beslag Bolt (7/16") Møtrik (7/16") Sikkerhedsseleforankring, højre side Sikkerhedsseleforankring, venstre side Sikkerhedsselens låseenhed	8 2 8 2 4 4 1 1 2	Montering af sikkerhedsselerne på maskinen.
5	Kræver ingen dele	–	Afmontering af transmissionens afstandsbøsning.

© 2026—The Toro® Company
8111 Lyndale Avenue South
Bloomington, MN 55420

Registrer dit produkt på www.Toro.com.

Oversættelse af original (DA)
Trykt i USA
Alle rettigheder forbeholdes

3394-612

1

Frakobling af betjeningsanordningerne på sædesoklen

Kræver ingen dele

Frakobling af betjeningsanordningerne på sædesoklen for 1100/2100/MD/MDX/MDX-D- og Twister-modeller

1. Afmonter knappen fra gearskiftestangen (Figur 1).

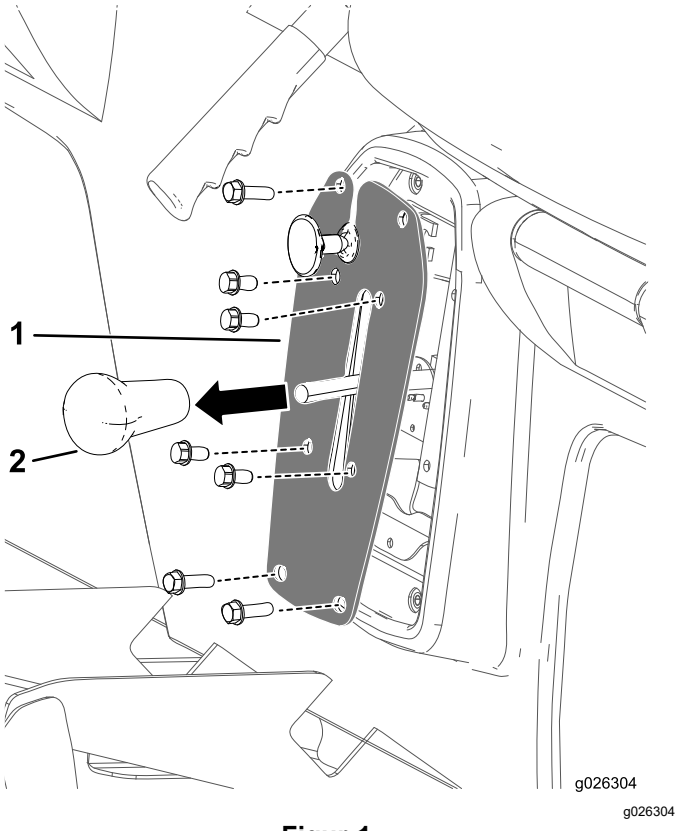

g026304

Figur 1

1. Knap på gearskiftestang
2. Skifteplade

2. Afmonter de fire bolte, der fastgør skiftepladen til skiftebeslaget (Figur 1).
3. Afmonter de fire bolte, der fastgør skiftepladen til sædesoklen, og afmonter skiftepladen (Figur 1).
4. Frakobl ledningsstikket fra bakkekontakten i gearskiftebeslaget.
5. Fortsæt til 2 Afmontering af sæderne og sædesoklerne (side 3).

Frakobling af betjeningsanordningerne på sædesoklen for 1110/2110/MD/MDE/MDX/MDX-D-modeller

1. Følg trin 1 til 4 ovenfor.
2. Afmonter de splitter og gaffelbolte, der fastgør parkeringsbremsens kabler til bageste hjulbremsehåndtag (Figur 2).

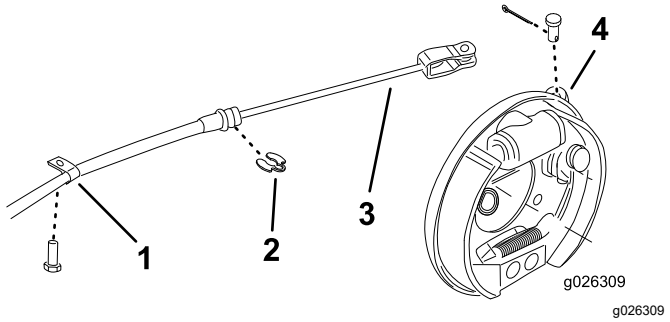

g026309

Figur 2

1. R-klemme
2. J-clips
3. Parkeringsbremsekabel
4. Bremsehåndtag

3. Afmonter R-klemmen og J-clipsen, der fastgør bremsekablet til stellet (Figur 2).
4. Fortsæt til 2 Afmontering af sæderne og sædesoklerne (side 3).

Frakobling af betjeningsanordningerne på sædesoklen for e2050- og MDE-modeller

1. Ræk ind under sædesoklen, og frakobl opladerens ledningsnetstik (Figur 3).

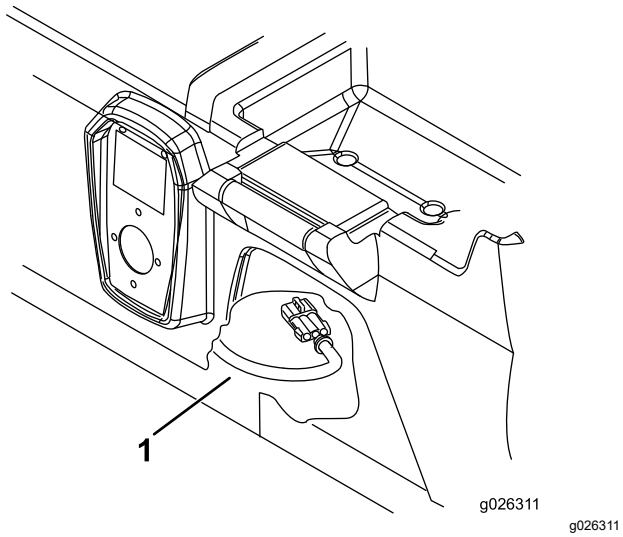

Figur 3

1. Opladers ledningsnet

2. Fortsæt til 2 Afmontering af sæderne og sædesoklerne (side 3).

Frakobling af betjeningsanordningerne på sædesoklen for 1100/2100/MD/MDE/MDX/MDX-D-, e2060- og 2065-modeller

1. Ræk ind under sædesoklen, og frakobl opladerens ledningsnetstik (Figur 3).
2. Afmonter de to bolte og spændeskive, der fastgør parkeringsbremsens dæksel til sædesoklen (Figur 4).

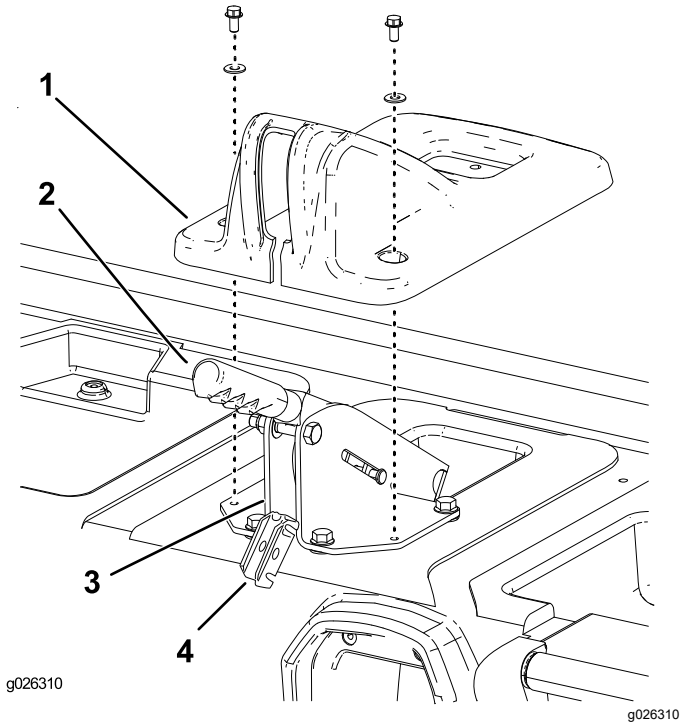

Figur 4

1. Parkeringsbremsens dæksel
2. Parkeringsbremsehåndtag
3. Bremsehåndtagets støttebeslag
4. Bremsekablets udlignerbeslag

3. Løft dækslet over parkeringsbremsehåndtaget og af sædesoklen (Figur 4).
4. Afmonter gaffelbolten, der fastgør bremsekablets udlignerbeslag til bagsiden af bremsehåndtagets støttebeslag (Figur 4).
5. Løft udlignerbeslaget af støttebeslaget, og tag bremsekablerne af det (Figur 4).
6. Afmonter J-clipsen, der fastgør bremsekablerne til bagsiden af bremsehåndtagets støttebeslag (Figur 4).
7. Fortsæt til trin 2 Afmontering af sæderne og sædesoklerne (side 3).

2

Afmontering af sæderne og sædesoklerne

Kræver ingen dele

Fremgangsmåde

Afmonter de otte bolte, der fastgør sædesoklen til gulvpladen og forstellet, og løft sæderne og sædesoklen af maskinen (Figur 5).

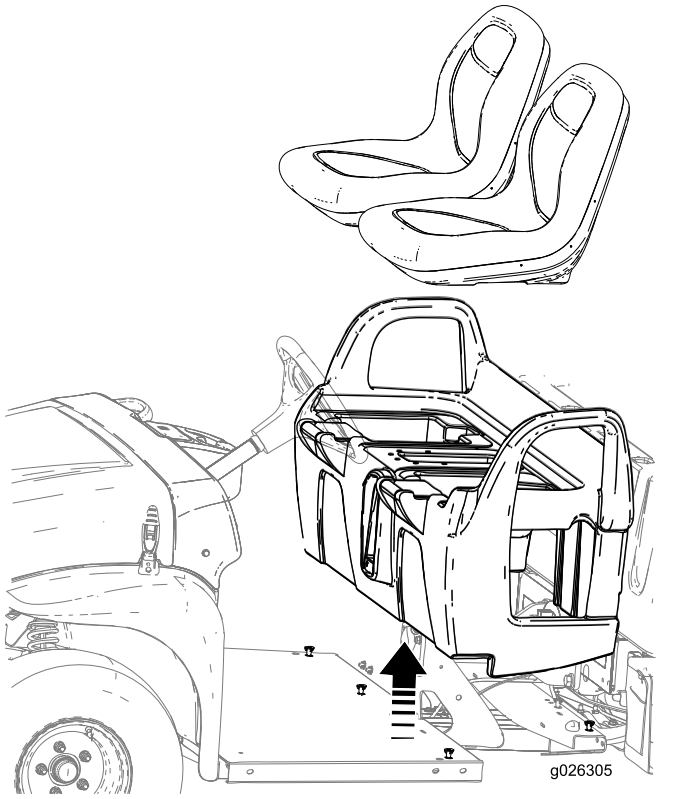

g026305

Figur 5

3

Montering af styrtbøjlen

Dele, der skal bruges til dette trin:

1	Styrtbøjle
10	Bolte (3/8 tomme)
10	Møtrikker (3/8")

Fremgangsmåde

1. Placer styrtbøjlen på maskinen som vist i Figur 6, og ret monteringshullerne ind på siderne og bagsiden.

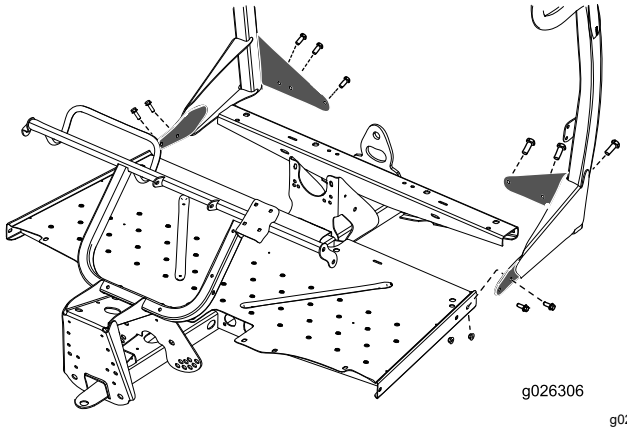

g026306

Figur 6

2. Fastgør styrtbøjlen til bagsiden af gulvpladen med seks bolte (3/8 tomme) og seks møtrikker (3/8 tomme).
3. Fastgør styrtbøjlen til siderne af gulvpladen med de resterende fire bolte (3/8 tomme) og fire møtrikker (3/8 tomme) (Figur 6).
4. Tilspænd alle fastgørelsesanordninger forsvarligt.

4

Montering af sikkerhedsselerne på maskinen

Dele, der skal bruges til dette trin:

8	Møtrik (3/8 tomme)
2	Sikkerhedssele
8	Bolt (3/8 tomme)
2	Sikkerhedsselens styrtbøjleforankringsbeslag
4	Bolt (7/16")
4	Møtrik (7/16")
1	Sikkerhedsseleforankring, højre side
1	Sikkerhedsseleforankring, venstre side
2	Sikkerhedsselens låseenhed

Fremgangsmåde

1. Monter et sikkerhedsseleforankringsbeslag på ydersiden af hver styrtbøjletap med 2 bolte (⅜") og 2 møtrikker (⅜") (se Figur 7).

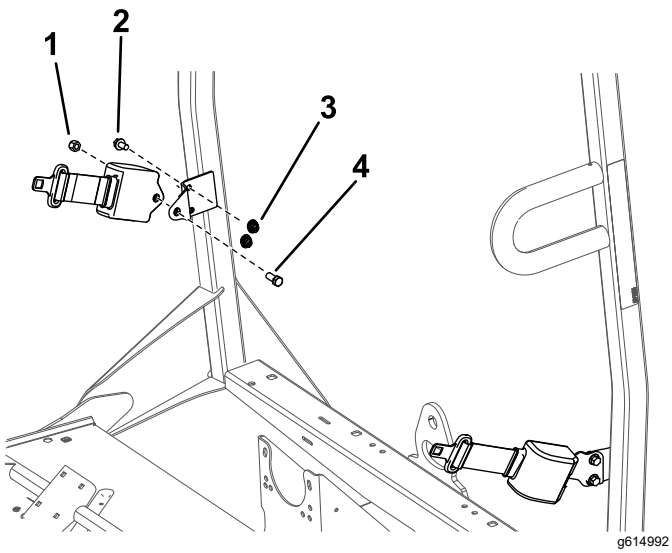

Figur 7

1. Møtrik (7/16")
2. Bolt (3/8 tomme)
3. Møtrik (3/8 tomme)
4. Bolt (7/16 tomme)

2. Monter den optrækkelige ende af hver sikkerhedssele på hver sikkerhedsseleforankringsbeslag med en bolt (7/16 tomme) og møtrik (7/16 tomme) (Figur 7).

3. Brug de mål, der er vist i Figur 8, og find, afmærk og bor fire huller (3/8 tomme) øverst i stelkanalen.

   Bemærk: Der er muligvis allerede huller i nogle stelkanaler.

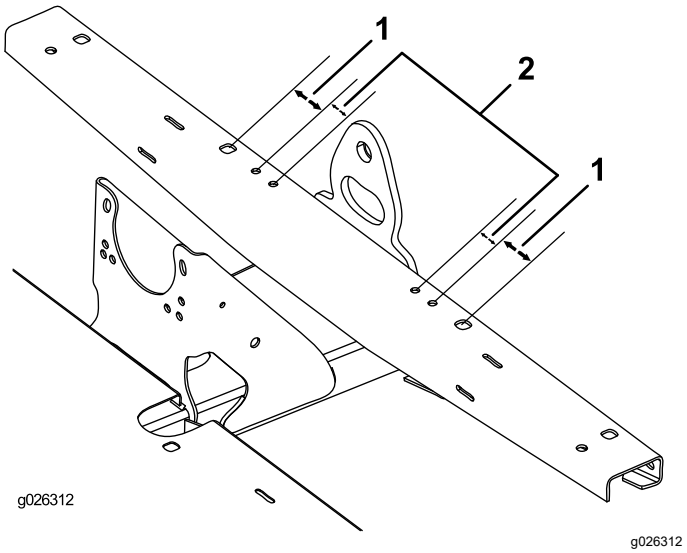

Figur 8

1. 54 mm
2. 32 mm

4. Fastgør venstre og højre sikkerhedsseleforankring til forstellet med fire bolte (3/8 tomme) og fire møtrikker (3/8 tomme) (Figur 9).

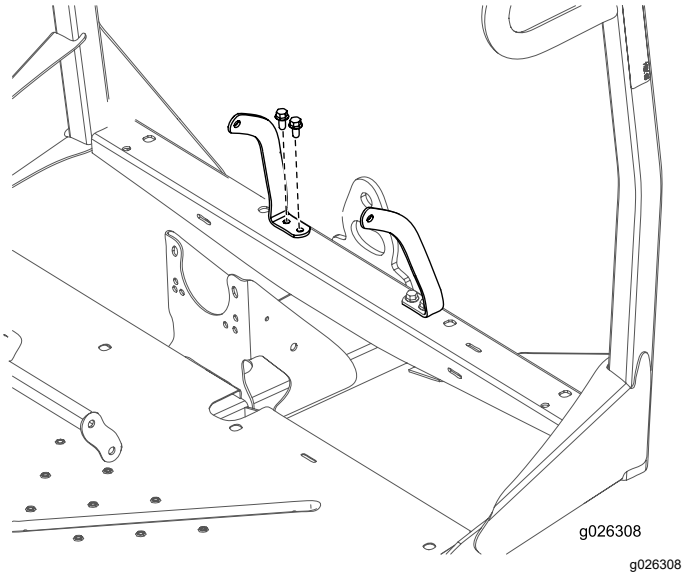

Figur 9

5. Brug de mål, der er vist i Figur 10, og find, afmærk og bor to huller (1 tomme) øverst i sædesoklen. Find et hul på hver side af det midterste rum.

   Bemærk: Der er muligvis allerede placeringsmærker til hullerne på nogle sædesokler.

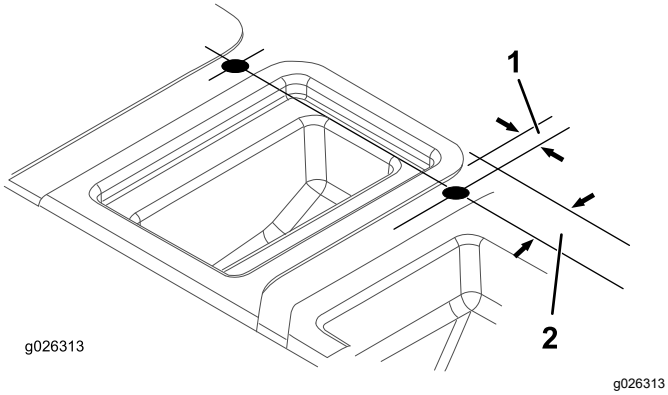

Figur 10

1. 21 mm
2. 51 mm

6. Sæt sædesoklen i maskinens monteringsposition.
7. Sæt modtagerenden af hver sikkerhedsseles låseenhed i en af de nyborede huller i sædesoklen (Figur 11).

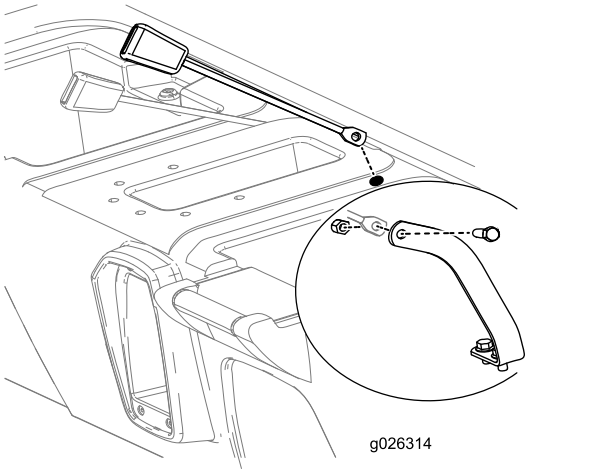

Figur 11

8. Løft den bageste del af sædesoklen for at få adgang, og monter modtagerenden af hver sikkerhedsseleenhed til hver sikkerhedsseleforankring med en bolt (7/16 tomme) og låsemøtrik (7/16 tomme) som vist i Figur 11.
9. Fastgør sædesoklen til gulvpladen og forstellet.
10. Monter alle komponenter, der tidligere blev koblet fra sædesoklen (se 1 Frakobling af betjeningsanordningerne på sædesoklen (side 2)).
11. Kontrollér funktionen af komponenterne og juster efter behov iht. instruktionerne i *betjeningsvejledningen*.
12. Juster forhjulsophænget. Se køretøjets *betjeningsvejledning*.

5

Afmontering af koblings-afstandsbøsningen (kun MD, dateret 2013 eller derover, MDX-serienummer 310000001 og opefter og MDX-D-modeller)

Kræver ingen dele

Fremgangsmåde

Det er muligt at øge kørselshastigheden, når der er monteret en styrtbøjle.

1. Afmonter boltene, der fastgør primærkoblingsdækslet som vist i Figur 12 og Figur 13.

   Vigtigt: **Udvis forsigtighed, når du afmonterer koblingsdækslet. Fjederen er under tryk.**

   Vigtigt: **Bemærk X-retningen på koblingsdækslerne og koblingsenhederne.**

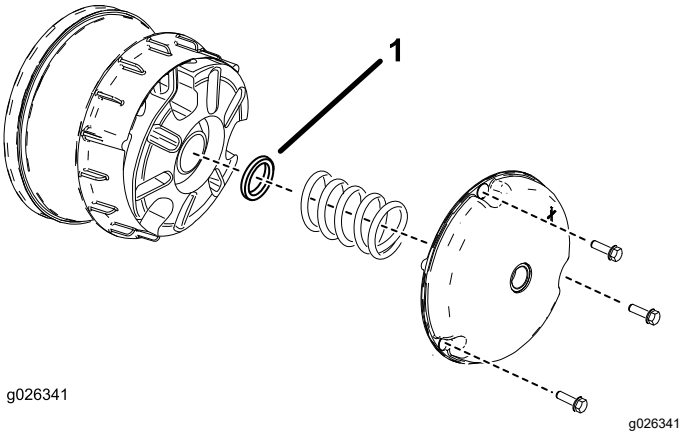

Figur 12

MD (dateret 2013 eller derefter) og MDX-modeller

1. Koblingsafstandsbøsning

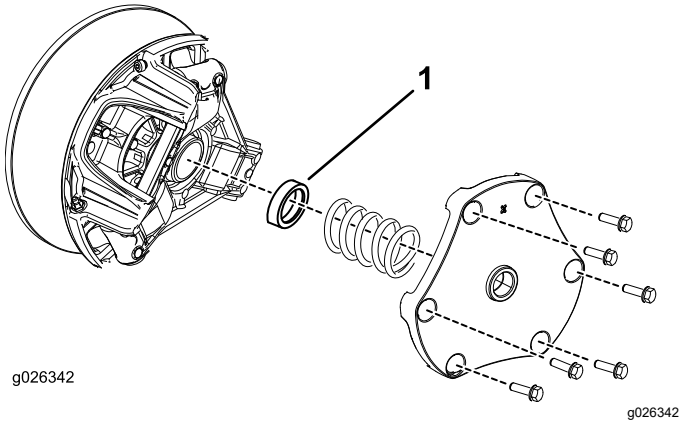

Figur 13
MDX-D-modeller

1. Koblingsafstandsbøsning

2. Afmonter fjederen, og bortskaf afstandsbøsningen (se Figur 12 og Figur 13)
3. Monter fjederen og koblingsdækslet.

   Vigtigt: **Sørg for, at X er placeret i den oprindelige placering.**
4. Tilspænd boltene til et moment på 179 til 228 N·m for MD- eller MDX-modellerne, 142 til 163 N·m for MDX-D-modellerne.



Count on it.