Form No. 3394-611 Rev B

Systém ochrany v případě převrácení

Užitkové vozidlo Workman® řady 1100/2100/e2000/MD/MDE/MDX/MDX-D a Twister®

Číslo modelu 07276

Číslo modelu 07276R

Návod k instalaci

Instalace

Vyjímatelné díly

Pro ověření, že byly dodány všechny součásti, použijte tabulku níže.

Postup	Popis	Množ-ství	Použití
1	Nejsou potřeba žádné díly	–	Odpojte ovládací prvky od rámu sedadla.
2	Nejsou potřeba žádné díly	–	Demontujte sedadla a rámy sedadla.
3	Tyč ROPS Šrouby (10 mm) Matice (3/8 palce)	1 10 10	Namontujte bezpečnostní pásy a tyč ROPS.
4	Matice (10 mm) Bezpečnostní pás Šroub (10 mm) Kotevní konzola konstrukce ROPS bezpečnostního pásu Šroub (7/16 palce) Matice (7/16 palce) Kotva bezpečnostního pásu, pravá strana Kotva bezpečnostního pásu, levá strana Montážní celek zámku bezpečnostního pásu	8 2 8 2 4 4 1 1 2	Nainstalujte bezpečnostní pásy na stroj.
5	Nejsou potřeba žádné díly	–	Demontujte rozpěrný kroužek převodovky.

© 2026—The Toro® Company
8111 Lyndale Avenue South
Bloomington, MN 55420

Zaregistrujte svůj výrobek na adrese www.Toro.com.

Překlad originálu (CS)
Vytištěno v USA
Všechna práva vyhrazena

3394-611

1

Odpojení ovládacích prvků od rámu sedadla

Nejsou potřeba žádné díly

Odpojení ovládacích prvků od rámu sedadla u modelů 1100/2100/MD/MDX/MDX-D a Twister

1. Demontujte rukojeť z řadicí páky (Obrázek 1).

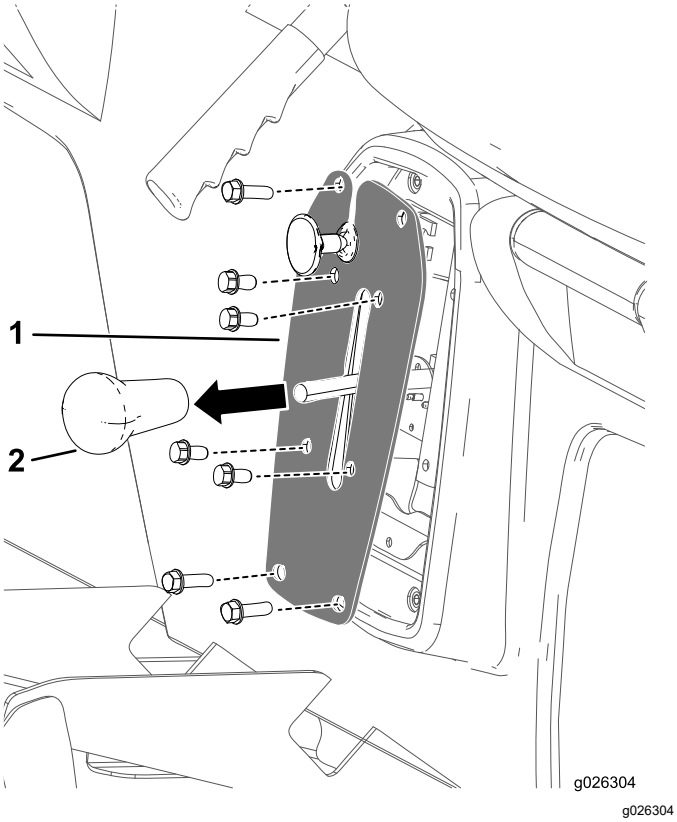

g026304

Obrázek 1

1. Rukojeť řadicí páky
2. Deska řazení

2. Odšroubujte 4 šrouby upevňující desku řazení ke konzole řazení (Obrázek 1).
3. Demontujte 4 šrouby, kterými je deska řazení připevněna k rámu sedadla a desku sejměte (Obrázek 1).
4. Odpojte konektor vodiče od spínače zpátečky v konzole řazení rychlostních stupňů.
5. Přejděte na krok 2 Demontáž sedadel a rámů sedadla (strana 3).

Odpojení ovládacích prvků od rámu sedadla u modelů 1110/2110/MD/MDE/MDX/MDX-D

1. Postupujte podle výše uvedených kroků 1 až 4.
2. Vyjměte závlačky a vidlicové čepy připevňující lanka parkovací brzdy k pákám brzdy zadního kola (Obrázek 2).

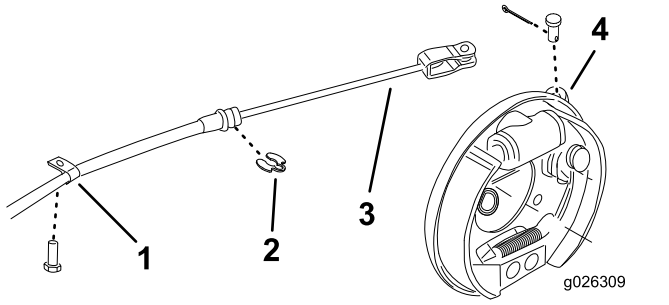

g026309

Obrázek 2

1. R-svorka
2. C spona
3. Lanko parkovací brzdy
4. Páka brzdy

3. demontujte R-svorky a C-spony, jež připevňují brzdová lanka k rámu (Obrázek 2).
4. Přejděte na krok 2 Demontáž sedadel a rámů sedadla (strana 3).

Odpojení ovládacích prvků od rámu sedadla u modelů e2050 a MDE

1. Pod rámem sedadla odpojte konektor kabelového svazku nabíječky (Obrázek 3).

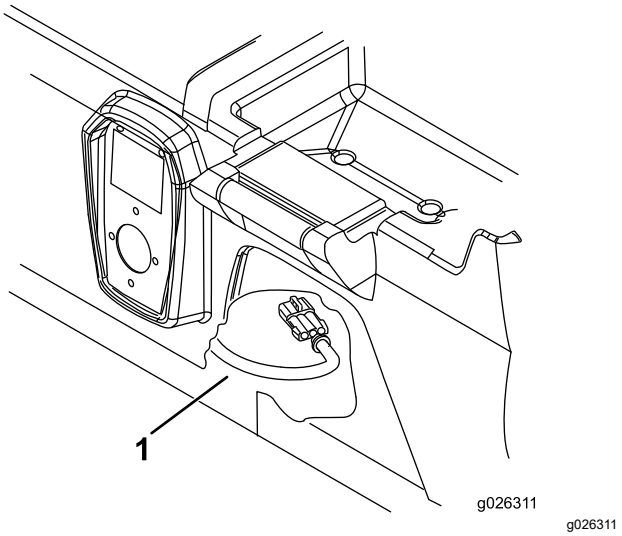

g026311

Obrázek 3

1. Svazek vodičů nabíječky

2. Přejděte na krok 2 Demontáž sedadel a rámů sedadla (strana 3).

Odpojení ovládacích prvků od rámu sedadla u modelů 1100/2100/MD/MDE/MDX/MDX-D, e2060 a 2065

1. Pod rámem sedadla odpojte konektor kabelového svazku nabíječky (Obrázek 3).
2. Odšroubujte 2 šrouby s podložkami upevňující kryt parkovací brzdy k rámu sedadla (Obrázek 4).

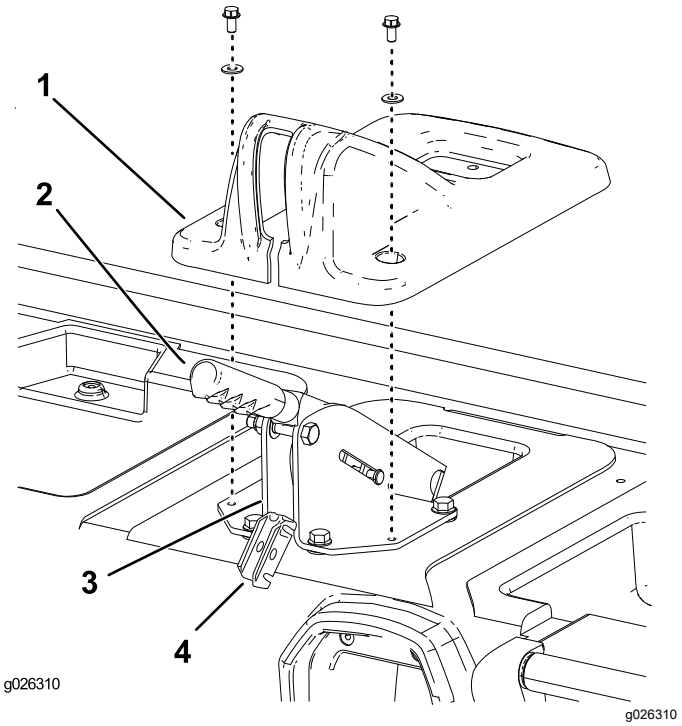

Obrázek 4

1. Kryt parkovací brzdy
2. Páka parkovací brzdy
3. Nosná konzola brzdové páky
4. Vyrovnávací konzola brzdového lanka

3. Zvedněte kryt nad páku parkovací brzdy a odtáhněte jej od rámu sedadla (Obrázek 4).
4. Demontujte závlačky připevňující vyrovnávací konzolu brzdového lanka k zadní nosné konzole brzdové páky (Obrázek 4).
5. Vyzvedněte vyrovnávací konzolu z nosné konzoly a vyvlečte z ní brzdová lanka (Obrázek 4).
6. Demontujte C-spony připevňující brzdová lanka k nosné konzole brzdové páky (Obrázek 4).
7. Přejděte na krok 2 Demontáž sedadel a rámů sedadla (strana 3).

2

Demontáž sedadel a rámů sedadla

Nejsou potřeba žádné díly

Postup

Demontujte 8 šroubů, jež připevňují rám sedadla k podlahové desce a přednímu rámu a vyzvedněte sedadla a rám sedadla ze stroje (Obrázek 5).

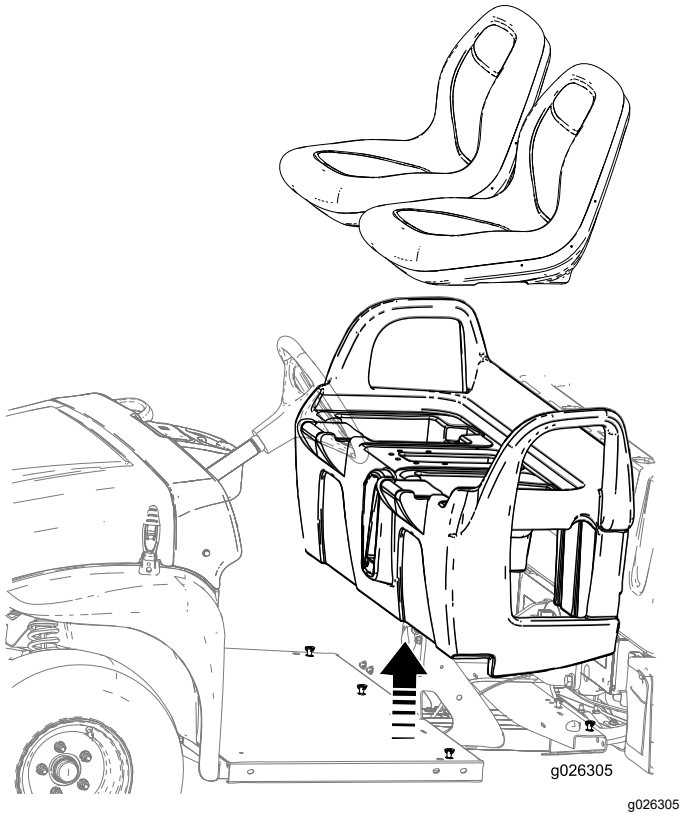

Obrázek 5

3

Montáž tyče ROPS

Díly potřebné k provedení tohoto kroku:

1	Tyč ROPS
10	Šrouby (10 mm)
10	Matice (3/8 palce)

Postup

1. Umístěte do polohy konstrukci ROPS na stroj, viz Obrázek 6, přičemž vyrovnejte montážní otvory na stranách a v zadní části.

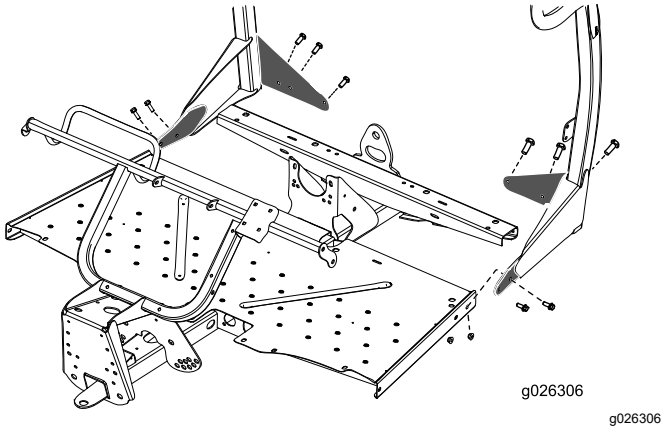

g026306

Obrázek 6

2. Připevněte konstrukci ROPS k zadní části podlahové desky pomocí 6 šroubů (10 mm) a 6 matic (10 mm).
3. Připevněte konstrukci ROPS ke stranám podlahové desky pomocí 4 šroubů (10 mm) a 4 matic (10 mm) (Obrázek 6).
4. Všechny šrouby a matice pevně utáhněte.

4

Instalace bezpečnostních pásů na stroj

Díly potřebné k provedení tohoto kroku:

8	Matice (10 mm)
2	Bezpečnostní pás
8	Šroub (10 mm)
2	Kotevní konzola konstrukce ROPS bezpečnostního pásu
4	Šroub (7/16 palce)
4	Matice (7/16 palce)
1	Kotva bezpečnostního pásu, pravá strana
1	Kotva bezpečnostního pásu, levá strana
2	Montážní celek zámku bezpečnostního pásu

Postup

1. Namontujte kotevní konzolu bezpečnostního pásu na vnější stranu jednotlivých úchytů konstrukce ROPS pomocí 2 šroubů (⅜ in) a 2 matic (⅜ in) (viz Obrázek 7).

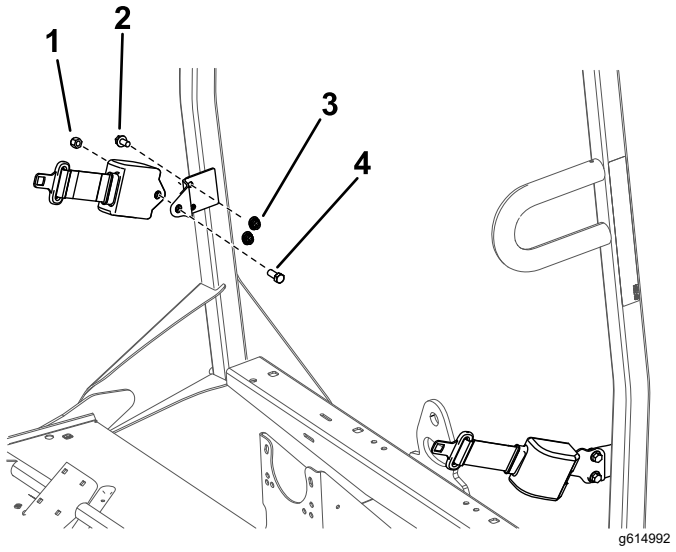

Obrázek 7

1. Matice (11 mm)
2. Šroub (10 mm)
3. Matice (10 mm)
4. Šroub (11 mm)

2. Namontujte vysunovací konec každého montážního celku bezpečnostního pásu k jednotlivým kotvicím konzolám bezpečnostního

pásu pomocí šroubu (11 mm) a matice (11 mm) (Obrázek 7).

3. Podle rozměrů, viz Obrázek 8, nalezněte, vyznačte a vyvrtejte 4 otvory (9,5 mm) v horní části kanálu rámu.

   Poznámka: Na některých kanálech rámu mohou být otvory již přítomny.

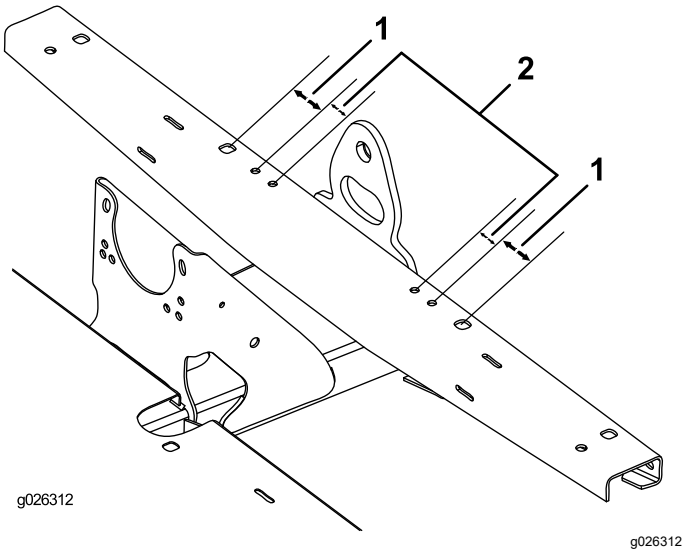

g026312

Obrázek 8

1. 54 mm
2. 32 mm

4. Upevněte levou a pravou konzolu bezpečnostního rámu k přednímu rámu pomocí 4 šroubů (10 mm) a 4 matic (10 mm) (Obrázek 9).

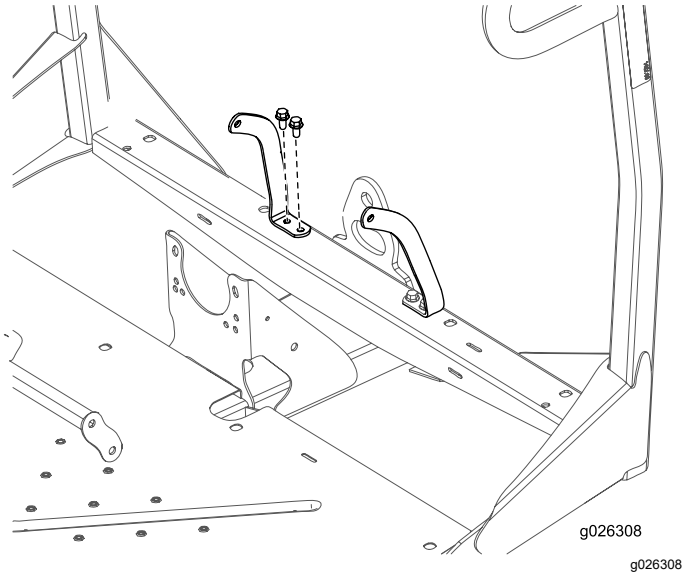

g026308

Obrázek 9

5. Podle rozměrů, viz Obrázek 10, nalezněte, vyznačte a vyvrtejte 2 otvory (25 mm) v horní části rámu sedadla. Nalezněte otvor na každé straně středového prostoru.

   Poznámka: Na některých rámech sedadla mohou být polohovací značky již přítomny.

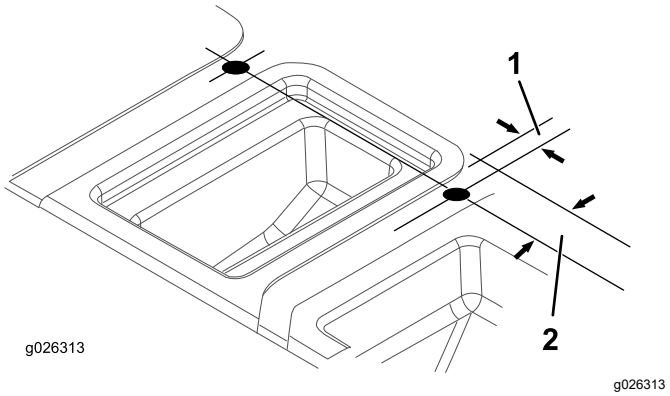

g026313

Obrázek 10

1. 21 mm
2. 51 mm

6. Umístěte rám sedadla do montážní polohy na stroj.
7. Protilehlý konec jednotlivých montážních celků zámku bezpečnostního pásu zasuňte do nově vyvrtaných otvorů v rámu sedadla (Obrázek 11).

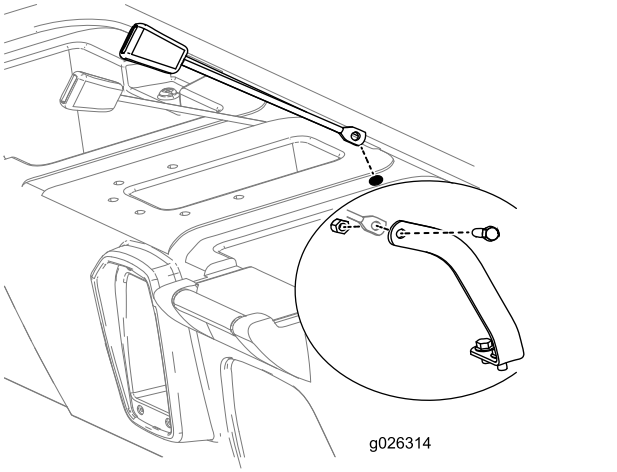

g026314

Obrázek 11

8. Zvednutím zadního konce rámu sedadla získejte potřebný přístup, namontujte protilehlý konec jednotlivých montážních celků bezpečnostního pásu k jednotlivým konzolám bezpečnostního pásu pomocí šroubu (11 mm) a pojistné matice (11 mm), viz Obrázek 11.
9. Připevněte rám sedadla k podlahové desce a přednímu rámu.
10. Nainstalujte všechny dříve demontované součásti od rámu sedadla (viz 1 Odpojení ovládacích prvků od rámu sedadla (strana 2)).
11. Zkontrolujte funkci všech součástí a v případě potřeby je nastavte podle pokynů v *návodu k obsluze*.

12. Nastavte přední odpružení podle pokynů v *návodu k obsluze* vozidla.

5

Demontáž rozpěrného kroužku spojky (pouze modely MD, z roku 2013 nebo mladší, MDX sériová čísla 310000001 a vyšší, a MDX-D)

Nejsou potřeba žádné díly

Postup

Je-li nainstalována konstrukce ROPS, je možné zvýšit pojezdovou rychlost.

1. Demontujte šrouby, jež upevňují kryt primární spojky, viz Obrázek 12 a Obrázek 13.

   Důležité: **Při demontáži krytu spojky si počínejte opatrně, neboť pružina je pod tlakem.**

   Důležité: **Zaznamenejte si orientaci značky X na krytech spojky a montážních celcích spojky.**

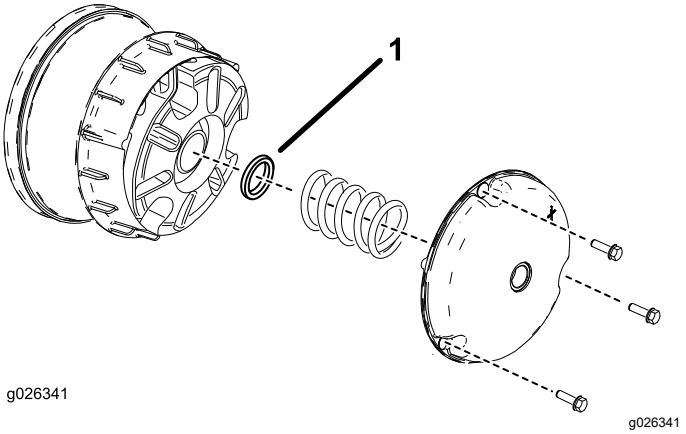

Obrázek 12

Modely MD (z roku 2013 nebo mladší) a MDX

1. Rozpěrný kroužek spojky

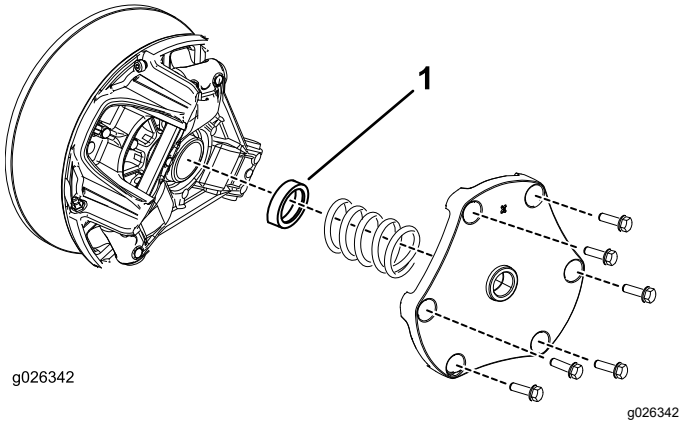

Obrázek 13
Modely MDX-D

1. Rozpěrný kroužek spojky

2. Demontujte pružinu a zlikvidujte rozpěrný kroužek (viz Obrázek 12 a Obrázek 13).
3. Nainstalujte pružinu a kryt spojky.

   Důležité: **Přesvědčte se, zda je značka X umístěna v původní poloze.**
4. Utáhněte šrouby utahovacím momentem 179 až 228 N·m pro modely MD nebo MDX, 142 až 163 N·m pro modely MDX-D.



Count on it.