Form No. 3484-962 Rev A

TORO®

Count on it.

หนังสือของผู้ปฏิบัติงาน

# ชดซอยหญา 27 นว

## ชดตดหญา Reelmaster® 7000-D

**หมายเลขรน 03731—หมายเลขซเรยล 407900000 และขนไป**

ลงทะเบยนท www.Toro.com.
คำแนะนำเดม (TH)

CE UK CA

*3484-962*

ผลตภณฑนไดมาตรฐานตามคำสงยโรปทเกยวของทงหมด หากตองการรายละเอยด โปรดดใบรบรอง (Declaration of Incorporation – DOI) ทดานหลงของเอกสารน

# ขอมลเบองตน

ชดซอยหญาตดตงเขากบอปกรณแบบนงขบและออกแบบมาสำหรบผใหบรการมออาชพทตองการนำไปใชงานเชงพาณชย เหมาะกบการซอยหญาในสนามทไดรบการดแลรกษาเปนอยางดภายในสวน สนามกฬา และพนทเชงพาณชยเปนหลก การใชงานผลตภณฑนนอกเหนอจากวตถประสงคทกำหนดไวอาจเปนอนตรายตอคณและคนรอบขางได

กรณาอานเอกสารนอยางละเอยดเพอศกษาวธควบคมและบำรงรกษาผลตภณฑอยางเหมาะสม และเพอหลกเลยงการบาดเจบและความเสยหายตอผลตภณฑ คณมหนาทใชงานผลตภณฑอยางถกตองและปลอดภย

โปรดเขาไปทเวบไซต www.Toro.com เพอดเอกสารความปลอดภยของผลตภณฑและเอกสารฝกอบรมการใชงาน ขอมลอปกรณเสรม ความชวยเหลอเพอคนหาตวแทนจำหนาย หรอลงทะเบยนผลตภณฑ

หากคณตองการการซอมบำรง อะไหลแทของ Toro หรอขอมลเพมเตม โปรดตดตอตวแทนบรการทไดรบอนญาตหรอฝายบรการลกคาของ Toro และเตรยมหมายเลขรนและหมายเลขซเรยลของผลตภณฑไวใหพรอม รป 1 ระบตำแหนงของหมายเลขรนและหมายเลขซเรยลบนผลตภณฑ จดบนทกหมายเลขในชองวางทกำหนดให

***สำคญ:*** **นอกจากน คณสามารถใชมอถอสแกนรหส QR บนปายหมายเลขซเรยลได (ถาม) เพอเขาถงขอมลการรบประกน อะไหล และขอมลผลตภณฑอนๆ**

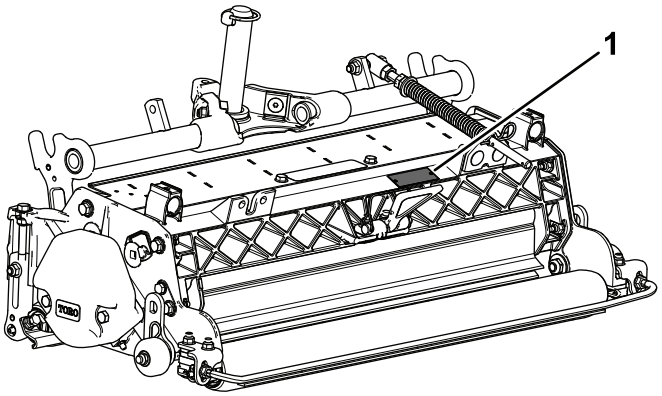


g196973

**รป 1**

1. ตำแหนงหมายเลขรนและหมายเลขซเรยล

---

**หมายเลขรน** _____

**หมายเลขซเรยล** _____

คมอฉบบนใหขอมลเกยวกบอนตรายทอาจเกดขน และระบขอความความปลอดภยทแสดงดวยสญลกษณเตอนอนตราย (รป 2) ซงบงบอกอนตรายทอาจสงผลใหเกดการบาดเจบรายแรงหรอเสยชวตหากคณไมปฏบตตามขอควรระวงทแนะนำ



g000502

**รป 2**

สญลกษณเตอนอนตราย

---

คมอฉบบนใชคำ 2 คำในการเนนขอมล **สำคญ** เพอใหคณใสใจศกษาขอมลพเศษเกยวกบกลไกและ **หมายเหต** เพอเนนขอมลทวไปทควรใหความสนใจเปนพเศษ

**© 2022—The Toro® Company**
**8111 Lyndale Avenue South**
**Bloomington, MN 55420**



**ตดตอเราท www.Toro.com.**
**ตพมพในสหรฐอเมรกา**
**สงวนสทธทกประการ**

# เนอหา


ความปลอดภย ....4
ความปลอดภยทวไป....4
ความปลอดภยของชดตดหญา ....4
ความปลอดภยเกยวกบใบมด....4
สตกเกอรความปลอดภยและคำแนะนำ ....5
การตงคา ....6
1 การตรวจสอบชดซอยหญา....7
2 การตดตงลกกลงขนสง....8
3 การตดตงโอรงและจดอดจาระบ ....9
4 การตดตงสปรงชดเชยสภาพสนาม ....10
5 การปรบชดซอยหญา....12
6 การยดใบมดพวงของชดซอยหญา....12
ภาพรวมผลตภณฑ ....13
ขอมลจำเพาะ ....13
อปกรณตอพวง/อปกรณเสรม....13
การปฏบตงาน ....14
ระยะเวลาการฝกอบรม....14
การปรบชดซอยหญา....14
เคลดลบในการใชงาน ....18
การบำรงรกษา ....19
การใชขาตงเมอเอยงชดตดหญา ....19
การหลอลนชดซอยหญา ....20
การถอดใบมดชดซอยหญาออกจากเพลา....21
การตดตงใบมดของชดซอยหญา ....22
การคนใบมดแบบทางเลอก....22
การซอมบำรงลกกลง....24

# ความปลอดภย

อปกรณนออกแบบมาตามมาตรฐาน EN ISO 5395 และ ANSI B71.4–2017

## ความปลอดภยทวไป

อปกรณนอาจทำใหเกดการบาดเจบแกมอและเทาได ดงนน ปฏบตตามคำแนะนำดานความปลอดภยทงหมดอยเสมอเพอหลกเลยงการบาดเจบรายแรง

- อานและทำความเขาใจเนอหาของ*คมอผใช*ฉบบนกอนจะสตารทเครอง
- โปรดมสมาธขณะควบคมอปกรณ อยาทำกจกรรมททำใหเสยสมาธ มฉะนนอาจสงผลใหเกดการบาดเจบหรอเกดความเสยหายตอทรพยสนได
- กำจดเศษวสดหรอวตถอนๆ ทอาจจะโดนใบมดของชดตดหญาและกระเดนออกมา กนผทอยรอบขางทกคนใหออกหางจากพนททำงาน
- อยานำมอหรอเทาเขาใกลชนสวนเคลอนไหวของเครองจกร
- หากไมไดตดตงแผงกนและอปกรณนรภยอนๆ ทงหมด หรอแผงกนและอปกรณนรภยทำงานผดปกต กรณาอยาใชเครอง
- หามขวางทอหรอชองเปดใดๆ โดยเดดขาด
- กนคนโดยรอบและเดกๆ ออกจากพนททำงาน หามเดกใชงานอปกรณโดยเดดขาด
- กอนออกจากตำแหนงใชงาน ใหปฏบตตามดงน
  - จอดอปกรณบนพนราบ
  - ลดชดตดหญาลง
  - ปลดระบบขบเคลอน
  - ดงเบรกมอ (ถาม)
  - ดบเครองยนตและดงกญแจออก
  - รอใหการเคลอนไหวทงหมดหยดนง
  - หากชดซอยหญาชนกบวตถแขงหรอชดซอยหญาสนผดปกต ใหหยดและดบเครองยนต ตรวจสอบชดซอยหญาหาชนสวนทเสยหาย ซอมแซมความเสยหายกอนสตารทเครองและใชงานชดซอยหญา
  - ตรวจสอบใหแนใจวาชดซอยหญามสภาพการทำงานทปลอดภย โดยคอยขนสวนประกอบใหแนนหนา

การใชงานหรอบำรงรกษาอยางไมถกตองอาจสงผลใหเกดการบาดเจบขนได เพอลดโอกาสทจะเกดการบาดเจบ ใหปฏบตตามคำแนะนำดานความปลอดภยและสงเกตสญลกษณเตอนอนตราย ⚠ไดแก ขอควรระวง คำเตอน หรออนตราย ซงเปนคำแนะนำเพอความปลอดภยสวนบคคล การไมปฏบตตามคำแนะนำเหลานอาจสงผลใหบาดเจบหรอเสยชวตได

## ความปลอดภยของชดตดหญา

- ชดตดหญาจะสมบรณกตอเมอตดตงเขากบรถลากพวงเทานน อานคำแนะนำฉบบสมบรณเกยวกบวธการใชงานอปกรณอยางปลอดภยใน*คมอผใช*ของรถลากพวงอยางละเอยด
- ดบเครองยนต ดงกญแจออก (ถาเสยบอย) และรอใหการเคลอนไหวทงหมดหยดกอนทจะตรวจสอบอปกรณตอพวงหลงจากมการชนวตถ หรอหากเครองยนตสนผดปกต ซอมแซมความเสยหายทงหมดกอนกลบไปใชงานตอ
- ดแลรกษาใหชนสวนทงหมดมสภาพดและทำงานไดตามปกต และขนชนสวนทงหมดใหแนนหนา เปลยนสตกเกอรทงหมดทสกหรอหรอชำรด
- ใชอปกรณเสรม อปกรณตอพวง และอะไหลเปลยนทดแทนทผานการรบรองโดย Toro เทานน

## ความปลอดภยเกยวกบใบมด

ใบมดทสกหรอเสยหายอาจจะแตกออกและชนสวนอาจกระเดนไปทางคณเองหรอผอน อาจทำใหบาดเจบรนแรงหรอเปนอนตรายถงแกชวต

- ตรวจสอบใบมดเปนระยะวามการสกหรอหรอชำรดหรอไม
- ใชความระมดระวงขณะทตรวจสอบใบมด หอใบมดหรอสวมใสถงมอ และใชความระมดระวงขณะซอมบำรงใบมด ใหเปลยนหรอลบใบมดเทานน หามยดหรอเชอมใบมดเดดขาด
- ในอปกรณทมหลายใบมด ใหใชความระมดระวงเนองจากใบมด 1 ดามทหมนอาจทำใหใบมดอนๆ หมนตามได

# สตกเกอรความปลอดภยและคำแนะนำ

สตกเกอรและคำแนะนำดานความปลอดภยมองเหนไดชดเจน และตดอยใกลกบบรเวณทมโอกาสเกดอนตราย เปลยนสตกเกอรทเสยหายหรอหายไป

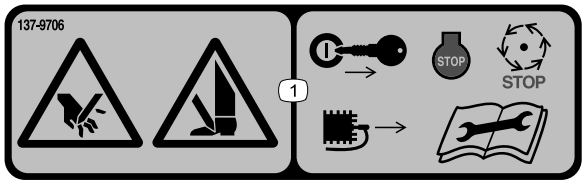


decal137-9706

**137-9706**

1. อนตรายจากการถกบาดมอหรอเทา —ดบเครองยนต ดงกญแจออกหรอถอดหวเทยน รอใหชนสวนทเคลอนไหวทงหมดหยดนง และอาน*คมอผใช*กอนการบำรงรกษา

# การตงคา

## ชนสวนหลวม

ใชแผนภมดานลางเพอยนยนวาจดสงชนสวนทงหมดแลว

| ขนตอน | คำอธบาย | จำนวน | ใช |
|---|---|---|---|
| 1 | ชดซอยหญา | 1 | ตรวจสอบชดซอยหญา |
| 2 | ชดลกกลงขนสง<br>สลกปลายแยก | 2<br>2 | ตดตงลกกลงขนสง |
| 3 | โอรง<br>จดอดจาระบ | 1<br>1 | ตดตงโอรงและจดอดจาระบ |
| 4 | ชดชดเชยสภาพสนาม<br>สลกยาว<br>สลกเกลยวหวกลม<br>นอตลอกมบา<br>นอตมบา | 1<br>1<br>2<br>3<br>1 | ตดตงชดสปรงชดเชยสภาพสนาม |
| 5 | ไมตองใชชนสวน | – | ปรบชดซอยหญา |
| 6 | ไมตองใชชนสวน | – | ยดใบมดพวงของชดซอยหญา |

## สอและชนสวนเพมเตม

| คำอธบาย | จำนวน | ใช |
|---|---|---|
| คมอผใช | 1 | ตรวจสอบวสดและเกบไวในสถานททเหมาะสม |
| แคตตาลอกชนสวน (ไมไดใหมา)—โปรดดขอมลเกยวกบการขอแคตตาลอกชนสวนในโปสการดทใหมา | – | |

**หมายเหต:** ดดานซายและขวาของอปกรณจากตำแหนงปกตในการควบคมเครอง

# 1

# การตรวจสอบชดซอยหญา

**ชนสวนทตองใชสำหรบขนตอนน:**

| | |
|---|---|
| 1 | ชดซอยหญา |

## ขนตอน

หลงจากแกะชดซอยหญาออกมาจากกลองแลว ใหตรวจสอบสงตางๆ ตอไปน:

1. ตรวจสอบจาระบทปลายแตละดานของใบมดพวง คณควรมองเหนจาระบในแบรงใบมดพวง และในรองฟนดานในของเพลาใบมดพวง
2. ตรวจสอบใหแนใจวาชนสวนทงหมดแนนหนา
3. ระบบกนสะเทอนโครงสวนบรรทกจะตองทำงานไดอยางอสระ และไมตดกนเมอขยบไปมา

# 2

# การตดตงลกกลงขนสง

**ชนสวนทตองใชสำหรบขนตอนน:**

| | |
|---|---|
| 2 | ชดลกกลงขนสง |
| 2 | สลกปลายแยก |

## ขนตอน

ยดโครงยดลกกลงขนสงเขากบหมดของแผงขางแตละตวโดยใชสลกปลายแยก (รป 3)

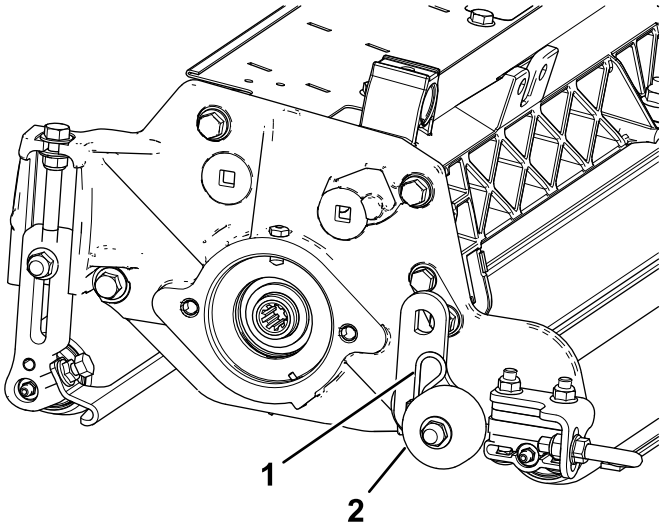


g313795

**รป 3**

1. สลกปลายแยก
2. ชดลกกลงขนสง

**หมายเหต:** ลกกลงควรตดตงเขากบสวนทายของชดซอยหญา

# 3

# การตดตงโอรงและจดอดจาระบ

**ชนสวนทตองใชสำหรบขนตอนน:**

| | |
|---|---|
| 1 | โอรง |
| 1 | จดอดจาระบ |

## ขนตอน

จดอดจาระบตองตดตงทดานมอเตอรใบมดพวงของชดซอยหญา ดตำแหนงของมอเตอรใบมดพวงแตละตวในแผนภาพตอไปน (รป 4)

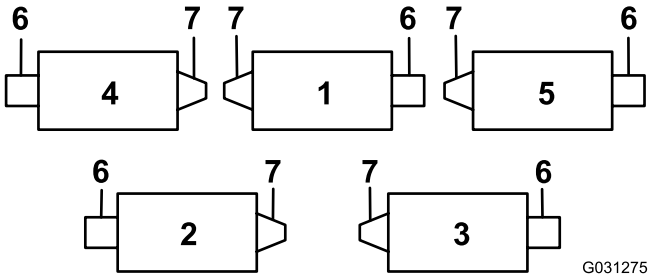


g031275

**รป 4**

1. ชดซอยหญา 1
2. ชดซอยหญา 2
3. ชดซอยหญา 3
4. ชดซอยหญา 4
5. ชดซอยหญา 5
6. มอเตอรใบมดพวง
7. นำหนกถวง

---

1. ถอดสกรตวหนอนบนแผงขางมอเตอรใบมดพวงทงไป (รป 5)

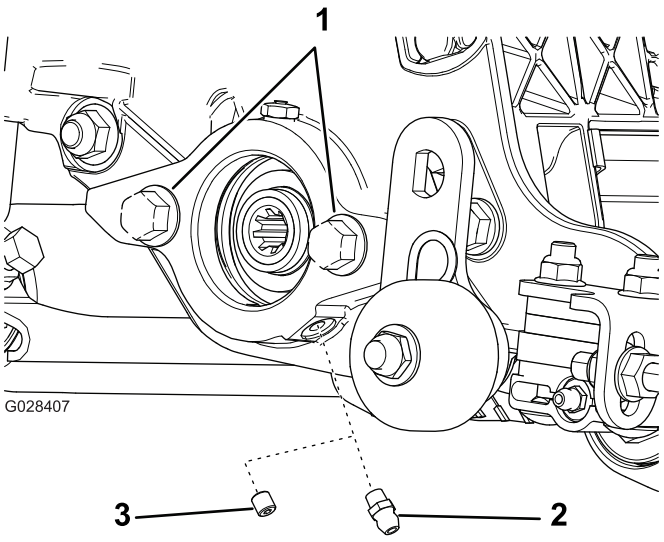


g028407

**รป 5**

1. สลกเกลยว
2. จดอดจาระบตรง (ตดตง)
3. สกรตวหนอน (ถอดทง)

---

2. ตดตงจดอดจาระบตรง (รป 5)

3. สำหรับตำแหน่งของชุดซอยหญ้า 2 และชุดซอยหญ้า 4 (รูป 4) เลื่อนน้ำหนักด้านปลายไปยังด้านตรงข้ามของชุดตัดหญ้า
4. ถ้าไม่มีสลักเกลียวบนแผงข้างมอเตอร์ใบมีดพวง ให้ตัดต้งสลักเกลียว (รูป 5)
5. ตัดต้งโอริงบนมอเตอร์ใบมีดพวง (รูป 6)

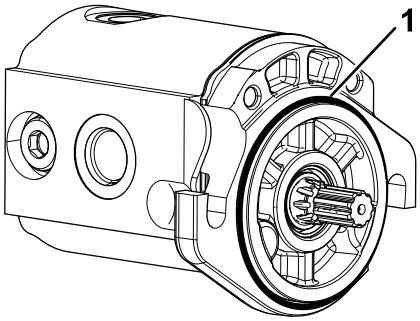


g191072

**รูป 6**

1. โอริง

---

# 4

# การตัดต้งสปริงชุดเซียสภาพสนาม

**ชิ้นส่วนที่ต้องใช้สำหรับขั้นตอนนี้:**

| | |
|---|---|
| 1 | ชุดชุดเซียสภาพสนาม |
| 1 | สลักยาว |
| 2 | สลักเกลียวหัวกลม |
| 3 | นอตล็อกมือ |
| 1 | นอตมือ |

## ขั้นตอน

ตัดต้งชุดสปริงชุดเซียสภาพสนามบนด้านเดียวกับมอเตอร์ใบมีดพวง (รูป 4 และ รูป 7)

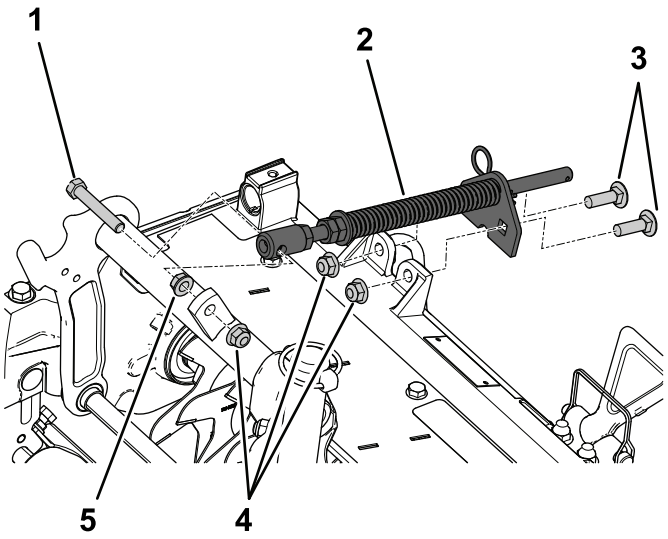


g196548

**รป 7**

1. สลกยาว
2. ชดสปรงชดเชยสภาพสนาม
3. สลกเกลยวหวกลม
4. นอตลอกมบา
5. นอตมบา

# 5

# การปรบชดซอยหญา

**ไมตองใชชนสวน**

## ขนตอน

โปรดด การปรบชดซอยหญา (หนา 14)

# 6

# การยดใบมดพวงของชดซอยหญา

**ไมตองใชชนสวน**

## ขนตอน

***สำคญ:*** **ขณะลดใบมดพวงของชดซอยหญาลงมา ใหใชความระมดระวงเพอปองกนไมใหใบมดของใบมดพวงเสยหายจากการสมผสกบพนคอนกรตหรอพนปอฐ ลดลกกลงขนสงลงกอนลดจะชดซอยหญาลงบนพนคอนกรตหรอพนปอฐ**

ยดใบมดพวงของชดซอยหญาเขากบรถตดหญาในลกษณะเดยวกบชดตดหญาของใบมดพวง
โปรดดคำแนะนำในการยดใน*คมอผใช*ของชดลาก

ตดตงมอเตอรใบมดพวง และอดจาระบทแผงขางจนกระทงจาระบสวนเกนออกมาจากวาลวระบาย ( การหลอลนชดซอยหญา (หนา 20))

# ภาพรวมผลตภณฑ

## ขอมลจำเพาะ

| | |
|---|---|
| นำหนกสทธ | 64 กก. (140 ปอนด) |

## อปกรณตอพวง/อปกรณเสรม

เราจดจำหนายอปกรณตอพวงและอปกรณเสรมท Toro รบรองมากมายสำหรบใชกบเครองตดหญารนนเพอเสรมประสทธภาพและขยายความสามารถของเครองตดหญา โปรดตดตอตวแทนบรการหรอตวแทนจำหนายทไดรบอนญาต หรอเขาไปท www.Toro.com เพอดรายการอปกรณตอพวงและอปกรณเสรมทรบรองทงหมด

เพอสมรรถนะสงสดและความปลอดภยในการใชงานอยางตอเนอง โปรดใชเฉพาะอะไหลทดแทนและอปกรณเสรมของแทจาก Toro อะไหลทดแทนและอปกรณเสรมทผลตโดยผผลตรายอนอาจเปนอนตราย และการใชงานดงกลาวอาจทำใหการรบประกนผลตภณฑเปนโมฆะ

# การปฏิบัติงาน

## ระยะเวลาการฝึกอบรม

ก่อนใช้งานใบมีดพวงของชุดซอยหญ้า ให้ประเมินประสิทธิภาพของใบมีดพวง ณ การตั้งค่าที่ต้องการ ลองใช้อุปกรณ์ในพื้นที่โล่งที่ไม่ได้ใช้งาน เพื่อประเมินว่าได้ผลลัพธ์ที่ต้องการหรือไม่ ทำการปรับตามที่จำเป็น

## การปรับชุดซอยหญ้า

### การปรับความลึกใบมีด

**หมายเหตุ:** ความลึกใบมีดสูงสุดที่แนะนำคือ 6 มม. (¼ นิ้ว)

1. วางใบมีดพวงของชุดซอยหญ้าบนพื้นราบ
2. วางเกจบาร์ 2 ชิ้นที่ตั้งค่าความลึกของใบมีดใต้พื้นดินที่ต้องการไว้แล้วไว้ใต้ลึกกลางหน้าและลึกกลางหลังของใบมีดพวงของชุดซอยหญ้า (รูป 8)

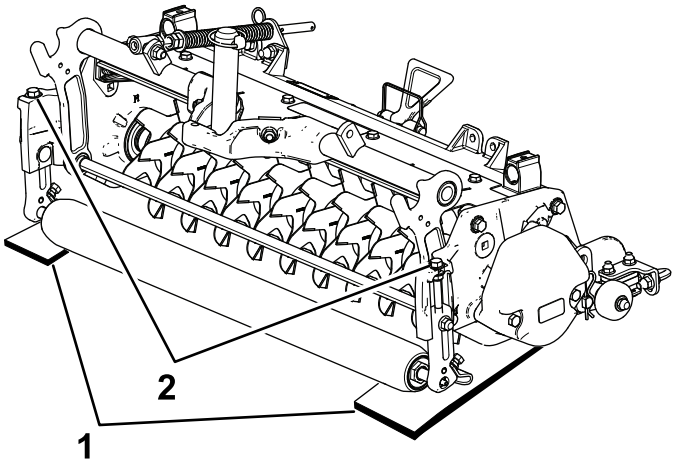


g195549

**รูป 8**

1. เกจบาร์
2. สลักปรับ

**หมายเหตุ:** ใบมีดของชุดซอยหญ้าต้องไม่สัมผัสกับเกจบาร์

3. หมุนสลักปรับบนโครงยึดความสูงในการตัดแต่ละชุด (รูป 8) เพื่อให้ใบมีดซอยหญ้าสัมผัสกับระดับพื้นราบที่ปลายทั้งสองด้าน

**หมายเหตุ:** เมื่อใบมีดชุดซอยหญ้าสึกหรอไป เส้นผ่านศูนย์กลางของใบมีดพวงจะลดลง และการตั้งค่าความลึกจะเปลี่ยนไปด้วย ตรวจสอบการตั้งค่าความลึกเป็นครั้งคราว เพื่อให้การตั้งค่าเป็นไปตามต้องการ

### การปรับแผงกั้นหญ้าด้านหลัง

**หมายเหตุ:** เมื่อใช้งานในสภาพหญ้าที่มีเศษสูงจำนวนมากหรือพบเศษหญ้ามากกว่าปกติ ให้เปิดแผงกันชั่วคราวระบายด้านท้าย เพื่อช่วยให้เศษวัสดุขับออกจากใบมีดพวงได้ง่าย

1. คลายสลักเกลียวบนเดือยของแผงกั้นหญ้า (รูป 9)

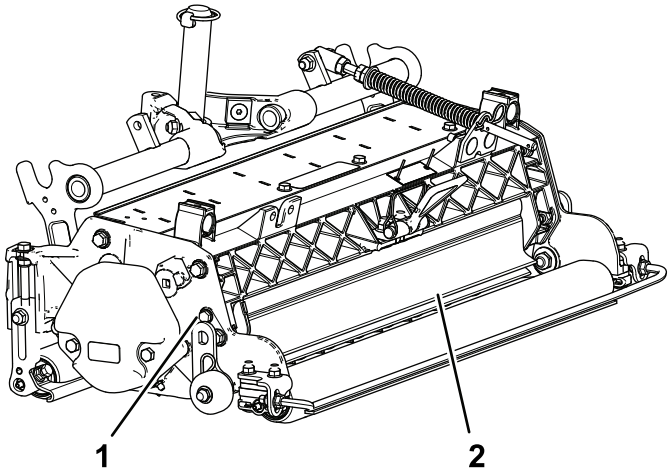


g195550

**รป 9**

1. สลกเดอย
2. แผงกำบงหญาสวนทาย

2. หมนแผงกำบงหญาไปยงการตงคาทตองการ และขนสลกใหแนน (รป 9)

**⚠ ขอควรระวง**

**เศษวสดทกระเดนออกมาอาจทำใหบาดเจบได**

**อยาเปดแผงกำบงสวนทายจนสงกวาระดบพน**

## การปรบตวปาดลกกลง

1. คลายนอตมบาทยดตวปาดลกกลงเอาไว (รป 10)

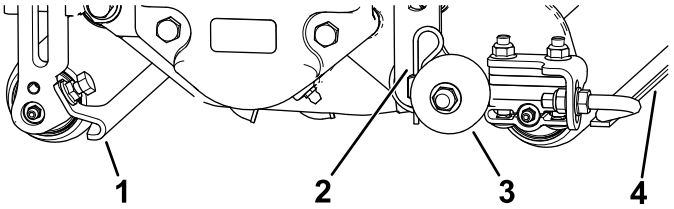


g313796

**รป 10**

1. ตวปาดลกกลงสวนหนา
2. สลกปลายแยก
3. ลกกลงขนสง
4. ตวปาดลกกลงสวนทาย

2. ขยบกานตวปาดเขาหรอออกเพอใหไดชองวาง 0.0 ถง 0.75 มม. (0.0 ถง 0.03 นว) ระหวางตวปาดกบลกกลง
3. ตรวจสอบใหแนใจวากานตวปาดขนานกบลกกลง และกบพนผวราบ
4. ขนนอตมบาเพอลอกการปรบ

## การปรบลกกลงขนสง

กอนจะลดชดซอยหญาลงกบพนอซอม หรอถอดจากชดลากพวง ใหลดระดบลกกลงขนสงลงมา (รป 10) เพอปองกนไมใหใบมดสมผสกบพนแขง

1. ถอดสลกปลายแยกทยดโครงยดลกกลงขนสงเขากบหมดแผงขาง
2. จดวางลกกลงขนสงดงน:
   - ลดโครงยดลกกลงลงมากอนจะลดชดซอยหญาลงบนพนอซอม
   - ยกโครงยดลกกลงขนหลงจากยกชดซอยหญาไปยงตำแหนงใชงานแลว
3. ยดโครงยดลกกลงขนสงเขากบหมดแผงขางดวยสลกปลายแยก
4. ทำซำขนตอนเดยวกนนทดานตรงขามของชดซอยหญา

# การปรับการบงคบทศทางชดตดหญา

## การเพมประสทธภาพการบงคบทศทางสำหรบชดตดหญาสวนทาย

เพมประสทธภาพการบงคบทศทางทชดตดหญาสวนทายโดยถอดตวคนหมน 2 ตว สกรหวจมหกเหลยม และนอตลอกมบา (รป 11) ออกจากโครงสวนบรรทกของชดตดหญาสวนทาย (ชดตดหญา 2 และ 3) โปรดด รป 12

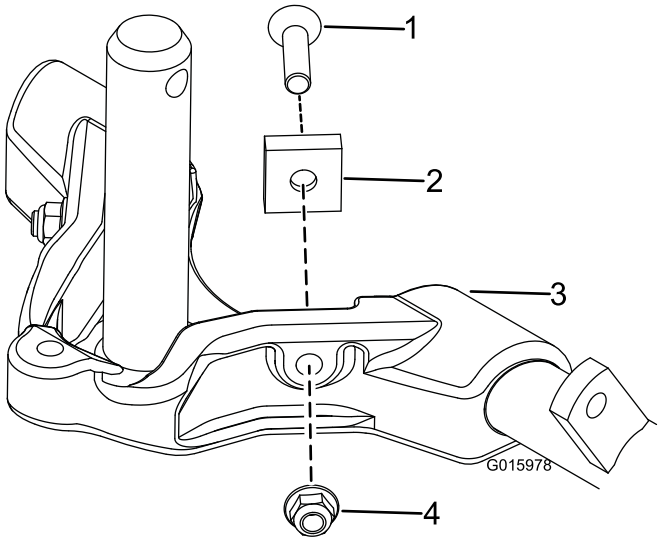


g015978

**รป 11**

1. สกรหวจมหกเหลยม
2. ตวคนหมน
3. โครงสวนบรรทก
4. นอตลอกมบา

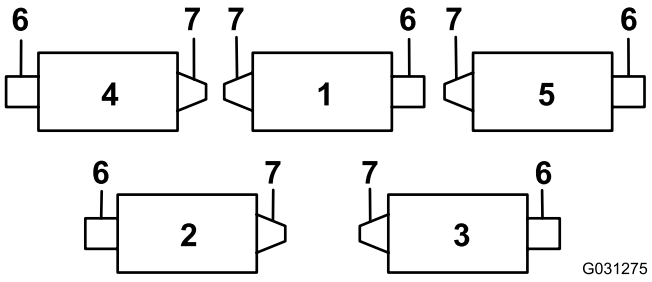


g031275

**รป 12**

1. ชดตดหญา 1
2. ชดตดหญา 2
3. ชดตดหญา 3
4. ชดตดหญา 4
5. ชดตดหญา 5
6. มอเตอรใบมดพวง
7. นำหนกถวง

## การลอกการบงคบทศทาง

หากตองการลอก (ยด) การบงคบเลยวทชดตดหญา ใหยดกามปหมนเขากบโครงสวนบรรทกดวยหมดสแนปเปอร (รป 13)

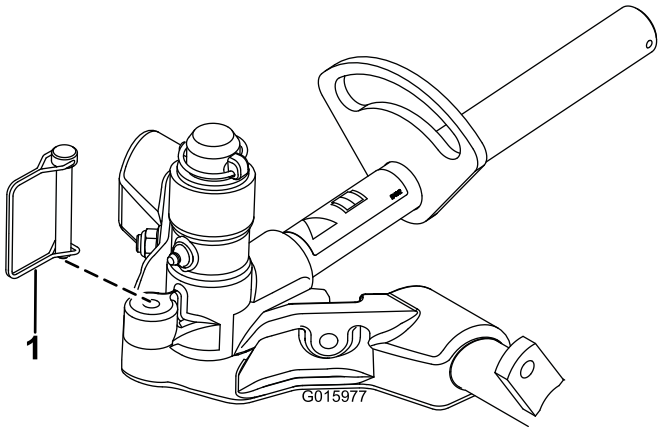


g015977

**รป 13**

1. หมดสแนปเปอร

---

**หมายเหต: แนะนำใหยดการบงคบแลวเมอตดหญาขางเนน**

## การปรบการตงคาชดเชยสภาพสนาม

สปรงชดเชยสภาพสนามทำหนาทสงตอนำหนกจากดานหนาไปยงลกกลงหลง ซงจะชวยลดรอยลกคลนบนสนามได นยมเรยกวามารเซลลง (Marcelling) หรอบอบบง (Bobbing)

***สำคญ:*** **ปรบสปรงโดยใหชดตดหญายงตอกบชดลากพวง และหนตรงไปขางหนา และลดระดบลงมาบนพนอซอมบำรง**

1. ตรวจสอบใหแนใจวาปนตวอารอยในรสวนทายภายในกานสปรง (รป 14)

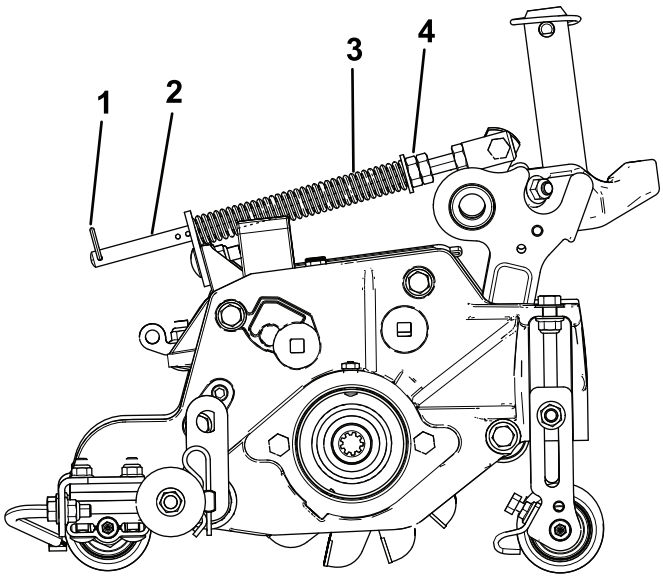


g196971

**รป 14**

1. ปนตวอาร
2. กานสปรง
3. สปรงชดเชยสภาพสนาม
4. นอตหกเหลยม

---

2. ขนนอตหกเหลยมทปลายดานหนาของกานสปรงจนไดความยาวสปรงตอนหดอยท 15.9 ซม. (6.25 นว) (รป 14)

   **หมายเหต:** เมอใชงานอปกรณบนพนขรขระ ลดความยาวสปรงลง 1.3 มม. (1/2 นว)

   **หมายเหต:** รเซตการตงคาชดเชยสภาพสนาม หากความสงในการตดหรอการตงคาความแอกเกรสซฟในการตดเปลยนแปลง

# เคล็ดลับในการใช้งาน

1. ใช้งานชุดลากพวงโดยเปิดลนเร็งเต็มกำลัง และใช้ความเร็วใบมีดพวงสูงสุด (การตั้งค่า 9) หรือความเร็วขับเคลื่อนที่ต้องการ
2. การตั้งค่าสูงสุดที่แนะนำคือใบมีดลาก 6 มม. (¼ นิ้ว)
3. กำลังเครื่องยนต์ในการใช้งานใบมีดพวงของชุดซอยหญ้าจะแตกต่างกันไปตามสภาพของสนามและดิน คุณอาจต้องปรับลดความเร็วลงในบางสภาวะ
4. เมื่อใช้งานในสนามหญ้าที่มีเศษวัสดุจำนวนมากหรือพบเศษหญ้ามากกว่าปกติ ให้เปิดแผงกั้นช่องระบายด้านหน้าและท้ายออก เพื่อช่วยให้เศษวัสดุขับออกจากใบมีดพวงได้ง่าย

**⚠ ข้อควรระวัง**

**เศษวัสดุที่กระเด็นออกมาอาจทำให้บาดเจ็บได้**

**อย่าเปิดแผงกั้นบริเวณท้ายจนสูงกว่าระดับพื้น**

# การบำรงรกษา

## การใชขาตงเมอเอยงชดตดหญา

**หมายเหต:** เมอตองเอยงชดซอยหญาเพอเปดใบมดพรวนดน ใหใชขาตง (ใหมากบชดลากพวง) (รป 15)

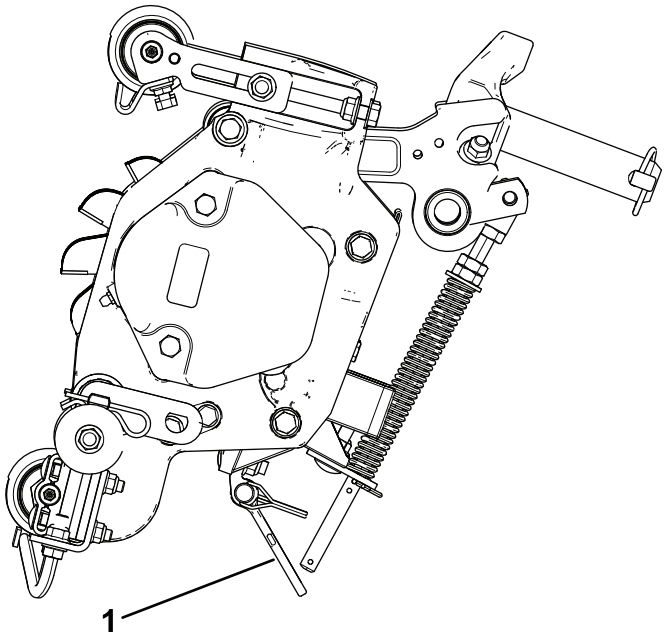


g195547

**รป 15**

1. ขาตง

# การหลอลนชดซอยหญา

ชดซอยหญาแตละชดมจดอดจาระบ 5 จด (รป 16) ซงตองอดจาระบทกสปดาหดวยจาระบลเธยมหมายเลข 2

จดหลอลนอยทลกกลงหนา (2) ลกกลงหลง (2) และรองฟนของมอเตอรใบมดพวง (1)

***สำคญ:*** **การหลอลนชดตดหญาทนทหลงจากการลางชวยไลนำออกจากแบรงและเพมอายการใชงานของแบรง**

1. เชดจดอดจาระบแตละจดดวยผาสะอาด
2. อดจาระบจนกวาจาระบทสะอาดจะไหลออกจากซลลกกลงและวาลวระบายของแบรง (รป 16)

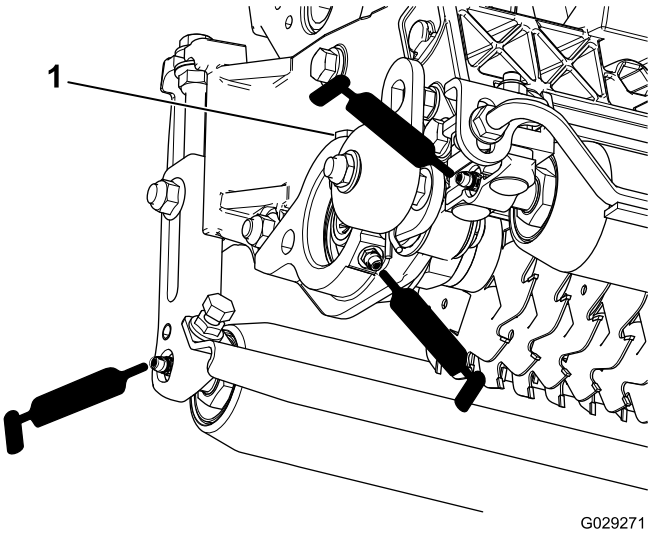


g029271

**รป 16**

1. วาลวระบาย

---

3. เชดจาระบสวนเกนออก

# การถอดใบมดชดซอยหญาออกจากเพลา

1. ยดปลายของเพลาชดซอยหญา ซงมนอตหนงตวและแหวนหนงวงทแตละดาน
2. ทปลายอกดานของเพลา หมนนอตทวนเขมนาฬกาและถอดนอตออก

**⚠ ขอควรระวง**

**ใบมดคมมากและอาจมรอยขดทบาดมอคณได**

**ใชความระมดระวงเมอถอดใบมดออกจากเพลา**

3. ถอดตวคนขนาดเลก แหวน ใบมด และตวคนขนาดใหญออก ทำความสะอาดและหลอลนเพลาสเหลยมดวยการเคลอบจาระบบางๆ เพอใหประกอบไดงาย (รป 17)

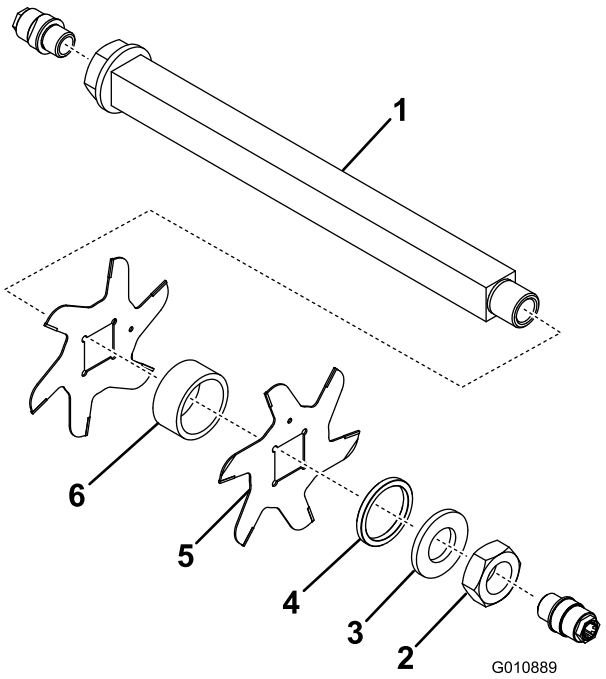


g010889

**รป 17**

1. เพลา
2. นอต
3. แหวน
4. ตวคนขนาดเลก
5. ใบมด (19)
6. ตวคนขนาดใหญ

---

***สำคญ:*** **อยาสบเปลยนตำแหนงใบมดของใบมดพวงชดซอยหญา ลำดบการแยกชนสวนนนสำคญอยางยง อยาสบเปลยนตำแหนงใบมดของใบมดพวงชดซอยหญาขณะแยกชนสวนหรอยอนลำดบตอนประกอบ สงเกตรดชนของใบมดชดซอยหญา รดชนใชสำหรบการประกอบชนสวนเพอใหไดเกลยวทเหมาะสมสำหรบใบมดพวงของชดซอยหญา**

# การตดตงใบมดของชดซอยหญา

1. ประกอบใบมดเขากบพวง (รป 18)
2. ประกอบตวคนขนาดใหญ
3. อยาสบเปลยนตำแหนงใบมดของใบมดพวงขณะประกอบเขาไปบนเพลาของพวงใบมด

   **หมายเหต:** หากสบเปลยนตำแหนงใบมด ใบมดทใชงานอย (ปลายมน) จะปะปนกบปลายคมของใบมดทยงไมไดใชงาน ซงจะทำใหการซอยหญาไดผลลพธทไมนาพงพอใจ
4. ตดตงใบมดอนถดไปตามเขมนาฬกาเพอใหรอางองดชน (รป 18) ไมอยในแนวเดยวกบรใบมดอนแรกตามดานเรยบของเพลา

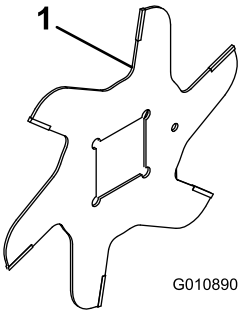


g010890

**รป 18**

1. รอางองดชน

---

5. ตดตงตวคนและใบมดตอไปในลกษณะนจนกวาจะตดตงใบมดทงหมด

   **หมายเหต:** เมอประกอบถกตอง ใบมดจะเรยงเอยงกนในลกษณะคลายเกลยว
6. ตดตงตวคนขนาดเลกเขากบเพลา
7. ทา Blue Loctite 242 ทนอต ตดตงนอตลงบนเพลา (หนดานขนรปของนอตเขาหาตวคน) จากนนขนจนไดแรงบด 109 ถง 135 นวตนเมตร (80 ถง 100 ฟตปอนด)

# การคนใบมดแบบทางเลอก

การเปลยนรปแบบของชดซอยหญาจากทมการคนใบมดแบบมาตรฐาน 1.20 นว มาเปนการคนใบมดแบบทางเลอก 0.94 นว จะตองใชตวคนเพมอก 23 ชน (หมายเลขอะไหล 140-5532) และใบมดปลายคารไบดอก 5 ชน (หมายเลขอะไหล 106-8625) ดงแสดงใน รป 19

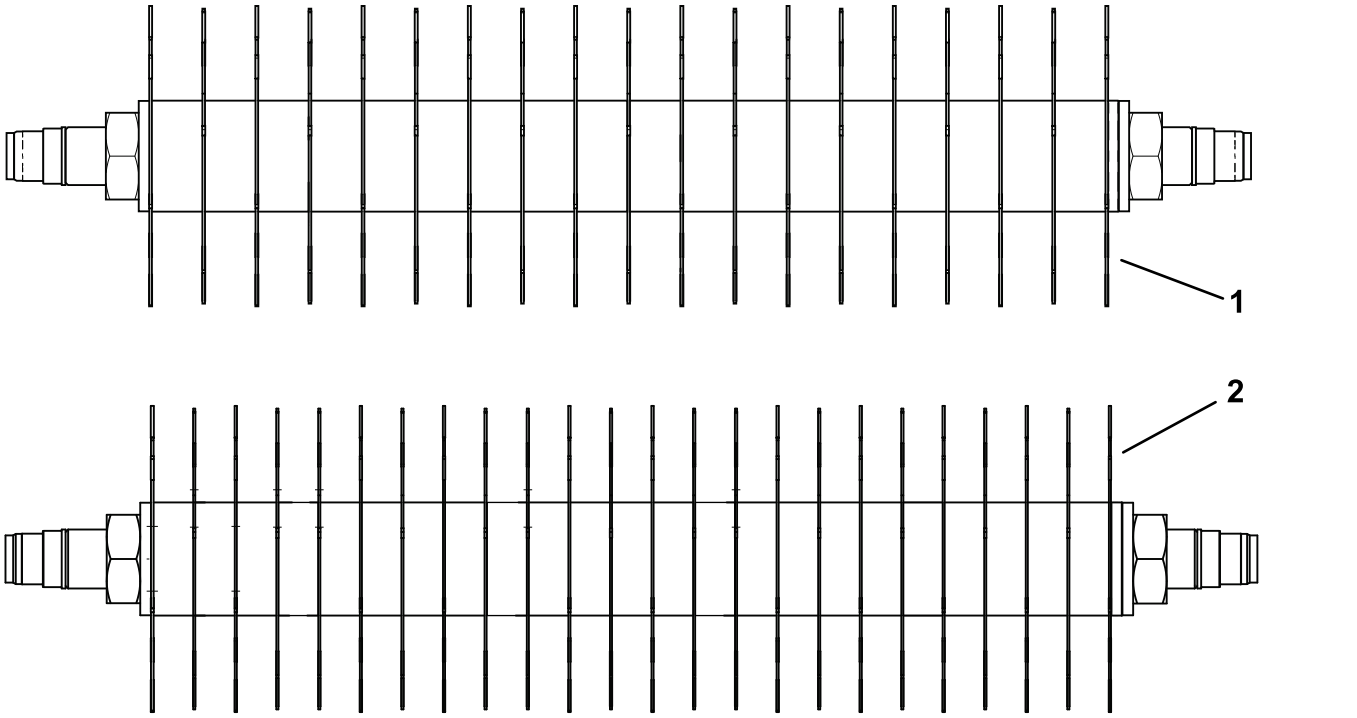


g349402

**รป 19**

1. การคนใบมด 1.20 นว (คาเรมตน)
2. การคนใบมด 0.94 นว

# การซอมบำรงลกกลง

ชดซอมลกกลง (หมายเลขอะไหล 114-5430) และชดเครองมอซอมลกกลง (หมายเลขอะไหล 115-0803) (รป 20) มจดจำหนายสำหรบการซอมบำรงลกกลง ชดซอมลกกลงมาพรอมแบรง นอตแบรง ซลดานใน และซลดานนอกครบชดสำหรบการซอมบำรงลกกลง
ชดเครองมอซอมลกกลงมาพรอมเครองมอทงหมดและคำแนะนำในการตดตงทจำเปนสำหรบการซอมลกกลงดวยชดซอมลกกลง โปรดดแคตตาลอกอะไหลหรอตดตอตวแทนจำหนายทไดรบอนญาตของ Toro เพอขอคำแนะนำ

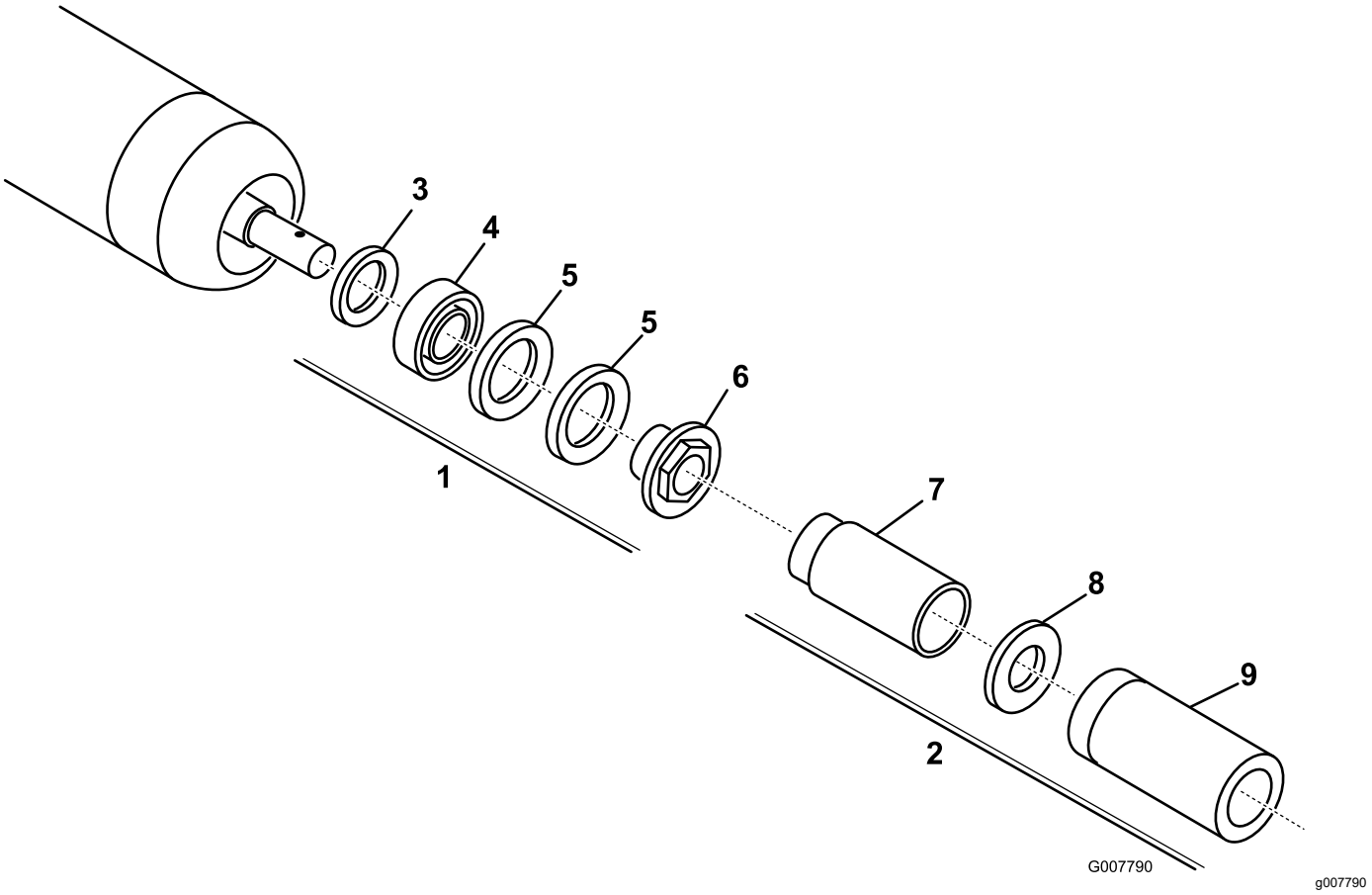


**รป 20**

1. ชดซอมลกกลง (หมายเลขอะไหล 114-5430)
2. ชดเครองมอซอมลกกลง (หมายเลขอะไหล 115-0803)
3. ซลดานใน
4. แบรง
5. ซลดานนอก
6. นอตแบรง
7. เครองมอซลดานใน
8. แหวน
9. เครองมอแบรง/ซลดานนอก

# การรบรองมาตรฐานผลตภณฑเครองจกรประกอบสมบรณบางสวน

The Toro Company, 8111 Lyndale Ave. South, Bloomington, MN, USA
รบรองวาอปกรณดงตอไปนไดมาตรฐานตามคำสงทระบไวเมอตดตงตามคำแนะนำทใหมาสำหรบอปกรณตางๆ ของ Toro ตามทระบไวในเอกสารรบรองมาตรฐานทเกยวของ

| หมายเลขรน | หมายเลขซเรยล | คำอธบายผลตภณฑ | คำอธบายใบกำกบสนคา | คำอธบายทวไป | คำสง |
|---|---|---|---|---|---|
| 03731 | 407900000 และขนไป | 27-inch Verticutter, Reelmaster 7000-D Cutting Unit | RM7000 27IN VERTICUTTER CU | ชดซอยหญา | 2006/42/EC |

เอกสารทางเทคนคทเกยวของจดทำตามขอกำหนดในภาคผนวก VII สวน B ของคำสง 2006/42/EC

เราจะสงตอขอมลเกยวกบเครองจกรทสมบรณเพยงบางสวนนตามคำขอจากหนวยกำกบดแลของประเทศ การสงเอกสารจะดำเนนการดวยระบบอเลกทรอนกส

เครองจกรนไมมการนำไปใชงานจนกวาจะประกอบรวมกบอปกรณรนท Toro รบรองตามทระบไวในเอกสารรบรองมาตรฐานทเกยวของและตามคำแนะนำทงหมด ดงนนจงรบรองไดวาเครองจกรไดมาตรฐานตามคำสงทงหมดทเกยวของ

ผานการรบรอง:

Tom Langworthy
ผอำนวยการฝายวศวกรรม
8111 Lyndale Ave. South
Bloomington, MN 55420, USA
พฤศจกายน 1, 2022

ตวแทนทไดรบอนญาต:

Marcel Dutrieux
Manager European Product Integrity
Toro Europe NV
Nijverheidsstraat 5
2260 Oevel
Belgium

# UK Declaration of Incorporation

The Toro Company, 8111 Lyndale Ave. South, Bloomington, MN, USA
รบรองวาอปกรณดงตอไปนไดมาตรฐานตามขอบงคบทระบไวเมอตดตงตามคำแนะนำทใหมาสำหรบอปกรณตางๆ ของ Toro ตามทระบไวในเอกสารรบรองมาตรฐานทเกยวของ

| หมายเลขรน | หมายเลขซเรยล | คำอธบายผลตภณฑ | คำอธบายใบกำกบสนคา | คำอธบายทวไป | คำสง |
|---|---|---|---|---|---|
| 03731 | 407900000 และขนไป | 27-inch Verticutter, Reelmaster 7000-D Cutting Unit | RM7000 27IN VERTICUTTER CU | ชดซอยหญา | ขอบงคบ S.I. 2008 เลขท 1597 |

เอกสารทางเทคนคทเกยวของไดรบการเรยบเรยงตามรายการท 10 ของขอบงคบ S.I. 2008 เลขท 1597

เราจะสงตอขอมลเกยวกบเครองจกรทสมบรณเพยงบางสวนนตามคำขอจากหนวยกำกบดแลของประเทศ การสงเอกสารจะดำเนนการดวยระบบอเลกทรอนกส

เครองจกรนไมมการนำไปใชงานจนกวาจะประกอบรวมกบอปกรณรนท Toro รบรองตามทระบไวในเอกสารรบรองมาตรฐานทเกยวของและตามคำแนะนำทงหมด ดงนนจงรบรองไดวาเครองจกรไดมาตรฐานตามกฎระเบยบทงหมดทเกยวของ

This declaration has been issued under the sole responsibility of the manufacturer.
The object of the declaration is in conformity with relevant UK legislation.

ตวแทนทไดรบอนญาต:

Marcel Dutrieux
Manager European Product Integrity
Toro U.K. Limited
Spellbrook Lane West
Bishop's Stortford
CM23 4BU
United Kingdom

Tom Langworthy
ผอำนวยการฝายวศวกรรม
8111 Lyndale Ave. South
Bloomington, MN 55420, USA
พฤศจกายน 1, 2022

# ประกาศความเป็นส่วนตัวเขตเศรษฐกิจยุโรป/สหราชอาณาจักร

**การใช้ข้อมูลส่วนบุคคลของ Toro**

The Toro Company (“Toro”) เคารพความเป็นส่วนตัวของคุณ เมื่อคุณซื้อผลิตภัณฑ์ของเรา เราอาจรวบรวมข้อมูลส่วนบุคคลบางอย่างเกี่ยวกับคุณ ทั้งรวบรวมโดยตรงจากคุณหรือผ่านบริษัท Toro ในท้องถิ่นหรือจากตัวแทนจำหน่าย Toro ใช้ข้อมูลนี้เพื่อปฏิบัติตามข้อผูกพันตามสัญญา เช่น ลงทะเบียนการรับประกันสินค้า ดำเนินการขอใช้สิทธิการรับประกันให้กับคุณ หรือติดต่อคุณในกรณีที่มีการเรียกคืนผลิตภัณฑ์ และเพื่อวัตถุประสงค์ทางธุรกิจที่ถูกต้องตามกฎหมาย เช่น เพื่อวัดความพึงพอใจของลูกค้า ปรับปรุงผลิตภัณฑ์ของเรา หรือให้ข้อมูลผลิตภัณฑ์ที่คุณอาจสนใจ Toro อาจแบ่งปันข้อมูลกับบริษัทย่อย บริษัทในเครือ ตัวแทนจำหน่าย หรือพันธมิตรทางธุรกิจอื่นๆ ที่เกี่ยวข้องกับกิจกรรมเหล่านี้ และเรายังอาจเปิดเผยข้อมูลส่วนบุคคลเมื่อกฎหมายกำหนด หรือเมื่อเกี่ยวข้องกับการขาย การซื้อ หรือการควบรวมธุรกิจ เราไม่ขายข้อมูลส่วนบุคคลของคุณให้กับบริษัทอื่นเพื่อวัตถุประสงค์ทางการตลาด

**การเก็บรักษาข้อมูลส่วนบุคคล**

Toro จะเก็บรักษาข้อมูลส่วนบุคคลของคุณตราบเท่าที่จำเป็นตามวัตถุประสงค์ข้างต้น และเป็นไปตามข้อกำหนดทางกฎหมาย หากต้องการข้อมูลเพิ่มเติมเกี่ยวกับระยะเวลาการเก็บรักษาที่เกี่ยวข้อง โปรดติดต่อ legal@toro.com

**พันธสัญญาต่อการรักษาความปลอดภัยของ Toro**

ข้อมูลส่วนบุคคลของคุณอาจได้รับการประมวลผลในสหรัฐอเมริกาหรือประเทศอื่นๆ ซึ่งอาจมีกฎหมายคุ้มครองข้อมูลเข้มงวดน้อยกว่าประเทศที่พำนักของคุณ เมื่อใดก็ตามที่เราถ่ายโอนข้อมูลของคุณออกไปนอกประเทศที่พำนักของคุณ เราจะใช้ขั้นตอนที่กำหนดตามกฎหมายเพื่อให้แน่ใจว่ามีการปกป้องที่เหมาะสมสำหรับการคุ้มครองข้อมูล และเพื่อให้แน่ใจว่าข้อมูลได้รับการดูแลอย่างปลอดภัย

**การเข้าถึงและการแก้ไข**

คุณอาจมีสิทธิ์จะแก้ไขหรือตรวจสอบข้อมูลส่วนบุคคล หรือคัดค้านหรือจำกัดการประมวลผลข้อมูลของคุณ หากต้องการใช้สิทธิ์ดังกล่าว โปรดติดต่อเราทางอีเมล legal@toro.com หากคุณมีข้อสงสัยเกี่ยวกับวิธีการจัดการข้อมูลของ Toro เราขอแนะนำให้คุณแจ้งเราโดยตรง โปรดทราบว่าผู้มีถิ่นพำนักในยุโรปมีสิทธิ์จะร้องเรียนไปยังหน่วยงานกำกับดูแลด้านการคุ้มครองข้อมูล

# การรบประกนของ Toro

การรบประกนแบบจำกดเงอนไข 2 ปหรอ 1,500 ชวโมง

## เงอนไขและผลตภณฑทคมครอง

บรษท Toro รบประกนวา ผลตภณฑเพอการพาณชยของ Toro ("ผลตภณฑ") ปราศจากขอบกพรองทางวสดหรองานฝมอเปนเวลา 2 ปหรอการใชงาน 1,500 ชวโมง* แลวแตวาสงใดเกดขนกอน การรบประกนนมผลกบผลตภณฑทงหมด ยกเวนเครองเตมอากาศ (โปรดดคำชแจงการรบประกนแยกตางหากของผลตภณฑเหลาน) หากมเงอนไขทใชสทธการรบประกนได เราจะซอมแซมผลตภณฑใหคณโดยไมมคาใชจาย ซงรวมถงการวนจฉย แรงงาน อะไหล และการขนสง การรบประกนนเรมตนตงแตวนทสงมอบผลตภณฑใหแกผซอปลกคนแรก
* ผลตภณฑตดตงดวยมเตอรนบชวโมง

## คำแนะนำสำหรบการขอบรการตามการรบประกน

คณเปนผรบผดชอบในการแจงตวแทนจำหนายผลตภณฑเพอการพาณชยหรอผขายผลตภณฑเพอการพาณชยทไดรบอนญาตทคณซอผลตภณฑมาทนททคณเชอวามเงอนไขทใชสทธการรบประกนไดเกดขน หากคณตองการความชวยเหลอเกยวกบการคนหาตวแทนจำหนายหรอผขายผลตภณฑเพอการพาณชยทไดรบอนญาต หรอคณมคำถามเกยวกบสทธการรบประกนหรอความรบผดชอบ คณสามารถตดตอเราได:

Toro Commercial Products Service Department
8111 Lyndale Avenue South
Bloomington, MN 55420-1196

952–888–8801 หรอ 800–952–2740
อเมล: commercial.warranty@toro.com

## ความรบผดชอบของเจาของ

ในฐานะเจาของผลตภณฑ คณเปนผรบผดชอบในการบำรงรกษาและการปรบผลตภณฑตามทกำหนดใน*คมอผใช* การซอมแซมปญหาของผลตภณฑทเกดขนจากการไมปฏบตตามการบำรงรกษาและการปรบทกำหนดไมไดรบความคมครองในการรบประกน

## รายการและเงอนไขทไมคมครอง

ขอบกพรองหรอการทำงานผดปกตของผลตภณฑทเกดขนในระหวางระยะเวลารบประกนอาจไมใชขอบกพรองทางวสดหรองานฝมอทงหมด การรบประกนนไมคมครองสงตางๆ ตอไปน:

- ขอบกพรองของผลตภณฑซงเปนผลจากการใชอะไหลทดแทนทไมใชของ Toro หรอจากการตดตงและใชสวนขยายหรอดดแปลงใชอปกรณเสรมและอปกรณทไมใชแบรนด Toro
- ขอบกพรองของผลตภณฑซงเปนผลจากการไมปฏบตตามการบำรงรกษาและ/หรอการปรบตามทแนะนำ
- ขอบกพรองของผลตภณฑซงเปนผลจากการใชงานผลตภณฑในทางทผด การละเลย หรอไมใสใจ
- อะไหลทสกหรอจากการใชงานตามปกตไมใชขอบกพรอง ตวอยางของอะไหลทสกหรอหรอใชงานไปในระหวางการใชงานผลตภณฑตามปกต รวมถงแตไมจำกดเพยง ผาเบรกและแผนรองเบรก แผนคลตช ใบมด ใบมดพวงลกกลงและแบรง (มซลหรอออดจาระบ) ใบมดลาง หวเทยน ลอเลอนและแบรงลอยาง ตวกรอง สายพาน สวนประกอบหวสเปรยบางอยาง เชน ไดอะแฟรม หวฉด มเตอรการไหล และเซควาลว
- ขอบกพรองทเกดจากอทธพลภายนอก รวมถงแตไมจำกดเพยงสภาพอากาศ หลกปฏบตในการจดเกบ การปนเปอน การใชเชอเพลง นำหลอเยน นำมนหลอลน สารเตมแตง ปย นำ หรอสารเคมทไมผานการรบรอง
- ขอบกพรองหรอปญหาดานประสทธภาพเนองจากการใชเชอเพลง (เชน เบนซนดเซล หรอไบโอดเซล) ทไมเปนไปตามมาตรฐานอตสาหกรรมทเกยวของ
- เสยงรบกวน การสนสะเทอน การสกหรอและฉกขาด และการเสอมสภาพตามปกต "การสกหรอและฉกขาด" ตามปกตรวมถงแตไมจำกดเพยง ความเสยหายตอเบาะทนงเนองจากการสกหรอหรอขดขด สหลดลอก สตกเกอรหรอหนาตางทมรอยขวน

## อะไหล

อะไหลทมกำหนดการเปลยนตามการบำรงรกษาทกำหนดมการรบประกนตามระยะเวลาจนถงกำหนดการเปลยนทดแทนของอะไหลดงกลาว อะไหลทถกเปลยนทดแทนตามการรบประกนนมความคมครองตามระยะเวลาการรบประกนเดมของผลตภณฑ และกลายเปนทรพยสนของ Toro Toro จะเปนผตดสนใจสดทายวาจะซอมแซมอะไหลหรอชดเดม หรอเปลยนทดแทนให Toro อาจใชอะไหลทผานการผลตใหมมาซอมแซมภายใตการรบประกน

## การรบประกนแบตเตอรชนดคายประจไดลกและชนดลเธยมไอออน

แบตเตอรชนดคายประจไดลกและชนดลเธยมไอออนมจำนวนกโลวตต-ชวโมงรวมตามทกำหนดทสามารถจายไฟไดตลอดอายการใชงาน เทคนคการใชงาน การชารจ และการบำรงรกษาอาจยดหรอลดอายการใชงานโดยรวมได เนองจากแบตเตอรในผลตภณฑนนเปนวสดสนเปลอง จำนวนการใชงานระหวางรอบชารจจะคอยๆ ลดลงจนกวาแบตเตอรจะเสอมสภาพโดยสมบรณ การเปลยนแบตเตอรทเสอมสภาพเนองจากการใชงานตามปกตถอเปนความรบผดชอบของเจาของ
หมายเหต: (แบตเตอรลเธยมไอออนเทานน): โปรดดขอมลเพมเตมในใบรบประกนของแบตเตอร

## การรบประกนเพลาขอเหวยงตลอดชพ (ProStripe su 02657 เทานน)

Prostripe ทตดตงจานคลตชและคลตชเบรกใบมด (Crank-Safe Blade) ทหมนอยางปลอดภยของแทของ Toro (รวมถงคลตชเบรกใบมด (Blade Brake Clutch, BBC) + ชดจานคลตช) ซงเปนอปกรณเดมและใชงานโดยผซอคนแรกตามขนตอนการใชงานและการบำรงรกษาทแนะนำ จะมการคมครองเพลาขอเหวยงของเครองยนตหกงอจากการรบประกนตลอดชพ เครองทตดตงแหวนเสยดส, คลตชเบรกใบมด (Blade Brake Clutch, BBC) และอปกรณดงกลาวอนๆ ไมไดรบความคมครองจากการรบประกนเพลาขอเหวยงตลอดชพ

## เจาของตองรบผดชอบคาบำรงรกษาเอง

การปรบจนเครองยนต การหลอลน การทำความสะอาดและขดเงา การเปลยนตวกรอง นำหลอเยน และการบำรงรกษาทแนะนำทงหมดเปนการซอมบำรงผลตภณฑ Toro ตามปกตบางสวนทถอเปนคาใชจายของเจาของ

## เงอนไขทวไป

การซอมแซมโดยตวแทนจำหนายหรอผขายทไดรบอนญาตของ Toro เปนวธเยยวยาทางเดยวภายใตการรบประกน

**บรษท Toro ไมไดเปนผรบผดตอคาเสยหายโดยออม คาเสยหายอนเนองมาจากการผดสญญา หรอคาเสยหายจากผลสบเนอง ซงเกยวของกบการใชงานผลตภณฑ Toro ทมการคมครองตามการรบประกน รวมถงตนทนหรอคาใชจายใดๆ ของการจดหาอปกรณทดแทนหรอการซอมบำรงในระหวางชวงเวลาททำงานผดปกตหรอในชวงทไมไดใชงานเพราะรอการซอมแซมเสรจสนภายใตการรบประกน ยกเวนการรบประกนดานมลพษทางองดานลาง ถาม ไมมการรบประกนทชดแจงออนๆ การรบประกนโดยปรยายทงหมดเกยวกบความสามารถในการจำหนายไดและความเหมาะสมกบการใชงานจำกดเฉพาะตามระยะเวลาของการรบประกนทชดแจงน**

ในบางรฐไมอนญาตใหยกเวนคาเสยหายอนเนองมาจากการผดสญญาหรอคาเสยหายจากผลสบเนอง หรอจำกดระยะเวลาการรบประกนโดยปรยาย ดงนนขอยกเวนและขอจำกดอาจไมมผลบงคบใชกบคณ การรบประกนระบสทธตามกฎหมายบางอยางของคณ และคณอาจมสทธอนๆ ทแตกตางกนไปในแตละรฐ

## หมายเหตเกยวกบการรบประกนดานมลพษ

ระบบควบคมมลพษในผลตภณฑของคณอาจไดรบความคมครองจากการรบประกนอนแยกตางหาก ซงเปนไปตามขอกำหนดของหนวยงานคมครองสงแวดลอม (EPA) ของสหรฐอเมรกา และ/หรอคณะกรรมการทรพยากรทางอากาศ (CARB) ของรฐแคลฟอรเนย ขดจำกดชวโมงทกำหนดขางตนไมมผลตอการรบประกนระบบควบคมมลพษ โปรดดคำชแจงการรบประกนการควบคมมลพษของเครองยนตใหมาพรอมกบผลตภณฑของคณ หรอระบในเอกสารของผผลตเครองยนต

## ประเทศอนๆ นอกเหนอจากสหรฐอเมรกาหรอแคนาดา

ลกคาทซอผลตภณฑ Toro ทสงออกจากสหรฐอเมรกาหรอแคนาดาควรตดตอตวแทนจำหนาย Toro (ผขาย) เพอขอนโยบายการรบประกนสำหรบประเทศ จงหวด หรอรฐของคณ หากคณไมพงพอใจกบบรการของตวแทนจำหนายหรอไมสามารถขอขอมลการรบประกนได ไมวาดวยเหตผลใดกตาม โปรดตดตอศนยบรการของ Toro ทไดรบอนญาต