Form No. 3353-450 Rev A

53 cm Super Recycler® maaimachine

Modelnr. 20792 – Serienr. 250000001 en hoger

Gebruikershandleiding

Inleiding

Lees deze handleiding zorgvuldig, zodat u weet hoe u de machine op de juiste wijze kunt gebruiken en onderhouden en letsel en schade aan de machine kunt voorkomen. U bent verantwoordelijk voor het juiste en veilige gebruik van de machine.

U kunt rechtstreeks contact met Toro opnemen op www.Toro.com om informatie over producten en accessoires te verkrijgen, een dealer te vinden of uw product te registreren.

Als u service, originele Toro-onderdelen of aanvullende informatie nodig hebt, kunt u contact opnemen met een erkende Service Dealer of met de klantenservice van Toro. U dient hierbij altijd het modelnummer en het serienummer van het product te vermelden. De locatie van het plaatje met het modelnummer en het serienummer van het product is aangegeven op onderstaande afbeelding. U kunt de nummers noteren in de ruimte hieronder:

Modelnummer:

Serienummer:

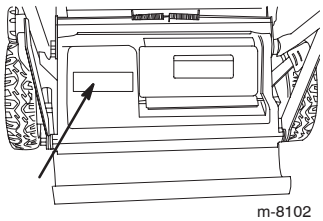

m-8102

Deze handleiding noemt een aantal mogelijke gevaren en bevat een aantal veiligheidsberichten waarin de volgende woorden worden gebruikt:

- **Gevaar** duidt op een zeer gevaarlijke situatie die ernstig letsel of de dood tot gevolg **zal** hebben wanneer de veiligheidsvoorschriften niet in acht worden genomen.
- **Waarschuwing** duidt op een gevaarlijke situatie die ernstig letsel of de dood tot gevolg **kan** hebben wanneer de veiligheidsvoorschriften niet in acht worden genomen.
- **Voorzichtig** duidt op een gevaarlijke situatie die licht letsel tot gevolg kan hebben wanneer de veiligheidsvoorschriften niet in acht worden genomen.

Er worden in deze handleiding nog twee woorden gebruikt om uw aandacht op bijzondere informatie te vestigen. **Belangrijk:** attendeert u op bijzondere technische informatie en **N.B.:** duidt algemene informatie aan die bijzondere aandacht verdient.

Veiligheid

Deze maaimachine voldoet minstens aan de EN 836 en ISO 5395 normen, die van kracht waren op het moment van productie.

Lees altijd deze handleiding en zorg ervoor dat u deze begrijpt voordat u de machine start.

⚠ Dit is het veiligheidssymbool. Het wordt gebruikt om u attent te maken op mogelijke risico's op lichamelijk letsel. Houd u aan alle veiligheidsberichten bij dit symbool teneinde lichamelijk of zelfs dodelijk letsel te voorkomen.

Onjuist gebruik of onderhoud van deze maaimachine kan lichamelijk of dodelijk letsel veroorzaken. Om dit risico te verminderen, dient u zich aan de volgende instructies te houden.

De volgende instructies zijn ontleend aan ANSI/OPEI-norm B71.1 en ISO-norm 5395.

Algemene gebruiksaanwijzing

- U moet ervoor zorgen dat u alle instructies op de machine en in de handleiding hebt gelezen, begrepen en uitgevoerd. Zorg ervoor dat u vertrouwd raakt met de bedieningsorganen en weet hoe u ze moet gebruiken, voordat u de maaimachine start.
- Houd handen en voeten uit de buurt van draaiende onderdelen. Blijf altijd uit de buurt van de afvoeropening.
- Laat de machine uitsluitend gebruiken door verantwoordelijke volwassenen die bekend zijn met de instructies.
- Verwijder uit het maaigebied voorwerpen zoals stenen, speelgoed, draden, botten, stokken, enz., die het maaimes kan oppakken en uitwerpen.
- Voordat u gaat maaien, moet u ervoor zorgen dat er zich verder niemand in het werkgebied bevindt. Stop de maaimachine als iemand het maaigebied binnenkomt.
- Draag tijdens het maaien geen schoenen met open tenen en loop niet op blote voeten. Zorg ervoor dat u altijd stevige schoenen draagt.

CE

© 2005 – The Toro Company
8111 Lyndale Ave., Bloomington, MN 55420, VS

Gedrukt in de VS
Alle rechten voorbehouden

Vertaling van de oorspronkelijke instructies (NL)
Registreer uw product op www.Toro.com

- Trek de maaimachine nooit achterwaarts, tenzij dit strikt noodzakelijk is. Kijk naar beneden en achterom vóór en tijdens het achteruitrijden.
- Gebruik de machine niet als goede schermen, schilden, de grasvanger of andere beveiligings-middelen ontbreken.
- Raadpleeg de instructies van Toro voor de juiste bediening en installatie van accessoires. Gebruik uitsluitend accessoires van Toro.
- Zet het maaimes stil als u een grindpad, voetpad, of weg oversteekt.
- Zet altijd de motor af voordat u de machine achterlaat, reinigingswerkzaamheden gaat verrichten of de afvoertunnel ontstopt.
- Zet de motor af en wacht tot het maaimes geheel tot stilstand komt, voordat u de grasvanger eraf haalt.
- Maai uitsluitend bij daglicht of goed kunstlicht.
- Gebruik de machine niet als u onder de invloed van alcohol of drugs bent.
- Gebruik de machine nooit op nat gras. Zorg ervoor dat u altijd stevig staat en houd de handgreep goed vast. Loop stapvoets; ga nooit rennen.
- U mag een maaimachine nooit optillen of dragen terwijl de motor loopt.
- Schakel de rijaandrijving uit voordat u de motor start.
- Als de machine abnormaal begint te trillen, moet u de motor afzetten en onmiddellijk nagaan wat de oorzaak daarvan is. Trillingen duiden meestal op problemen.
- Draag altijd oogbescherming of een veiligheidsbril die de ogen geheel afsluit, als u de machine gebruikt.

Maaien op hellingen

- Hellingen zijn een belangrijke oorzaak van ongevallen waarbij de gebruiker wegglijdt en ten val komt. Dit kan leiden tot ernstig letsel. Alle hellingen vereisen bijzondere voorzichtigheid. Als u zich bij een helling ongemakkelijk voelt, maai die dan liever niet.
- Maai dwars over een helling; nooit helling op en af. Ga zeer zorgvuldig te werk als u van richting verandert op een helling.
- Verwijder obstakels zoals stenen, boomtakken, enz. uit het werkgebied. Kijk uit voor gaten, geulen, sporen en hobbels. In hoog gras zijn obstakels niet altijd zichtbaar.
- Maai niet in de buurt van steile hellingen, greppels of dijken. U zou dan uw evenwicht kunnen verliezen of niet meer stevig kunnen staan.
- Maai niet op al te steile hellingen.
- Maai niet op nat gras. Dit geeft weinig steun, zodat de kans bestaat dat u wegglijdt.

Kinderen

Er kunnen fatale ongelukken gebeuren als de gebruiker van de machine niet alert is op de aanwezigheid van kinderen. Kinderen worden vaak aangetrokken door de maaimachine en de werkzaamheden die ermee worden verricht. Ga er nooit van uit dat kinderen op de plaats blijven waar u ze het laatst heeft gezien.

- Houd kinderen weg uit het maaigebied en zorg ervoor dat een verantwoordelijke volwassene hen in het oog houdt.
- Let goed op en zet de machine af als kinderen het werkgebied binnenkomen.
- Kijk vóór en tijdens het achteruitrijden naar beneden en achterom om te zien of er geen kleine kinderen in de buurt zijn.
- Laat kinderen nooit de machine bedienen.
- Wees extra voorzichtig bij het naderen van blinde hoeken, struiken, bomen, en andere objecten die het zicht kunnen belemmeren.

Onderhoud

- Wees extra voorzichtig als u omgaat met benzine. Benzine is ontvlambaar en de dampen kunnen tot ontploffing komen.
  - Gebruik uitsluitend een goedgekeurd vat of blik.
  - Verwijder nooit de dop van de brandstoftank en vul nooit brandstof bij wanneer de motor loopt. Laat de motor afkoelen voordat u brandstof bijvult. Niet roken.
  - U mag de brandstoftank nooit binnenshuis bijvullen.
  - Sla de maaimachine of een brandstofvat nooit op in een ruimte waarin zich een open vuur bevindt, zoals een waakvlam van een boiler.
- Laat de motor nooit in een afgesloten ruimte lopen.



De uitlaatgassen bevatten koolmonoxide, een reukloos, dodelijk gif.

Laat de motor niet binnenshuis of in een afgesloten ruimte draaien.

- Verricht nooit onderhouds- of reparatiewerkzaamheden als de motor loopt. Maak de bougiekabel los en houd deze uit de buurt van de bougie om te voorkomen dat de motor per ongeluk wordt gestart.
- Zorg ervoor dat alle moeren en bouten, met name de bouten van de werktuigen, goed zijn vastgedraaid, en houd de machine in goede conditie.
- Knoei nooit met de veiligheidsvoorzieningen. Controleer regelmatig of ze goed werken.
- Houd de maaimachine vrij van gras, bladeren, of andere opgehoopte rommel. Neem gemorste olie of brandstof meteen op. Laat de motor afkoelen voordat u de machine stalt.
- Als u een voorwerp raakt, moet u stoppen en de machine controleren. Indien nodig repareren alvorens de maaimachine opnieuw te starten.
- Probeer nooit de hoogte van de wielen af te stellen, terwijl de motor loopt.
- De onderdelen van de grasvanger zijn onderhevig aan slijtage, beschadiging en breuk, waardoor bewegende onderdelen bloot kunnen komen te liggen of voorwerpen kunnen worden weggeslingerd. Controleer regelmatig de onderdelen en vervang deze indien nodig door originele Toro-onderdelen.
- Maaimessen zijn scherp en kunnen snijden. Omwikkel het maaimes of draag handschoenen en wees extra voorzichtig als u onderhoudswerkzaamheden aan het maaimes uitvoert.
- Vervang een defecte geluiddemper.
- Verander nooit de stand van de toerenregelaar van de motor en laat de motor niet te snel draaien.

Geluidsdruk

Deze machine oefent een geluidsdruk van 89 dBA uit op het gehoor van de bestuurder, gebaseerd op metingen bij identieke machines volgens EN 11094 en EN 836 procedures.

Geluidsniveau

Deze machine heeft een geluidsniveau van 100 dBA, gebaseerd op metingen bij identieke machines volgens EN 11094 procedures.

Trilling

Deze machine heeft een maximaal trillingsniveau van 4,7 m/s^2 op de handen en armen, gebaseerd op metingen bij identieke machines volgens EN 1033 procedures.

Veiligheids- en instructiestickers

BELANGRIJK: Veiligheidsstickers en veiligheidsinstructies bevinden zich bij plaatsen waar gevaar kan ontstaan. Vervang beschadigde stickers.

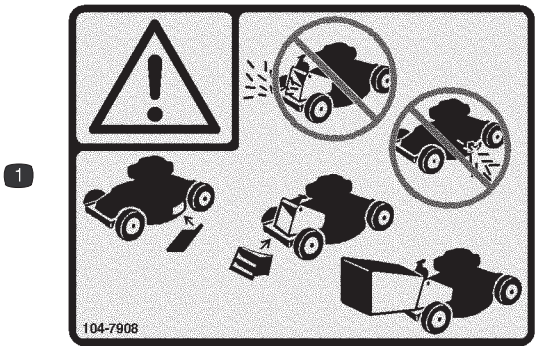

104-7908

1. Waarschuwing – Gebruik de machine niet zonder de afsluiter van de achterafvoer of de grasvanger; gebruik de machine niet zonder de afsluiter van de zijafvoer of de grasgeleider.



104-7909

1. Waarschuwing – Lees de *Gebruikershandleiding.*
2. De machine kan voorwerpen uitwerpen – Houd omstanders op een veilige afstand van de machine.
3. Machine kan voorwerpen uitwerpen – Zorg ervoor dat de grasgeleider op zijn plaats zit.
4. Handen of voeten kunnen worden gesneden/geamputeerd, maaimes – Blijf uit de buurt van bewegende onderdelen.
5. Handen of voeten kunnen worden gesneden/geamputeerd, maaimes – Maai nooit heuvelopwaarts en heuvelafwaarts; gebruik de machine dwars op hellingen; zet de motor af alvorens de bestuurderspositie te verlaten; en kijk achterom als u achteruitloopt.



94-8072

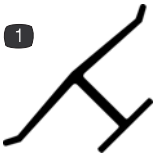

Merkteken van fabrikant

1. Geeft aan dat het mes onderdeel van een originele Toro-maaimachine is.

Algemeen overzicht van de machine

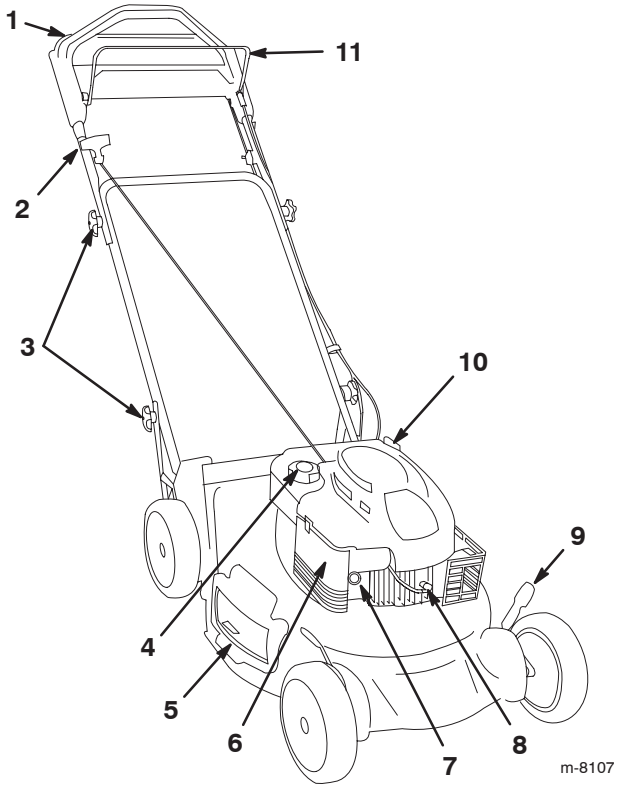

1. Bovenste handgreep
2. Handgreep van startkoord
3. Knoppen van bovenste en onderste handgreep (4)
4. Dop van brandstoftank
5. Zijafvoer
6. Luchtfilter
7. Hulpstartknop
8. Bougie
9. Maaihoogtehendel (4)
10. Vulbuis/Peilstok
11. Bedieningsstang voor maaimes

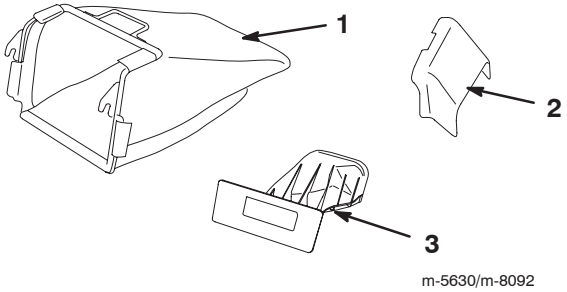

1. Grasvanger
2. Zijafvoertunnel
3. Afsluiter van achterafvoer (gemonteerd)

Montage

BELANGRIJK: Verwijder de beschermfolie van de motor en gooi deze weg.

De handgreep uitklappen

Als de handgreep verkeerd wordt in- of uitgeklapt, kunnen de kabels schade oplopen, waardoor de machine niet veilig kan worden gebruikt.

- **Zorg ervoor dat u de kabels niet beschadigt als u de handgreep in- of uitklapt.**
- **Indien een kabel is beschadigd, moet u contact opnemen met een erkende Service Dealer.**

1. Beweeg het bovenste deel van de handgreep voorzichtig naar voren totdat de helften van de handgreep in een lijn staan en laat ze dan in elkaar vallen.

A.

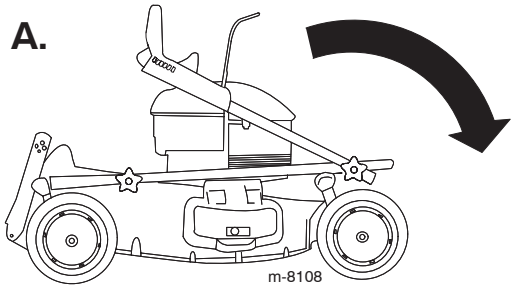

m-8108

B.

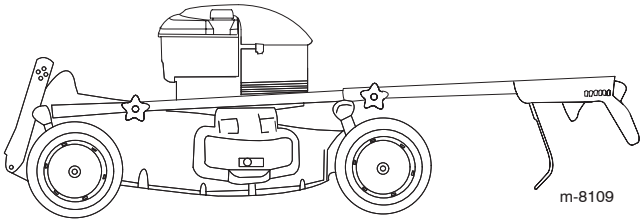

m-8109

2. Draai met de hand de knoppen van de bovenste handgreep zo vast mogelijk.

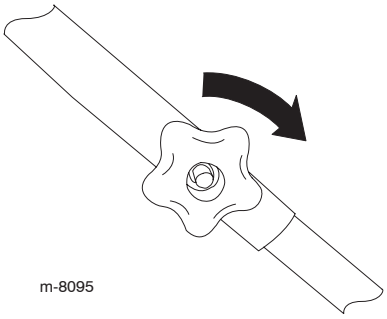

m-8095

3. Draai de handgreep naar achteren.

A.

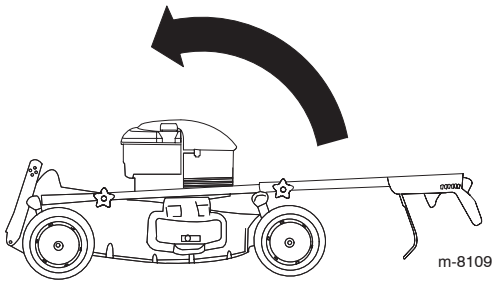

m-8109

B.

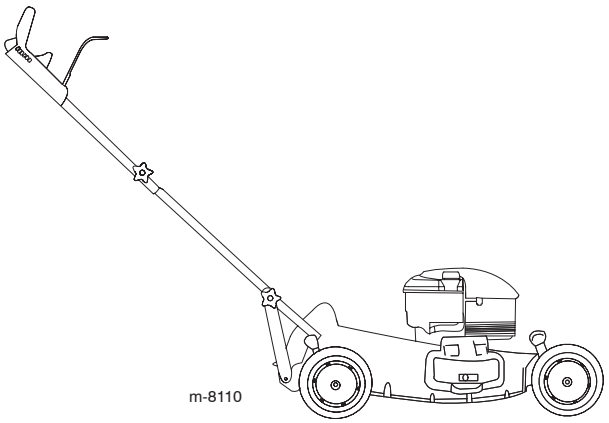

m-8110

4. Bevestig de beugels van de handgreep (A) aan de zijkanten van de onderste handgrepen.

N.B.: Plaats een borgring tussen elke beugel en knop en draai met de hand de knop van de onderste handgreep zo vast mogelijk.

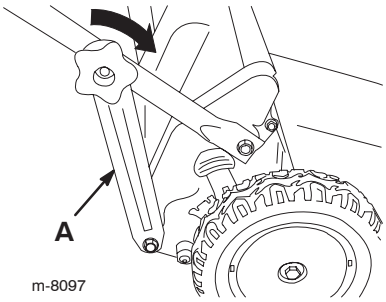

m-8097

Carter met olie bijvullen

BELANGRIJK: De maaimachine wordt geleverd zonder olie in het carter.

1. Verwijder de peilstok.

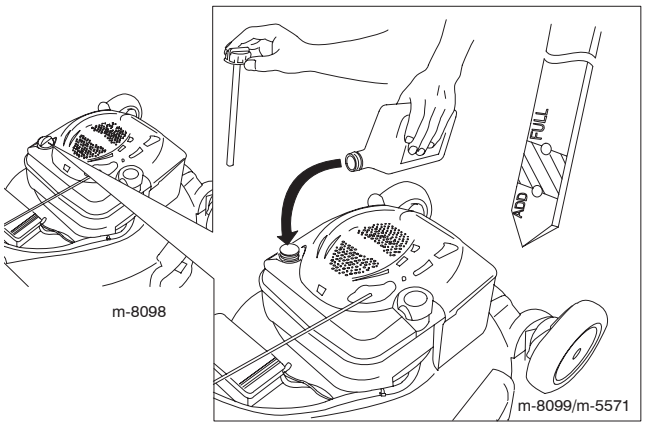

2. Giet **langzaam** olie in de vulbuis totdat het peil de **Vol** markering op de peilstok bereikt. **Niet te vol vullen.** Maximale vulhoeveelheid: 600 ml, type: SAE 30W reinigingsolie met API-onderhouds-classificatie SF, SG, SH, SJ, SL, of hoger.
3. Plaats de peilstok weer stevig op zijn plaats.

BELANGRIJK: **Ververs de motorolie na de eerste 5 bedrijfsuren;** daarna moet dit elk jaar gebeuren. Zie Motorolie verversen, blz. 14.

Voor het gebruik

Benzine is uitermate ontvlambaar en explosief. Brand of explosie van benzine kan brandwonden veroorzaken.

- **Om te voorkomen dat een statische lading de benzine tot ontbranding kan brengen, moet u het benzinevat en/of de maaimachine alvorens de tank te vullen op de grond plaatsen, niet op een voertuig of een ander object.**
- **Vul de brandstoftank in de open lucht wanneer de motor koud is. Neem gemorste benzine op.**
- **Rook niet als u omgaat met benzine en houd benzine uit de buurt van open vuur of vonken.**
- **Bewaar benzine in een goedgekeurd benzinevat en buiten bereik van kinderen.**

Brandstoftank vullen

Vul de brandstoftank met verse loodvrije, normale benzine van een bekend merk.

BELANGRIJK: Om startproblemen te verminderen, moet u het hele seizoen een stabilizer toevoegen aan de benzine. Gebruik nooit benzine die ouder is dan 30 dagen.

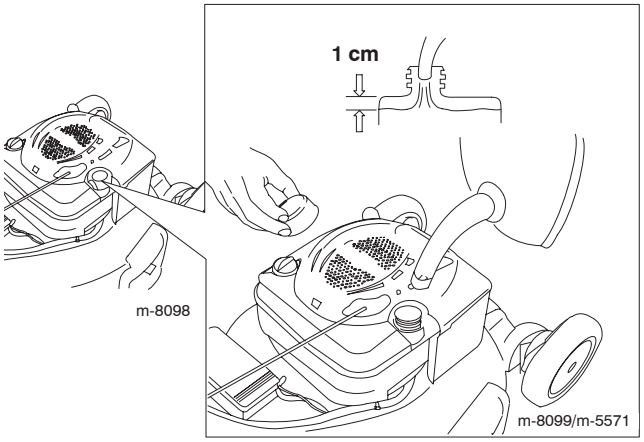

Oliepeil van de motor controleren

1. Verwijder de peilstok uit de buis en veeg deze schoon. Schuif daarna de peilstok weer helemaal terug.

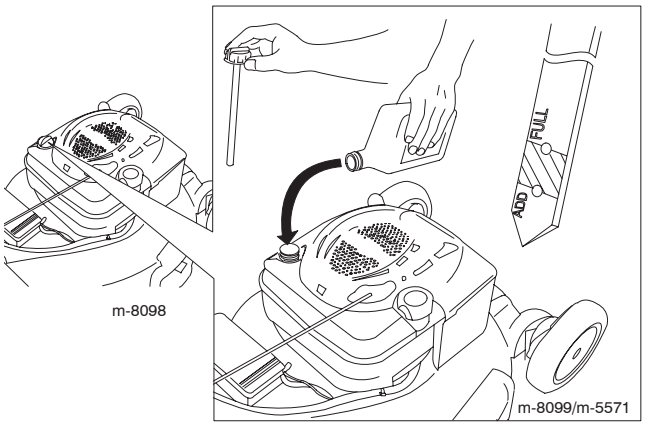

2. Haal de peilstok eruit en controleer het oliepeil. Als het peil onder de **Bijvullen** -markering op de peilstok staat, giet dan **langzaam** voldoende olie in de vulbuis totdat het peil de **Vol** -markering op de peilstok bereikt. **Niet te vol vullen.** Maximale vulhoeveelheid: 600 ml, type: SAE 30W reinigingsolie met API-onderhoudsclassificatie SF, SG, SH, SJ, SL, of hoger.

3. Plaats de peilstok.

Maaihoogte instellen

Bij het instellen van de maaihoogte kunt u in aanraking komen met een bewegend mes. Dit kan ernstig letsel veroorzaken.

- **Zet de motor af en wacht totdat alle bewegende onderdelen tot stilstand gekomen zijn.**
- **Plaats uw vingers niet onder de maaikast als u de maaihoogte instelt.**

Als de motor heeft gelopen, is de geluiddemper heet en kan ernstige brandwonden veroorzaken.

Blijf uit de buurt van een hete geluiddemper.

Maaihoogte naar wens instellen. Stel alle vier wielen op dezelfde hoogte in.

N.B.: Om de maaimachine hoger te zetten, moet u de 4 maaihoogtehendels naar voren bewegen; om de machine lager te zetten, moet u deze allemaal naar achteren bewegen.

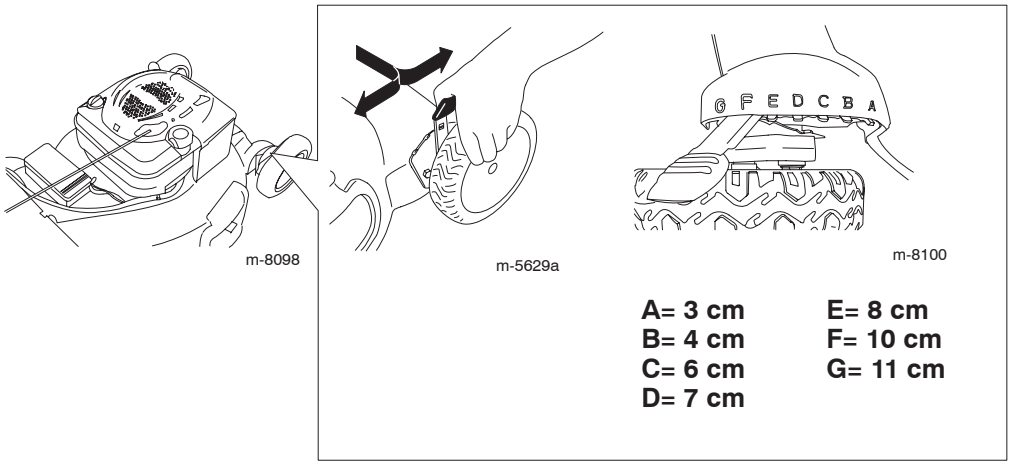

A= 3 cm
B= 4 cm
C= 6 cm
D= 7 cm
E= 8 cm
F= 10 cm
G= 11 cm

Hoogte van handgreep instellen

U kunt de handgreep hoger of lager zetten in een stand die u comfortabel vindt.

1. Verwijder de knoppen en de borgmoeren van de onderste handgreep, waarmee de beugels van de handgreep zijn bevestigd aan de uiteinden van de onderste handgreep.

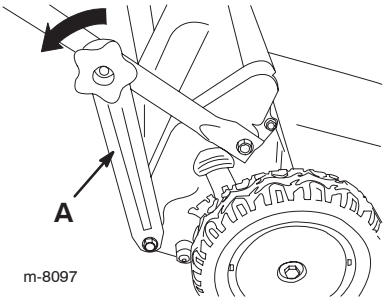

2. Steek de bout door het gat in elke beugel waarmee de handgreep in de gewenste positie wordt gezet.

N.B.: A is de hoogste stand; B (beide gaten) is de middelste stand; en C is de laagste stand.

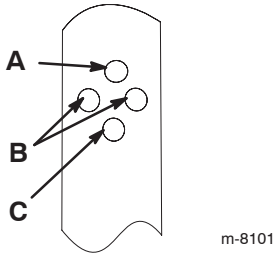

3. Plaats de borgmoeren en de knoppen van de onderste handgreep en draai met de hand de knoppen van de handgreep zo vast mogelijk.

N.B.: Plaats de borgring tussen de beugel en de knop.

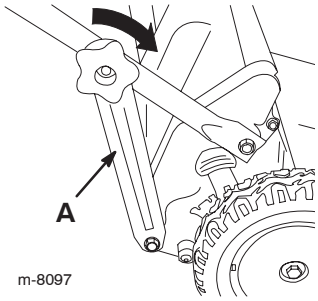

Gebruiksaanwijzing

Motor starten

1. Druk met uw duim de hulpstarter 3 keer krachtig in. Houd hierbij telkens de hulpstarter één seconde ingedrukt alvorens deze los te laten.

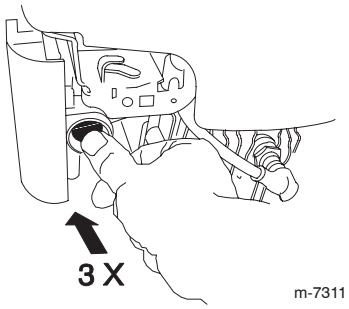

N.B.: Als de luchttemperatuur beneden 13°C is, moet u de hulpstarter 5 keer krachtig indrukken.

2. Houd de bedieningsstang van het maaimes (A) tegen de handgreep.

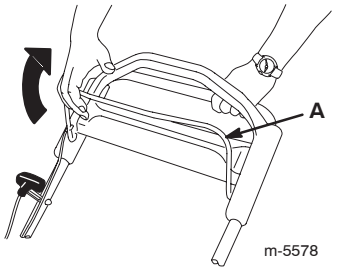

3. Trek het startkoord uit.

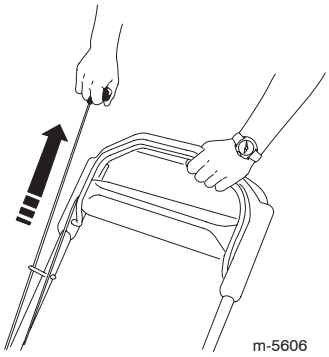

4. Als de motor niet start na een of twee keer trekken, moet u de knop van de hulpstarter 1 of 2 keer indrukken en de motor nogmaals proberen te starten.

N.B.: Als de motor dan nog niet wil starten, moet u contact opnemen met een erkende Service Dealer.

Zelfaandrijving gebruiken

Om de zelfaandrijving te activeren, loopt u eenvoudig vooruit met uw handen op het bovenste deel van de handgreep en uw ellebogen naast uw lichaam; de maaimachine richt zich automatisch naar uw loopsnelheid.

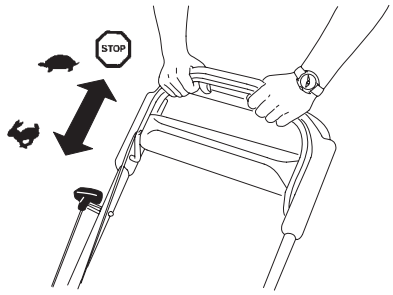

m-5582

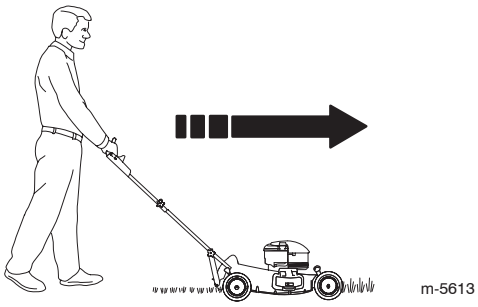

m-5613

Motor afzetten

Laat de bedieningsstang van het maaimes los.

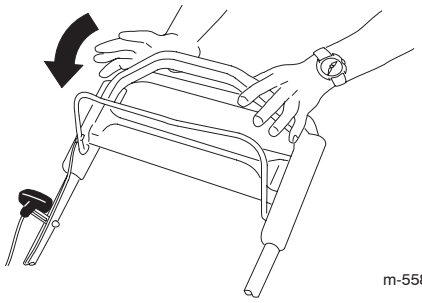

m-5582

BELANGRIJK: Als u de bedieningsstang loslaat, moeten de motor en het mes binnen 3 seconden stoppen. Als dit niet gebeurt, mag u de machine niet verder gebruiken en moet u contact opnemen met een erkende Service Dealer.

Maaisel recyclen

Als de machine wordt geleverd, is deze gereed om maaisel en bladafval naar het gazon te recyclen.

Als de grasvanger op de machine zit, moet u die verwijderen (zie De grasvanger verwijderen, blz. 11) alvorens het maaisel te recyclen. Als de zijafvoertunnel op de machine zit, moet u die verwijderen en het afvoerdeurtje vergrendelen (zie Zijafvoertunnel verwijderen, blz. 12) alvorens het maaisel te recyclen.

BELANGRIJK:
Controleer of de afsluiter van de achterafvoer is gemonteerd, alvorens het maaisel te recyclen.

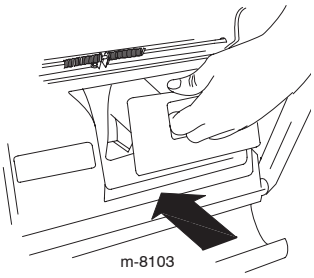

m-8103

Maaisel opvangen

Gebruik de grasvanger als u maaisel en bladafval wilt verzamelen.

Als de zijafvoertunnel op de machine zit, moet u die verwijderen en het afvoerdeurtje vergrendelen (zie Zijafvoertunnel verwijderen, blz. 12) alvorens het maaisel op te vangen.

Het maaimes is scherp; contact met het maaimes kan ernstig lichamelijk letsel veroorzaken.

Zet de motor af en wacht totdat alle bewegende onderdelen tot stilstand zijn gekomen alvorens de bedieningspositie te verlaten.

De grasvanger monteren

1. Zet de achterklep omhoog en houd hem in deze positie.

2. Verwijder de afsluiter van de achterafvoer.

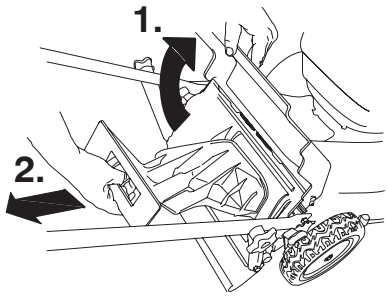

3. Monteer de zak op de stang van de klep.

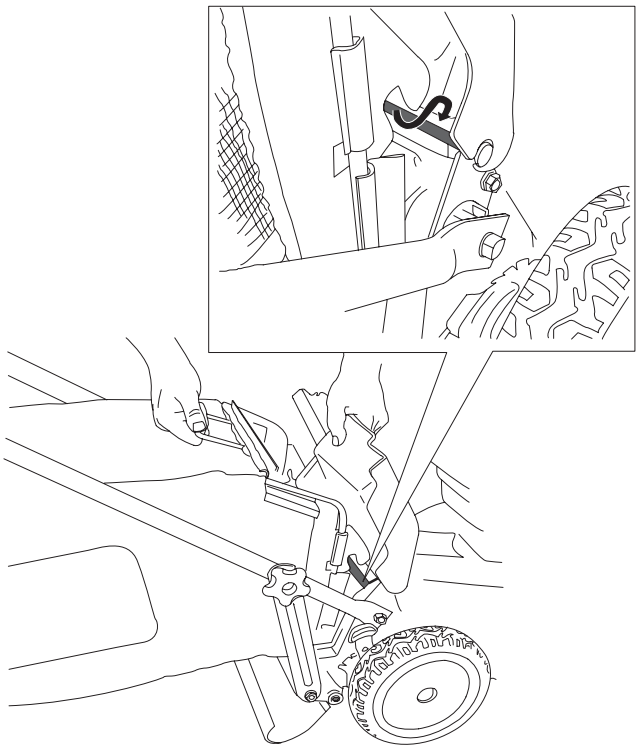

4. Zet de achterklep omlaag.

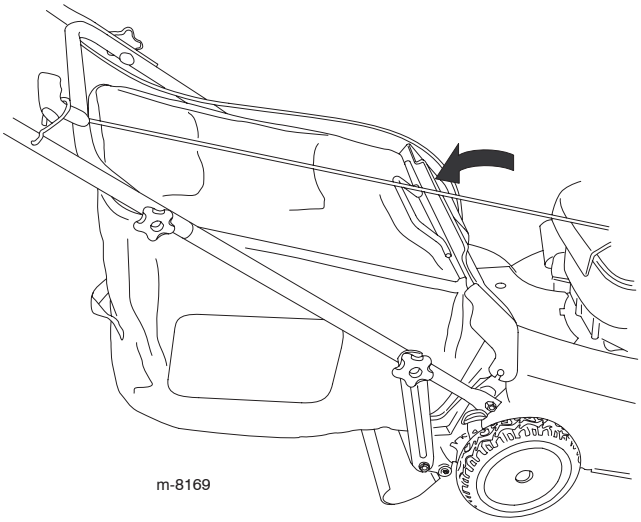

De grasvanger verwijderen

Om de zak te verwijderen, voert u bovenstaande stappen in omgekeerde volgorde uit.

Maaisel zijwaarts afvoeren

Gebruik de zijafvoer als u zeer hoog gras maait.

Als de graszak op de machine zit, moet u die verwijderen en de afsluiter van de achterafvoer monteren (zie De grasvanger verwijderen, blz. 11) alvorens het maaisel zijwaarts af te voeren.

Het maaimes is scherp; contact met het maaimes kan ernstig lichamelijk letsel veroorzaken.

Zet de motor af en wacht totdat alle bewegende onderdelen tot stilstand zijn gekomen alvorens de bedieningspositie te verlaten.

Zijafvoertunnel monteren

1. Ontgrendel het deurtje van de zijafvoer.

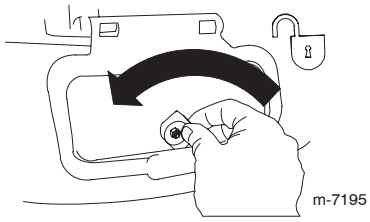

2. Zet het deurtje van de zijafvoer open.

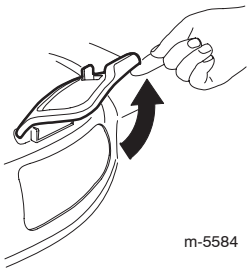

3. Monteer de zijafvoertunnel en laat het deurtje uitkomen op de tunnel.

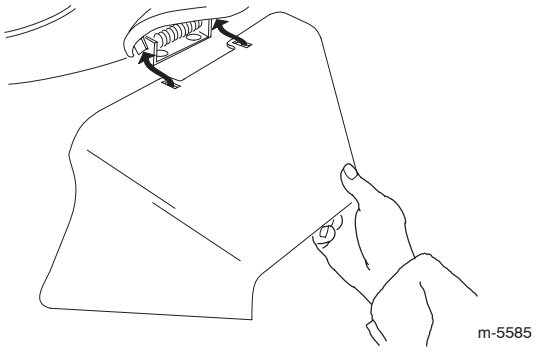

Zijafvoertunnel verwijderen

Om de zijafvoertunnel te verwijderen, voert u bovenstaande stappen in omgekeerde volgorde uit.

BELANGRIJK: Vergrendel het deurtje van de zijafvoer nadat u dit hebt gesloten.

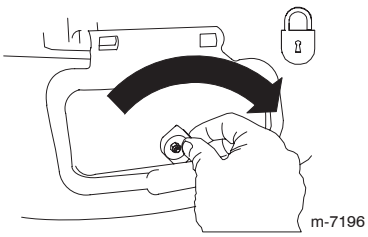

Tips voor bediening en gebruik

- Verwijder stokken, stenen, draden, takken en andere rommel die het mes kan raken, uit het werkgebied.
- Zorg ervoor dat het mes geen vaste voorwerpen raakt. Maai nooit met opzet over voorwerpen.
- Als de maaimachine toch een voorwerp raakt of begint te trillen, moet u meteen de motor afzetten, de bougiekabel losmaken en de maaimachine op beschadiging controleren.
- De beste resultaten krijgt u door een nieuw mes te monteren voordat het maaiseizoen begint.
- Vervang indien nodig het maaimes door een origineel Toro-mes.

Gras maaien

- U moet telkens niet meer dan ongeveer eenderde van de grassprieten afmaaien. Maai niet met een stand lager dan 6 cm tenzij de grasmat dun is of als het laat in het najaar is wanneer het gras langzamer begint te groeien. Zie Maaihoogte instellen, blz. 8.
- Als u gras maait dat langer dan 15 cm is, kunt u beter eerst maaien in de maximale maaihoogtestand, waarbij u langzaam loopt. Vervolgens gaat u maaien bij een lagere stand om het gazon een zo fraai mogelijk uiterlijk te geven. Als het gras te hoog is, kan de maaimachine verstopt raken en de motor afslaan.
- Maai uitsluitend droog gras of droge bladeren. Nat gras en natte bladeren gaan aankoeken, waardoor de maaimachine verstopt kan raken of de motor kan afslaan.

Als u nat gras en natte bladeren maait, kunt u uitglijden, in aanraking komen met het mes en ernstig letsel oplopen. Maai uitsluitend in droge omstandigheden.

- Maai steeds in wisselende richtingen. Hierdoor wordt het maaisel beter over het gazon verstrooid, zodat het gazon gelijkmatig wordt bemest.

Als u met het uiterlijk van het voltooide gazon niet tevreden bent, probeer dan een of meer van de volgende stappen:

- Vervang het maaimes of laat het slijpen.
- Loop langzamer tijdens het maaien.
- Stel de maaimachine in op een hogere maaihoogte.
- Maai het gras vaker.
- Laat de maaibanen overlappen in plaats van steeds een volledig nieuwe baan te maaien.
- Stel de maaihoogte bij de voorwielen één stand lager in dan bij de achterwielen. Bijvoorbeeld: stel maaihoogte van de voorwielen af op 6 cm en die van de achterwielen op 7 cm.

Bladeren fijnmaken

- Na het maaien moet altijd 50 % van het gazon zichtbaar blijven door de bladerlaag. Dit kan een of meerdere rondgangen over de bladeren vereisen.
- Als er een laag bladeren van meer dan 13 cm op het gazon ligt, moet u de voorwielen een of twee uitsparingen hoger afstellen dan de achterwielen.
- Als de maaimachine de bladeren niet fijn genoeg maakt, is het beter om wat langzamer te maaien.

Onderhoud

N.B.: De aanduidingen links en rechts zijn steeds gezien vanuit de positie van degene die de maaimachine bedient.

Aanbevolen onderhoudsschema

BELANGRIJK: Zie de gebruikershandleiding van de motor voor verdere onderhoudsprocedures.

Onderhoudsinterval	Onderhoudsprocedure
Voor elk gebruik	• Controleer het motoroliepeil. Zie Oliepeil van de motor controleren, blz. 8. • Maaisel en vuil van de onderkant van de maaikast verwijderen. Zie Maaimachine reinigen, blz. 15.
Elk jaar (25 bedrijfsuren)[1]	• Het luchtfilter vervangen (vaker als de machine wordt gebruikt in stoffige of vuile omstandigheden). Zie Luchtfilter vervangen, blz. 14. • Bougie controleren (zie de gebruikershandleiding van de motor). • Maaimes vervangen of laten slijpen; dit moet vaker gebeuren als de snijrand snel bot wordt. Zie Maaimes vervangen, blz. 14. • Tandwieloverbrenging smeren. Zie Tandwieloverbrenging smeren, blz. 14.
Om de 2 jaar (50 bedrijfsuren)[1]	• Ververs de motorolie.[2] Zie Motorolie verversen, blz. 14.
Om de 4 jaar (100 bedrijfsuren)[1]	• Bougie vervangen (zie de gebruikershandleiding van de motor). • Koelsysteem reinigen (zie de gebruikershandleiding van de motor).
Jaarlijkse stalling	• Laat de benzine uit de brandstoftank lopen voordat u vereiste reparaties uitvoert of de machine stalt. Zie Voorbereidingen voor stalling, blz. 16.

[1]Houd hierbij de kortste periode aan

[2]Ververs de motorolie na de eerste 5 bedrijfsuren.

Voorbereidingen voor onderhoudswerkzaamheden

1. Zet de motor af en wacht totdat alle bewegende onderdelen tot stilstand gekomen zijn.

2. Trek de bougiekabel los van de bougie alvorens onderhouds-werkzaamheden uit te voeren.

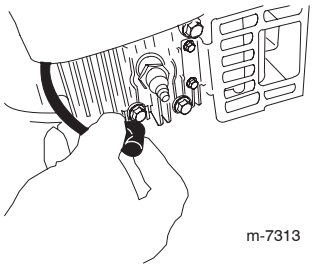

m-7313

3. Nadat u de onderhoudswerkzaamheden hebt uitgevoerd, moet u de kabel weer aansluiten op de bougie.

N.B.: Voordat u de machine kantelt om olie te verversen of het mes te vervangen, moet u de machine gebruiken totdat de benzinetank leeg is. Als u de machine moet kantelen voordat de benzinetank leeg is, dient u de benzine met een handpomp uit de tank te pompen. Kantel de maaimachine altijd op de zijkant met het luchtfilter naar boven.

Als u de machine kantelt, kan er benzine uit de tank lekken. Benzine is ontvlambaar en explosief en kan brandwonden veroorzaken.

Laat de motor drooglopen of pomp de benzine met een handpomp uit de tank. Gebruik nooit een hevel.

Luchtfilter vervangen

Het luchtfilter moet elk jaar worden vervangen (vaker als de machine wordt gebruikt in stoffige of vuile omstandigheden).

Zie Voorbereidingen voor onderhoudswerkzaamheden, blz. 13.

1. Gebruik een schroevendraaier om het luchtfilterdeksel te openen.

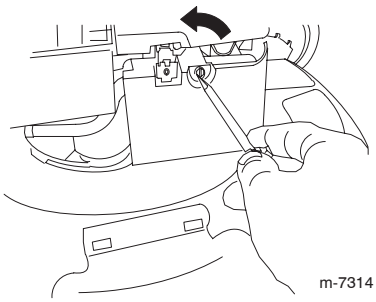
m-7314

2. Vervang het luchtfilter.

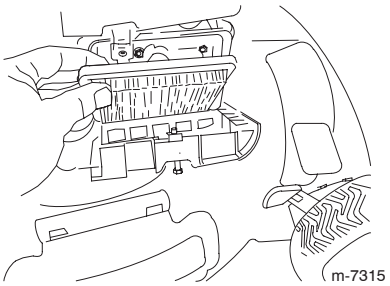
m-7315

3. Plaats het deksel terug.

Motorolie verversen

Ververs de motorolie na de eerste 5 bedrijfsuren; daarna moet dit elk jaar gebeuren.

Voordat u de olie ververst, moet u de motor enkele minuten laten lopen zodat de olie warm wordt. Warme olie is vloeibaarder en voert vervuilingen beter mee.

Zie Voorbereidingen voor onderhoudswerkzaamheden, blz. 13.

1. Verwijder de peilstok.

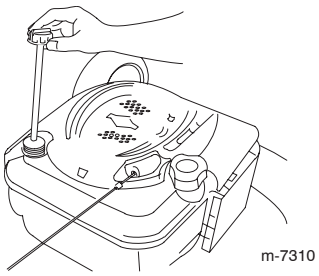
m-7310

2. Kantel de machine op de zijkant (met het luchtfilter naar boven) om de oude olie via de vulbuis weg te laten lopen.

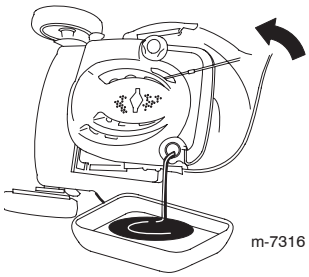
m-7316

3. Giet **langzaam** olie in de vulbuis totdat het peil de **Vol** markering op de peilstok bereikt. **Niet te vol vullen.** Maximale vulhoeveelheid: 600 ml, type: SAE 30W reinigingsolie met API-onderhoudsclassificatie SF, SG, SH, SJ, SL, of hoger.

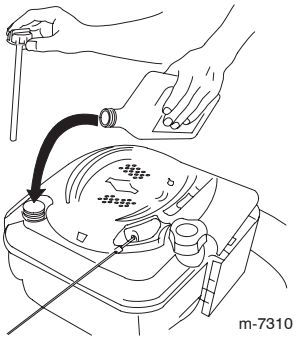
m-7310

4. Plaats de peilstok weer stevig op zijn plaats.

5. Geef de oude olie af bij een erkende inzamelcentrum.

Tandwieloverbrenging smeren

Smeer elk jaar beide **achter**wielen.

1. Veeg de smeernippels aan de binnenkant van de achterwielen af met een schone doek.

2. Zet een vetspuit op elke smeernippel en pomp er voorzichtig twee à drie slagen Nr. 2 smeervet op lithiumbasis voor algemene doeleinden in.

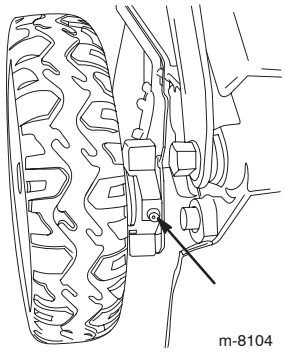
m-8104

Maaimes vervangen

BELANGRIJK: **U hebt een momentsleutel nodig om het mes op correcte wijze te monteren.** Als u geen momentsleutel hebt of niet goed weet hoe u de montage moet uitvoeren, kunt u contact opnemen met een erkende Service Dealer.

Controleer het mes wanneer de benzinetank leeg is. Een beschadigd of gescheurd mes moet direct worden vervangen. Als de snijrand bot is of bramen vertoont, moet u het mes laten slijpen of vervangen.

Het maaimes is scherp; contact met het maaimes kan ernstig lichamelijk letsel veroorzaken.

Gebruik een doek of leren handschoenen als u het mes monteert.

1. Maak de bougiekabel los van de bougie. Zie Voorbereidingen voor onderhoudswerkzaamheden, blz. 13.

2. Kantel de maaimachine altijd op de zijkant (met het luchtfilter naar boven).

3. Gebruik een blok hout om het mes stil te houden.

4. Verwijder het mes en bewaar alle bevestigingselementen.

5. Monteer het nieuwe mes en alle bevestigings-elementen.

BELANGRIJK: De gebogen uiteinden van het mes moeten naar de maaikast wijzen.

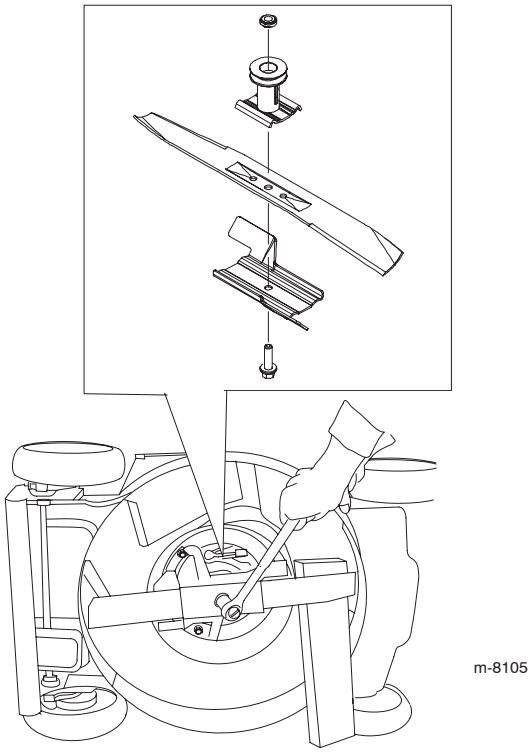

m-8105

6. **Gebruik een momentsleutel** om de mesbout vast te draaien met een torsie van 82 Nm.

BELANGRIJK: **Een bout die is vastgedraaid met een torsie van 82 Nm zit *erg* vast. Zet het mes vast met een stuk hout en plaats uw volle gewicht achter de (dop)sleutel om de bout goed vast te draaien. Het is erg moeilijk om deze bout te vast te draaien.**

Maaimachine reinigen

1. Plaats de machine op een verhard, horizontaal oppervlak, laat de motor lopen en spuit een straal water voor het **rechter achter** wiel.



1093

Het opspattende water komt dan in de baan van het maaimes en spoelt het maaisel weg.

2. Als er geen maaisel meer onder de maaikast vandaan komt, draait u de kraan dicht en brengt u de maaimachine naar een droge plaats.

3. Laat de motor een paar minuten lopen om de maaikast te drogen zodat deze niet gaat roesten.

Stalling

Stal de maaimachine op een koele, schone en droge plaats.

Voorbereidingen voor stalling

Benzinedampen kunnen tot ontploffing komen.

- **Bewaar benzine niet langer dan 30 dagen.**
- **Stal de maaimachine nooit in een afgesloten ruimte in de nabijheid van open vuur.**
- **Laat de motor afkoelen voordat u de machine stalt.**

1. Als u de tank voor de laatste keer van het jaar vult, moet u een stabilizer toevoegen aan de benzine volgens de voorschriften van de fabrikant.

2. Laat de motor lopen totdat hij afslaat door gebrek aan benzine.

3. Gebruik de hulpstarter en start de motor nogmaals.

4. Laat de motor lopen totdat deze afslaat. Als de motor niet meer wil starten, is de benzine voldoende verbruikt.

5. Maak de bougie los van de bougie en bevestig deze aan de steunstang.

6. Verwijder de bougie, giet 30 ml olie in het bougiegat en trek verschillende keren **langzaam** aan het startkoord om de olie over de cilinderwand te verspreiden teneinde corrosie in de stallingsperiode te voorkomen.

7. Monteer de bougie zonder deze vast te draaien.

8. Draai alle moeren, bouten en schroeven goed aan.

Handgreep inklappen

1. Verwijder de knoppen van de onderste handgreep en de borgmoeren.

2. Maak de beugels van de handgreep (A) los van de zijkanten van de onderste handgrepen.

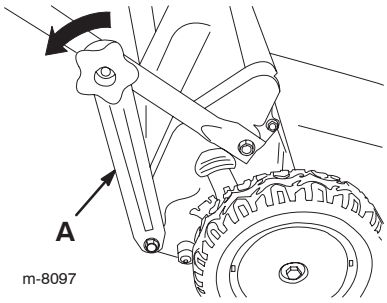

N.B.: Bevestig de knoppen van de onderste handgreep aan de bouten van de handgreep om te voorkomen dat u ze kwijtraakt.

3. Draai de handgreep naar voren.

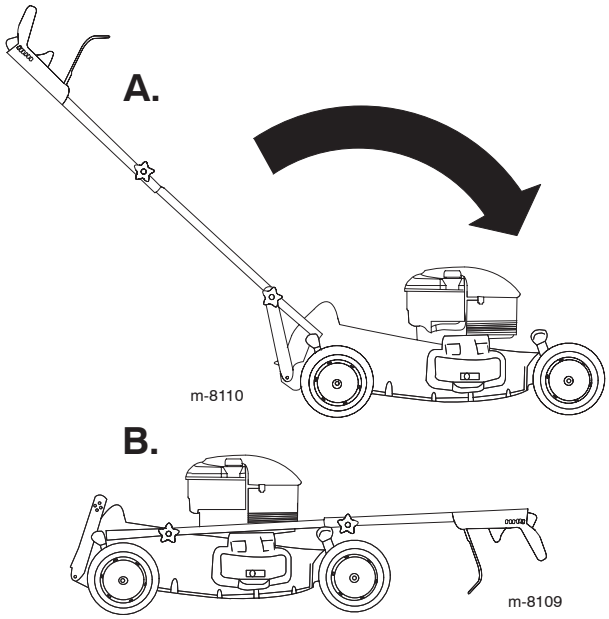

4. Om de handgreep uit te klappen, zie De handgreep uitklappen, blz. 6.

De maaimachine uit de stalling halen

1. Verwijder de bougie en trek een paar keer aan het startkoord om overtollige olie uit de cilinder te verwijderen.

2. Plaats de bougie en draai hem met behulp van een momentsleutel vast met een torsie van 20 Nm.

3. Sluit de kabel aan op de bougie.