Form No. 3353-455 Rev A

53 cm Super Recycler® Gressklipper

Modellnr. 20792 – serienr. 250000001 og oppover

Brukerhåndbok

Innledning

Les denne håndboken nøye, slik at du lærer å bruke og vedlikeholde produktet på riktig måte og unngår person- eller produktskade. Du har ansvar for å bruke produktet på en riktig og sikker måte.

Du kan kontakte Toro direkte på www.Toro.com for informasjon om produkter og tilbehør, hjelp til å finne en forhandler eller for å registrere produktet ditt.

Hvis maskinen må repareres eller du trenger originale Toro-deler eller mer informasjon, kan du kontakte et autorisert forhandlerverksted eller Toros kundeservice-avdeling. Ha modell- og serienummer for hånden når du tar kontakt. Figuren nedenfor viser hvor på produktet modell- og serienumrene er plassert. Skriv inn numrene i de tomme feltene:

Modellnr:

Serienummer:

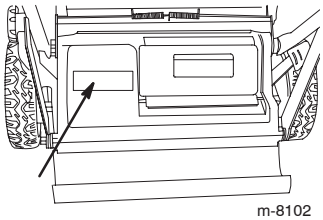

m-8102

Denne håndboken peker på mulige farer og markerer sikkerhetsmeldinger med følgende ord:

- **Fare** varsler om en svært farlig situasjon, som **vil** føre til alvorlige skader eller dødsfall hvis du ikke følger de anbefalte sikkerhetstiltakene.
- **Advarsel** varsler om en fare som **kan** føre til alvorlige skader eller dødsfall hvis du ikke følger de anbefalte sikkerhetstiltakene.
- **Forsiktig** varsler om en fare som kan føre til mindre alvorlige skader hvis du ikke følger de anbefalte sikkerhetstiltakene.

Denne brukerhåndboken bruker i tillegg to ord til for å utheve informasjon. **Viktig:** gjør deg oppmerksom på spesiell mekanisk informasjon og **Obs:** henviser til generell informasjon som er verdt å legge merke til.

Sikkerhet

Denne gressklipperen oppfylte eller overgikk EN 836- og ISO 5395-standardene da den ble produsert.

Les håndboken slik at du forstår innholdet før du begynner å bruke gressklipperen.

⚠ Dette er et sikkerhetsvarselsymbol. Det brukes for å varsle deg om mulige farer for personskade. Følg alle sikkerhetsmeldinger som følger dette symbolet, for å unngå skader eller dødsulykker.

Feilaktig bruk og vedlikehold av gressklipperen kan føre til personskade eller dødsfall. For å redusere muligheten for skader bør du følge sikkerhetsinstruksene nedenfor.

De følgende instruksjonene er tilrettelagt fra ANSI/OPEI-standarden B71.1.1 og ISO-standarden 5395.

Generelt om bruk

- Les, forstå og følg alle instruksjoner i denne brukerhåndboken og på maskinen. Lær deg alle kontrollene og hvordan du bruker denne gressklipperen før du starter den.
- Hold hender og føtter borte fra roterende deler. Hold deg unna åpningen på utløpssjakten til enhver tid.
- Tillat bare ansvarlige personer som er kjent med instruksjonene å bruke gressklipperen.
- Hold området som skal ryddes, fritt for alt som kan bli frest opp og kastet ut av kniven, som f.eks. stein, leker, wire, bein, pinner m.m.
- Kontroller at området er tomt for mennesker før du begynner å klippe. Stopp gressklipperen hvis noen kommer inn på området.
- Ikke bruk gressklipperen uten sko eller med åpne sandaler. Bruk alltid solid fottøy.

CE

© 2005 – The Toro Company
8111 Lyndale Ave., Bloomington, MN 55420, USA

Trykt i USA
Med enerett

Oversettelse av originalen (NO)
Registrer ditt produkt på www.Toro.com

- Ikke trekk gressklipperen bakover med mindre det er helt nødvendig. Se bakover og ned før og mens du rygger.
- Bruk aldri gressklipperen uten at de riktige verneplatene, skyddene, gressoppsamler eller andre sikkerhetsanordninger sitter på plass.
- Se instruksjonene fra Toro når du skal montere og bruke tilleggsutstyr. Bruk kun Toro-tilbehør.
- Stopp kniven når du krysser grusbelagte innkjørsler, fortau eller veier.
- Stans motoren når du forlater utstyret, før du rengjør gressklipperen eller renser utløpssjakten.
- Slå av motoren og vent til kniven stopper helt før du fjerner gressoppsamleren.
- Klipperen må bare brukes i dagslys eller der det er god kunstig belysning.
- Ikke bruk gressklipperen mens du er påvirket av medisin, alkohol eller andre rusmidler.
- Ikke bruk gressklipperen på vått gress. Sørg alltid for å ha godt fotfeste, og hold godt i håndtaket. Gå alltid, ikke løp.
- Aldri løft opp eller bær en gressklipper mens motoren går.
- Deaktiver selvdriftsmekanismen før du starter motoren.
- Hvis utstyret begynner å vibrere sterkt, må du straks stanse motoren og lete etter årsaken. Vibrasjon er som regel et tegn på at det har oppstått et problem.
- Bruk alltid vernebriller med sidebeskyttelse når du bruker gressklipperen.

Bruk i bakker

- Du kan gli og falle i bakker og påføre deg alvorlige skader. Du må være svært forsiktig i bakker. Hvis du føler deg utrygg i en bakke, bør du ikke bruke gressklipperen i den.
- Klipp på tvers av bakker, aldri oppover og nedover. Vær ytterst forsiktig når du forandrer retning i skråninger.
- Fjern gjenstander, for eksempel steiner, greiner osv., fra klippeområdet. Vær obs på hull, hjulspor eller humper. Gjenstander kan ligge skjult i høyt gress.
- Ikke bruk gressklipperen i nærheten av kanter, grøfter eller voller. Operatøren kan miste fotfestet eller balansen.
- Ikke bruk gressklipperen i svært bratte bakker.
- Ikke bruk gressklipperen på vått gress. Redusert fotfeste kan føre til at du glir.

Barn

Det kan oppstå tragiske ulykker hvis brukeren ikke er oppmerksom på barn som er i nærheten. Barn blir ofte nysgjerrige på gressklipperen og klippingen. Du må aldri anta at barn blir værende der du så dem sist.

- Hold barn borte fra området som klippes, og under oppsyn av en ansvarlig voksen.
- Vær oppmerksom på omgivelsene, og slå av gressklipperen hvis barn kommer inn på området.
- Se bakover og ned før og mens du rygger for å kontrollere at det ikke er barn i veien.
- La aldri barn få lov til å bruke gressklipperen.
- Vær spesielt forsiktig når du nærmer deg hjørner, busker, trær eller andre objekter som reduserer synsfeltet.

Service

- Vær svært forsiktig når du håndterer bensin. Det er brannfarlig, og dampen fra det er eksplosiv.
  - Bruk bare en godkjent kanne eller beholder.
  - Ta aldri lokket av drivstofftanken eller fyll bensin mens motoren går. La motoren bli kald før du fyller på mer drivstoff. Ikke røyk.
  - Du må aldri fylle på eller tømme drivstoff fra maskinen innendørs.
  - Du må aldri oppbevare maskinen eller bensin-kannen innendørs der det er åpen ild, for eksempel i nærheten av en varmtvannstank.
- La aldri en motor gå i et innelukket område.

Eksos inneholder karbonmonoksid, som er en dødelig gift uten lukt.

Ikke kjør motoren innendørs eller i et lukket område.

- Ikke prøv å utføre justering eller reparasjoner mens motoren er i gang. Koble fra tennpluggledningen, og hold ledningen vekk fra stikkontakten for å forhindre at noen starter motoren ved et uhell.
- Hold alle muttere og bolter godt strammet, spesielt boltene som fester kniven, og hold utstyret i god tilstand.
- Du må aldri fingre med sikkerhetsenhetene. Kontroller regelmessig at de virker tilfredsstillende.
- Hold gressklipperen fri for gress, løv eller annet rusk. Tørk opp eventuelt olje- eller drivstoffsøl. La gressklipperen kjøle seg ned før oppbevaring.

- Hvis du treffer en gjenstand, stopper du maskinen og undersøker den. Reparer etter behov før du starter på nytt.
- Prøv aldri å justere hjulhøyden mens motoren går.
- Gressoppsamlerkomponenter er utsatt for skade og slitasje. Dette kan føre til at bevegelige deler avdekkes, eller at objekter slynges gjennom luften. Kontroller komponentene regelmessig, og skift dem ut med originale Toro-deler når det er nødvendig.
- Vær oppmerksom på at gressklipperknivene er svært skarpe. Legg noe rundt kniven, eller bruk hansker, og vær forsiktig når du håndterer den.
- Skift ut defekt lyddemper.
- Innstillingen av motorregulatoren må ikke forandres, og motoren må ikke ruses.

Lydtrykk

Denne maskinen har et maksimalt lydtrykksnivå på 85 dBA ved operatørens øre, basert på måling av identiske maskiner i henhold til EN 11094 og EN 836.

Lydstyrke

Denne maskinen har et garantert lydstyrkenivå på 100 dBA, basert på måling av identiske maskiner i henhold til EN 11094.

Vibrasjon

Enheten overstiger ikke et hånd-arm-vibrasjonsnivå på 8,0 m/s^2, basert på måling av identiske maskiner i henhold til EN 1033.

Sikkerhets- og instruksjonsmerker

VIKTIG: Sikkerhets- og instruksjonsmerker er plassert nær områder som utgjør en mulig fare. Skift ut skadde deler.

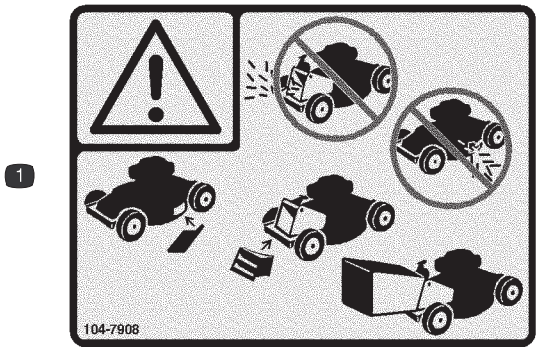

104-7908

1. Advarsel – ikke bruk gressklipperen uten plugg eller pose for bakre utløp på plass. Ikke bruk gressklipperen uten deksel eller avleder for sideutløp på plass.



104-7909

1. Advarsel – les i *brukerhåndboken.*
2. Fare for at gjenstander slynges gjennom luften – hold trygg avstand fra maskinen.
3. Fare for at gjenstander slynges gjennom luften – hold avlederen på plass.
4. Fare for å kutte hender og føtter i kniven – hold trygg avstand fra bevegelige deler.
5. Fare for å kutte/amputere hender og føtter kniven– ikke kjør opp og ned bakker, kjør på tvers i bakker; stans motoren før du forlater arbeidsstillingen og se bak deg når du rygger.



94-8072

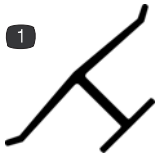

Produsentens merke

1. Angir om kniven er identifisert som en del fra den originale maskinprodusentens.

Oversikt over produktet

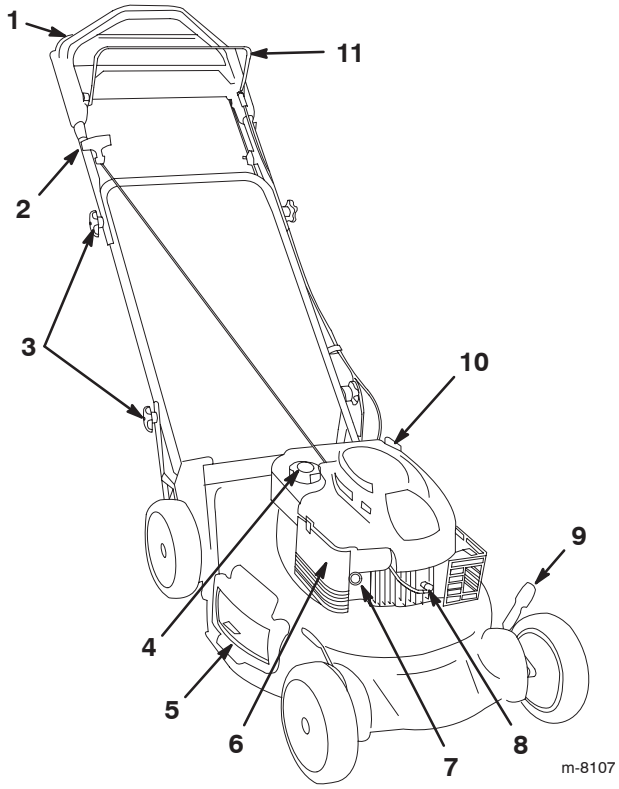

1. Øvre håndtak
2. Håndtak for tilbakespolingsstart
3. Øvre og nedre håndtaksknotter (4)
4. Drivstofftanklokk
5. Sideutløp
6. Luftfilter
7. Primer
8. Tennplugg
9. Spak for klippehøyde (4)
10. Oljepåfyllingsrør / peilestav
11. Knivkontrollstang

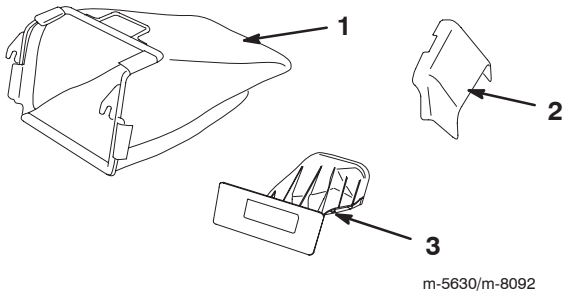

1. Gresspose
2. Sideutløpssjakt
3. Plugg for bakre utløp (montert)

Montering

VIKTIG: Fjern og kast plasten som beskytter motoren.

Legge sammen håndtaket

Dersom man legger sammen eller folder ut håndtaket på feil måte kan det føre til skade på kablene, noe som igjen utgjør en usikker driftstilstand.

- **Pass på at du ikke skader kablene når du legger sammen eller folder ut håndtaket.**
- **Hvis en kabel blir skadet, kontakter du et autorisert forhandlerverksted.**

1. Flytt det øvre håndtaket forsiktig fremover inntil de to halvdelene er på linje og hviler sammen.

A.

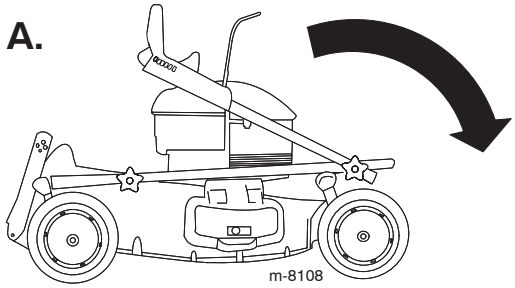

B.

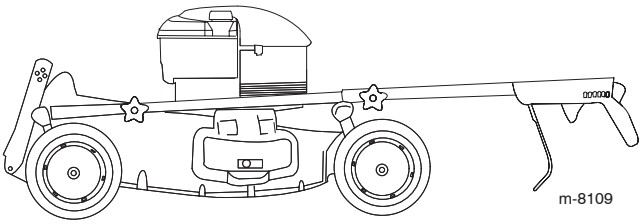

2. Stram de øvre håndtaksknottene så mye som mulig for hånd.

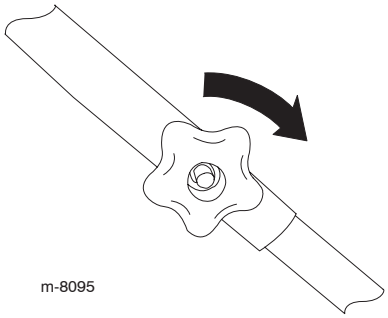

3. Drei håndtaket bakover.

A.

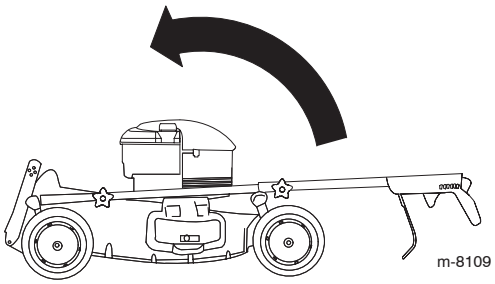

B.

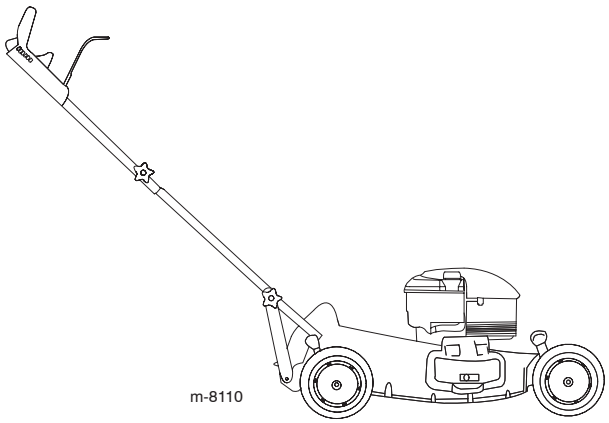

4. Fest håndtaksbrakettene (A) til siden av det nedre håndtaket.

Obs: Før inn en låseskive mellom hver brakett og knott, og stram den nedre håndtaksbraketten så mye som mulig for hånd.

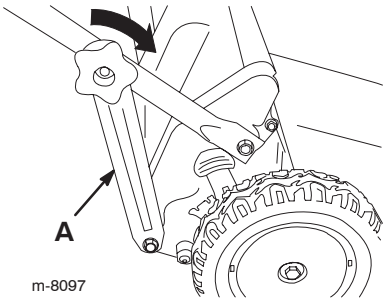

Fylling av olje i motoren

VIKTIG: Gressklipperen blir ikke levert med olje i motoren.

1. Ta ut peilestaven.

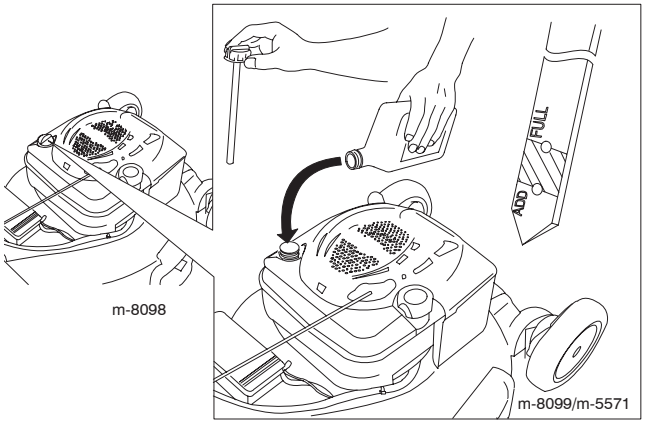

2. Hell **sakte** olje inn i oljepåfyllingsrøret for å heve oljenivået til det når **Full**-merket på peilestaven. **Ikke fyll på for mye.** (Maks. påfyll: 60 cl, av typen: SAE 30W rensende bilolje med API-service-klassifisering SF, SG, SH, SJ, SL eller høyere.)
3. Sett peilestaven ordentlig på plass.

VIKTIG: **Bytt motorolje etter de fem første driftstimene,** deretter én gang i året. Les Skifte motorolje på side 13.

Før bruk

Bensin er meget brannfarlig og eksplosivt. Brann eller eksplosjon forårsaket av bensin kan påføre deg og andre brannskader.

- **Når du fyller tanken, må bensinkannen og/eller gressklipperen være plassert på bakken og ikke i et kjøretøy eller på en gjenstand, for å forhindre statisk elektrisitet fra å antenne bensinen.**
- **Fyll opp drivstofftanken utendørs når motoren er nedkjølt. Tørk opp søl.**
- **Ikke håndter bensin når du røyker eller i nærheten av åpen ild eller gnister.**
- **Oppbevar bensin i en godkjent kanne og utenfor barns rekkevidde.**

Fylle på drivstofftanken

Fyll drivstoffstanken med ny, blyfri bensin fra et av de store bensinstasjonsmerkene.

VIKTIG: For å redusere oppstartsproblemer, ha drivstoffstabilisator i drivstoffet hele sesongen, og blande det med drivstoff som er mindre enn 30 dager gammel.

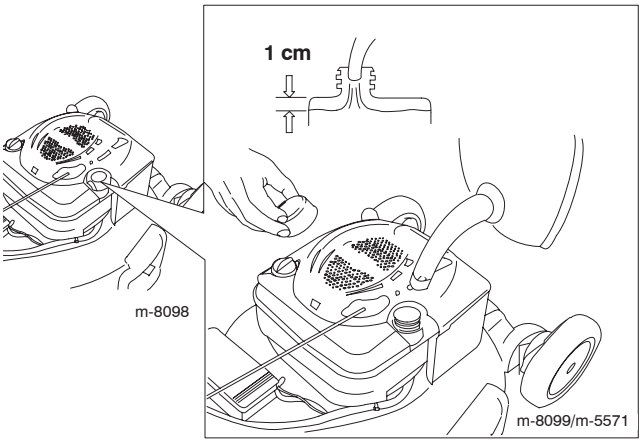

Kontrollere motoroljenivået

1. Ta ut peilestaven, rengjør den, og før den helt inn igjen.

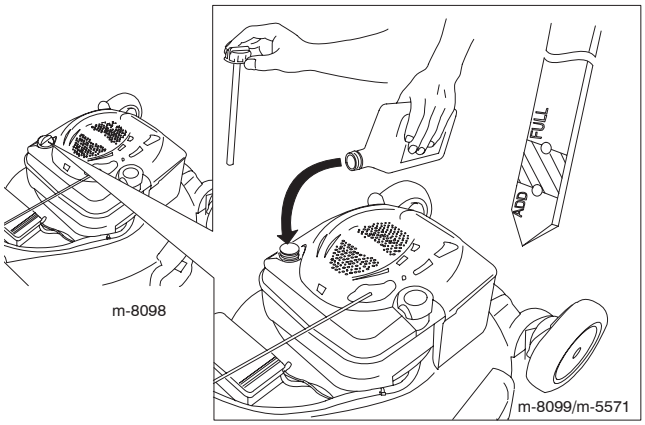

2. Ta ut peilestaven, og kontroller oljenivået. Hvis oljenivået er under **Add** på peilestaven, heller du **forsiktig** olje i oljepåfyllingsrøret til oljenivået når opp til **Full** på peilestaven. **Ikke fyll på for mye.** (Maks. påfyll: 60 cl, av typen: SAE 30W rensende bilolje med API-serviceklassifisering SF, SG, SH, SJ, SL eller høyere.)

3. Sett peilestaven på plass.

Justere klippehøyden

Når du justerer spakene for klippehøyde kan hendene dine komme i kontakt med kniven som er i bevegelse. Dette kan føre til alvorlig skade.

- **Stopp motoren, og vent til alle bevegelige deler har stoppet.**
- **Stikk ikke fingrene inn under huset når du justerer klippehøyden.**

Hvis motoren har vært i gang, kan det hende at lyddemperen er varm og at du kan brenne deg alvorlig på den.

Hold deg unna den varme lyddemperen.

Justere klippehøyden som ønsket. Juster hjulene slik at alle fire har samme høyde.

Obs: Flytt alle fire klippehøydespakene fremover for å heve klipperen, og bakover for å senke den.

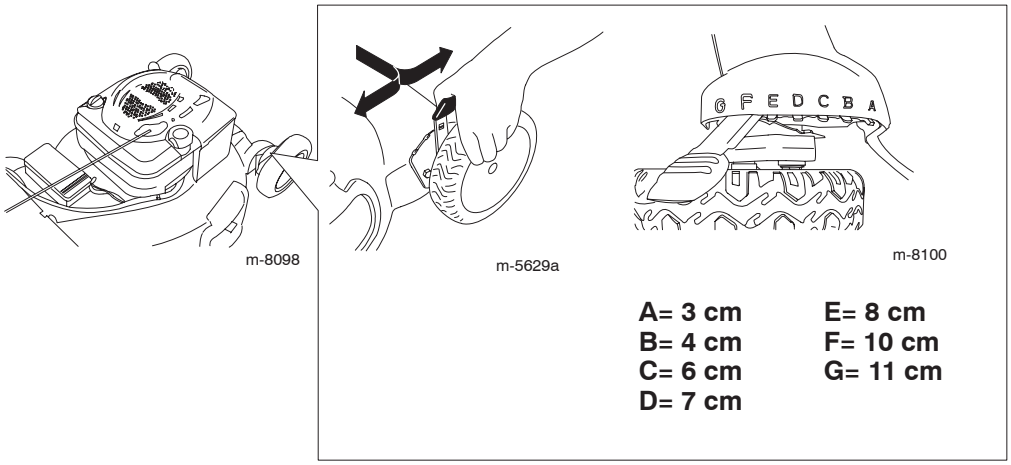

A= 3 cm
B= 4 cm
C= 6 cm
D= 7 cm
E= 8 cm
F= 10 cm
G= 11 cm

Justere høyden på håndtaket

Du kan heve eller senke håndtaket til en stilling som er komfortabel for deg.

1. Fjern de nedre håndtaksknottene og låseskivene som fester håndtaks-brakettene til endene av det nedre håndtaket.

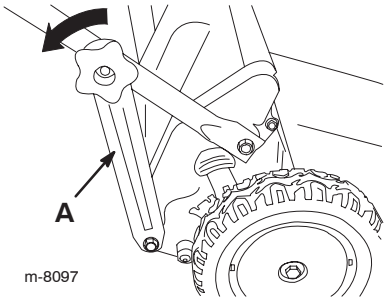

2. Før bolten inn gjennom hullet i hvert av håndtaksbrakettene som stiller håndtaket i ønsket stilling.

Obs: A er i høyeste stilling; B (et av hullene) er i midtstillingen og C er i den laveste stillingen.

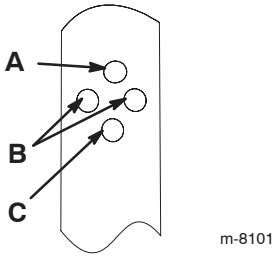

3. Monter låseskivene og de nedre håndtaksknottene. Stram knottene så mye som mulig for hånd.

Obs: Før inn låseskiven mellom braketten og knotten.

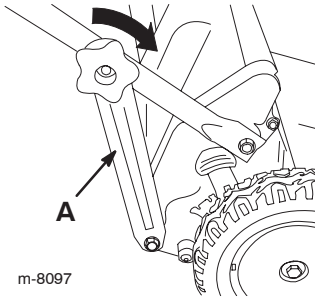

Bruk

Starte motoren

1. Trykk inn primeren bestemt tre ganger med tommelen. Alle gangene holder du primeren inne i ett sekund før du slipper den.

Obs: Hvis luft-temperaturen er under 13 °C, trykker du bestemt på primer fem ganger.

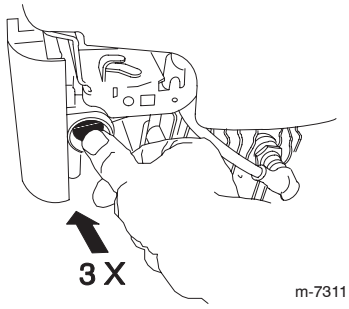

2. Hold knivkontrollstangen (A) mot håndtaket.

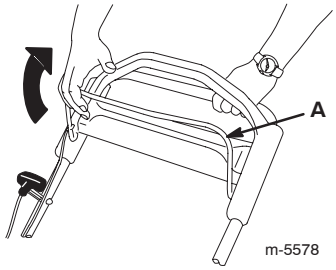

3. Trekk i tilbake-spolingsstarteren.

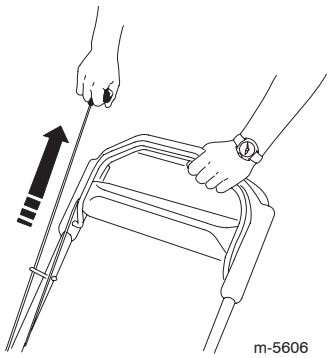

4. Hvis gressklipperen ikke starter etter ett eller to trekk, trykk én eller to ganger på primerknappen og prøv å starte den på nytt.

Obs: Hvis gressklipperen fremdeles ikke vil starte, kontakter du et autorisert forhandlerverksted.

Bruke selvdriften

For å bruke selvdriften, går du mens du holder hendene på det øvre håndtaket og albuene langs siden av kroppen. Gressklipperen vil automatisk holde farten din.

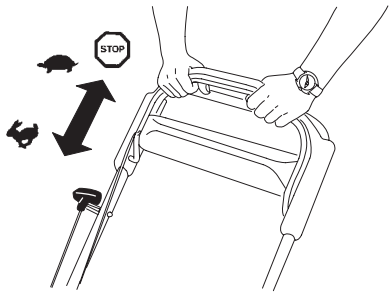

m-5582

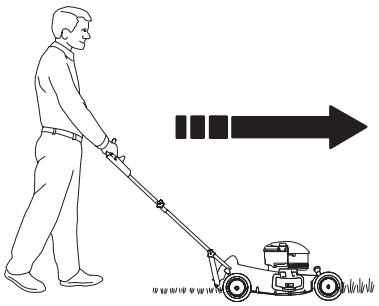

m-5613

Stoppe motoren

Slipp knivkontrollstangen.

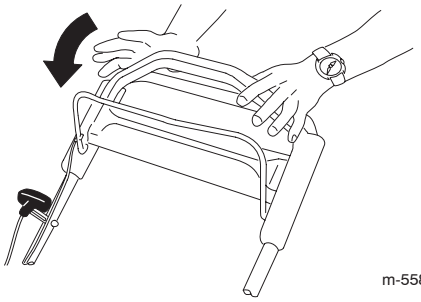

m-5582

VIKTIG: Når du slipper knivkontrollstangen skal både motoren og kniven stanse innen tre sekunder. Hvis de ikke stopper som de skal, må du stoppe å bruke gressklipperen med én gang og kontakte et autorisert forhandlerverksted.

Resirkulering av gressrester

Gressklipperen leveres fra fabrikken med mulighet til å resirkulere gressrester og løv tilbake i plenen.

Hvis gressposen er på gressklipperen, ta den av (se Ta av gressposen på side 10) før du resirkulerer gressrestene. Hvis sideutløpssjakten er på gressklipperen, ta den av og lås sideutløpsluken (se Ta av sideutløpssjakten på side 11) før du resirkulerer gressrestene.

VIKTIG: Pass på at pluggen for det bakre utløpet sitter på plass før du resirkulerer gressrestene.

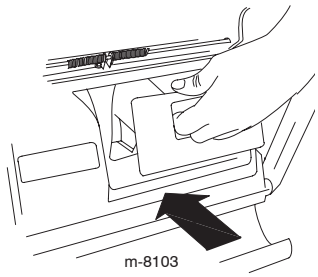

m-8103

Oppsamling av gress

Bruk gressposen når du vil samle opp gress og løv fra plenen.

Hvis sideutløpssjakten er på gressklipperen, ta den av og lås sideutløpsluken (se Ta av sideutløpssjakten på side 11) før du samler opp gressrestene.

Kniveggen er skarp. Hvis du kommer borti kniven, kan du bli alvorlig skadet.

Før du forlater førersetet, må du stanse motoren og vente til alle bevegelige deler står stille.

Montere gressposen

1. Løft og hold oppe bakluken.

2. Fjern pluggen for det bakre utløpet.

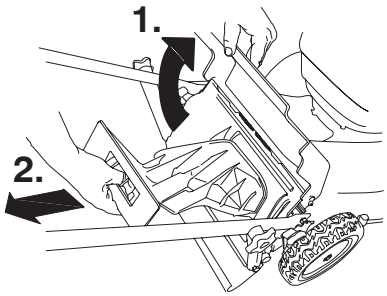

3. Monter posen på lukestangen.

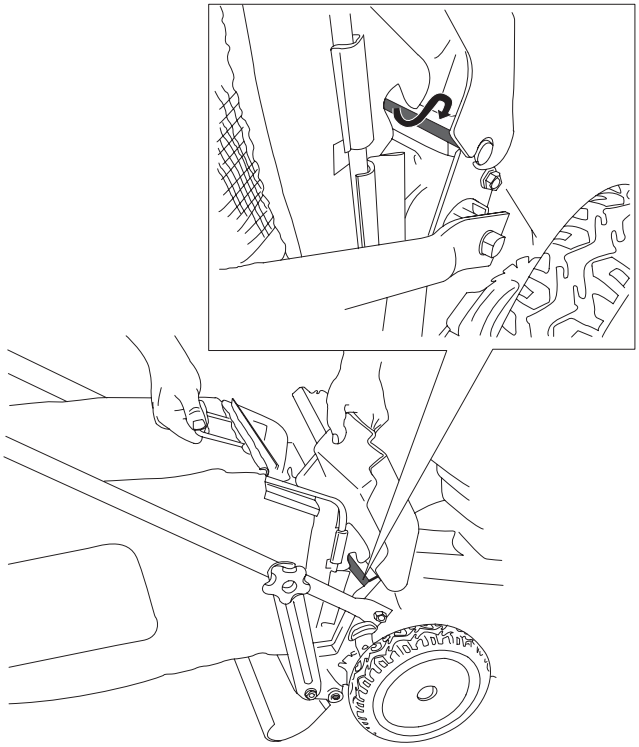

4. Senk bakluken.

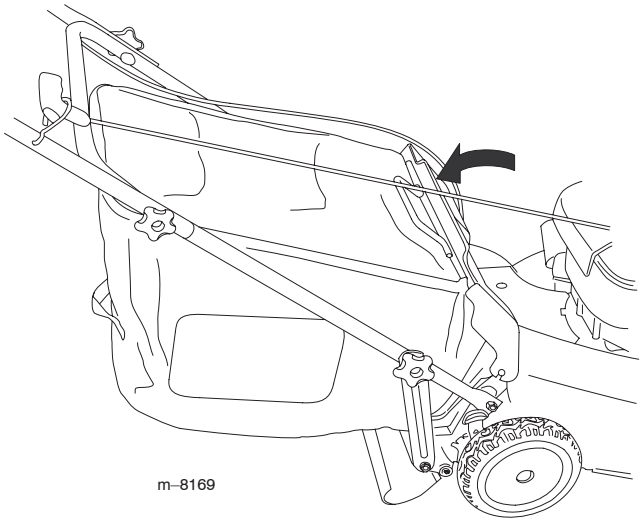

Ta av gressposen

For å ta av posen, følg trinnene ovenfor i motsatt rekkefølge.

Utslipp på siden av gressrester

Bruke sideutløpet ved klipping av svært langt gress.

Hvis gressposen er på gressklipperen, ta den av og sett inn pluggen for det bakre utløpet (se Ta av gressposen på side 10) før du resirkulerer gressrestene.

Kniveggen er skarp. Hvis du kommer borti kniven, kan du bli alvorlig skadet.

Før du forlater førersetet, må du stanse motoren og vente til alle bevegelige deler står stille.

Montere sideutløpssjakten

1. Lås opp sideutløpsluken.

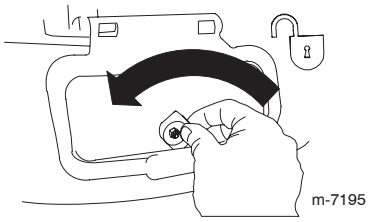

2. Løft opp sideutløpsluken.

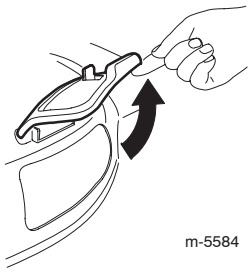

3. Monter sideutløpssjakten og lukk luken ned over sjakten.

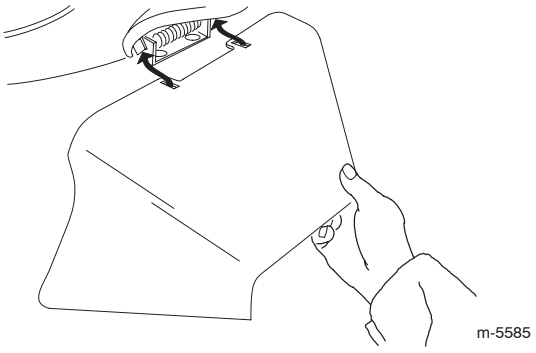

Ta av sideutløpssjakten

For å ta av sideutløpssjakten, følg trinnene ovenfor i motsatt rekkefølge.

VIKTIG: Lås sideutløpsluken når du har lukket den.

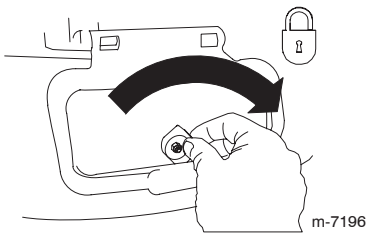

Brukstips

- Rydd området for pinner, steiner, strenger, greiner og andre gjenstander som kniven kan treffe.
- Pass på at du ikke treffer harde gjenstander med kniven. Kjør aldri over gjenstander med hensikt.
- Hvis gressklipperen treffer en gjenstand eller begynner å vibrere, stopper du motoren umiddelbart og kobler kabelen fra tennpluggen og undersøker om gressklipperen er skadet.
- Monter en ny kniv før klippesesongen begynner, slik at du oppnår best ytelse.
- Skift ut kniven med en original Toro-kniv når det er nødvendig.

Klippe gress

- Klipp bare omtrent en tredjedel av gresstrået om gangen. Ikke bruk innstillingene under 6 cm med mindre gresset er spredt, eller hvis det er sent om høsten og gresset vokser saktere. Les Justere klippehøyden på side 7.
- Når du klipper gress som er over 15 cm høyt, klipper du med den høyeste innstillingen for klippehøyde, samtidig som du går saktere. Klipp deretter på nytt med en lavere innstilling, for best mulig resultat. Hvis gresset er for langt kan det hende at gressklipperen tettes igjen, slik at motoren stopper.
- Bruk gressklipperen bare på gress eller løv. Vått gress og løv har en tendens til å klumpe seg på plenen og kan føre til at gressklipperen tettes igjen, eller at motoren stopper.

Vått gress og løv kan føre til alvorlige skader hvis du glir og kommer i kontakt med kniven. Bruk gressklipperen bare under tørre forhold.

- Endre kjøreretningen. Dette gjør at det klipte gresset spres, og det fører dessuten til en jevnt fordelt gjødsling.

Hvis plenen ikke ser tilfredsstillende ut når du er ferdig, kan du prøve ett eller flere av følgende:

- Skift ut kniven eller sørg for at den slipes.
- Gå saktere når du klipper.
- Øk klippehøyden til gressklipperen.
- Klipp gresset oftere.
- Overlapp skårgangene i stedet for å klippe en hel skårgang når du går frem og tilbake over plenen.
- Still inn klippehøydene på forhjulene ett hakk lavere enn på bakhjulene. Du kan for eksempel stille inn forhjulene på 6 cm og bakhjulene på 7 cm.

Klippe løv

- Når du har klippet plenen kontrollerer du at mer gress enn løv vises gjennom løvdekket på bakken. Det kan hende du må kjøre over løvene flere ganger.
- Hvis det ligger mer enn 13 cm med løv på bakken, må du stille inn klippehøyden foran ett eller to hakk høyere enn klippehøyden bak.
- Reduser hastigheten hvis gressklipperen ikke klipper løvene fint nok.

Vedlikehold

Obs: Finn ut hva som er høyre og venstre på gressklipperen ved å stå i normal arbeidsstilling.

Anbefalt vedlikeholdsplan

VIKTIG: Hvis du vil ha mer informasjon om vedlikeholdsprosedyrer, ser du i brukerhåndboken for motoren.

Vedlikeholdsintervall	Vedlikeholdsprosedyre
Etter hver bruk	• Kontroller motoroljenivået. Se Kontrollere motoroljenivået på side 7. • Fjern gress og smuss fra undersiden av gressklipperen. Se Rengjøre gressklipperen på side 14.
1 år (25 timer)[1]	• Skift ut luftfilteret. Skift det ut oftere hvis gressklipperen brukes i støvete omgivelser. Se Skifte luftfilteret på side 13. • Kontroller tennpluggen(se håndboken for motoren). • Skift ut bladet eller sørg for at det slipes. Skift det ut eller slip det oftere hvis kniveggen raskt blir sløv. Les Skifte kniven på side 13. • Smøre tannhjulene Se Smøre tannhjulene på side 13.
2 år (50 timer)[1]	• Skift motoroljen.[2] Se Skifte motoroljen, på side 13.
4 år (100 timer)[1]	• Skift tennpluggen (se håndboken for motoren). • Rengjør kjølesystemet (se brukerhåndboken for motoren).
Årlig lagring	• Tøm drivstofftanken før du foretar reparasjoner, og før årlig lagring. Se Gjøre gressklipperen klar til lagring på side 15.

[1]Avhengig av hva som kommer først

[2]Skift motoroljen etter de fem første driftstimene.

Gjøre klar til vedlikehold

1. Stopp motoren, og vent til alle bevegelige deler har stoppet.

2. Koble tennpluggledningen fra tennpluggen før du foretar vedlikehold.

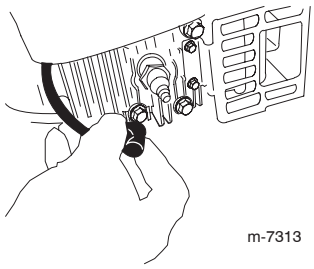

3. Koble tennpluggledningen til tennpluggen etter at du har foretatt vedlikehold.

Obs: La drivstofftanken bli tom ved normal bruk før du vender den på siden for å skifte olje eller kniv. Hvis du må vende gressklipperen på siden før den går tom for drivstoff, bruker du en hånddrevet drivstoffpump til å tømme drivstofftanken. Vend alltid gressklipperen over på siden (med luftfilteret opp).

Når du vender gressklipperen på siden kan det lekke ut drivstoff. Bensin kan antennes, er eksplosjonsfarlig og kan forårsake alvorlige legemsskader.

Kjøre motoren er tørr eller fjern bensinen med en håndpumpe. Bruk aldri hevert.

Skifte luftfilteret

Skift ut luftfilteret hvert år. Skift det ut oftere hvis gressklipperen brukes i støvete omgivelser.

Se Gjøre klar til vedlikehold på side 12.

1. Bruk en skrutrekker for å åpne luftfilterdekselet.

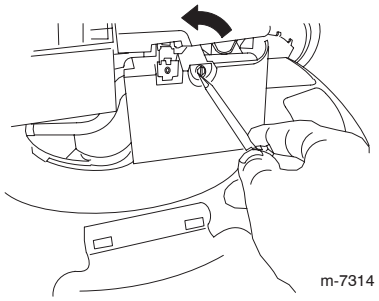
m-7314

2. Skift luftfilteret.

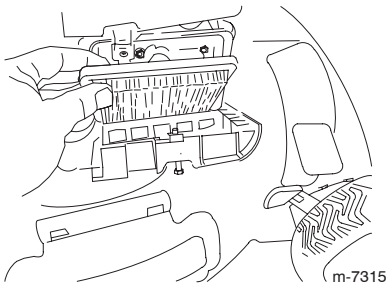
m-7315

3. Monter dekselet igjen.

Skifte motorolje

Bytt motorolje etter de fem første driftstimene, deretter én gang i året.

Kjør motoren i noen minutter like før du skifter olje, slik at oljen blir varm. Varm olje renner bedre og bærer med seg flere urenheter.

Se Gjøre klar til vedlikehold på side 12.

1. Ta ut peilestaven.

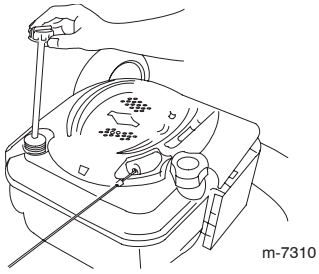
m-7310

2. Vend gressklipperen på siden (med luftfilteret opp) for å tømme den brukte oljen ut gjennom oljepåfyllingsrøret.

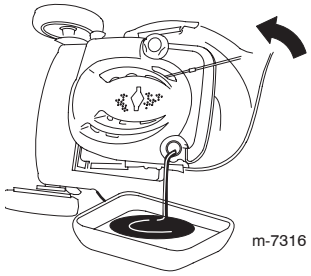
m-7316

3. Hell **sakte** olje inn i oljepåfyllingsrøret for å heve oljenivået til det når **Full**-merket på peilestaven. **Ikke fyll på for mye.** (Maks. påfyll: 60 cl, av typen: SAE 30W rensende bilolje med API-service-klassifisering SF, SG, SH, SJ, SL eller høyere.)

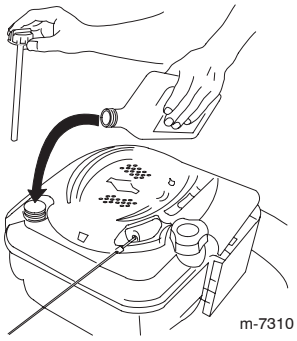
m-7310

4. Sett peilestaven ordentlig på plass.

5. Det gamle oljefilteret må kasseres eller gjenvinnes i henhold til lokale forskrifter.

Smøre tannhjulene

Smør hvert **bakhjul** årlig med smørefett.

1. Tørk av smøreniplene rett innenfor bakhjulene med en ren fille.

2. Bruk en fettsprøyte med nr. 2 litiumbasert smørefett til vanlig bruk på hver nippel, og pump to eller tre ganger.

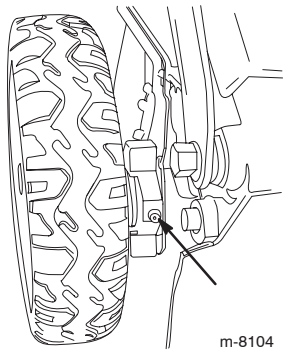
m-8104

Skifte kniven

VIKTIG: **Du trenger en stillbar momentnøkkel for å montere kniven ordentlig.** Dersom du ikke har en stillbar momentnøkkel, eller føler deg utrygg når du monterer kniven, må du kontakte et autorisert serviceverksted.

Undersøk kniven hver gang du går tom for drivstoff. Hvis kniven blir skadet eller det oppstår sprekker i den, må den skiftes ut omgående. Hvis kniveggen er sløv eller har hakk i, må kniven skiftes eller slipes.

Kniveggen er skarp. Hvis du kommer borti kniven, kan du bli alvorlig skadet.

Ha på deg lærhansker eller annen beskyttelse for hendene når du utfører service på kniven.

1. Koble tennpluggledningen fra tennpluggen. Se Gjøre klar til vedlikehold på side 12.

2. Vend gressklipperen over på siden (med luftfilteret opp).

3. Bruk en treblokk til å holde kniven fast.

4. Fjern kniven og ta vare på alle festedelene.

5. Monter den nye kniven og alle festedelene.

VIKTIG: Plasser de bøyde endene av kniven slik at de peker mot gressklipperhuset.

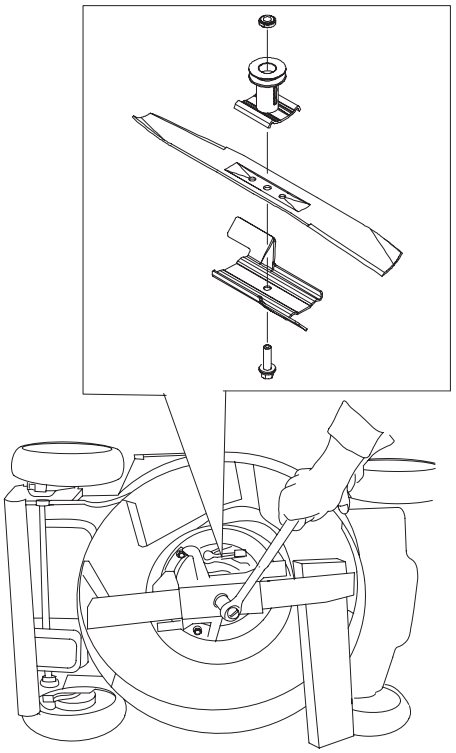

m-8105

6. **Bruk en stillbar momentnøkkel** for å stramme knivbolten til et dreiemoment på 82 Nm.

VIKTIG: **En bolt med dreiemoment på 82 Nm er *veldig* godt tilstrammet. Samtidig som du holder kniven med en treblokk, legger du vekten din bak sperrehaken eller den stillbare momentnøkkkelen, og strammer til bolten skikkelig. Det er veldig vanskelig å stramme denne bolten for hardt til.**

Rengjør gressklipperhuset

1. La gressklipperen stå med motoren i gang på en flat, asfaltert overflate og rett en vannstråle foran **høyre bakhjul**.



1093

Vannet vil sprute inn i knivens bane og skylle bort gressrestene.

2. Steng av vannet når det ikke er flere gressrester igjen og flytte gressklipperen til et tørt sted.

3. Kjør motoren i noen minutter for å tørke huset slik at det ikke ruster.

Lagring

Oppbevar gressklipperen på et kjølig, rent og tørt sted.

Gjøre gressklipperen klar til lagring

Bensindamp kan eksplodere.

- **Drivstoff skal ikke lagres i mer enn 30 dager.**
- **Gressklipperen skal ikke oppbevares på et sted som er i nærheten av en åpen flamme.**
- **La motoren kjøle seg ned før du setter gressklipperen på lager.**

1. Når du for siste gang for sesongen heller på mer drivstoff, bland stabiliseringsmiddel i drivstoffet som anvist av produsenten.

2. Kjør gressklipperen til motoren stopper fordi den går tom for bensin.

3. Prim motoren, og start den på nytt.

4. La motoren gå til den stopper. Når du ikke lenger kan starte motoren, er den tilstrekkelig tom for bensin.

5. Ta ledningen ut av tennpluggen og fest den på holdestangen.

6. Ta ut tennpluggen, hell 30 ml olje gjennom tennplugghullet, og dra **sakte** i startsnoren flere ganger for å fordele oljen gjennom sylinderen, for å forhindre korrosjon i sylinderen mellom sesongene.

7. Monter tennpluggen løst.

8. Stram alle muttere, bolter og skruer.

Legge sammen håndtaket

1. Fjern de nedre håndtaksknottene og låseskivene.

2. Løsne håndtaks-brakettene (A) fra siden av det nedre håndtaket.

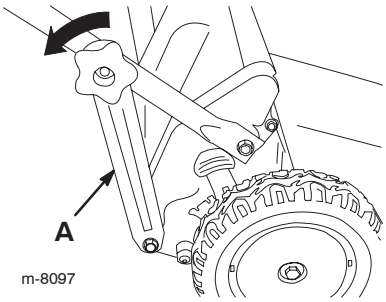

m-8097

Obs: Fest knottene på det nedre håndtaket på boltene i håndtaket slik at du ikke mister dem.

3. Drei håndtaket forover.

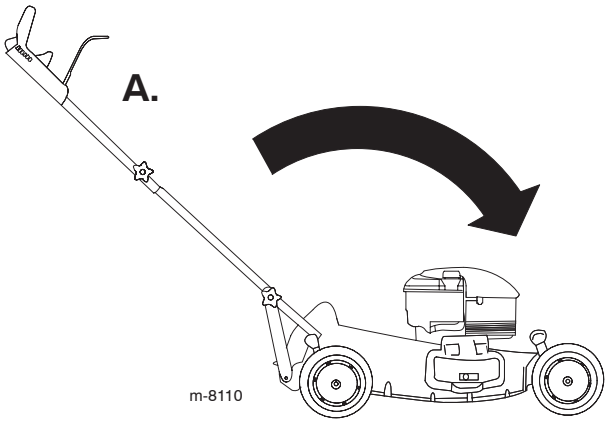

m-8110

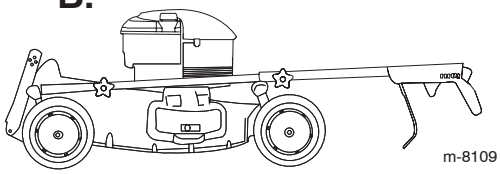

m-8109

4. Hvis du vil folde ut håndtaket, kan du se Folde ut håndtaket 5.

Ta gressklipperen frem fra lagring

1. Fjern tennpluggen og trekk noen ganger i håndtaket for tilbakespolingsstart for å fjerne overflødig olje fra sylinderen.

2. Monter tennpluggen, og trekk den til med et moment på 20 Nm.

3. Koble ledningen til tennpluggen.


TORO®