Form No. 3353–676 Rev A

Toro stregmaler 1200

Modelnr. 42004 – 260000001 og højere

Betjeningsvejledningen

Registrer dit produkt på www.Toro.com

Oversættelse af originalen (DA)

Advarsel

Udstødningsgassen fra dette produkt indeholder kemikalier, der ifølge staten Californien er kræftfremkaldende samt giver medfødte defekter eller andre forplantningsskader.

Vigtigt Motoren i dette produkt er ikke udstyret med en gnistfangerlydpotte. Det er en overtrædelse af California Public Resource Code afsnit 4442 at bruge eller betjene denne motor på et skovbegroet, buskbegroet eller græsbegroet område som defineret i CPRC 4126. Andre stater eller føderale områder kan have lignende lovgivning.

Dette gnisttændingssystem er i overensstemmelse med de canadiske ICES–002.

Ce système d'allumage par étincelle de véhicule est conforme à la norme NMB–002 du Canada.

Den medfølgende motorvejledning indeholder information om U.S. Environmental Protection Agency (EPA) og California Emission Control Regulation for emissionssystemer, vedligeholdelse og garanti.

Opbevar denne motormanual sammen med din enhed. Skulle denne motormanual blive beskadiget eller ulæselig, bør den udskiftes med det samme. Nye eksemplarer kan bestilles via motorfabrikanten.

Indholdsfortegnelse

	Side
Indledning	3
Sikkerhed	3
Generelt om sikkerhed	4
Lydtryksniveau	5
Lydeffektniveau	5
Vibrationsniveau	5
Sikkerheds- og instruktionsmærkater	6
Specifikationer	7
Generelle specifikationer	7
Mål	8
Ekstraudstyr	8
Klargøring	9
Montering af håndtag og gearstang	10
Monter sprøjtebommen	11
Montering af stregstyreskinnen	11
Før betjening	12
Kontrol af motoroliestanden	12
Opfyldning af brændstoftanken med benzin	12
Kontrol af dæktrykket	13
Betjening	14
Betjeningsanordninger	14
Start af motoren	16
Standsning af motoren	16
Brug af hastighedsvælgeren	16
Blanding af maling	16
Påfyldning af malingsbeholderen	17
Blanding af maling i beholderen	17
Justering af stregbredde	17
Beskrivelse af dyse	18
Justering af sprøjtebommens højde	18
Justering af sprøjtetrykket	19
Justering af styreskinnen	19
Tip vedrørende betjening	19
Påfyldning af beholderen med rent vand	20
Brug af udskylningssystemet	20
Rengøring af malingssystemet	20
Rengøring af pumpens filter	21
Transport af stregmaleren	22
Vedligeholdelse	23
Skema over anbefalet vedligeholdelse	23
Kontrol af motoroliestanden	24
Servicering af luftfilteret	24
Skift af motorolie	25
Skift af oliefilteret	25
Tømning af brændstoftanken og rengøring af brændstoffilteret	26
Serviceeftersyn af tændrøret	26
Eftersyn af remmene	26
Opbevaring	27
Klargøring af sprøjtesystemet	27
Klargøring af motoren	27
Klargøring af brændstofsystemet	27
Generelle oplysninger	27
Ibrugtagning af stregmaleren efter opbevaring	27
Fejlfinding	28
Skematisk malesystem	29
Toros generelle produktgaranti	31
Garantierklæring om fordampningsemissionskontrol	32

© 2005 The Toro Company 8111 Lyndale Avenue South Bloomington, MN 55420-1196, USA

Kontakt os på adressen www.Toro.com
Alle rettigheder forbeholdes
Trykt i USA

Indledning

Læs denne vejledning omhyggeligt, så du kan lære at betjene og vedligeholde produktet korrekt. Oplysningerne i denne vejledning kan hjælpe dig og andre med at undgå person- og produktskade. Selvom Toro udvikler og fremstiller sikre produkter, er du selv ansvarlig for korrekt og sikker betjening af produktet.

Du kan kontakte Toro direkte på www.Toro.com for at få oplysninger om produkter og tilbehør, hjælp til at finde en forhandler eller for at registrere dit produkt.

Når du har brug for service, originale Toro-dele eller yderligere oplysninger, bedes du kontakte en autoriseret serviceforhandler eller Toros kundeservice samt have produktets model- og serienummer parat. Figur 1 viser model- og serienummerets placering på produktet.



Figur 1

1. Model- og serienummer

Skriv produktets model- og serienummer på linjerne herunder.

Modelnr. _____

Serienr. _____

Denne vejledning beskriver potentielle risici og oplyser dig om særlige sikkerhedsforanstaltninger, der skal hjælpe dig og andre med at undgå personskade, eventuelt med døden til følge. Ordene ***Fare***, ***Advarsel*** og ***Forsigtig*** anvendes til at angive risikoniveauet. Uanset risikoniveauet skal du dog altid være yderst forsigtig.

Fare angiver en ekstremt stor risiko, der ***vil*** medføre alvorlig personskade eller død, hvis de anbefalede forholdsregler ikke følges.

Advarsel angiver en risiko, der **kan** medføre alvorlig personskade eller død, hvis de anbefalede forholdsregler ikke følges.

Forsigtig angiver en risiko, der kan medføre mindre personskade, hvis de anbefalede forholdsregler ikke følges.

I denne vejledning benyttes to andre ord til at fremhæve oplysninger. **Vigtigt** gør opmærksom på særlige mekaniske oplysninger, og **Bemærk:** understreger generelle oplysninger, der fortjener særlig opmærksomhed.

Sikkerhed

Toro har udviklet og testet denne maskine med henblik på at tilbyde en forholdsvis sikker service. Imidlertid **kan manglende opfyldelse af nedenstående anvisninger medføre personskade.**

⚠ Advarsel ⚠

Motorudstødningen indeholder kulilte, en lugtfri, dødbringende gift, der kan slå dig ihjel.

Lad ikke motoren køre inden døre eller i et indelukket område.

Med henblik på at sikre maksimal sikkerhed, bedste ydeevne og opnå viden om produktet er det af afgørende betydning, at du og enhver anden, der betjener maskinen, læser og forstår indholdet i denne vejledning, før motoren overhovedet startes.

⚠ Dette er advarselssymbolet. Det bruges til at advare dig om mulige farer, der kan resultere i personskade. Følg alle sikkerhedsmeddelelser, du får i forbindelse med dette symbol, for at undgå mulig personskade eller død.

Ukorrekt brug eller vedligeholdelse af denne maskine kan medføre personskade. Følg disse sikkerhedsanvisninger for at mindske muligheden for personskader.

Generelt om sikkerhed

Hvis følgende sikkerhedsanvisninger ikke følges, kan det medføre alvorlig personskade.

Uddannelse

- Læs denne betjeningsvejledning omhyggeligt. Lær betjeningsanordningerne og udstyrets korrekte brug at kende til bunds, før du starter maskinen.
- Lad aldrig børn eller andre personer, der ikke kender denne vejledning, bruge eller foretage eftersyn af maskinen. Vær opmærksom på, at lokale forskrifter kan angive en mindstealder for operatøren.
- Tillad aldrig voksne, der ikke kender disse anvisninger, at benytte maskinen.
- Anvend aldrig maskinen, når der er mennesker (især børn) eller kæledyr i nærheden. Stop plæneklipperen, hvis nogen kommer ind på området.
- Hold børn væk fra maleområdet, og lad dem være under en ansvarlig voksens årvågne opsyn.
- Vær årvågen, og sluk maskinen, hvis der kommer børn ind i området.
- Husk, at operatøren eller brugeren er ansvarlig for ulykker eller farer, der måtte ramme andre mennesker eller deres ejendom.
- Se producentens anvisninger med hensyn til korrekt betjening og montering af tilbehør. Brug kun tilbehør, der er godkendt af producenten.

Forberedelser

- Undersøg omhyggeligt det område, hvor maskinen skal bruges, og fjern alle fremmedlegemer.
- Betjen ikke maskinen, når du går med bare fødder eller med åbne sandaler.
- Bær altid sikkerhedsbriller eller beskyttelsesbriller med sideafskærmninger, når du betjener maskinen.
- Advarsel: Benzin er meget brandfarlig. Træf følgende forholdsregler:
  - Opbevar brændstof i beholdere, der er specielt konstrueret til formålet.
  - Fyld kun brændstof på udendørs, og ryg aldrig under påfyldningen.
  - Fyld brændstof på, før du starter motoren. Fjern aldrig dækslet til brændstoftanken, og påfyld aldrig benzin, mens motoren kører, eller når motoren er varm.
  - Forsøg ikke at starte motoren, hvis du har spildt benzin. Flyt maskinen væk fra området med den spildte benzin for at undgå at skabe en antændelseskilde, indtil benzindampene er spredt.
  - Sæt alle dæksler til brændstoftank og beholdere forsvarligt på igen.
  - Hvis du skal tappe brændstof af brændstoftanken, skal det foregå udendørs.
- Udskift defekte lydpotter.
- Advarsel: Visse former for malingsdampe kan eksplodere eller antænde brand, hvilket kan medføre beskadigelse af ejendom eller alvorlig personskade. Malingsdampe kan også være skadelige, hvis de indåndes. Træf følgende forholdsregler:
  - Overhold alle relevante lokale, regionale og nationale love, der regulerer ventilation, brandforebyggelse og drift.
  - Brug kun stregmaleren på et område med god ventilation.
  - Brug åndedrætsværn eller en maske, hvis der er risiko for indånding af dampe. Læs vejledningen, der følger med masken, for at sikre, at der bruges behørigt beskyttelsesudstyr.
  - Brug ikke oliebaserede malinger. Brug kun latexbaserede malingsprodukter.
  - Brug ikke lak, lakfortynder, acetone eller andre opløsningsmidler.
  - Rengør maskinen med sæbe og vand.

Betjening

- Betjen ikke maskinen i et indelukket område, hvor der kan samle sig farlige kuliltedampe.
- Mal kun i dagslys eller i godt, kunstigt lys.
- Vær altid sikker på, at du har et godt fodfæste på skråninger.
- Gå. Løb aldrig.
- Hold altid godt fast i håndtaget.
- Vær yderst forsigtig, når du skifter retning på bakker.
- Anvend ikke stregmaleren på meget stejle skrænter.
- Udvis forsigtighed, når du bakker eller trækker maskinen mod dig.
- Betjen aldrig maskinen med beskadigede eller manglende afskærmninger eller skærme eller uden korrekt påmonterede sikkerhedsanordninger.
- Lav ikke om på hastighedsindstillingerne på motoren.
- Start motoren i henhold vejledningen.

- Løft, eller bær aldrig en maskine med motoren kørende.
- Stop motoren, og frakobl tændrørskablet:
  - før du fjerner tilstopninger,
  - før du efterser, rengør eller arbejder på plæneklipperen,
  - efter at du har ramt et fremmedlegeme. Efterse maskinen for skader, og foretag de nødvendige reparationer, før du starter og bruger den igen, og
  - hvis maskinen begynder at ryste unormalt (undersøg årsagen med det samme).
- Stop motoren:
  - når du forlader maskinen, og
  - før du fylder brændstof på.
- Betjen ikke maskinen, hvis du er påvirket af alkohol eller narkotika.
- Hvis maskinen skulle begynde at ryste unormalt, skal du stoppe motoren og omgående undersøge årsagen. Rystelser er generelt en advarsel om, at der er opstået problemer.

Skråninger er en væsentlig faktor i forbindelse med udskridnings- og faldulykker, som kan medføre alvorlig personskade. Mal ikke en skråning, hvis du føler dig usikker.

- Hold øje med huller, hjulspor eller ujævnheder. Højt græs kan skjule forhindringer.
- Mal ikke i nærheden af lodrette sider, grøfter eller volde. Du kan miste fodfæstet eller balancen.
- Brug den ikke på våde overflader. Reduceret fodfæste kan forårsage udskridning.

Vedligeholdelse og opbevaring

- Hold alle møtrikker, bolte og skruer tilspændte for at sikre, at udstyret er i sikker driftsmæssig stand.
- Opbevar aldrig maskinen med benzin i tanken inde i en bygning, hvor røggasser kan nå åben ild eller gnister.
- Lad motoren køle af, før du opbevarer maskinen på et lukket sted.
- Mindsk brandfaren: Hold motoren, lydpotten og benzinopbevaringsområdet fri for græs, blade eller for meget fedt.
- Udskift slidte eller beskadigede dele.
- Vær ekstra forsigtig, når du håndterer benzin. Benzindampe er eksplosive.
- Rør aldrig ved sikkerhedsanordningerne. Efterse regelmæssigt, at de fungerer korrekt.
- Hold maskinen fri for græs, blade og andet snavs, der kan samle sig. Tør eventuelt spildt olie eller brændstof op.
- Stop, og efterse maskinen, hvis du rammer en genstand. Reparer maskinen om nødvendigt, før du starter motoren.
- Lav ikke om på hastighedsindstillingerne på motoren.
- Hvis du skal tappe brændstof af brændstoftanken, skal det foregå udendørs.
- Køb kun ægte Toro-reservedele og -tilbehør for at sikre den bedste ydeevne og sikkerhed.
- Vedligehold eller udskift sikkerheds- og instruktionsmærkater, når det er nødvendigt.

Lydtryksniveau

Denne enhed har et ækvivalent, konstant A-vægtet lydtryk ved førerens øre på: 78 dB(A), baseret på målinger af identiske maskiner i henhold til procedurer beskrevet i EU's maskindirektiv 98/37/EF med ændringer.

Lydeffektniveau

Denne enhed har et garanteret lydeffektniveau på: 96 dBA/1 pW, baseret på målinger af identiske maskiner i henhold til EU-direktiv 2000/14/EF med ændringer.

Vibrationsniveau

Maskinen har et vibrationsniveau for hænder/arme på 3,00 $m/s^{2,}$ baseret på målinger af identiske maskiner i henhold til ISO 5349-procedurerne.

Sikkerheds- og instruktionsmærkater

Sikkerheds- og instruktionsmærkaterne kan nemt ses af operatøren og er placeret tæt på potentielle risikoområder. Beskadigede eller bortkomne mærkater skal udskiftes.

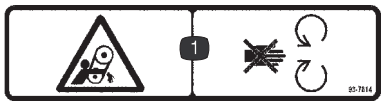

93–7814

1. Fare for sammenfiltring, rem – hold afstand til bevægelige dele.



108–0233

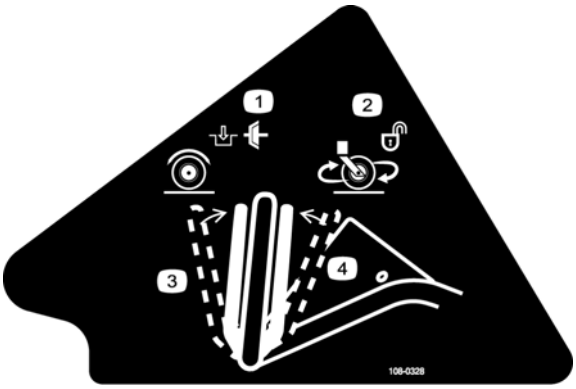

108–0328

1. Traktionsdrev – aktiveret
2. Forreste styrehjul – lås op
3. Skub baghåndtaget fremad for at aktivere traktionsdrevet.
4. Flyt forhåndtaget bagud for at låse det forreste styrehjul op.

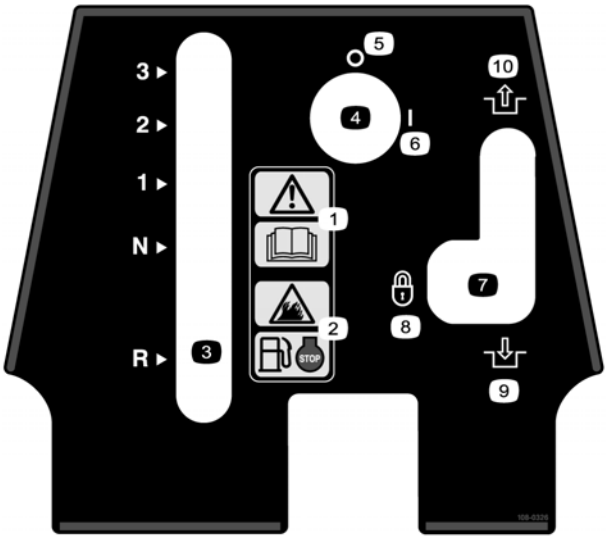

108–0326

1. Advarsel – læs *Betjeningsvejledningen.*
2. Brandfare – stop motoren før påfyldning af brændstof.
3. Gearvælger
4. Tændingskontakt
5. Fra
6. Til
7. Drifts-/parkeringsbremse
8. Låst
9. Indkoblet
10. Udkoblet



108–0327

1. Sprøjtedyse – fra
2. Sprøjtedyse – til
3. Flyt håndtaget bagud for at aktivere sprøjtedysen.
4. Drej låsehåndtaget for at fastlåse sprøjtedysen i positionen Til.

Specifikationer

Bemærk: Specifikationer og konstruktion kan ændres uden forudgående varsel.

Generelle specifikationer

Motor	Kawasaki, 6 hp (4,5 kW), 180 cc, dobbelt luftfilter, 3,8 l brændstoftank.
Transaksel	Geardrev med tre hastigheder, neutral og bak.
Hjul	For: 25,4 x 8,9 cm, pneumatiske: Bag: 34,3 x 12,7 cm, pneumatiske: Tryk: 83–103 kPa (12–15 psi) i bagdækkene og 124–138 kPa (18–20 psi) i det forreste styrehjul.
Stel	Svejset pladestål og rørkonstruktion, indbyggede bindepunkter til trailer.
Betjeningsanordninger/ målere	Tændingsnøgle, gearstang med tre hastigheder med frigear og bakgear, traktions-drevhåndtag, sprøjtehåndtag med til/fra-funktion, udskylnings-/malestyrestang, parkeringsbremse, styrehjulets udløsergreb.
Gåhastigheder	1. gear: 1,6 km/t; 2. gear: 3,5 km/t; 3. gear, transport: 6,4 km/t; Bakning: 1,6 km/t.
Jordtryk	Under 1,0 bar (15 psi).
Udskylningssystem	Hurtigrengøringssystem.
Pumpe	Remdrevet membran med fem kamre og svejset skjold med forstærkende membran. Gennemstrømning: 17 liter/min. fri gennemstrømning, 15 liter/min. @ 2,1 bar (30 psi). Dritstrykinterval: 1,4–2,8 bar (20–40 psi), 3,8 bar (55 psi) ved fuldt omløb. For stor mængde gennemstrømmende maling vender tilbage til beholderen, hvor den omrøres.
Dyse	Vifteformet dyse, dobbelt, 5,1–15,2 cm bred.
Forblanding af maling	Fortynd med vand, således at blandingen passer til anvendelsen.
Rensning med rent vand	Integreret system, beholderens kapacitet: 7,6 l. Har 4 rensecyklusser pr. påfyldning/beholder.
Malingsbeholder	Rotostøbt polyetylenkonstruktion, kapacitet på 45 liter, sikurv af net, dræningsventil placeret tilstrækkeligt højt til, at dræning kan fortages i en standardspand, der kan rumme 19 l.
Redskaber/tilbehør	Integreret opbevaringsbeholder, udvalg af sprøjtedyser.

Mål

Længde (inklusive håndtag)	162,6 cm
Bredde (udvendige hjul) (inklusive sprøjtehoved)	73,7 cm 91,4 cm
Højde	116,8 cm
Akselafstand	55,9 cm
Vægt (tør)	108,9 kg

Ekstraudstyr

Manuel optisk læser	Modelnr. 42047
Trykmålersæt	Reservedelsnr. 107–0572
Timetællersæt	Reservedelsnr. 107–0571
Dobbeltdyse, 6508	Reservedelsnr. 108–0130
Dobbeltdyse, 6506	Reservedelsnr. 108–0132
Dobbeltdyse, 8008	Reservedelsnr. 108–0131
*Hætte, dyse med enkeltvifte	Reservedelsnr. 107–0524
Dyse-enkeltvifte, TP 6504E	Reservedelsnr. 107–0523
Dyse-enkeltvifte, TP 6504	Reservedelsnr. 107–0555
Dyse-enkeltvifte, TP 6506	Reservedelsnr. 107–0556
Dyse-enkeltvifte, TP 8004	Reservedelsnr. 107–0557

* Kræves til brug af dyser med enkeltvifte såsom 107–0523, 107–0555, 107–0556 eller 107–0557.

Klargøring

Bemærk: Maskinens venstre og højre side er som set fra den normale betjeningsposition.

Bemærk: Brug denne oversigt som en kontrolliste til at sikre, at alle nødvendige dele til samling er modtaget. Uden disse dele kan den komplette klargøring ikke foretages. Nogle dele er muligvis allerede blevet samlet på fabrikken.

Beskrivelse	Antal	Anvendelse
Bolt Møtrik Skive Låseclips	4 2 2 1	Montering af håndtag og gearstang på maskinen
Sprøjtebom med monteringspind	1	Montering af sprøjtebommen
Stregstyreskinne	1	Montering af stregstyreskinnen
Filternøgle	1	I værktøjskassen
Dyse	1	I værktøjskassen
Betjeningsvejledningen	1	Læsning før betjening af maskinen
Motorvejledning	1	
Reservedelskatalog	1	
Operatørvideo	1	Ses før betjening af maskinen

Montering af håndtag og gearstang

1. Fjern låseclips, skive og kabelbånd, der fastgør gearstangen ved transport (fig. 2). Gem låseclips og skive til montering af gearstangen.
2. Fjern de to (2) bolte, afstandsklodser og møtrikker, der fastgør håndtaget til beholderens understøtningsanordning (fig. 2). Bortskaf bolte, afstandsklodser og møtrikker.

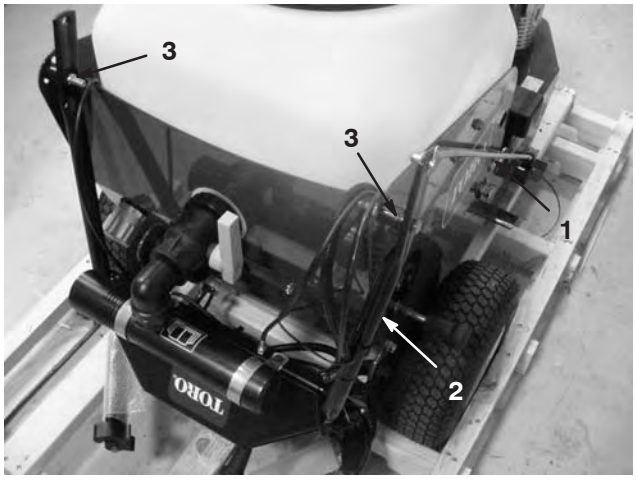

Figur 2

1. Gearstang
2. Håndtag
3. Bolt, afstandsklods og møtrik (2)

3. Brug det nederste sæt huller, og monter håndtaget løst til beholderens understøtningsanordning med to (2) bolte (fig. 3).

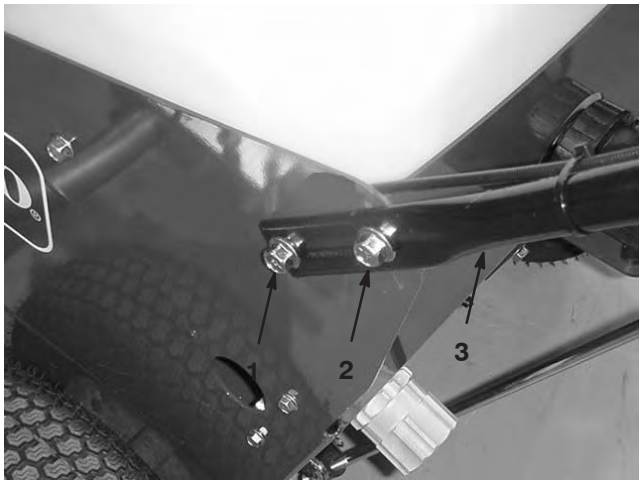

Figur 3

1. Nederste monteringshul
2. Øverste monteringshul
3. Håndtag

4. Vælg et af de øverste monteringshuller, og placer håndtaget i den ønskede driftsposition. Fastgør håndtaget til beholderens understøtningsanordning med to (2) bolte og møtrikker (fig. 3).
5. Sæt den øverste ende af gearstangen i hullet i gearstangens forbindelsesled (fig. 4). Fastgør stangen på forbindelsesleddet med den skive og låseclips, der tidligere blev fjernet.

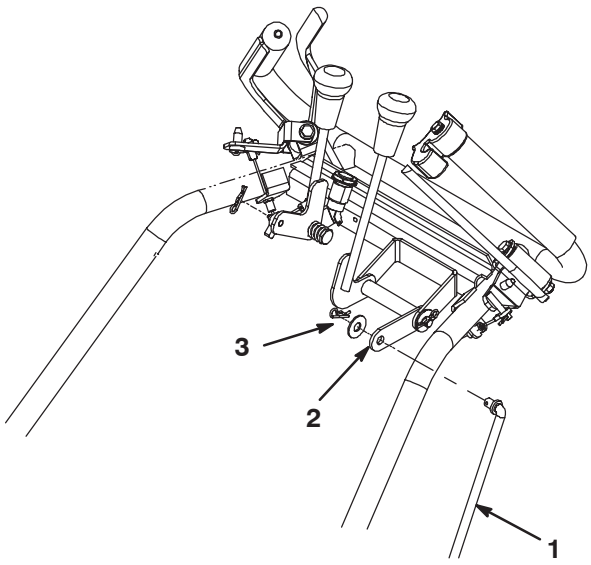

Figur 4

1. Gearstang
2. Gearstangens forbindelsesled
3. Skive og låseclips

6. Sæt stangfittingen på gearkassens krumtapaksel, og fastgør den med en skive og en låseclips (fig. 5).

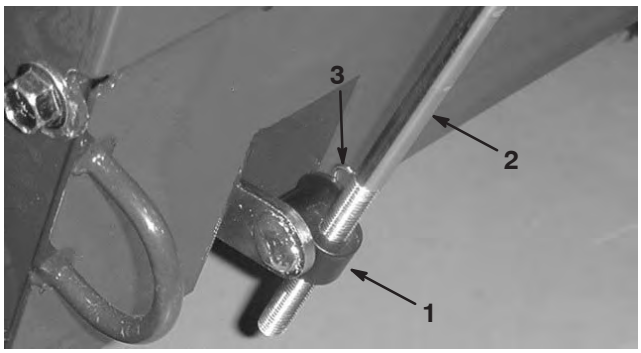

Figur 5

1. Stangfitting
2. Gearstang
3. Skive og låseclips

7. Tilspænd bolte og møtrikker.
8. Stangen skal justeres, så maskinen skifter jævnt i alle gear. Juster stangfittingen opad eller nedad efter behov.
9. Tilspænd håndtagets kabelbånd, og skær overskydende kabelbånd af.

Monter sprøjtebommen

1. Skub sprøjtebommen over på monteringsrøret, og fastgør den med monteringspinden (fig. 6). Sprøjtebommen kan monteres på begge sider af maskinen og drejes fremad eller bagud.

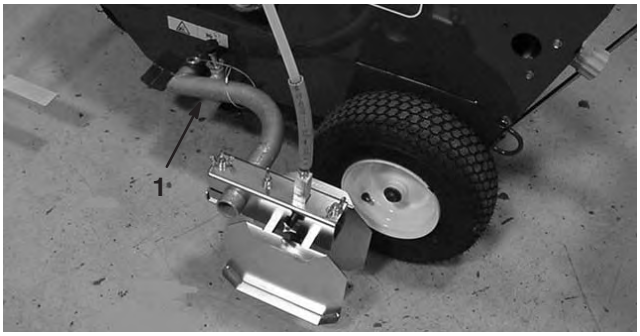

Figur 6

1. Sprøjtebom

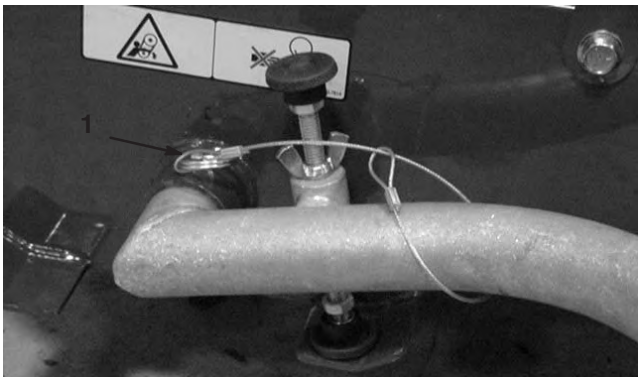

Figur 7

1. Monteringspind

Montering af stregstyreskinnen

Sæt stregstyreskinnen (fig. 8) i røret, og tilspænd justeringsknapperne.

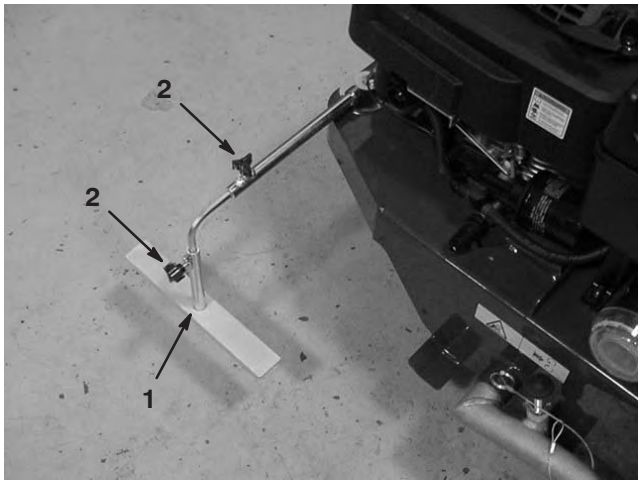

Figur 8

1. Stregstyreskinne
2. Justeringsknapper

Før betjening

Bemærk: Maskinens venstre og højre side er som set fra den normale betjeningsposition.

Kontrol af motoroliestanden

Maskinen leveres med olie i krumtaphuset. Kontroller dog oliestanden, før og efter motoren startes første gang.

Oliekapacitet	
Med oliefilter	0,84 liter
Uden oliefilter	0,65 liter

Motoren bruger olie af høj kvalitet, SAE 30-vægt, der bærer American Petroleum Institute (API) serviceklassifikation SF, SG, SH, SJ eller højere.

Toro Premium motorolie kan købes hos din forhandler.

1. Placer stregmaleren på en plan overflade.
2. Rengør området omkring målepinden (fig. 9).
3. Fjern målepinden ved at dreje dækslet mod uret og trække den ud.
4. Tør målepinden af med en ren klud.
5. Sæt målepinden i påfyldningsstudsen (men **drej ikke dækslet med uret for at fastgøre den**). Fjern den herefter.

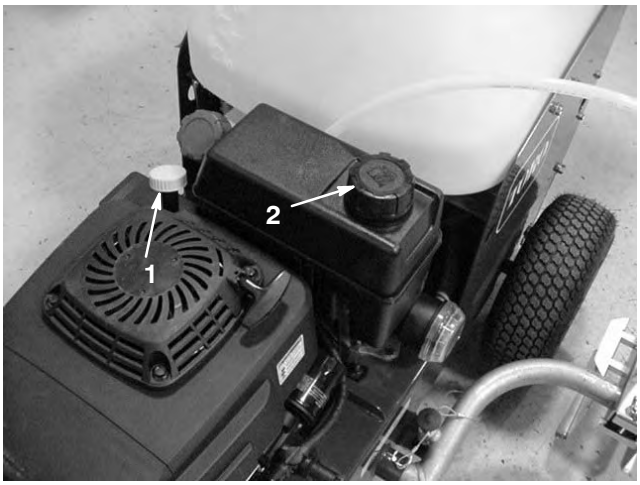

Figur 9

1. Målepind
2. Brændstofdæksel

6. Aflæs oliestanden på målepinden (fig. 10).

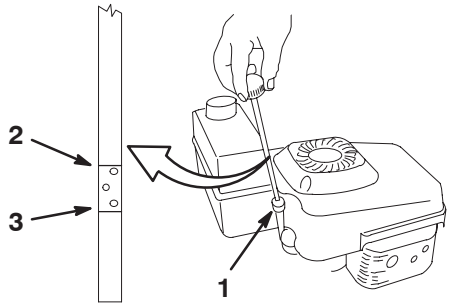

Figur 10

1. Målepind
2. Fuld
3. Påfyld

7. Hvis aflæsningen af målestanden er under Add-mærket på målepinden, skal du **langsomt** kun hælde så meget olie i påfyldningshullet, at oliestanden hæves til Full-mærket på målepinden.

Vigtigt Overfyld ikke krumtaphuset med olie og kør motoren. Dette vil forårsage motorskade. Aftap den overskydende olie, indtil oliestanden på målepinden viser Full (Fuld).

Bemærk: Når krumtaphuset er tomt, skal der påfyldes olie, så 3/4 af krumtaphuset er fyldt med olie. Følg herefter proceduren i dette afsnit.

8. Indsæt målepinden i påfyldningsstudsen, og drej dækslet med uret, indtil det er tilspændt.

Før hver brug skal du sørge for, at oliestanden står mellem Add- og Full-mærket på målepinden (fig. 10).

Opfyldning af brændstoftanken med benzin

For at opnå de bedste resultater skal du bruge ren, frisk, blyfri benzin med et oktantal på 87 eller derover. Køb kun den mængde benzin, du regner med at skulle bruge på 30 dage for at sikre, at du bruger frisk benzin. Brug af blyfri benzin medfører færre forbrændingsaflejringer og længere levetid for motoren. Du kan bruge blyholdig benzin, hvis blyfri benzin ikke kan skaffes.

Vigtigt Fyld ikke olie i benzinen.

Vigtigt Brug ikke metanol, benzin der indeholder metanol, gasohol der indeholder over 10 % ethanol, superbenzin eller hvid gas. Brug af disse brændstoffer kan beskadige motorens brændstofsystem.

Vigtigt Brug ikke benzin, der har været opbevaret længere end en sæson.

Fare

Under visse forhold er benzin meget brandfarlig og yderst eksplosiv. En brand eller eksplosion forårsaget af benzin kan give dig eller andre forbrændinger samt medføre tingsskade.

- **Fyld tanken udendørs på et åbent område, og når motoren er kold. Tør eventuel spildt benzin op.**
- **Fyld ikke brændstoftanken helt op. Fyld benzin på brændstoftanken, indtil niveauet er 6 til 13 mm under bunden af påfyldningsstudsen. Dette giver benzinen i brændstoftanken plads til at udvide sig.**
- **Ryg aldrig, når du håndterer benzin, og hold dig på afstand af åben ild eller steder, hvor benzindampene kan antændes af en gnist.**
- **Opbevar benzin i en godkendt brændstofbeholder, og hold det uden for børns rækkevidde.**
- **Køb højst benzin til 30 dages forbrug.**

Fare

Under visse omstændigheder kan der under påfyldning af brændstof udvikle sig en statisk ladning, der kan antænde benzinen. En brand eller eksplosion forårsaget af benzin kan give forbrændinger samt medføre tingskade.

- **Anbring altid benzindunke på jorden og et stykke væk fra køretøjet, før påfyldning af dunkene påbegyndes.**
- **Fyld ikke benzindunke inde i et køretøj eller på en lastbil eller anhænger, da indvendige tæpper eller plastikforinger i lastbiler kan isolere dunken og forsinke tabet af eventuel statisk elektricitet.**
- **Når det er praktisk muligt, skal benzindrevet udstyr afmonteres fra lastbilen eller anhængeren, og udstyret kan påfyldes med hjulene på jorden.**
- **Hvis dette ikke er muligt, skal påfyldningen af udstyret på en lastbil eller anhænger foretages med en løs dunk i stedet for direkte fra benzinstanderen.**
- **Hvis det er nødvendigt at benytte benzinstanderen, skal mundstykket hele tiden være i kontakt med kanten af åbningen i benzintanken eller -dunken, indtil påfyldningen afsluttes.**

Brug en brændstofstabilisator regelmæssigt under betjening og opbevaring. En stabilisator renser motoren under drift og forhindrer dannelser af gummiagtige lakaflejringer i motoren i opbevaringsperioder.

Vigtigt Brug ikke andre brændstofadditiver end en brændstofstabilisator. Brug ikke alkoholbaserede brændstofstabilisatorer som f.eks. ethanol, metanol eller isopropanol.

1. Rengør området rundt om brændstoftankens dæksel (fig. 9).
2. Fjern dækslet fra tanken.
3. Fyld brændstoftanken op med blyfri benzin til inden for 6 til 13 mm fra tankens top. **Fyld ikke benzin på helt op til påfyldsningsstudsen, da benzinen skal have plads til at udvide sig.**
4. Monter dækslet til brændstoftanken, og tør eventuelt spildt benzin op.

Kontrol af dæktrykket

Kontroller dæktrykket, fordi de er oppumpet med overtryk på fabrikken med henblik på forsendelse. Bevar det lufttryk i dækkene, som er angivet. Kontroller trykket ved ventilspindlen efter hver 50. driftstime eller en gang om måneden, alt efter hvad der indtræffer først (fig. 11). Dæktrykket skal kontrolleres, når dækkene er kolde. På denne måde fås den mest præcise trykmåling.

Tryk: 83–103 kPa (12–15 psi) i bagdækkene og 124–138 kPa (18–20 psi) i det forreste styrehjul.



Figur 11

1. Ventilspindel

Betjening

Bemærk: Maskinens venstre og højre side er som set fra den normale betjeningsposition.

Betjeningsanordninger

Lær alle betjeningsanordningerne at kende, inden at du starter motoren og betjener stregmaleren.

Hastighedsvælger

Hastighedsvælgeren har tre hastigheder i fremadgående retning og en bakkehastighed. For at vælge hastigheder skal du flytte vælgeren i den ønskede position (fig. 12).

Bemærk: Inden at du skifter til eller fra bakgear, skal traktionskontrolgrebet være sluppet. Gearskift under kørsel kan gøres mellem alle **FREM**-hastigheder uden at slippe traktionskontrolgrebet.

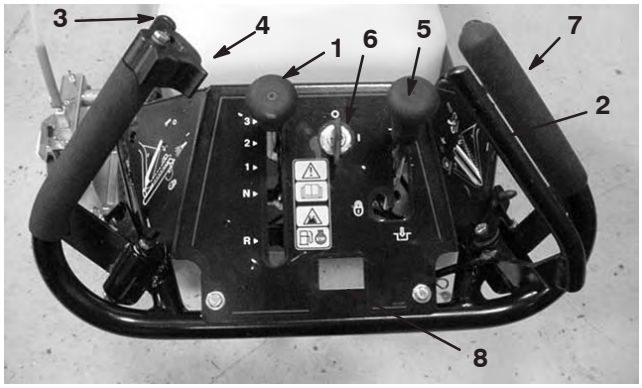

Figur 12

1. Hastighedsvælger
2. Traktionshåndtag
3. Malestyrestang
4. Låsegreb på malestyrestang
5. Parkeringsbremse
6. Tændingskontakt
7. Styrehjulets udløsergreb (Foran højre greb)
8. Placering af timetæller (ekstraudstyr)

Traktionshåndtag

For at aktivere traktionsdrevet skal traktionshåndtaget være skubbet fremad mod højre håndtag (fig. 12). Udløs traktionshåndtaget for at stoppe traktionen.

Tryk langsomt på traktionshåndtaget for at opnå gradvis acceleration.

Malestyrestang

Tryk stangen mod venstre håndtag for at starte med at male (fig. 12). Udløs stangen for at stoppe med at male.

Låsegreb på malestyrestang

Drej låsen, der sidder på oversiden af malestyrestangen, for at låse stangen på plads (fig. 12). Brug stangens lås i forbindelse med maling af lange streger eller rengøring af systemet.

Styrehjulets udløsergreb

Tryk højre traktionshåndtag mod håndtaget for at udløse styrehjulet. Når styrehjulet roterer, kan håndtaget udløses. Styrehjulet låser automatisk, når hjulet vender tilbage til lige position.

Parkerings-/driftsbremse

Flyt grebet bagud for at aktivere parkeringsbremsen. Parkeringsbremsen aktiveres ved at flytte grebet i låst position. Flyt grebet ud af låst position og fremad for at deaktivere parkeringsbremsen (fig. 12).

Aktiver altid parkeringsbremsen, når du standser maskinen eller efterlader den uden opsyn.

Tænding

Drej nøglen til positionen TIL, inden motoren startes med tilbageslagsstarteren (fig. 12). Drej nøglen til positionen FRA for at standse motoren.

Trykreguleringsknap

Regulerer trykket i maledysen (fig. 13). Løsn kontramøtrikken, der fastgør knappen. Juster knappen indad eller udad, indtil det ønskede malemønster opnås. Ved at dreje knappen med uret øges maletrykket. Ved at dreje knappen mod uret reduceres maletrykket. Spænd kontramøtrikken for at låse justeringen. Læs afsnittet om trykjustering i denne vejledning for at opnå de korrekte trykindstillinger.

Bemærk: Et for stort maletryk vil reducere kvaliteten af stregen, sprøjte for meget maling og reducere omrøringen.

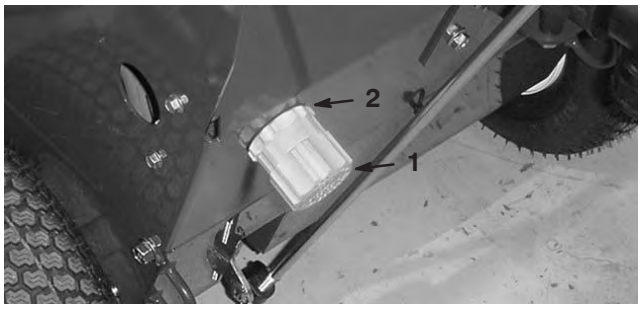

Figur 13

1. Trykreguleringsknap
2. Kontramøtrik

Tipper

Tryk på tipperen tre gangen, inden at en kold motor startes (fig. 14).

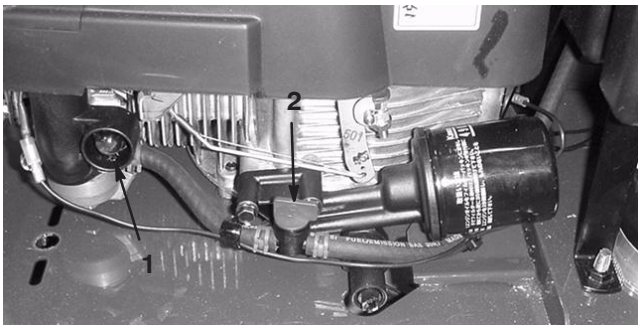

Figur 14

1. Motorens tipper
2. Brændstofafbryderventil

Brændstofsafbryderventil

Brændstofafbryderventilen sidder på venstre side af motoren. Luk ventilen for at stoppe brændstoffet i at flyde fra brændstoftanken, og åbn ventilen for at lade brændstoffet flyde til karburatoren (fig. 14). Luk ventilen, når stregmaleren transporteres, eller når den ikke er i brug.

Tilbageslagsstarter

Tilbageslagsstarteren (fig. 15) sidder oven på motoren. Træk i tilbageslagsstarteren for at starte motoren.



Figur 15

1. Tilbageslagsstarter

Udskylnings-/malestyrestang

Drej udskylnings-/malestyrestangen for at udskylle systemet. Drej stangen nedad for at begynde at male. Den midterste position er Fra (fig. 13). Positionen Fra forhindrer, at der flyder maling til pumpen. Brug positionen Fra, når der er maling i beholderen, og malingsfilteret skal efterses. Start ikke motoren, når udskylnings-/malestyrestangen er i positionen Fra.

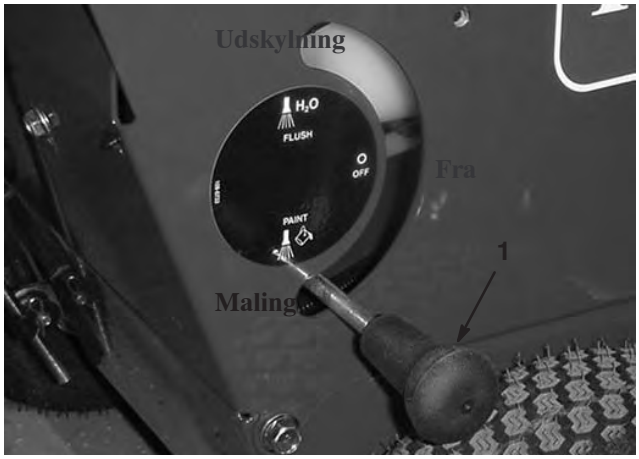

Figur 16

1. Knap til udskylning/maling

Start af motoren

1. Sørg for, at tændrørskablet er sluttet til tændrøret(-ene) (fig. 17).

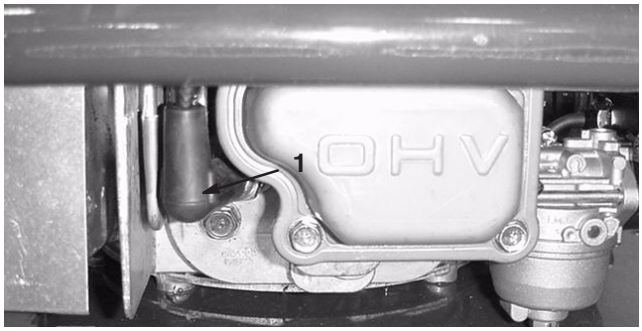

Figur 17

1. Tændrørskabel

2. Aktiver parkeringsbremsen (fig. 18).

3. Sørg for, at hastighedsvælgeren er i Neutral og at malings- og traktionskontrolgrebene er i deaktiveret (udløst) position (fig. 18).

4. Åbn brændstofafbryderventilen (fig. 15).

5. Tryk spædepumpen ind tre gange (fig. 14).

Bemærk: Brug ikke tipperen, hvis motoren er varm.

6. Drej tændingsnøglen til Start-position (fig. 12).

7. Træk let i tilbageslagsstarterhåndtaget (fig. 15), indtil du mærker modstand. Træk herefter kraftigt i det. Lad snoren vende langsomt tilbage til motoren.

Standsning af motoren

1. Løsn traktionskontrolgrebet.

2. Sæt hastighedsvælgeren i Neutral position.

3. Drej tændingsnøglen til Stop.

Bemærk: Luk brændstofafbryderventilen, hvis du ikke har til hensigt at starte motoren umiddelbart efter.

Brug af hastighedsvælgeren

Stregmaleren har tre hastigheder fremad. **1** er langsom, **2** er middel (maling), og **3** er hurtig (transport) (fig. 12). **R** er baglæns.

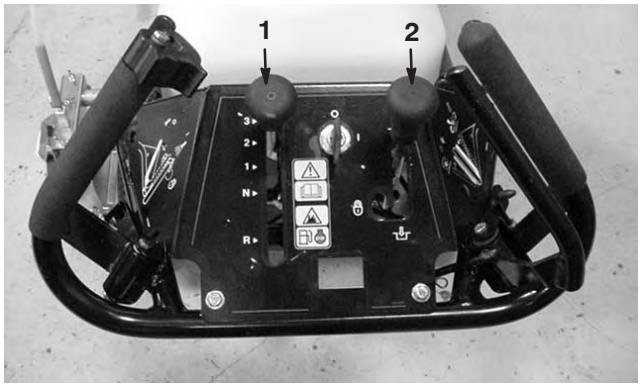

Figur 18

1. Hastighedsvælger
2. Parkeringsbremse

1. Flyt hastighedsvælgeren i Neutral position, og aktiver parkeringsbremsen (fig. 18).

2. Start motoren.

3. Sæt hastighedsvælgeren til den ønskede hastighed (fig. 18).

4. Deaktiver parkeringsbremsen.

Bemærk: Du kan variere kørselshastigheden ved at øge eller reducere afstanden mellem traktionshåndtaget og håndtaget.

Blanding af maling

- Stregmaleren er kun beregnet til brug af latexbaseret, vandopløselig maling.
- Det anbefalede vand-/malingsforhold er 1:1 til 10:1 afhængigt af malingens kvalitet og det ønskede resultat.
- **Brug ikke oliebaseret maling.**
- Det giver de bedste resultater at forblande maling og vand, inden at det fyldes på malingsbeholderen.
- Malingsbeholderens kapacitet er ca. 45 liter.

Påfyldning af malingsbeholderen

1. Parker maskinen på en plan flade.
2. Stop motoren, flyt hastighedsvælgeren i Neutral position, aktiver parkeringsbremsen, og vent på, at alle bevægelige dele stopper, inden at du forlader betjeningspositionen.

Bemærk: Om ønsket kan motoren køre under påfyldning af maling for fortsat at cirkulere malingen i beholderen. Malingen cirkulerer kun, når male-/udskylningsstangen er i maleposition.

3. Kontroller, at malestyrestangen er i udløst position, og at beholderens afløbsventil (fig. 19) er lukket.

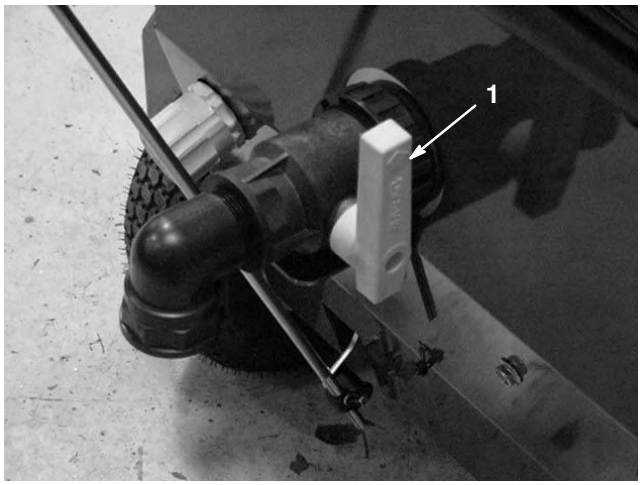

Figur 19

1. Beholderens afløbsventil

4. Fjern beholderdækslet (fig. 20).



Figur 20

1. Tankdæksel

5. Påfyld den ønskede mængde blandet maling gennem filteret og i beholderen. Fjern ikke malingsfilteret.
6. Monter beholderdækslet.

Blanding af maling i beholderen

Visse mærker af latexbaseret maling kan blandes i malingsbeholderen.

1. Start motoren.
2. Flyt udskylnings-/malestangen i maleposition.
3. Påfyld den ønskede mængde vand i beholderen. Brug mærkerne på beholderens side til at måle mængden med.
4. Påfyld den ønskede mængde maling gennem filteret og i beholderen.
5. Lad maskinen blande malingen i 1 minut før maling.

Justering af stregbredde

1. Løsn vingemøtrikkerne, der fastgør sprøjteskærmene på bomarmen (fig. 21).

Bemærk: Brug den udskårne ende af filternøglen til at løsne eller tilspænde vingemøtrikkerne.

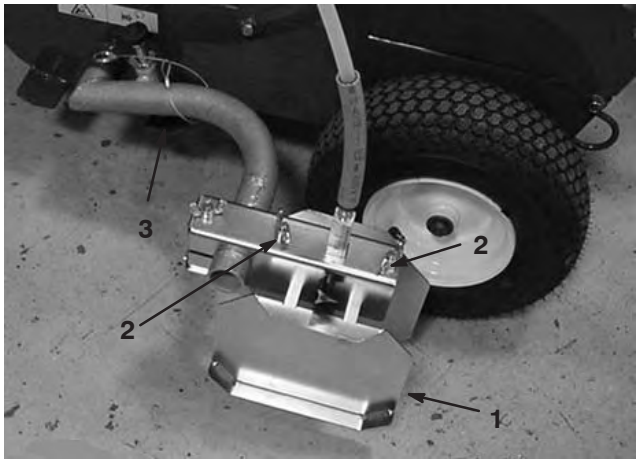

Figur 21

1. Sprøjteskærm
2. Sprøjteskærmens vingemøtrikker
3. Bomarmstopper

2. Flyt skærmene (fig. 21) indad eller udad, indtil den ønskede stregbredde opnås. Sørg for, at der er den samme afstand mellem den enkelte skærm og sprøjtedysen.
3. Tilspænd vingemøtrikkerne.

4. Løsn den skrue, der fastgør maledyserøret til bomarmen (fig. 22).

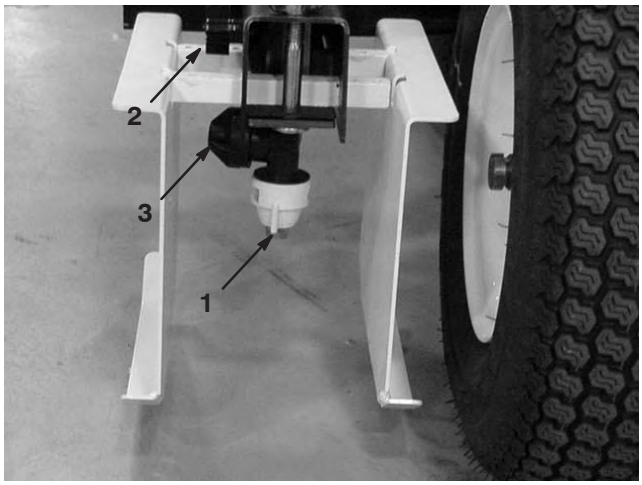

Figur 22

1. Sprøjftedyse
2. Dyserørets skrue
3. Kontraventil

5. Hæv eller sænk dyserøret, indtil malingen kan sprøjtes ud lige under skærmene (fig. 23).

   Bemærk: Sprøjtekontakt medfører, at der ophobes maling under skærmen, der kan dryppe eller efterlade striber, når tilførslen af maling afbrydes.

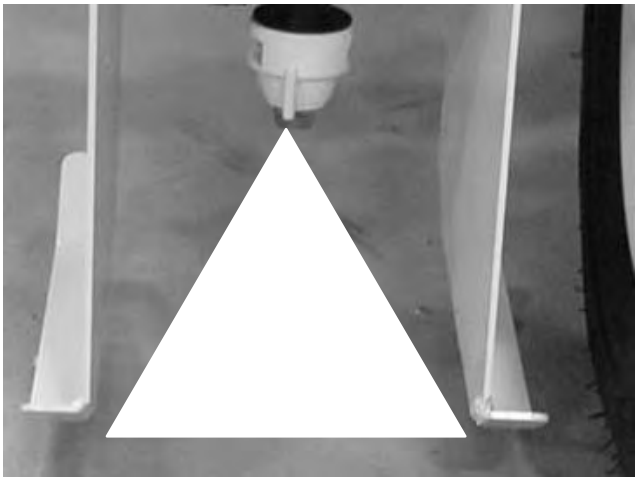

Figur 23

6. Tilspænd skruen, når den ønskede stregbredde er opnået.

Beskrivelse af dyse

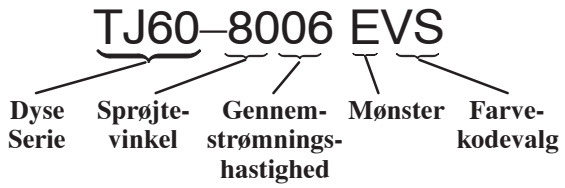

Figur 24

Sprøjtevinkel

5–10 cm stregbredde	65° Dyse
10 cm + stregbredde	80° Dyse

Gennemstrømningshastighed

Tallet for gennemstrømningshastigheden repræsenterer en GPM for vand på 276 kPa (40 psi). Jo højere tallet er, jo højere er gennemstrømningshastigheden.

Justering af sprøjtebommens højde

Før bomarmstopperen opad eller nedad for at justere skærmens højde (fig. 25).

- Juster højden, så skærmenes underside er lige over overfladen/græsset, der skal males.
- Hvis skærmene er placeret for lavt, kan de efterlade striber.

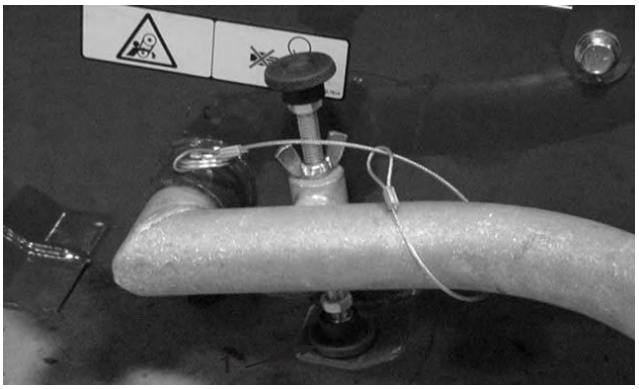

Figur 25

1. Bomarmstopperen

Justering af sprøjtetrykket

Det kan være nødvendigt at justere sprøjtetrykket, når der skiftes dyser, eller når blandingsforhold, malingsmærker eller temperatur ændres betydeligt. En øgning af sprøjtetrykket øger omfanget og hastigheden af den maling, der kommer ud af dysen.

1. Drej trykreguleringsknappen mod uret, indtil stregbredden reduceres, og ensartethed forekommer, mens sprøjtedysen aktiveres.
2. Drej trykreguleringsknappen med uret, indtil der opnås en acceptabel stregbredde og et acceptabelt mønster.

Bemærk: Der opnås normalt optimal stregkvalitet i den nedre ende af trykintervallet.

Bemærk: Et for stort maletryk vil reducere kvaliteten af stregen, sprøjte for meget maling og reducere omrøringen.

Justering af styreskinnen

Styreskinnen (fig. 26) gør det muligt for operatøren at rette maskinen ind efter en trådstreg eller den eksisterende malede streg.

Bemærk: Styreskinnen kan monteres på højre eller venstre side af maskinen afhængigt at placeringen af sprøjtearmen.

1. Løsn den skrue, der fastgør stregmarkøren (fig. 26) til monteringsrøret.
2. Juster styreskinnen til den ønskede position.
3. Tilspænd skruen.

Bemærk: Når sprøjtearmen er i positionen fremad, bruges styreskinnen ikke og kan foldes sammen, så den er af vejen.



Figur 26

1. Stregmarkør
2. Indvendig sprøjteskærm

Tip vedrørende betjening

- Gennemgå sikkerhedsinstruktionerne, og læs denne vejledning omhyggeligt, før du betjener maskinen.
- Undersøg omhyggeligt det område, hvor maskinen skal bruges, og fjern alle fremmedlegemer.
- Hold alle, især børn og kæledyr, væk fra arbejdsområdet.
- Hvis maskinen begynder at vibrere, skal du omgående stoppe motoren, tage tændingskablet af tændrøret(-ene) og kontrollere, om maskinen er beskadiget.
- Mal ikke på vådt græs. Mal kun på tørt græs.
- Hold motoren i god driftsmæssig stand.
- For at påbegynde malingen:
  - Fyld malingsbeholderen med forblandet maling
  - Flyt udskylnings-/malestangen i maleposition
  - Start motoren
  - Sæt hastighedsvælgeren i det ønskede gear
  - Aktiver langsomt traktionshåndtaget
  - Aktiver malestyrestangen

Påfyldning af beholderen med rent vand

Der bruges rent vand til at udskylle systemet. Beholderens kapacitet er 7,6 litres.

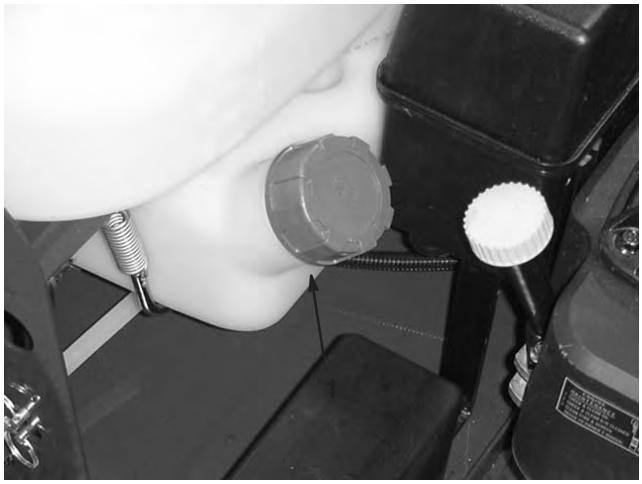

Figur 27

1. Tank til rent vand

Brug af udskylningssystemet

Ved at bruge udskylningssystemet er det muligt at rense stregmalerens komponenter uden at skulle tømme malingsbeholderen. Udskylningssystemet sørger for, at der kommer rent vand fra vandbeholderen. Malingen omrøres ikke i beholderen, når udskylning er i gang. Udskylning af sprøjtesystemet anbefales, når stregmaleren ikke betjenes i en længere tidsperiode, f.eks. i forbindelse med transport til et andet arbejdssted. Toro anbefaler ikke, at der efterlades maling i beholderen natten over. Malingen kan blive tyk, og det kan give ujævne streger.

1. Sørg for, at hastighedsvælgeren er i Neutral position og at parkeringsbremsen er aktiveret.
2. Drej udskylnings-/malestangen til udskylningsposition.
3. Start motoren, hvis den ikke allerede kører.
4. Aktiver malestyrestangen, og hold den i 15–30 sekunder. Der vil flyde maling fra dysen til at begynde med, men den vil blive mere fortyndet med tiden.

Bemærk: For at minimere omfanget af malingssjusk under udskylning af systemet kan dysebommen fjernes og føres tilbage i malingsbeholderen.

Rengøring af malingssystemet

For at rengøre stregmaleren:

1. Sørg for, at hastighedsvælgeren er i Neutral position og at parkeringsbremsen er aktiveret.

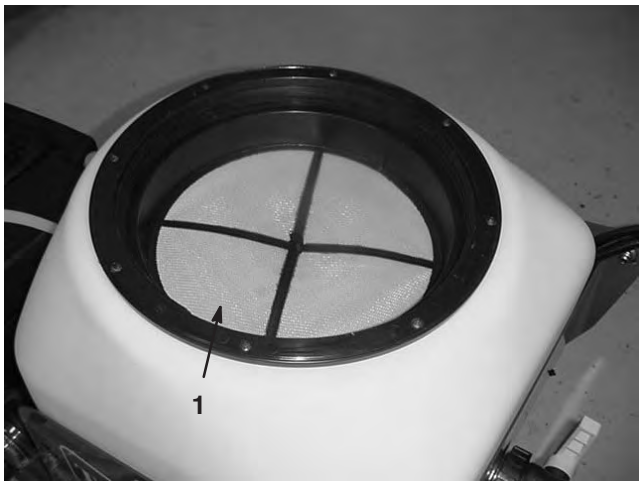

Figur 28

1. Beholderfilter

2. Fjern malingsbeholderens filter (fig. 28), og rengør med vand.
3. Åbn malingsbeholderens afløbsventil (fig. 29). Jo mere afløbsventilen er åbnet, jo mere maling kan løbe ud.

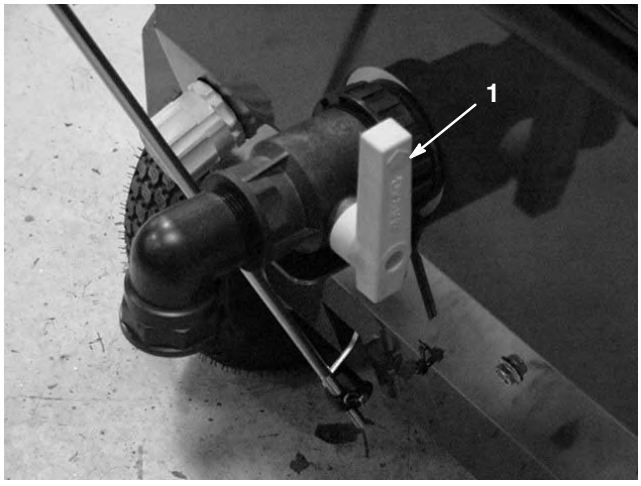

Figur 29

1. Malingsbeholderens afløbsventil

4. Sæt omrøringsrøret ind i omløbsventilen inde i malingsbeholderen som vist på figur 30.



Figur 30

1. Omrøringsrør
2. Beholderens afløbsventil

5. Start motoren, som får pumpen til at cirkulere.
6. Sørg for, at udskylnings-/malestangen (fig. 31) er i MALE-position.
7. Lad motoren køre i 5–10 sekunder for at pumpe den resterende maling ud af systemet.

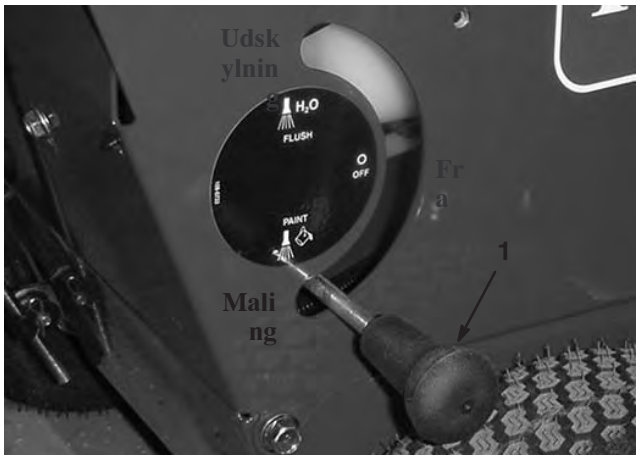

Figur 31

1. Knap til udskylning/maling

8. Aktiver malestyrestangen, og lås den fast med låsepinden, så den er åben. Det medfører, at dysen foretager konstant udskylning.
9. Skyl malingsbeholderen med rent vand. Fortsæt med at fylde beholderen med vand, indtil der kommer rent vand ud af dysen.

Bemærk: Hvis udskylningssystemet har været brugt, skal udskylnings-/malestangen sættes i udskylningsposition i 15 sekunder, eller indtil der kommer rent vand ud af dysen.

10. Fjern, og rengør pumpens filter. Læs afsnittet Rengøring af pumpens filter.

Rengøring af pumpens filter

Fjern og rengør malingsfilteret (fig. 32).

1. Sluk for motoren.
2. Fjern pumpens filterdæksel vha. den medfølgende filternøgle.
3. Fjern pumpens filter, og rengør det med vand.
4. Monter pumpens filter og dæksel.



Figur 32

1. Pumpens filterdæksel

Transport af stregmaleren

For at transportere stregmaleren:

- Aktiver parkeringsbremsen, og bloker hjulene.
- Fastgør stregmalerens bindepunkter (fig. 33 & 34) til traileren eller lastbilen med remme, kæder, kabler eller reb.



Figur 33

1. Bageste bindepunkter



Figur 34

1. Bindepunkt fortil

Vedligeholdelse

Bemærk: Maskinens venstre og højre side er som set fra den normale betjeningsposition.

Skema over anbefalet vedligeholdelse

Vedligeholdelses-intervaller	Vedligeholdelsesprocedure
Hvert brug	• Kontrol af motoroliestanden.
5 timer	• Kontrol af motorens monteringsbeslag. Tilspænd dem, hvis de er løse.
25 timer	• Rengøring af luftfilterets skumforfilter.
50 timer	• Udskiftning af motorolien (uden oliefilter).[1] • Eftersyn af brændstofsystemet for lækager og/eller forringelser af en brændstofslange. Udskift dele om nødvendigt. • Fjernelse af eventuelt snavs fra remmene.
100 timer	• Skift af oliefilter. • Eftersyn af tændrøret. Udskift det om nødvendigt. • Udskiftning af papirluftfilteret. • Rengøring af kølesystemet; fjern eventuelt affald eller snavs fra motorens luftkøleribber og udslagsstarteren. Rengør systemet oftere under snavsede forhold, eller når der forefindes mange avner på arbejdsområdet. • Rengøring af brændstoffilteret. • Eftersyn af hjulene.
300 timer	• Udskiftning af papirluftfilteret. Udskift det hyppigere under støvede driftsforhold. • Rengøring af forbrændingskammeret – læs motorvejledningen. • Reparation af ventilerne.
Opbevaring	• Tømning af brændstoftanken før reparation som anvist eller før opbevaring. • Henvisning til opbevaringsprocedurerne bagest i denne vejledning.

[1]Skift motorolien efter de første otte driftstimer.

Vigtigt Se betjeningsvejledningen til motoren for at få oplysninger om yderligere vedligeholdelsesprocedurer.

Forsigtig

Hvis du lader kablet sidde på tændrøret, kan nogen komme til at starte motoren ved et uheld og forårsage alvorlig personskade på dig eller andre omkringstående.

Kobl kablet fra tændrøret, før du udfører nogen form for vedligeholdelse. Flyt tændrørskablet til side, så det ikke kommer i berøring med tændrøret ved et uheld.

Kontrol af motoroliestanden

Før du bruger stregmaleren, skal du sørge for, at oliestanden står mellem Add- og Full-mærket som vist på målepinden (fig. 35). Påfyld olie, hvis oliestanden er under Add-mærket. Se Opfyldning af krumtaphuset med olie.

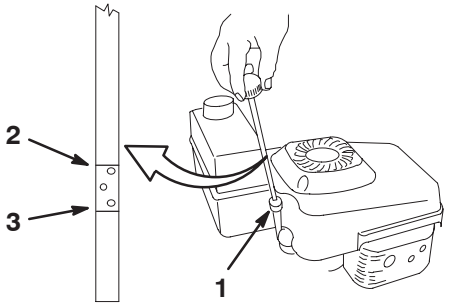

Figur 35

1. Målepind
2. Fuld
3. Påfyld

Servicering af luftfilteret

Rengør skumforfilteret hver 25. driftstime. Udskift papirluftfilteret en gang hver sæson eller for hver 300. driftstime. Udskift det hyppigere under støvede driftsforhold.

Vigtigt Betjen ikke motoren uden luftfilterindsatsen; dette vil medføre ekstrem motorskade.

1. Stop motoren, og vent, til alle bevægelige dele er standset.

2. Kobl tændrørskablet fra tændrøret (fig. 36).

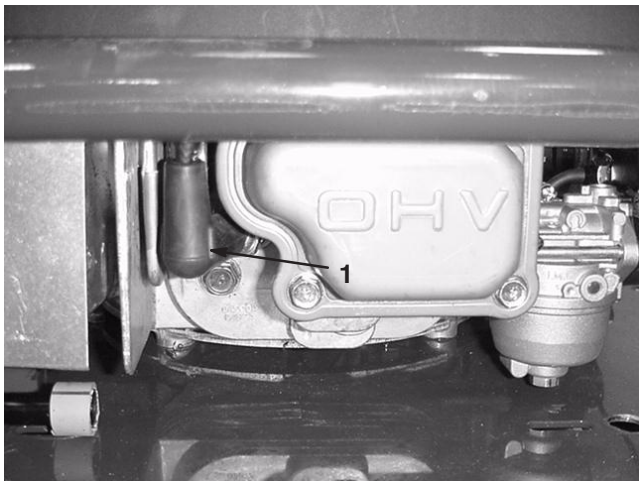

Figur 36

1. Tændrør

Bemærk: Fjern den skrue, der fastgør luftfilterdækslet (fig. 37).

3. Fjern dækslet, og rengør det grundigt (fig. 37).

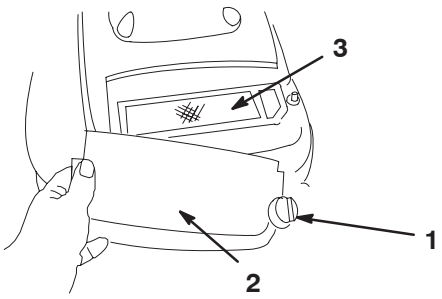

Figur 37

1. Skrue
2. Dæksel
3. Papirluftfilter

4. Fjern papirluftfilteret, og bortskaf det (fig. 38).

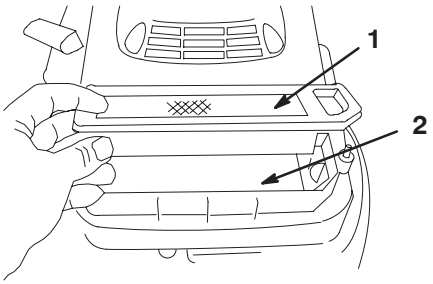

Figur 38

1. Papirluftfilter
2. Skumforfilter

Vigtigt Forsøg ikke at rengøre et papirfilter.

5. Fjern skumforfilteret, og vask det med en mild sæbeopløsning og vand, og lad det tørre (fig. 37).

6. Gennemvæd forfilteret med ren motorolie, og klem det herefter let (vrid det ikke) for at fjerne overskydende olie.

7. Monter skumforfilteret.

8. Monter det nye papirluftfilter.

9. Monter dækslet, og fastgør det med skruen.

Skift af motorolie

Skift olie efter de første otte driftstimer og herefter hver 50. driftstime eller hver sæson (hyppigere under støvede eller snavsede forhold).

1. Kør motoren for at opvarme motorolien.

   Bemærk: Varm olie flyder lettere og fører flere forureningsstoffer med sig ud.

Advarsel

Olien kan være varm, efter at motoren har kørt, og kontakt med varm olie kan medføre alvorlig personskade.

Undgå kontakt med varm motorolie, når den aftappes.

2. Stop motoren, og vent, til alle bevægelige dele er standset.
3. Kobl tændrørskablet fra tændrøret.
4. Placer en egnet drænbakke under stregmalerens drænhul (fig. 39).

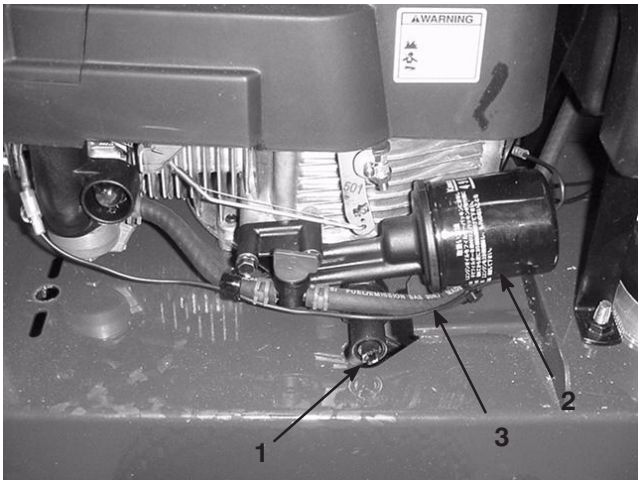

Figur 39

1. Olieaftapningsprop
2. Oliefilter
3. Brændstofrør

5. Drej oliedræningsventilen, og lad olien løbe ud i drænbakken.
6. Når olien er drænet, skal oliedræningsventilen drejes, så den lukkes.
7. Genbrug den brugte olie i overensstemmelse med gældende retningslinjer.
8. Fyld krumtaphuset op med frisk olie til Full-mærket på målepinden. Se Opfyldning af krumtaphuset med olie.
9. Tør eventuelt spildt olie op.

Skift af oliefilteret

Udskift oliefilteret (fig. 39) efter 100 driftstimer eller årligt, alt efter hvad der indtræffer først.

1. Kør motoren for at opvarme olien.

Advarsel

Olien kan være varm efter, at motoren har kørt, og kontakt med varm olie kan medføre alvorlig personskade.

Undgå kontakt med varm motorolie, når den aftappes.

2. Stop motoren, og vent, til alle bevægelige dele er standset.
3. Kobl tændrørskablet fra tændrøret.
4. Aftap motorolien. Se afsnittet Skift af motorolien.
5. Pacer en klud under oliefilteret for at opfange eventuel olie, der måtte sive ud, når filteret fjernes.
6. Fjern oliefilteret.
7. Brug fingeren til at smøre pakningen på det nye filter med ren motorolie (fig. 40).

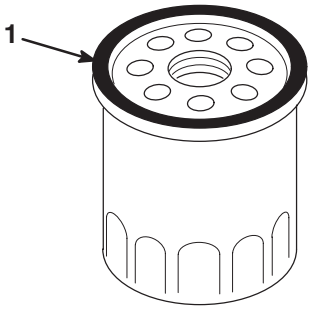

Figur 40

1. Pakning

8. Monter det nye filter, og tilspænd det med håndkraft, kun 2/3 omgange.
9. Fyld krumtaphuset op med frisk olie til Full-mærket på målepinden. Se Opfyldning af krumtaphuset med olie.
10. Sæt tændrørskablet på tændrøret.
11. Kør motoren i ca. tre minutter.
12. Stop motoren, vent indtil alle bevægelige dele er stoppet, og kontroller, om der er olielækage omkring filteret.
13. Fyld olie på for at kompensere for olien i oliefilteret. Se afsnittet Kontrol af motoroliestanden.
14. Genbrug det brugte oliefilter i overensstemmelse med gældende retningslinjer.

Tømning af brændstoftanken og rengøring af brændstoffilteret

Brændstoffilteret sidder inde i brændstoftanken. Rengør brændstoffilteret hver 100. driftstime.

1. Stop motoren, og vent, til den er kølet af.

Vigtigt Aftap kun benzin fra en kold motor.

2. Kobl tændrørskablet fra tændrøret.
3. Luk brændstofventilen.
4. Kobl brændstofrøret fra (fig. 39) ved at løsne rørklemmen på karburatoren.
5. Åbn brændstofventilen.
6. Dræn tanken og brændstofrøret helt for benzin, og fyld benzinen i en godkendt brændstofbeholder.
7. Afmonter brændstoftanken fra maskinen.
8. Luk brændstofventilen.
9. Hæld en lille mængde brændstof i brændstoftanken, ryst brændstoffet rundt i tanken, og hæld det over i en godkendt brændstofbeholder.
10. Monter brændstoftanken og brændstofrøret.

Serviceeftersyn af tændrøret

Kontroller tændrøret efter hver 100. driftstime. Brug et **NGK BPR5ES**-tændrør eller tilsvarende.

1. Stop motoren, og vent, til alle bevægelige dele er standset.
2. Kobl tændrørskablet fra tændrøret.
3. Rengør området rundt om tændrøret.
4. Fjern tændrøret fra topstykket.

Vigtigt Udskift tændrøret, hvis det er revnet, beskadiget eller snavset. Rengør ikke elektroderne, da partikler, der kommer ind i cylinderen, kan forårsage motorskade.

5. Indstil gnistgabet på tændrøret til 0,76 mm (fig. 41).

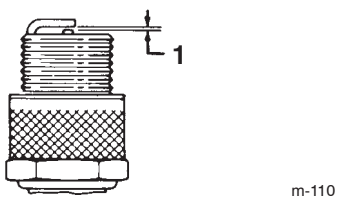

Figur 41

1. 0,76 mm

6. Monter tændrøret og pakningsforseglingen.
7. Tilspænd tændrøret med et moment på 23 Nm.
8. Sæt tændrørskablet på tændrøret.

Eftersyn af remmene

Drivremmene på stregmaleren er konstrueret til at være meget holdbare. Normal udsættelse for UV-stråling, ozon eller tilfældig udsættelse for kemikalier kan imidlertid gradvist forringe gummisammensætningen og føre til slid eller materialetab (f.eks. løsrivning).

Det anbefales stærkt at efterse remmene årligt for tegn på slid, mange revner i mellemlægsgummiet eller store stykker fastsiddende affald, og at udskifte dem efter behov.

Opbevaring

Udfør de anbefalede vedligeholdelsesprocedurer for at gøre stregmaleren klar til opbevaring, når sæsonen er slut. Se afsnittet Vedligeholdelse i vejledningen.

Opbevar maskinen på et køligt, rent og tørt sted. Tildæk maskinen, så den holdes ren og beskyttet.

Klargøring af sprøjtesystemet

1. Rengør spraysystemet.
2. Flyt udskylnings-/malestangen til udskylningsposition, og kør/udskyl beholderen, så den er tør.
3. Flyt udskylnings-/malestangen i maleposition.
4. Hæld 3,8 l rusthæmmende, antifrostopløsning, som ikke er baseret på alkohol, i malingsbeholderen.
5. Kør pumpen for at cirkulere antifrostopløsningen. Aktiver herefter malestyrestangen, indtil antifrostvæske kommer ud af dysen.
6. Tøm tanken med rent vand.
7. Dræn tanken for overskydende antifrostopløsning

Klargøring af motoren

1. Aftap olien fra krumtaphuset, mens motoren stadig er varm. Se Skift af motorolien.
2. Afmonter tændrøret.
3. Brug en smørekande, og fyld ca. en spiseskefuld olie på krumtaphuset gennem tændrørshullet.
4. Drej motoren langsomt rundt flere gange ved hjælp af startsnoren for at fordele olien.
5. Monter tændrøret, men sæt **ikke** tændrørskablet på tændrøret.

Klargøring af brændstofsystemet

Dræn brændstoftanken, før maskinen opbevares.

1. Lad maskinen køre, indtil motoren stopper, fordi den løber tør for brændstof.
2. Tip motoren, og start den igen.
3. Lad motoren køre, indtil den stopper. Når du ikke længere kan starte motoren, er den løbet tilstrækkeligt tør.

Advarsel

Benzin kan fordampe, hvis du opbevarer det i længere tid, og det kan eksplodere, hvis det kommer i kontakt med åben ild.

- **Opbevar ikke benzin i længere tid.**
- **Opbevar ikke maskinen med benzin i brændstoftanken eller karburatoren på et indelukket sted med åben ild (for eksempel en ovn eller en vandvarmers vågeblus).**
- **Lad motoren køle af, før du opbevarer maskinen på et lukket sted.**

Generelle oplysninger

1. Fjern al snavs og avner fra motorcylinderens køleribber og blæserhuset.
2. Fjern eventuelt snavs og skidt fra motorens ydre dele, beklædningen og toppen af stregmalerens hus.
3. Efterse luftfilteret. Se afsnittet Serviceeftersyn af luftfilteret.
4. Spænd alle møtrikker, bolte og skruer.
5. Alle rustne eller skårede malingsoverflader pletmales med maling, som fås hos en autoriseret serviceforhandler.

Ibrugtagning af stregmaleren efter opbevaring

1. Efterse og tilspænd alle beslag.
2. Fjern tændrøret, og tørn motoren hurtigt ved hjælp af starteren for at blæse den overskydende olie ud af cylinderen.
3. Rengør tændrøret, eller udskift det, hvis det er revnet, brækket, eller hvis elektroderne er slidte.
4. Monter tændrøret. Se afsnittet Serviceeftersyn af tændrøret.
5. Udfør eventuelle nødvendige vedligeholdelsesprocedurer. Se afsnittet Vedligeholdelse i vejledningen.
6. Fyld frisk benzin på brændstoftanken.
7. Kontroller motoroliestanden.
8. Sæt tændrørskablet på tændrøret.

Fejlfinding

Toro har udviklet og bygget din stregmaler med henblik på problemfri drift. Kontroller følgende komponenter og elementer omhyggeligt, og se afsnittet om Vedligeholdelse i vejledningen for at få flere oplysninger. Kontakt en autoriseret serviceforhandler, hvis et problem varer ved.

Problem	Mulige årsager	Afhjælpning
Motoren starter ikke	1. Brændstoftanken er tom, eller brændstofsystemet indeholder gammelt brændstof.	1. Aftap og/eller fyld brændstoftanken med frisk benzin. Kontakt en autoriseret serviceforhandler, hvis problemet varer ved.
	2. Tændrørskablet er ikke sat på tændrøret.	2. Sæt tændrørskablet på tændrøret.
	3. Tændrøret er ødelagt eller snavset, eller gnistgabet er forkert.	3. Efterse tændrøret, og juster gnistgabet om nødvendigt. Udskift tændrøret, hvis det er ødelagt, snavset eller revnet.
Motoren er svær at starte eller mister kraft	1. Brændstoftanken indeholder gammelt brændstof.	1. Aftap og fyld brændstoftanken med frisk benzin.
	2. Rengør udluftningshullet i brændstoftankdækslet, eller udskift brændstofdækslet.	2. Rengør udluftningshullet i brændstoftankdækslet, eller udskift brændstofdækslet.
	3. Luftfilterindsatserne er snavsede og begrænser luftgennemstrømningen.	3. Eftersyn af luftfilterindsatserne.
	4. Tændrøret er ødelagt eller snavset, eller gnistgabet er forkert.	4. Efterse tændrøret, og juster gnistgabet om nødvendigt. Udskift tændrøret, hvis det er ødelagt, snavset eller revnet.
	5. Motoroliestanden er lav, eller olien er snavset.	5. Kontrol af motorolien. Udskift olien, hvis den er snavset, eller fyld olie på, hvis der mangler olie.
Motoren kører ujævnt	1. Tændrørskablet er ikke sat på tændrøret.	1. Sæt tændrørskablet på tændrøret.
	2. Tændrøret er ødelagt eller snavset, eller gnistgabet er forkert.	2. Efterse tændrøret, og juster gnistgabet om nødvendigt. Udskift tændrøret, hvis det er ødelagt, snavset eller revnet.
	3. Luftfilterindsatserne er snavsede og begrænser luftgennemstrømningen.	3. Eftersyn af luftfilterindsatserne.
Stregmaleren eller maskinen vibrerer overdrevent meget	1. Motorens monteringsbolte er løse.	1. Tilspænd motorens monteringsbolte.
Stregmalerens selvkørselsfunktion fungerer ikke	1. Selvkørselsdrevets kabel skal justeres.	1. Juster kablet til selvkørselsdrevet.
	2. Gearstangen skal justeres.	2. Juster gearstangen.
Stregmaleren kryber, når traktionen er deaktiveret	1. Traktionsdrivkablet skal justeres.	1. Foretag justering i henhold til servicevejledningen.
	2. Traktionsremmen er beskadiget.	2. Udskift traktionsremmen.

Skematisk malesystem

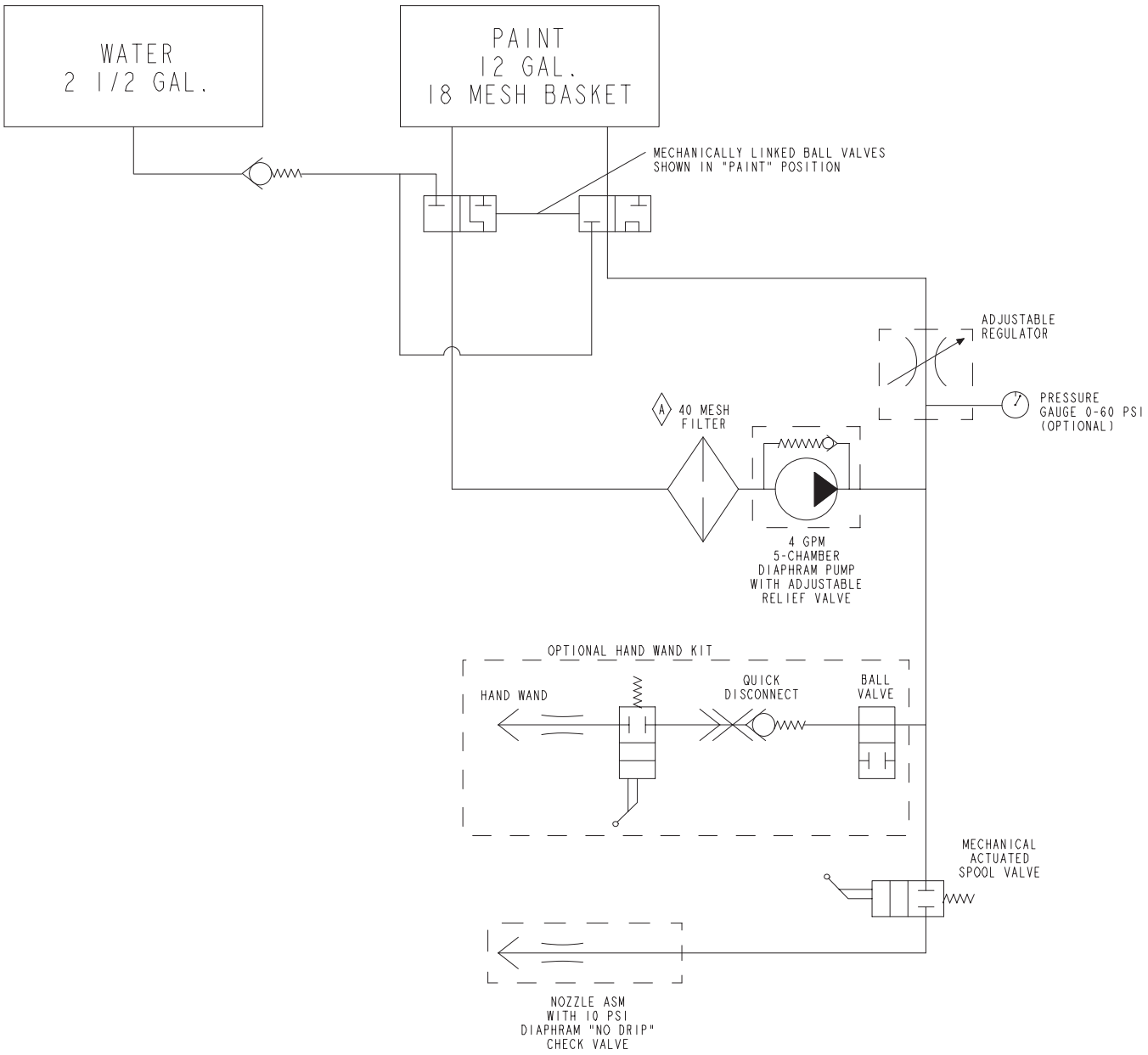

Bemærkninger

Toros generelle produktgaranti

To års begrænset garanti

Fejl og produkter, der er dækket

The Toro Company og dets søsterselskab, Toro Warranty Company, garanterer i fællesskab i henhold til en aftale mellem dem, at dit Toro–produkt ("produktet") er frit for materialefejl og fejl i den håndværksmæssige udførelse i to år eller 1500 driftstimer*, hvad end der måtte indtræde først. Hvis der forekommer en fejl, som er dækket af garantien, vil vi reparere produktet uden omkostninger for dig. Dette inkluderer fejldiagnose, arbejdsløn, reservedele og transport. Denne garanti træder i kraft på den dato, produktet leveres til den person, som oprindeligt køber det i detailleddet.

* Produkt udstyret med timetæller

Sådan får du udført service, der er dækket af garantien

Det påhviler dig at underrette produktforhandleren eller den autoriserede produktforhandler, som du har købt produktet hos, så snart du tror, der er opstået en fejl, som er dækket af garantien.

Hvis du har brug for hjælp til at finde frem til en produktforhandler eller en autoriseret forhandler, eller hvis du har spørgsmål vedrørende dine rettigheder eller ansvar i henhold til garantien, kan du kontakte os her:

Toro Commercial Products Service Department
Toro Warranty Company
8111 Lyndale Avenue South
Bloomington, MN 55420-1196, USA
952-888-8801 eller 800-982-2740
E-mail: commercial.service@toro.com

Ejerens ansvar

Du er som ejer af produktet ansvarlig for at udføre den vedligeholdelse og de justeringer, som er nødvendige i henhold til din betjeningsvejledning. Hvis du ikke udfører den nødvendige vedligeholdelse og de nødvendige justeringer, kan dette danne grundlag for at afvise en reklamation i henhold til garantien.

Genstande og fejl, der ikke er dækket

Det er ikke alle produktfejl eller funktionsfejl, der måtte opstå i garantiperioden, som udgør materialefejl eller fejl i den håndværksmæssige udførelse. Denne udtrykkelige garanti dækker ikke følgende:

- Produktfejl, som er en følge af brug ikke-originale Toro–reservedele eller af installation og brug af ekstra, modificeret eller ikke godkendt tilbehør
- Produktfejl, som er en følge af manglende udførelse af nødvendig vedligeholdelse og/eller justering
- Produktfejl, som er en følge af at have betjent produktet på en ødelæggende, uagtsom eller hensynsløs måde
- Reservedele, som forbruges ved brug, medmindre de skønnes at være defekte. Eksempler på reservedele, som forbruges eller opbruges ved normal drift af produktet, omfatter men er ikke begrænset til knive, knivcylindre, bundknive, piber, tændrør, styrehjul, dæk, filtre, remme og visse komponenter på sprøjter som f.eks. membraner, dyser og kontraventiler osv.
- Fejl, der forårsages af eksterne forhold. Forhold, der anses for at være eksterne forhold, omfatter men er ikke begrænset til vejrlig, opbevaringsforhold, forurening, brug af ikke godkendte kølevæsker, smøremidler, tilsætningsstoffer eller kemikalier osv.
- Normalt slid. Normalt slid omfatter, men er ikke begrænset til, beskadigelse af sæder som følge af slitage eller afslidning, slid på malede overflader, ridsede mærkater eller vinduer osv.

Reservedele

Reservedele, der planmæssigt skal udskiftet i forbindelse med nødvendig vedligeholdelse, er kun dækket af garantien i tidsrummet frem til det planmæssige tidspunkt for udskiftning af den pågældende reservedel.

Reservedele, som udskiftes i henhold til nærværende garanti, bliver Toros ejendom. Toro træffer endelig beslutning om, hvorvidt en reservedel eller en samlet enhed skal repareres eller udskiftes. Toro kan bruge fabriksrenoverede reservedele i stedet for nye reservedele til visse reparationer, der er dækket af garantien.

Generelle betingelser

Det eneste retsmiddel, du har til rådighed i henhold til nærværende garanti, er reparation hos en autoriseret Toro–forhandler.

Hverken The Toro Company eller Toro Warranty Company er ansvarlig for indirekte–, hændelige– eller følgeskader i forbindelse med brugen af de Toro–produkter, der er dækket af nærværende garanti, herunder omkostninger eller udgifter til at fremskaffe erstatningsudstyr eller service i de perioder, der med rimelighed medgår i forbindelse med funktionsfejl eller manglende rådighed over produktet, mens der udføres reparationer i henhold til garantien. Bortset fra den emissionsgaranti, der er nævnt nedenfor, og kun såfremt denne måtte finde anvendelse, gives ingen anden udtrykkelig garanti. Alle underforståede garantier om salgbarhed og brugsegnethed er begrænset til denne udtrykkelige garantis varighed.

I visse stater er det ikke tilladt at fragå ansvar for hændelige– og følgeskader eller at begrænse tidsrummet for en underforstået garantis varighed, så ovenstående ansvarsfragåelser og begrænsninger gælder muligvis ikke for dig.

Denne garanti giver dig bestemte juridiske rettigheder, men derudover kan du også have andre rettigheder, som varierer fra stat til stat.

Bemærk vedrørende motorgaranti: Emissionskontrolsystemet på dit produkt kan være dækket at en separat garanti, som overholder de krav, der er fastsat af det amerikanske miljøbeskyttelsesagentur (Environmental Protection Agency, EPA) og/eller rådet for luftressourcer i Californien (California Air Resources Board, CARB). De timemæssige begrænsninger, der er anført ovenfor, gælder ikke for garantien på emissionskontrolsystemet. Der henvises til garantierklæringen om motoremissionsgaranti, som er trykt i betjeningsvejledningen eller indeholdt i motorfabrikantens dokumentation, for yderligere oplysninger.

Andre lande end USA og Canada

Kunder, som har købt Toro–produkter, der er eksporteret fra USA eller Canada, skal kontakte deres Toro–forhandler for at få en garantipolice, som gælder for deres land, provins eller stat. Såfremt du af en eller anden grund er utilfreds med din forhandlers service eller har problemer med at få oplysninger om garantien, bedes du kontakte Toro–importøren. Hvis alt andet svigter, kan du kontakte os hos Toro Warranty Company.

Delnr. 374-0127 Rev. A

Garantierklæring om fordampningsemissionskontrol

Californisk garantierklæring om fordampningsemissionskontrol
Dine garantirettigheder og –forpligtelser

Indledning

Den californiske luftkvalitetsmyndighed California Air Resources Board og The Toro® Company vil hermed beskrive fordampningsemissionskontrolsystemets garanti på dit model 2006–udstyr. I Californien skal nyt udstyr, der bruger små motorer til terrænkørsel, være konstrueret, bygget og udstyret med henblik på at overholde statens strenge regler til forebyggelse af smogdannelse. The Toro) Company skal garantere, at der er et fordampningsemissionskontrolsystem på dit udstyr i to år forudsat, at udstyret ikke har været fejlagtigt anvendt, forsømt eller forkert vedligeholdt.
Dit fordampningsemissionskontrolsystem kan indeholde reservedele som f.eks.: brændstofslanger, brændstofslangefittings og klemmer.

Producentens garantidækning:

Der gives en 2 års garanti på dette fordampningsemissionskontrolsystem. Hvis en reservedel, som er relateret til dit fordampningsemissionssystem, er defekt, repareres eller udskiftes reservedelen af The Toro® Company.

Producentens garantiansvar:

- Som ejer af udstyret har du ansvaret for udførelsen af den nødvendige vedligeholdelse anført i betjeningsvejledningen. The Toro® Company anbefaler, at du beholder alle de kvitteringer, der dækker vedligeholdelse af dit udstyr, men The Toro® Company har ikke ret til at afvise garantiansvar alene på grund af manglende kvitteringer.
- Som ejer af udstyr skal du imidlertid være opmærksom på, at The Toro® Company har ret til at afvise garantidækning, hvis dine emissionsgarantireservedele ikke fungerer på grund af forkert anvendelse, forsømmelse eller forkert vedligeholdelse eller ikke–godkendte ændringer.
- Det er dit ansvar at rette henvendelse til en autoriseret serviceforhandler med dit udstyr, så snart der opstår et problem. De reparationer, der er dækket af garantien, skal foretages inden for en rimelig tidsperiode, der ikke må overstige 30 dage. Hvis du har spørgsmål vedrørende din garantidækning, skal du kontakte The Toro® Company på 1–952–948–4027 eller ringe til os på frikaldsnummeret anført i Toro–garantierklæringen.

Garantikrav vedrørende fejl:

9. Denne garantiperiode træder i kraft på den dato, hvor motoren eller udstyret leveres til slutkøber.

10. Den generelle fordampningsemissionsgarantis dækning. Reservedele omfattet af emissionsgarantien for slutkøber og eventuelt efterfølgende ejere skal være dækket med henblik på, at fordampningsemissionskontrolsystemet efter installation var
    A. Designet, bygget og udstyret i overensstemmelse med alle gældende regler, og
    B. Fri for materialefejl og fejl i håndværksmæssig udførelse, der medfører fejl på en garantiomfattet reservedel.

11. Garantien på reservedele, der er relateret til fordampningsemission, skal tolkes som følger:
    A. Eventuelle reservedele, der er omfattet af garantien, og som ikke planmæssigt skal udskiftes i forbindelse med påkrævet vedligeholdelse anført i de skriftlige anvisninger, skal være dækket af garantien i en periode på to år. Hvis der opstår fejl på en sådan reservedel i løbet af garantiens dækningsperiode, skal den repareres eller udskiftes af The Toro® Company. En reservedel, der er repareret eller udskiftet under garantien, skal være omfattet af garanti i en periode, der ikke må være kortere end den resterende garantiperiode.
    B. De reservedele, der er omfattet af garantien, og som kun skal gennemgå planmæssige eftersyn i henhold til de skriftlige anvisninger, skal være dækket af garantien i en periode på to år. En erklæring i sådanne skriftlige anvisninger som ”om nødvendigt reparere eller udskifte” skal ikke reducere garantiperiodens dækning. En reservedel, der er repareret eller udskiftet under garantien, skal være omfattet af garanti i en periode, der ikke må være kortere end den resterende garantiperiode.
    C. Eventuelle reservedele, der er omfattet af garantien, og som planmæssigt skal udskiftes i henhold til de skriftlige anvisninger, skal være dækket af garantien i den periode, der går forud for det første planlagte udskiftningstidspunkt. Hvis der opstår fejl på en sådan reservedel, før den første planlagte udskiftning skal finde sted, skal den repareres eller udskiftes af The Toro® Company. En reservedel, der er repareret eller udskiftet under garantien, skal være omfattet af garanti i en periode, der ikke må være kortere end den resterende garantiperiode forud for det første planlagte udskiftningstidspunkt.
    D. Reparation eller udskiftning af en reservedel, der er omfattet af garantien, skal i henhold til garantibestemmelserne i denne paragraf udføres uden omkostning for ejeren hos en autoriseret serviceforhandler.
    E. Uanset bestemmelserne i afsnit (D) ovenfor skal service eller reparationer under garantien foretages hos en autoriseret serviceforhandler.
    F. Ejeren må ikke afkræves betaling for diagnostisk arbejde, der fører til beslutningen om, at en reservedel, der er omfattet af garantien, rent faktisk er fejlpåhæftet, forudsat at sådant diagnostisk arbejde udføres hos en autoriseret serviceforhandler.
    G. I løbet af fordampningsemissionskontrolsystemets to års garantiperiode skal The Toro® Company have en beholdning af reservedele, der er omfattet af garantien, som i tilstrækkeligt omfang kan imødekomme den forventede efterspørgsel på sådanne reservedele.
    H. Der skal bruges reservedele, der er godkendt af producenten, til udførelse af eventuel vedligeholdelse eller reparation under garantien, og de skal leveres til ejeren uden beregning. En sådan anvendelse vil ikke begrænse garantiforpligtelserne for The Toro® Company.
    I. Anvendelsen af eventuelle ekstra eller ændrede reservedele kan danne grundlag for afvisning af et garantikrav, der er fremsat i henhold til denne paragraf. The Toro® Company er ikke i henhold til denne paragraf pligtig at give garanti for fejl på reservedele omfattet af garantien, der er forårsaget af anvendelsen af en ekstra eller ændret reservedel
    J. The Toro® Company er forpligtet til inden for fem arbejdsdage at levere de dokumenter, der beskriver garantiprocedurer eller –politikker, i henhold til krav fra luftkvalitetsmyndigheden Air Resources Board.

Liste over emissionsgarantireservedele:

Følgende liste omfatter reservedele, der er dækket under denne garanti:

- brændstofslanger,
- brændstofslangefittings,
- klemmer