Form No. 3353–680 Rev A

Traccialinee Toro 1200

Modello nº 42004 – 260000001 e superiori

Manuale dell’operatore

Registrate il vostro prodotto presso il sito www.Toro.com

Traduzione del testo originale (IT)

Avvertenza

Lo scarico del motore di questa macchina contiene prodotti chimici che nello Stato della California sono considerati cancerogeni, causa di anomalie e di altre problematiche della riproduzione.

Importante Il motore di questa macchina non è dotato di marmitta parascintille. L'utilizzo o l'azionamento di questo motore su terreno forestale, sottobosco o prateria, come definito in CPRC 4126, costituisce una trasgressione al Codice delle Risorse Pubbliche della California, Sezione 4442. Altri stati o regioni federali possono disporre di leggi analoghe.

Il presente sistema di accensione a scintilla è conforme alla norma canadese ICES–002.

Ce système d'allumage par étincelle de véhicule est conforme à la norme NMB–002 du Canada.

L'accluso Manuale d'istruzioni del motore contiene informazioni sulle normative dell'U.S. Environmental Protection Agency (EPA) e della California Emission Control Regulation, in materia di impianti di emissione, manutenzione e garanzia.

Conservate il Manuale d'istruzioni di questo motore sulla macchina. Sostituite immediatamente il Manuale d'istruzioni se dovesse essere danneggiato o illeggibile. All'occorrenza, ordinate un nuovo manuale al costruttore del motore.

Indice

	Pagina
Introduzione	3
Sicurezza	3
Requisiti generali di sicurezza	4
Livello di pressione acustica	5
Livello di potenza acustica	5
Livello di vibrazioni	5
Adesivi di sicurezza e di istruzione	6
Specifiche	7
Specifiche generali	7
Dimensioni	8
Accessori su richiesta	8
Preparazione	9
Montate l'impugnatura e l'asta del cambio	10
Montate il braccio spruzzatore	11
Montate il guidalinee	11
Prima dell'uso	12
Verifica dell'olio motore	12
Riempimento del serbatoio carburante	12
Controllo della pressione dei pneumatici	13
Funzionamento	14
Comandi	14
Avviamento del motore	16
Spegnimento del motore	16
Uso del selettore della velocità di trazione	16
Miscelare la vernice	16
Riempimento del serbatoio della vernice	17
Miscelare la vernice nel serbatoio	17
Regolazione della larghezza di tracciatura	18
Descrizione degli ugelli	18
Regolazione dell'altezza del braccio di verniciatura articolato	19
Regolazione della pressione di spruzzatura	19
Regolazione del guidalinee	19
Suggerimenti	20
Riempimento del serbatoio d'acqua dolce	20
Sistema di lavaggio	20
Pulizia del sistema di verniciatura	21
Pulizia del filtro della pompa	22
Trasferimento della traccialinee	22
Manutenzione	23
Programma di manutenzione raccomandato	23
Controllo del livello dell'olio motore	24
Revisione del filtro dell'aria	24
Cambio dell'olio motore	25
Cambio del filtro dell'olio	25
Svuotamento del serbatoio carburante e pulizia del filtro carburante	26
Manutenzione della candela	26
Ispezione delle cinghie	26
Rimessaggio	27
Preparazione del sistema di spruzzatura	27
Preparazione del motore	27
Preparazione del sistema di alimentazione	27
Informazioni generali	27
Rimozione della traccialinee dal rimessaggio	27
Localizzazione guasti	28
Schema del sistema di verniciatura	29
Garanzia Toro per prodotti commerciali generali	31
Dichiarazione di garanzia del controllo delle emissioni gassose	32

© 2005 della The Toro Company
8111 Lyndale Avenue South
Bloomington, MN 55420-1196

Contattateci a www.Toro.com
Tutti i diritti sono riservati
Stampato negli USA

Introduzione

Leggete attentamente il presente manuale al fine di utilizzare e mantenere correttamente il prodotto. Le informazioni qui riportate aiuteranno voi ed altri ad evitare infortuni e a non danneggiare il prodotto. Sebbene la Toro progetti, produca e distribuisca prodotti all'insegna della sicurezza, voi siete responsabili del corretto utilizzo del prodotto in condizioni di sicurezza.

Per informazioni su prodotti ed accessori, sulla ricerca di un distributore o per la registrazione del vostro prodotto potete contattare Toro direttamente a www.Toro.com.

Per assistenza, ricambi originali Toro o ulteriori informazioni, rivolgetevi a un Distributore autorizzato o ad un Centro Assistenza Toro, ed abbiate sempre a portata di mano il numero del modello ed il numero di serie del prodotto. La targa con il numero del modello ed il numero di serie si trova nella posizione riportata nella Figura 1.



Figura 1

1. Numero del modello e numero di serie

Scrivete il numero del modello e il numero di serie nello spazio seguente:

Nº del modello _____

Nº di serie _____

Il presente manuale evidenzia i pericoli potenziali e riporta messaggi di sicurezza speciali per aiutare voi ed altri ad evitare infortuni ed anche la morte. ***Pericolo***, ***Avvertenza***, e ***Attenzione*** sono termini utilizzati per identificare il grado di pericolo. Tuttavia, a prescindere dal livello di pericolosità, occorre prestare sempre la massima attenzione.

Pericolo segnala una situazione di estremo pericolo che **provoca** infortuni gravi o la morte se non si osservano le precauzioni raccomandate.

Avvertenza segnala un pericolo che **può** provocare infortuni gravi o la morte se non si osservano le precauzioni raccomandate.

Attenzione segnala un rischio che può causare infortuni lievi o moderati se non si osservano le precauzioni raccomandate.

Per evidenziare le informazioni vengono utilizzate altre due parole: **Importante** indica informazioni di carattere meccanico di particolare importanza, e **Nota:** evidenzia informazioni generali di particolare rilevanza.

Sicurezza

Toro ha progettato e testato questa macchina per offrire un servizio ragionevolmente sicuro; tuttavia **la mancata osservanza delle seguenti istruzioni può provocare gravi lesioni alle persone.**

⚠ Avvertenza ⚠

Lo scarico del motore contiene ossido di carbonio, gas velenoso inodoro che può uccidere.

Non fate funzionare il motore in interni o in ambienti cintati.

Per garantire la massima sicurezza, migliori prestazioni e familiarizzare con il prodotto, è essenziale che tutti gli operatori leggano attentamente e comprendano il contenuto di questo manuale prima di avviare il motore.

⚠ Questo è il simbolo di richiamo alla sicurezza, che viene usato per richiamare l'attenzione a pericoli di infortuni potenziali. Attenetevi a tutti i messaggi di sicurezza che seguono questo simbolo, al fine di evitare infortuni ed anche la morte.

L'errato utilizzo o manutenzione di questa macchina può causare infortuni. Il rischio di infortuni può essere limitato osservando le seguenti istruzioni per la sicurezza.

Requisiti generali di sicurezza

La mancata osservanza delle seguenti norme di sicurezza può provocare gravi infortuni.

Addestramento

- Leggete attentamente queste istruzioni. Acquisite dimestichezza con i comandi e con il corretto utilizzo della macchina prima di avviarla.
- Non permettete mai a bambini o a persone che non abbiano una perfetta conoscenza delle presenti istruzioni di utilizzare la macchina o di effettuarne la manutenzione. Le normative locali possono imporre limiti all'età dell'operatore.
- Non permettete mai ad adulti di utilizzare la macchina se non hanno prima letto queste istruzioni.
- Non utilizzate mai la macchina in prossimità di altre persone, soprattutto bambini, o di animali da compagnia. Fermate la macchina se qualcuno entra nell'area di lavoro.
- Tenete i bambini lontano dall'area da tracciare, ed accertatevi che siano curati da un adulto responsabile.
- Fate sempre attenzione, e spegnete la macchina, se dei bambini entrano nell'area di lavoro.
- Ricordate sempre che l'operatore o utilizzatore è responsabile di incidenti o pericoli occorsi ad altre persone o alla loro proprietà.
- Il corretto utilizzo e montaggio degli accessori è riportato nelle istruzioni del fabbricante. Utilizzate soltanto accessori approvati dal fabbricante.

Preparazione

- Ispezionate accuratamente la zona in cui utilizzerete la macchina, e rimuovete tutti i corpi estranei.
- Non usate la macchina a piedi nudi o in sandali.
- Usate sempre occhialoni od occhiali di sicurezza dotati di paraocchi laterali, quando utilizzate la macchina.
- Avvertenza: la benzina è altamente infiammabile; prendete le seguenti precauzioni.
  - Conservate il carburante in apposite taniche.
  - Fate il pieno solo all'aperto, e non fumate durante il rifornimento.
  - Aggiungete il carburante prima di avviare il motore. Non togliete mai il tappo del serbatoio, né aggiungete benzina a motore acceso o caldo;
  - Non cercate di avviare il motore se avete versato della benzina. Allontanate la macchina dalla benzina versata, per non creare una fonte di accensione, finché i vapori non si saranno dissipati.
  - Montate saldamente tutti i tappi del serbatoio carburante e della tanica.
  - All'occorrenza, se dovete scaricare la benzina dal serbatoio, fatelo all'aperto.
- Sostituite le marmitte di scarico difettose.
- Avvertenza: i vapori di alcune vernici possono esplodere o incendiarsi, e causare danni o gravi infortuni. Se inalati, i vapori di vernice possono essere nocivi. Prendete le seguenti precauzioni.
  - Rispettate tutti i codici locali, regionali e nazionali appropriati relativi alla ventilazione, alla prevenzione antincendio ed all'utilizzo.
  - Usate la traccialinee soltanto in ambienti ben ventilati.
  - Usate un respiratore o una maschera in presenza di rischio di inalazione dei vapori. Leggete le istruzioni a corredo della maschera, per garantire una protezione adeguata.
  - Non utilizzate vernici a base di olio, usate soltanto vernici a base di lattice.
  - Non utilizzate lacca, diluenti per lacca, acetone o altri tipi di solventi.
  - Pulite la macchina soltanto con acqua e sapone.

Funzionamento

- Non avviate la macchina in un locale chiuso in cui possano raccogliersi i fumi tossici dell'ossido di carbonio.
- Tracciate solamente alla luce del giorno o con illuminazione artificiale adeguata.
- Procedete sempre con passo sicuro sulle pendenze.
- Camminate, non correte.
- Tenete saldamente l'impugnatura.
- Sui pendii, invertite la direzione con la massima cautela.
- Non tracciate su versanti molto scoscesi.
- Prestate attenzione durante la retromarcia e quando tirate la macchina verso di voi.
- Non usate mai la macchina con schermi o ripari difettosi o mancanti, o senza i dispositivi di protezione.
- Non modificate le impostazioni del regime del motore.
- Avviate il motore come da istruzioni.
- Non sollevate né trasportate la macchina se il motore è acceso.

- Spegnete il motore e staccate il cappellotto dalla candela:
  - prima di pulire intasamenti;
  - prima di controllare, pulire o eseguire interventi sulla macchina;
  - dopo aver colpito un corpo estraneo; ispezionate la macchina per rilevare eventuali danni, ed effettuate le riparazioni necessarie prima di riavviare e utilizzare la macchina;
  - se la macchina inizia a vibrare in modo anomalo (controllatela immediatamente).
- Spegnete il motore:
  - ogni volta che lasciate la macchina incustodita, e
  - prima di fare rifornimento di carburante.
- Non utilizzate la macchina mentre siete sotto l'effetto di alcol o farmaci.
- Qualora la macchina iniziasse a vibrare in maniera anomala, spegnete il motore e verificate immediatamente la causa. La vibrazione segnala generalmente un problema.

I pendii sono un importante fattore nel caso di incidenti dovuti a slittate e cadute con gravi infortuni. Se non vi sentite a vostro agio su una pendenza, non eseguite la tracciatura.

- Fate attenzione a fosse, solchi e dossi; l'erba alta può nascondere degli ostacoli.
- Non tracciate nelle adiacenze di scarpate, fossati o terrapieni; potreste perdere l'appiglio o l'equilibrio.
- Non utilizzate la macchina sul bagnato; potreste scivolare a causa della mancanza di appiglio.

Manutenzione e rimessaggio

- Mantenete adeguatamente serrati tutti i dadi, i bulloni e le viti, per assicurarvi che la macchina funzioni nelle migliori condizioni di sicurezza.
- Non tenete la macchina con benzina nel serbatoio all'interno di edifici, dove i vapori della benzina possano raggiungere fiamme libere o scintille.
- Lasciate raffreddare il motore prima di riporre la macchina in un ambiente chiuso.
- Per ridurre il rischio d'incendio, mantenete motore, marmitta di scarico e zona di conservazione della benzina esenti da erba, foglie ed eccessi di grasso.
- Sostituite i componenti consumati o danneggiati.
- Prestate la massima attenzione nel maneggiare la benzina, i cui vapori sono esplosivi.
- Non manomettete i dispositivi di sicurezza. Controllatene il funzionamento ad intervalli regolari.
- Mantenete la macchina libera da depositi di erba, foglie e altri corpi estranei. Tergete l'olio e il carburante versati.
- Se colpite un oggetto, fermate la macchina e verificate se è stata danneggiata. All'occorrenza, riattate prima di avviare il motore.
- Non modificate le impostazioni del regime del motore.
- All'occorrenza, se dovete scaricare la benzina dal serbatoio, fatelo all'aperto.
- Per garantire le massime prestazioni e sicurezza, utilizzate esclusivamente ricambi ed accessori originali Toro.
- Mantenete in buone condizioni gli adesivi di avvertenza e istruzione, e all'occorrenza sostituiteli.

Livello di pressione acustica

Questa unità presenta un livello di pressione acustica continua ponderata A equivalente, all'orecchio dell'operatore, di 78 dB(A), basato su misurazioni di macchine identiche ai sensi delle procedure riportate nella Direttiva 98/37/CE ed emendamenti.

Livello di potenza acustica

Questa unità presenta un livello di potenza acustica di: 96 dBA/1 pW, basato su misure effettuate su macchine identiche in ottemperanza alla Direttiva 2000/14/CE.

Livello di vibrazioni

Questa unità presenta un livello di vibrazioni a mano-braccio di 3,00 m/s^2, collaudato mediante rilevazioni su macchine identiche in conformità alla procedura ISO 5349.

Adesivi di sicurezza e di istruzione

Gli adesivi di sicurezza e di istruzione sono chiaramente visibili, e sono affissi accanto a zone particolarmente pericolose. Sostituite gli adesivi danneggiati o smarriti.

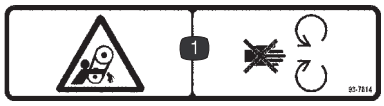

93–7814

1. Pericolo di aggrovigliamento della cinghia. Non avvicinatevi alle parti in movimento.



108–0233



108–0328

1. Trazione – Innestata
2. Ruota orientabile anteriore – Sbloccare
3. Spostate in avanti la leva posteriore per innestare la trazione.
4. Spostate indietro la leva anteriore per sbloccare la ruota orientabile anteriore.

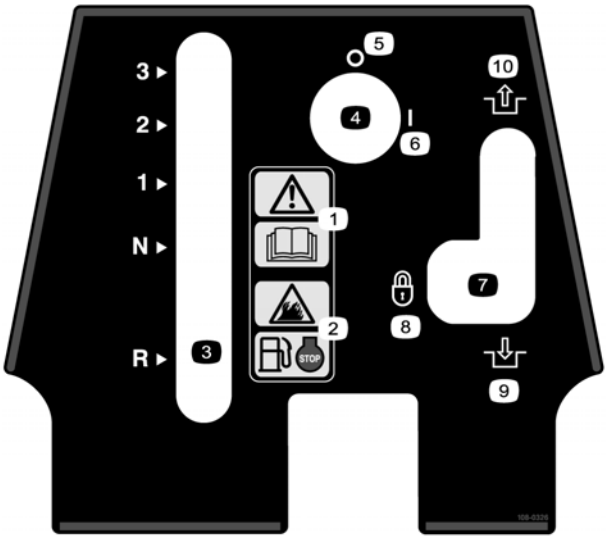

108–0326

1. Avvertenza: leggete il *Manuale dell'operatore*
2. Pericolo d'incendio. Spegnete il motore prima di fare rifornimento di carburante.
3. Selettore di velocità
4. Interruttore principale
5. Off
6. On
7. Freno di servizio/stazionamento
8. Bloccato
9. Inserito
10. Disinserito



108–0327

1. Ugello chiuso
2. Ugello aperto
3. Spostate indietro la leva per attivare l'ugello.
4. Girate la leva di bloccaggio per bloccare l'ugello in posizione On.

Specifiche

Nota: Specifiche e disegno sono soggetti a variazione senza preavviso.

Specifiche generali

Motore	Kawasaki, 6 cv (4,5 kW), 180 cc, filtro dell'aria a due elementi. Serbatoio carburante da 3,8 litri.
Transaxle	Trasmissione a 3 velocità, folle e retromarcia.
Ruote	Anteriore: 25,4 x 8,9 cm, pneumatico: Posteriore: 34,3 x 12,7 cm, pneumatico. Pressione: da 83 a 103 kPa (12–15 psi) pneumatici posteriori e da 124 a 138 kPa (18–20 psi) ruota orientabile anteriore.
Telaio	Costruzione in lamiera e tubi d'acciaio saldati, punti d'attacco integrali per rimorchio.
Comandi/Indicatori	Interruttore di accensione a chiave, leva del cambio transaxle a 2 velocità con folle e retromarcia, leva di comando della trazione, leva di tracciatura on/off, leva di lavaggio/tracciatura, leva del freno di stazionamento, leva di sbloccaggio ruota orientabile.
Velocità del passo	Prima: 1,6 km/h; seconda: 3,5 km/h; terza, trasferimento: 6,4 km/h; retromarcia: 1,6 km/h.
Pressione al suolo	Inferiore a 1,0 bar (15 psi).
Sistema di lavaggio	Sistema Express Clean.
Pompa	A membrana con cinque camere, comando a cinghia e protezione di rinforzo saldata della membrana. Erogazione: 17 litri/min flusso libero, 15 litri/min a 2,1 bar (30 psi). Campo di pressioni di esercizio: da 1,4 a 2,8 bar (20–40 psi), 3,8 bar (55 psi) bypass completo. La vernice di spruzzo in eccesso ritorna al serbatoio, dove la vernice viene agitata.
Ugello	A doppio ventaglio, larghezza da 5,1 a 15,2 cm.
Vernice premiscelata	Diluite con acqua secondo l'applicazione.
Lavaggio con acqua dolce	Sistema a bordo, serbatoio da: 7,6 litri. Capacità 4 cicli di lavaggio per serbatoio/pieno.
Serbatoio vernice	Costruzione in polietilene stampato a rotazione, capacità 45 litri, filtro a cesto 18 maglie, valvola di spurgo situata ad un'altezza adatta per lo scarico in un normale secchio da 19 litri.
Attrezzi e accessori	Contenitore a bordo, assortimento di ugelli.

Dimensioni

Lunghezza (impugnatura compresa)	162,6 cm
Larghezza (esterno ruote) (erogatore di spruzzo compreso)	73,7 cm 91,4 cm
Altezza	116,8 cm
Interasse	55,9 cm
Peso (asciutto)	108,9 kg

Accessori su richiesta

Kit spruzzatore manuale	Modello n. 42047
Kit indicatore della pressione	N. cat. 107–0572
Kit contaore	N. cat. 107–0571
Ugello a due canali, 6508	N. cat. 108–0130
Ugello a due canali, 6506	N. cat. 108–0132
Ugello a due canali, 8008	N. cat. 108–0131
*Gruppo cappuccio, ugello a un ventaglio	N. cat. 107–0524
Ugello a un ventaglio, TP 6504E	N. cat. 107–0523
Ugello a un ventaglio, TP 6504	N. cat. 107–0555
Ugello a un ventaglio, TP 6506	N. cat. 107–0556
Ugello a un ventaglio, TP 8004	N. cat. 107–0557

* Necessario per l'utilizzo di ugelli a un ventaglio 107–0523, 107–0555, 107–0556 e 107–0557.

Preparazione

Nota: Stabilite i lati sinistro e destro della macchina dalla normale postazione di guida.

Nota: Utilizzate la seguente lista per controllare se avete ricevuto tutte le parti necessarie per l'assemblaggio. Senza queste parti non è possibile completare la messa a punto. Alcune parti possono essere state già assemblate in fabbrica.

Descrizione	Qtà	Uso
Bullone Dado Rondella Coppiglia a forcina	4 2 2 1	Montate sulla macchina l'impugnatura e l'asta del cambio.
Braccio spruzzatore con perno di montaggio	1	Montate il braccio spruzzatore.
Guidalinee	1	Installate il guidalinee.
Chiave per filtro	1	Nella cassetta degli attrezzi.
Ugello	1	Nella cassetta degli attrezzi.
Manuale dell'operatore	1	Leggete prima di utilizzare la macchina.
Manuale del motore	1	
Catalogo dei pezzi	1	
Videocassetta dell'operatore	1	Guardatela prima di utilizzare la macchina.

Montate l'impugnatura e l'asta del cambio

1. Togliete la coppiglia, la rondella e la fascetta per cavo che ancorano l'asta del cambio per la spedizione (Fig. 2). Conservate la coppiglia e la rondella per montare l'asta del cambio.

2. Togliete i due bulloni, i distanziali e i dadi che fissano l'impugnatura al supporto del serbatoio (Fig. 2), e scartateli.

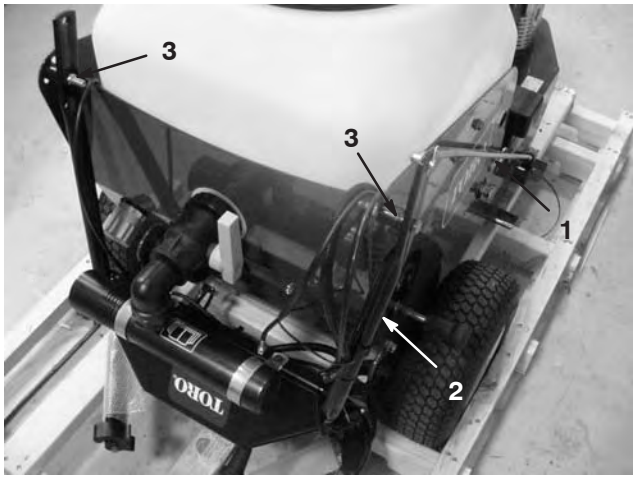

Figura 2

1. Asta del cambio
2. Impugnatura
3. Bulloni, distanziali e dadi (2)

3. Montate l'impugnatura sul supporto del serbatoio inserendo due bulloni nei fori inferiori, senza serrare a fondo (Fig. 3).

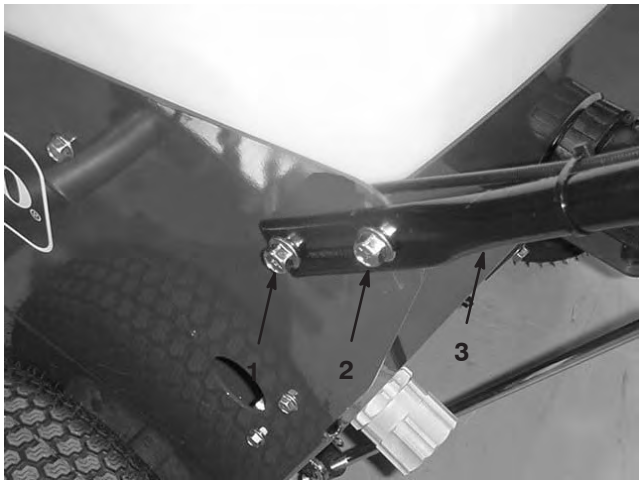

Figura 3

1. Foro di fissaggio inferiore
2. Foro di fissaggio superiore
3. Impugnatura

4. Scegliete un foro di fissaggio superiore, collocate l'impugnatura nella posizione di servizio preferita e fissatela al supporto del serbatoio con due bulloni e i dadi (Fig. 3).

5. Inserite l'estremità superiore dell'asta del cambio nel foro della tiranteria del cambio (Fig. 4). Fissate la testa a snodo alla tiranteria usando la rondella e la coppiglia tolte in precedenza.

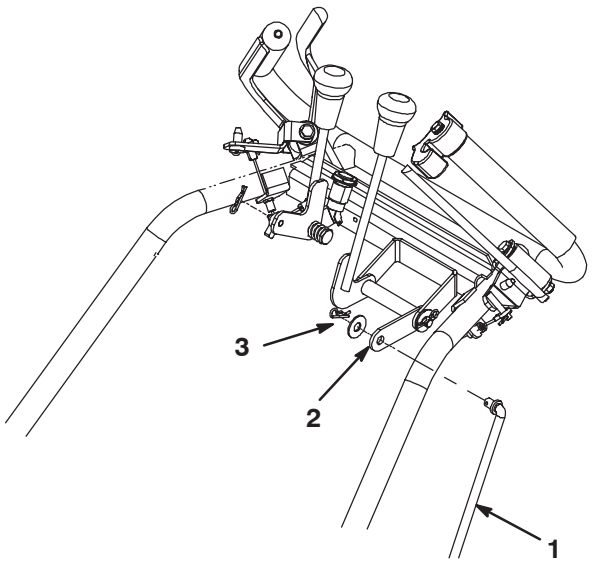

Figura 4

1. Asta del cambio
2. Tiranteria del cambio
3. Rondella e coppiglia

6. Inserite il raccordo dell'asta sull'albero a gomiti della campana del cambio e fissate con una rondella e una coppiglia (Fig. 5).

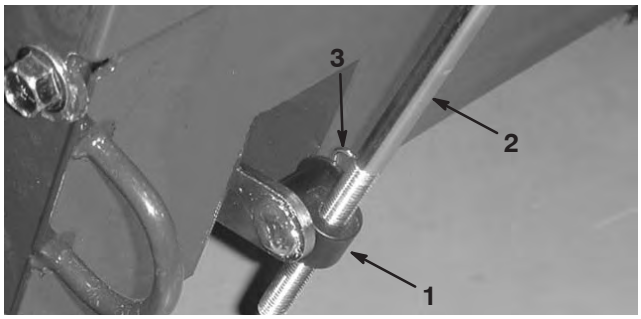

Figura 5

1. Raccordo dell'asta
2. Asta del cambio
3. Rondella e coppiglia

7. Serrate i bulloni e i dadi.

8. Regolate l'asta in modo che il cambio innesti dolcemente tutte le marce. Regolate il raccordo dell'asta su o giù come opportuno.

9. Serrate le fascette dell'impugnatura e tagliate la parte superflua.

Montate il braccio spruzzatore

1. Infilate il braccio spruzzatore sul tubo di fissaggio e fissatelo con il perno di montaggio (Fig. 6). Il braccio spruzzatore può essere montato su qualsiasi lato della macchina e girato davanti o dietro.

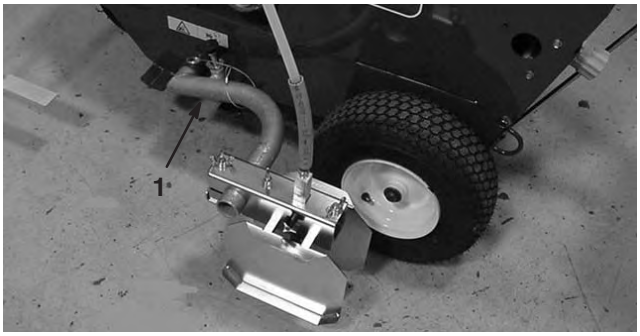

Figura 6

1. Braccio spruzzatore

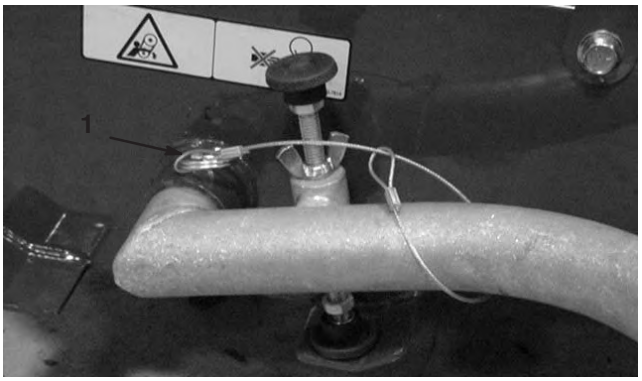

Figura 7

1. Perno di montaggio

Montate il guidalinee

Inserite il guidalinee (Fig. 8) nel tubo e serrate le manopole di regolazione.

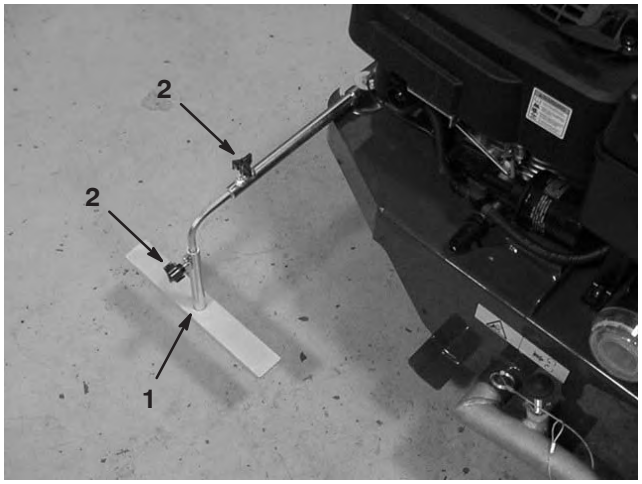

Figura 8

1. Guidalinee
2. Manopole di regolazione

Prima dell'uso

Nota: Stabilite i lati sinistro e destro della macchina dalla normale postazione di guida.

Verifica dell'olio motore

Il motore viene spedito con dell'olio nel carter. Tuttavia, controllate il livello dell'olio prima di avviare il motore per la prima volta, e anche dopo.

Capienza del carter	
Con il filtro dell'olio	0,84 litri
Senza il filtro dell'olio	0,65 litri

Il motore funziona con olio detergente di alta qualità tipo SAE 30, service classification SF, SG, SH, SJ o superiore della American Petroleum Institute (API).

L'olio motore Toro Premium è reperibile dal vostro distributore.

1. Portate la traccialinee su una superficie pianeggiante.
2. Pulite l'area intorno all'asta di livello (Fig. 9).
3. Girate il tappo in senso antiorario ed estraete l'asta di livello.
4. Tergete l'asta con un panno pulito.
5. Inserite l'asta di livello nel collo del bocchettone (**senza girare il tappo in senso orario per chiuderlo**), e toglietela.

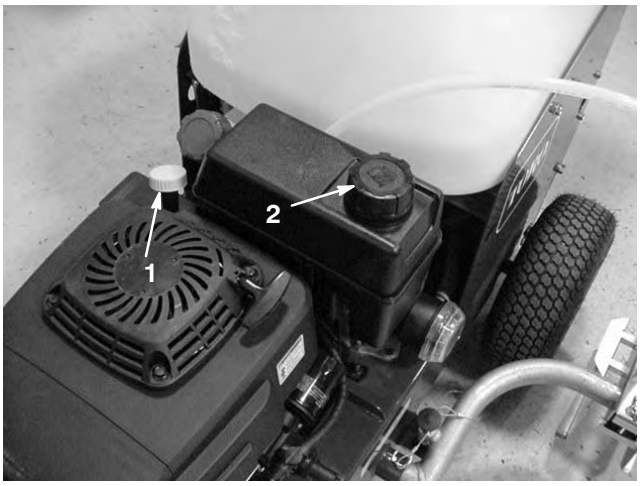

Figura 9

1. Asta di livello
2. Tappo del serbatoio del carburante

6. Controllate il livello dell'olio sull'asta (Fig. 10).

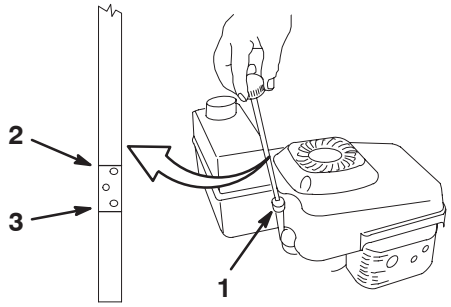

Figura 10

1. Asta di livello
2. Pieno
3. Rabboccare

7. Se il livello dell'olio è inferiore alla tacca Add sull'asta, versate **lentamente** nel foro del bocchettone olio sufficiente a portarne il livello alla tacca Full sull'asta di livello.

Importante Non riempite eccessivamente il carter, avviando poi il motore, perché potreste danneggiare il motore. Drenate l'olio superfluo finché il livello sull'asta non indica Full.

Nota: Quando il carter è vuoto, riempitelo a tre quarti circa di olio, quindi seguite le istruzioni riportate nella presente sezione.

8. Inserite l'asta di livello nel collo del bocchettone e girate a fondo il tappo in senso orario.

Prima di usare il tosaerba, verificate sempre che il livello dell'olio si trovi fra le tacche Add (rabboccare) e Full (pieno) sull'asta di livello (Fig. 10).

Riempimento del serbatoio carburante

Per ottenere risultati ottimali utilizzate benzina senza piombo fresca e pulita, di 87 o più ottani. Acquistate la benzina in modo da utilizzarla entro 30 giorni, per garantirne la freschezza. La benzina senza piombo causa meno depositi di combustione e prolunga la vita del motore. In mancanza di benzina senza piombo potete utilizzare benzina etilizzata.

Importante Non versate olio nella benzina.

Importante Non utilizzate metanolo, benzina contenente metanolo, nafta contenente più del 10% di etanolo, benzina super o gas. Questi carburanti possono danneggiare il sistema di alimentazione del motore.

Importante Non utilizzate benzina conservata da più di una stagione.

Pericolo

In talune condizioni la benzina è estremamente infiammabile ed altamente esplosiva. Un incendio o un'esplosione possono ustionare voi ed altre persone, e causare danni.

- **Riempite il serbatoio della benzina in un ambiente aperto e ben ventilato, quando il motore è freddo, e tergete la benzina versata.**
- **Non riempite completamente il serbatoio. Riempitelo fino a 6–13 mm dalla base del collo del bocchettone. Questo spazio consente alla benzina di espandersi.**
- **Quando si usa benzina è vietato fumare e bisogna tenersi lontani da fiamme libere e da luoghi nei quali una scintilla possa accendere i vapori della benzina.**
- **Conservate la benzina in taniche per carburante approvate, e tenetela fuori dalla portata dei bambini.**
- **Acquistate benzina in modo da utilizzarla entro 30-giorni.**

Pericolo

In determinate circostanze, durante il rifornimento eventuali cariche elettrostatiche possono incendiare la benzina. Un incendio o un'esplosione possono ustionare voi ed altre persone, e causare danni.

- **Prima del rifornimento, collocate sempre le taniche di benzina sul pavimento, lontano dal veicolo.**
- **Non riempite le taniche di benzina all'interno di un veicolo oppure su un camion o un rimorchio, in quanto il tappetino del rimorchio o le pareti di plastica del camion possono isolare la tanica e rallentare la dispersione delle cariche elettrostatiche.**
- **Se possibile, togliete l'apparecchiatura a benzina dal camion o dal rimorchio, e rabboccatela con le ruote sul terreno.**
- **Qualora non sia possibile, riempite l'apparecchiatura sul camion o sul rimorchio utilizzando una tanica portatile, anziché una normale pompa del carburante.**
- **Qualora fosse indispensabile utilizzare una pompa di rifornimento, tenete l'ugello a contatto con il bordo del serbatoio del carburante o con l'apertura della tanica finché non sia stato completato il rifornimento.**

Durante l'uso ed il rimessaggio, utilizzate regolarmente un additivo stabilizzatore/condizionatore per carburanti. Lo stabilizzatore/condizionatore pulisce il motore durante il funzionamento, evitando la formazione di depositi gommosi di vernice nei periodi di rimessaggio.

Importante Non utilizzate additivi per carburante diversi dallo stabilizzatore/condizionatore. Non utilizzate stabilizzatori a base di alcol come etanolo, metanolo o alcol isopropilico.

1. Pulite attorno al tappo del serbatoio del carburante (Fig. 9).
2. Togliete il tappo del serbatoio.
3. Fate il pieno di benzina senza piombo, fino a 6–13 mm dall'estremità superiore del serbatoio. **Non riempite il collo del bocchettone perché la benzina ha bisogno di spazio per l'espansione.**
4. Montate il tappo del serbatoio del carburante e tergete la benzina versata.

Controllo della pressione dei pneumatici

Controllate la pressione dei pneumatici, che vengono sovragonfiati in fabbrica per motivi di trasporto. Mantenete i pneumatici alla pressione specificata. Controllate la pressione sullo stelo della valvola ogni 50 ore di servizio oppure ogni mese, optando per l'intervallo più breve (Fig. 11). Per ottenere valori più attendibili, controllate i pneumatici a freddo.

Pressione: da 83 a 103 kPa (12–15 psi) pneumatici posteriori e da 124 a 138 kPa (18–20 psi) ruota orientabile anteriore.



Figura 11

1. Stelo della valvola

Funzionamento

Nota: Stabilite i lati sinistro e destro della macchina dalla normale postazione di guida.

Comandi

Prima di avviare il motore e di utilizzare la traccialinee familiarizzate con tutti i comandi.

Leva del selettore di velocità

Il selettore di velocità ha tre marce avanti e la retromarcia. Per cambiare velocità, portate il selettore nella posizione desiderata. (Fig. 12)

Nota: Prima di inserire o disinserire la retromarcia dovete rilasciare la leva di comando della trazione. Quando la macchina è in movimento è possibile passare da una marcia AVANTI all'altra senza rilasciare la leva di comando della trazione.

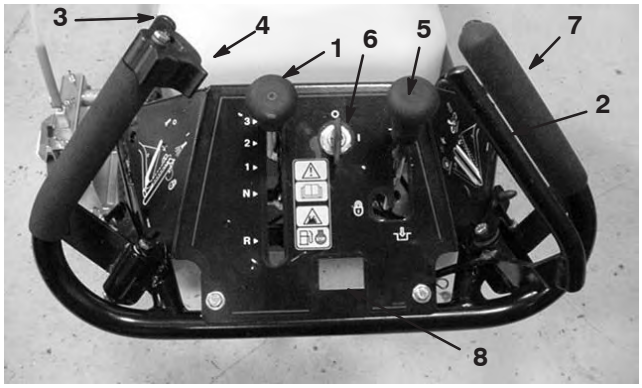

Figura 12

1. Leva di selezione della velocità
2. Leva della trazione
3. Leva di regolazione della tracciatura
4. Fermo della leva di regolazione della tracciatura
5. Freno di stazionamento
6. Interruttore di accensione
7. Leva di rilascio della ruota orientabile (Davanti all'impugnatura destra)
8. Posizione del contaore opzionale

Leva della trazione

Per innestare la trazione, spostate la leva in avanti contro l'impugnatura destra (Fig. 12). Per disattivare la trazione, rilasciate la leva.

Premete lentamente la leva per accelerare gradualmente.

Leva di regolazione della tracciatura

Premete la leva contro l'impugnatura sinistra per iniziare la tracciatura (Fig. 12). Per interrompere la tracciatura, rilasciate la leva.

Fermo della leva di regolazione della tracciatura

Girate il fermo sopra la leva di regolazione della tracciatura per bloccare la leva in questa posizione (Fig. 12). Applicate il fermo della leva quando tracciate lunghe strisce o per il lavaggio del sistema.

Leva di rilascio della ruota orientabile

Per rilasciare la ruota orientabile premete la leva destra contro l'impugnatura. Quando avrete girato la ruota orientabile potrete rilasciare la leva. La ruota orientabile si blocca automaticamente quando è diritta.

Freno principale/di stazionamento

Per inserire il freno tirate indietro la leva. Per inserire il freno di stazionamento spostate la leva nell'arresto. Per disinserire il freno di stazionamento togliete la leva dall'arresto e spostatela in avanti (Fig. 12).

Inserite sempre il freno di stazionamento prima di spegnere o lasciare incustodita la macchina.

Interruttore di accensione

Girate la chiave in posizione ON prima di avviare il motore con l'avviatore autoavvolgente (Fig. 12). Per spegnere il motore girate la chiave in posizione OFF.

Manopola di regolazione della pressione

Regola la pressione di spruzzo all'ugello (Fig. 13). Allentate il controdado che blocca la manopola. Regolate la manopola dentro o fuori fino ad ottenere la tracciatura desiderata. Girate la manopola in senso orario per aumentare la pressione della vernice, o in senso antiorario per ridurla. Serrate il controdado per mantenere la regolazione. Consultate la sezione Regolazione della pressione, nel presente manuale, per ottenere la pressione ideale.

Nota: L'eccessiva pressione della vernice riduce la qualità della striscia, promuove una spruzzatura eccessiva e riduce l'agitazione.

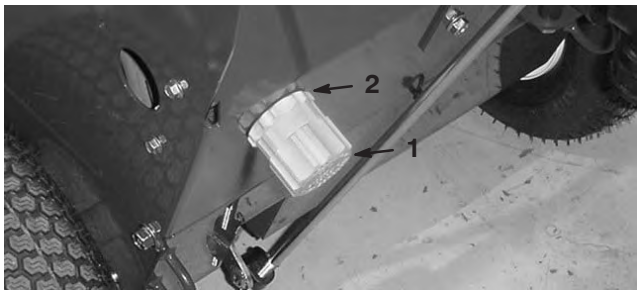

Figura 13

1. Manopola di regolazione della pressione
2. Controdado

Iniettore

Premete tre volte l'iniettore prima di avviare a motore freddo (Fig. 14).

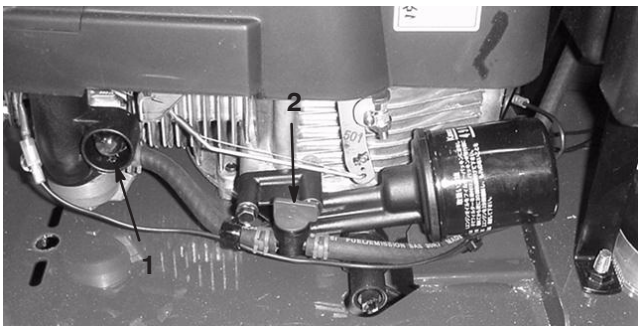

Figura 14

1. Iniettore del motore
2. Valvola di intercettazione del carburante

Valvola di intercettazione del carburante

La valvola di intercettazione del carburante si trova sulla sinistra del motore. Chiudete la valvola per arrestare il flusso di carburante dal serbatoio, o apritela per consentire il flusso di carburante verso il carburatore (Fig. 14). Chiudete la valvola prima di trasferire la traccialinee e durante le pause di utilizzo.

Avviatore autoavvolgente

L'avviatore autoavvolgente (Fig. 15) è situato sopra il motore. Tirate l'avviatore autoavvolgente per avviare il motore.



Figura 15

1. Avviatore autoavvolgente

Leva di lavaggio/tracciatura

Girate verso l'alto la leva di lavaggio/tracciatura per lavare il sistema. Girate la leva verso il basso per verniciare. La posizione centrale è la posizione di chiusura (Fig. 13) totale del flusso diretto alla pompa. Utilizzate la posizione di chiusura (Off) quando il serbatoio contiene vernice ed occorre revisionare il filtro della vernice. Non avviate il motore se la leva di lavaggio/tracciatura è in posizione Off.

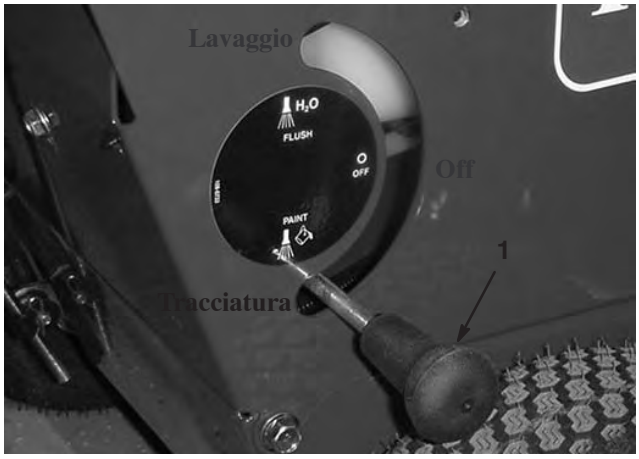

Figura 16

1. Manopola di lavaggio/tracciatura

Avviamento del motore

1. Verificate che il cappellotto della candela sia collegato alla candela (Fig. 17).

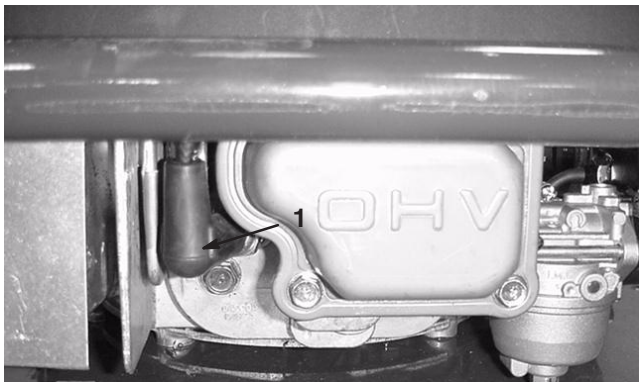

Figura 17

1. Cappellotto della candela

2. Inserite il freno di stazionamento (Fig. 18).

3. Verificate che la leva di selezione della velocità sia in folle e che le leve di tracciatura e di comando della trazione siano disinnestate (rilasciate) (Fig. 18).

4. Aprite la valvola di intercettazione del carburante (Fig. 15).

5. Premete tre volte l'iniettore (Fig. 14).

Nota: Non usate l'iniettore a motore caldo.

6. Girate la chiave di accensione in posizione di avvio (Fig. 12).

7. Tirate leggermente la maniglia di avviamento (Fig. 15) fino ad avvertire una certa resistenza, quindi tiratela con forza. Lasciate che il cavo ritorni lentamente al motore.

Spegnimento del motore

1. Rilasciate la leva di comando della trazione.

2. Mettete in folle la leva di selezione della velocità.

3. Girate la chiave di accensione in posizione Stop.

Nota: Se non avviate il motore entro breve, chiudete la valvola di intercettazione del carburante.

Uso del selettore della velocità di trazione

La traccialinee usa tre marce avanti. **1** è la minima, **2** è media velocità (tracciatura), e **3** è la massima (trasferimento) (Fig. 12) **R** è la retromarcia.

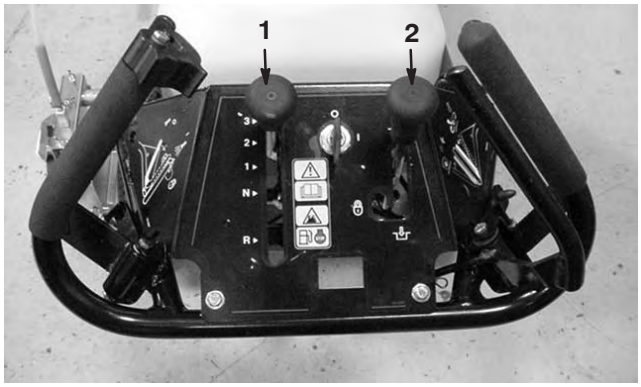

Figura 18

1. Selettore della velocità di trazione
2. Freno di stazionamento

1. Mettete in Folle il selettore della velocità di trazione e inserite il freno di stazionamento (Fig. 18).

2. Avviate il motore.

3. Portate il selettore della velocità di trazione sulla velocità opportuna (Fig. 18).

4. Disinserite il freno di stazionamento.

Nota: Per variare la velocità di trazione dovrete aumentare o ridurre la distanza tra la leva della trazione e l'impugnatura.

Miscelare la vernice

- La traccialinee è progettata per funzionare soltanto con vernice solubile in acqua a base di lattice.
- Si raccomanda un rapporto acqua-vernice da 1:1 a 10:1, secondo la qualità della vernice e il risultato che si desidera ottenere.
- **Non utilizzate vernici a base di olio.**
- Per ottenere risultati ottimali, premiscelate la vernice con l'acqua prima di versarla nel serbatoio della vernice.
- Il serbatoio della vernice ha una capienza di 45 litri.

Riempimento del serbatoio della vernice

1. Mettete la macchina su una superficie pianeggiante.
2. Spegnete il motore, mettete in folle la leva di selezione della velocità, inserite il freno di stazionamento, e prima di allontanarvi alla posizione di lavoro attendete che tutte le parti in movimento si siano fermate.

Nota: All'occorrenza potete lasciare girare il motore durante il riempimento, per mantenere la circolazione della vernice nel serbatoio. La vernice circola soltanto quando la leva di lavaggio/tracciatura è in posizione di tracciatura.

3. Verificate che la leva di regolazione della tracciatura sia stata rilasciata e che la valvola di spurgo del serbatoio (Fig. 19) sia chiusa.

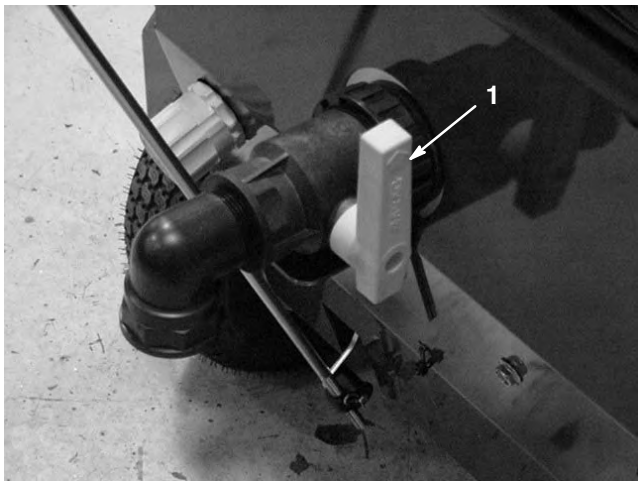

Figura 19

1. Valvola di spurgo del serbatoio

4. Togliete il coperchio del serbatoio (Fig. 20).



Figura 20

1. Coperchio del serbatoio

5. Versate la quantità di vernice miscelata necessaria nel serbatoio, attraverso il filtro. Non togliete il filtro della vernice.
6. Montate il coperchio del serbatoio.

Miscelare la vernice nel serbatoio

Le vernici a base di lattice di alcune marche possono essere miscelate nel serbatoio della vernice.

1. Avviate il motore.
2. Spostate la leva di lavaggio/tracciatura in posizione di tracciatura.
3. Versate la quantità di acqua necessaria nel serbatoio; misurate la quantità facendo riferimento ai segni previsti sulla fiancata del serbatoio.
4. Versate la quantità di vernice necessaria nel serbatoio, attraverso il filtro.
5. Lasciate che la macchina misceli la vernice per un minuto prima di iniziare a tracciare.

Regolazione della larghezza di tracciatura

1. Allentate i dadi ad alette che fissano gli schermi paraspruzzi al braccio articolato (Fig. 21).

Nota: Utilizzate l'estremità scanalata della chiave per filtro per allentare o serrare i dadi ad alette.

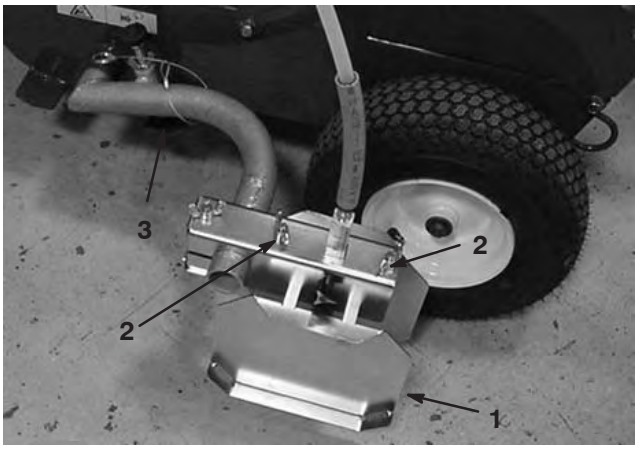

Figura 21

1. Schermo paraspruzzi
2. Dadi ad alette per schermo paraspruzzi
3. Fermo del braccio articolato

2. Spostate gli schermi paraspruzzi (Fig. 21) verso l'interno o l'esterno fino ad ottenere una striscia di giusta larghezza. Verificate che gli schermi siano equidistanti dall'ugello.

3. Serrate i dadi ad alette.

4. Allentate la vite che fissa il tubo dell'ugello della vernice al braccio articolato (Fig. 22).

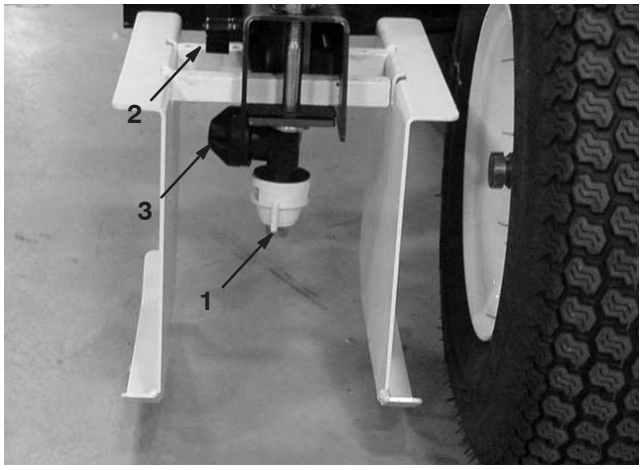

Figura 22

1. Ugello
2. Vite del tubo dell'ugello
3. Valvola di ritegno

5. Alzate o abbassate il tubo dell'ugello finché la vernice spruzza leggermente sotto gli schermi paraspruzzi (Fig. 23).

Nota: Il contatto con lo spruzzo crea un deposito di vernice sullo schermo, che potrebbe gocciolare o lasciare delle striature quando si chiude la vernice.

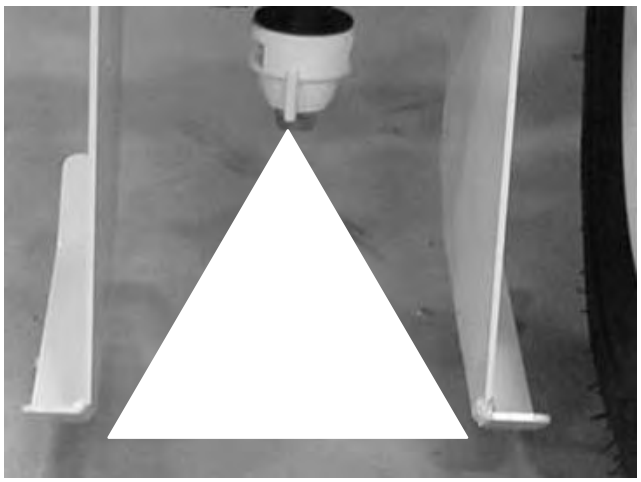

Figura 23

6. Una volta ottenuta una striscia della giusta larghezza, serrate la vite.

Descrizione degli ugelli



Figura 24

Angolo di spruzzatura

Larghezza striscia da 5 a 10 cm	65° Ugello
Larghezza striscia oltre 10 cm	80° Ugello

Portata

Il numero relativo alla portata rappresenta galloni/minuto di acqua a 276 kPa (40 psi). Più alto è il numero, più alta è la portata.

Regolazione dell’altezza del braccio di verniciatura articolato

Infilate il fermo del braccio articolato in alto o in basso per regolare l’altezza dello schermo (Fig. 25).

- Regolate l’altezza in modo che la base degli schermi risulti sopra la superficie o erba su cui tracciare.
- Se sono troppo bassi, gli schermi possono lasciare delle striature.

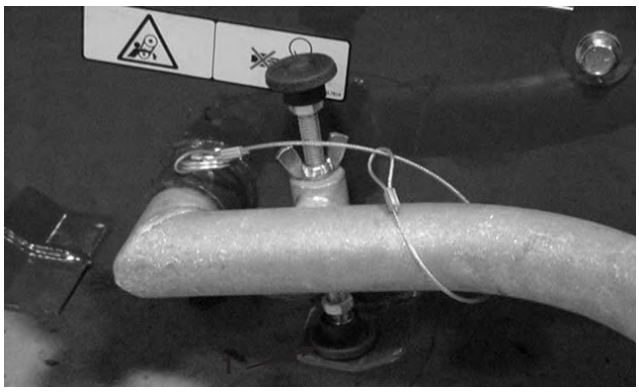

Figura 25

1. Fermo del braccio articolato

Regolazione della pressione di spruzzatura

All’occorrenza, regolate la pressione di spruzzatura quando cambiate gli ugelli, il rapporto di miscela, la marca della vernice o in caso di notevoli sbalzi di temperatura. Aumentando la pressione di spruzzatura si aumenta il volume e la velocità della vernice erogata dall’ugello.

1. Nell’innestare l’ugello, girate la manopola di regolazione della pressione in senso antiorario finché non notate una riduzione della larghezza dello spruzzo e una maggiore uniformità.
2. Girate in senso orario la manopola di regolazione della pressione finché non avrete ottenuto uno spruzzo di larghezza e pattern accettabili.

Nota: In linea di massima si ottiene una striscia di qualità ottimale in fondo al campo di pressioni.

Nota: L’eccessiva pressione della vernice riduce la qualità della striscia, promuove l’overspray e riduce l’agitazione.

Regolazione del guidalinee

Il guidalinee (Fig. 26) consente all’operatore di rimanere allineato ad una cordicella o alla striscia esistente.

Nota: Il guidalinee può essere montato sul lato destro o sinistro della macchina, secondo la posizione del braccio spruzzatore.

1. Allentate le viti che fissano il marcalinee (Fig. 26) al tubo di montaggio.
2. Regolate il guidalinee nella posizione opportuna.
3. Serrate la vite.

Nota: Quando il braccio spruzzatore è davanti, il guidalinee non viene utilizzato e può essere piegato e riposto.



Figura 26

1. Marcalinee
2. Schermo paraspruzzi interno

Suggerimenti

- Prima di utilizzare la macchina consultate le istruzioni per la sicurezza e leggete attentamente questo manuale.
- Ispezionate accuratamente la zona in cui utilizzerete la macchina e rimuovete tutti i corpi estranei.
- Tenete lontano tutti, specialmente bambini ed animali da compagnia, dall'area da tosare.
- Se la macchina inizia a vibrare, spegnete immediatamente il motore, scollegate il cappellotto dalla candela e verificate se la macchina ha subito danni.
- Non applicate la vernice su erba bagnata, applicatela soltanto su erba asciutta.
- Mantenete il motore in ottime condizioni di servizio.
- Per iniziare ad applicare la vernice:
  - riempite il serbatoio della vernice con vernice premiscelata
  - spostate la leva di tracciatura/lavaggio in posizione di tracciatura
  - avviate il motore
  - spostate la leva di regolazione della velocità nella marcia desiderata
  - innestate lentamente la leva della trazione
  - innestate la leva di regolazione della tracciatura.

Riempimento del serbatoio d'acqua dolce

L'acqua dolce è utilizzata per lavare il sistema. Il serbatoio ha una capienza di 7,6 litri.



Figura 27

1. Serbatoio d'acqua dolce

Sistema di lavaggio

Il sistema di lavaggio permette di lavare i componenti della traccialinee senza svuotare il serbatoio della vernice. Il sistema di lavaggio introduce acqua pulita dal serbatoio dell'acqua. Durante il lavaggio, la vernice nel serbatoio non viene agitata. Si raccomanda il lavaggio del sistema di spruzzatura in caso di lunghe pause di utilizzo della traccialinee, come nel caso del trasferimento ad un altro luogo di lavoro. Toro sconsiglia di lasciare la vernice nel serbatoio durante la notte. La vernice può ispessirsi e intasare i tubi.

1. Verificate che la leva di selezione della velocità sia in folle e che il freno di stazionamento sia inserito.
2. Girate la leva di lavaggio/tracciatura in posizione di lavaggio.
3. Se non è già in moto, avviate il motore.
4. Innestate la leva di regolazione della tracciatura e tenetela in questa posizione per 15–30 secondi. All'inizio, dall'ugello fuoriesce vernice, ma col tempo il liquido diventa più diluito.

Nota: Per evitare che la vernice sporchi troppo durante il lavaggio del sistema potete togliere il braccio dell'ugello e dirigerlo direttamente nel serbatoio della vernice.

Pulizia del sistema di verniciatura

Per pulire la traccialinee eseguite le seguenti operazioni.

1. Verificate che la leva di selezione della velocità sia in folle e che il freno di stazionamento sia inserito.

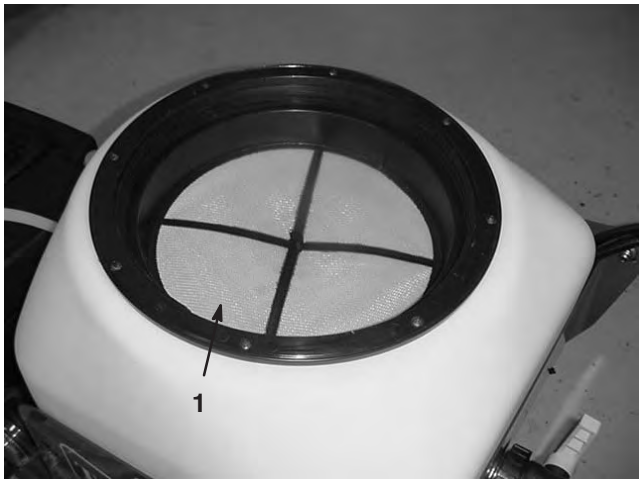

Figura 28

1. Filtro del serbatoio

2. Togliete il filtro del serbatoio della vernice (Fig. 28) e lavatelo con acqua.
3. Aprite la valvola di spurgo del serbatoio della vernice (Fig. 29). Più aprirete la valvola di spurgo più vernice potrete drenare.

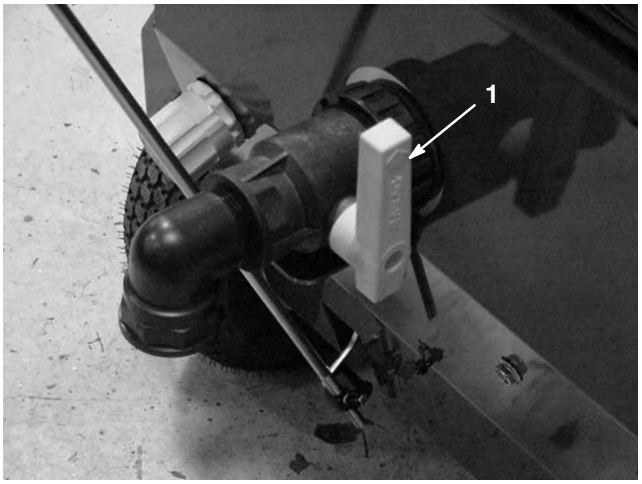

Figura 29

1. Valvola di spurgo del serbatoio della vernice

4. Nel serbatoio della vernice, inserite il tubo di agitazione nella valvola di spurgo, come illustra la Fig. 30.



Figura 30

1. Tubo di agitazione
2. Valvola di spurgo del serbatoio

5. Avviate il motore, che permette alla pompa di fare circolare la vernice.
6. Verificate che la leva di lavaggio/tracciatura (Fig. 31) sia in posizione di tracciatura.
7. Lasciate girare il motore per 5 o 10 secondi, per pompare la vernice rimanente nel sistema ed espellerla.

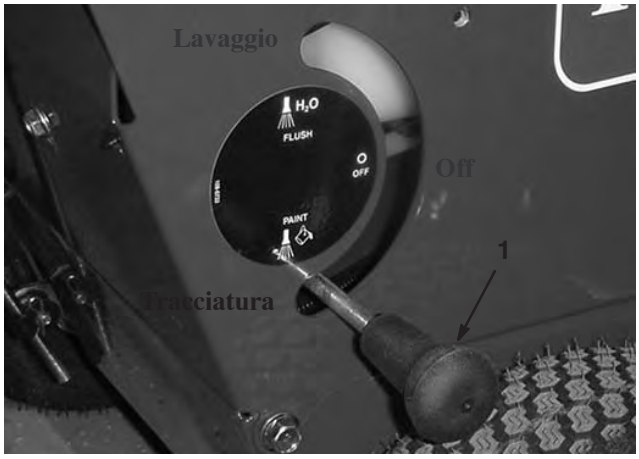

Figura 31

1. Manopola di lavaggio/tracciatura

8. Azionate la leva di regolazione della tracciatura e bloccatela in posizione aperta con il perno di bloccaggio, per consentire il lavaggio continuo dell'ugello.

9. Lavate il serbatoio della vernice con acqua pulita. Continuate a riempire il serbatoio con l'acqua fin quando dall'ugello non esce acqua pulita.

Nota: Se è stato utilizzato il sistema di lavaggio, spostate la leva di lavaggio/tracciatura in posizione di lavaggio per 15 secondi, o fin quando dall'ugello non esce acqua pulita.

10. Togliete il filtro della pompa e pulitelo. Vedere Pulizia del filtro della pompa.

Pulizia del filtro della pompa

Togliete il filtro della vernice e pulitelo (Fig. 32).

1. Spegnete il motore.
2. Togliete il cappuccio del filtro della pompa usando la chiave per filtro, a corredo.
3. Togliete il filtro della pompa e lavatelo con acqua.
4. Montate il filtro della pompa e il cappuccio.



Figura 32

1. Cappuccio del filtro della pompa

Trasferimento della traccialinee

Per trasferire la traccialinee:

- inserite il freno di stazionamento e bloccate le ruote
- ancorate i punti di attacco della traccialinee (Fig. 33 e 34) al rimorchio o all'autocarro con sicurezza per mezzo di cinghie, catene, cavi o corde.



Figura 33

1. Posizione dei punti di attacco posteriori



Figura 34

1. Punti d'attacco anteriori

Manutenzione

Nota: Stabilite i lati sinistro e destro della macchina dalla normale postazione di guida.

Programma di manutenzione raccomandato

Cadenza di manutenzione	Procedura di manutenzione
Ogni utilizzo	• Controllate il livello dell'olio motore.
5 Ore	• Controllate i supporti del motore, e se sono allentati serrateli.
25 Ore	• Pulite il prefiltro dell'aria in schiuma sintetica.
50 Ore	• Cambiate l'olio motore (senza il filtro dell'olio).[1] • Verificate che nell'impianto di alimentazione non vi siano fuoriuscite e che il tubo del carburante non sia consumato. All'occorrenza sostituite i componenti. • Togliete tutti i corpi estranei dalle cinghie.
100 Ore	• Cambiate il filtro dell'olio. • Controllate la candela, ed all'occorrenza sostituitela. • Sostituite il filtro di carta dell'aria. • Pulite l'impianto di raffreddamento; eliminate detriti e morchia dalle alette di raffreddamento del motore e dall'avviatore. Pulite più spesso l'impianto in ambienti sporchi o ricchi di pula. • Pulite il filtro carburante. • Revisionate le ruote.
300 Ore	• Sostituite il filtro di carta dell'aria. Sostituitelo più spesso in ambienti polverosi. • Pulite la camera di combustione; vedi il manuale del motore. • Lappate le valvole.
Rimessaggio	• Svuotate il serbatoio del carburante prima di effettuare le riparazioni, come indicato, e prima del rimessaggio. • Consultate le procedure di rimessaggio, in fondo al presente manuale.

[1]Cambiate l'olio motore dopo le prime otto ore di servizio;

Importante Per ulteriori interventi di manutenzione si rimanda al manuale per l'uso del motore.

Attenzione

Se lasciate il cappellotto sulla candela, qualcuno potrebbe avviare accidentalmente il motore e ferire gravemente voi od altre persone.

Scollegate il cappellotto della candela prima di effettuare interventi di manutenzione, e allontanatelo in modo che non venga accidentalmente a contatto con la candela.

Controllo del livello dell'olio motore

Prima di utilizzare la traccialinee verificate che il livello dell'olio si trovi fra le tacche Add (rabboccare) e Full (pieno), sull'asta di livello (Fig. 35). Se l'olio non raggiunge la tacca Add, occorre rabboccare. Vedere Riempimento del carter con olio.

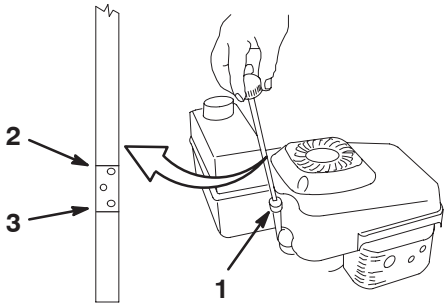

Figura 35

1. Asta di livello
2. Pieno
3. Rabboccare

Revisione del filtro dell'aria

Pulite il prefiltro in schiuma sintetica ogni 25 ore di servizio. Sostituite il filtro di carta dell'aria ogni stagione od ogni 300 ore di servizio, più sovente in ambienti polverosi.

Importante Non azionate il motore senza il filtro dell'aria completo, per evitare di danneggiare seriamente il motore.

1. Spegnete il motore e attendete che tutte le parti in movimento si siano fermate.
2. Staccate il cappellotto dalla candela (Fig. 36).

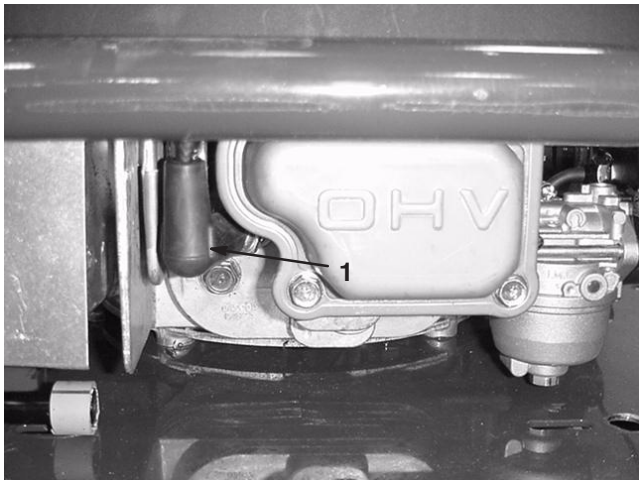

Figura 36

1. Candela

3. Togliete la vite di fissaggio del coperchio del filtro dell'aria (Fig. 37).
4. Togliete il coperchio e pulitelo accuratamente (Fig. 37).

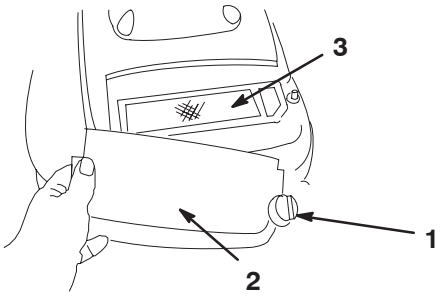

Figura 37

1. Vite
2. Carter
3. Filtro di carta dell'aria

5. Togliete il filtro di carta dell'aria e scartatelo (Fig. 38).

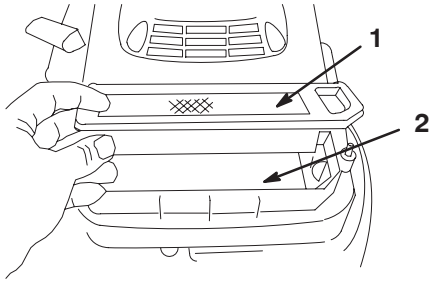

Figura 38

1. Filtro di carta dell'aria
2. Prefiltro in schiuma sintetica

Importante Non cercate di pulire i filtri di carta.

6. Togliete il prefiltro in schiuma sintetica e lavatelo con acqua e detersivo neutro, infine tamponatelo finché non è asciutto (Fig. 37).
7. Impregnate il prefiltro di olio motore pulito, quindi premetelo (senza strizzarlo) al fine di eliminare l'olio superfluo.
8. Montate il prefiltro in schiuma sintetica.
9. Montate il nuovo filtro di carta dell'aria.
10. Montate il coperchio e fissatelo con la vite.

Cambio dell’olio motore

Cambiate l’olio dopo le prime otto ore di servizio, dopodiché ogni 50 ore di servizio od ogni stagione (più sovente in ambienti polverosi o sporchi).

1. Avviate il motore per riscaldare l’olio motore.

   Nota: L’olio caldo fluisce meglio e trasporta una maggiore quantità di sostanze inquinanti.

Avvertenza

L’olio può scottare quando il motore è caldo, ed il contatto con l’olio caldo può causare gravi ustioni.

Evitate di toccare l’olio motore caldo durante il drenaggio.

2. Spegnete il motore e attendete che tutte le parti in movimento si siano fermate.
3. Scollegate il cappellotto dalla candela.
4. Collocate una bacinella di spurgo adatta sotto il foro di spurgo della traccialinee (Fig. 39).

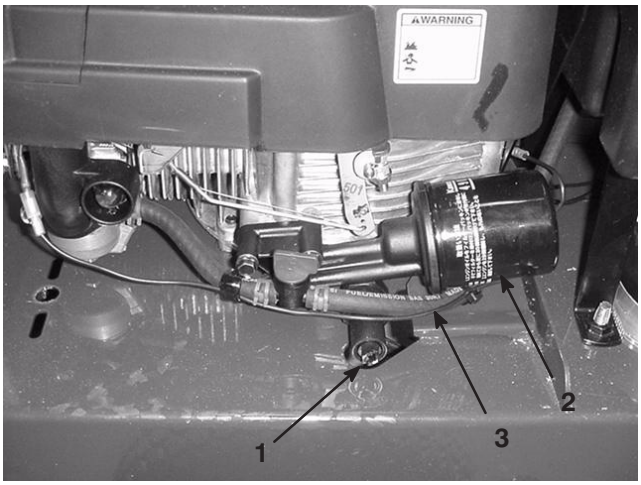

Figura 39

1. Tappo di spurgo dell’olio
2. Filtro dell’olio
3. Tubo di alimentazione

5. Girate la valvola di spurgo dell’olio e lasciate defluire l’olio nella bacinella.
6. Dopo avere drenato l’olio, chiudete la valvola di spurgo dell’olio.
7. Riciclate l’olio usato, nel rispetto delle leggi locali.
8. Riempite il carter dell’olio con olio fresco fino alla linea di pieno (Full) sull’asta. Vedere Riempimento del carter con olio.
9. Tergete l’olio versato.

Cambio del filtro dell’olio

Sostituite il filtro dell’olio (Fig. 39) ogni 100 ore di servizio oppure ogni anno, optando per l’intervallo più breve.

1. Avviate il motore per riscaldare l’olio.

Avvertenza

L’olio può scottare quando il motore è caldo, ed il contatto con l’olio caldo può causare gravi ustioni.

Evitate di toccare l’olio motore caldo durante il drenaggio.

2. Spegnete il motore e attendete che tutte le parti in movimento si siano fermate.
3. Scollegate il cappellotto dalla candela.
4. Drenate l’olio motore; vedere Cambio dell’olio motore.
5. Mettete un cencio sotto il filtro dell’olio per raccogliere l’olio che fuoriesce mentre togliete il filtro.
6. Togliete il filtro dell’olio.
7. Con il dito, spalmate l’olio motore pulito sulla guarnizione del nuovo filtro (Fig. 40).

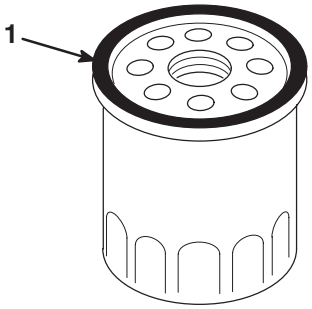

Figura 40

1. Guarnizione

8. Montate il nuovo filtro e serratelo a mano di 2/3 di giro soltanto.
9. Riempite il carter dell’olio con olio fresco fino alla linea di pieno (Full) sull’asta. Vedere Riempimento del carter con olio.
10. Collegate il cappellotto alla candela.
11. Fate girare il motore per tre minuti circa.
12. Spegnete il motore, attendete che tutte le parti mobili si siano fermate, e controllate che attorno al filtro non vi siano fuoriuscite.
13. Versate dell’altro olio per compensare l’olio nel filtro. Vedere Controllo del livello dell’olio motore.
14. Riciclate l’olio usato, nel rispetto delle leggi locali.

Svuotamento del serbatoio carburante e pulizia del filtro carburante

L'elemento del filtro carburante si trova all'interno del serbatoio del carburante. Pulite l'elemento del filtro carburante ogni 100 ore di servizio.

1. Spegnete il motore e lasciate che si raffreddi.

Importante Drenate la benzina esclusivamente a motore freddo.

2. Scollegate il cappellotto dalla candela.

3. Chiudete la valvola del carburante.

4. Staccate il tubo del carburante (Fig. 39) allentando il serratubo sul carburatore.

5. Aprite la valvola del carburante.

6. Drenate completamente la benzina dal serbatoio e dal tubo di alimentazione del carburante, in una tanica approvata.

7. Togliete il serbatoio del carburante dalla macchina.

8. Chiudete la valvola del carburante.

9. Versate una piccola quantità di carburante nel serbatoio, agitate il serbatoio, e versate il carburante in un'apposita tanica omologata.

10. Montate il serbatoio carburante e il tubo di alimentazione.

Manutenzione della candela

Controllate la candela ogni 100 ore di servizio. Usate una candela **NGK BPR5ES** o equivalente.

1. Spegnete il motore e attendete che tutte le parti in movimento si siano fermate.

2. Scollegate il cappellotto dalla candela.

3. Pulite attorno alla candela.

4. Togliete la candela dalla testata.

Importante Le candele incrinate, incrostate o sporche devono essere sostituite. Non pulite gli elettrodi, perché i granelli che penetrano nel cilindro possono danneggiare il motore.

5. Regolate la distanza tra gli elettrodi della candela a 0,76 mm (Fig. 41).

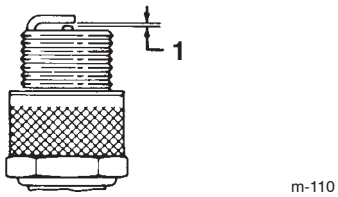

Figura 41

1. 0,76 mm

6. Montate la candela e la guarnizione di tenuta.

7. Serrate la candela a 23 Nm.

8. Collegate il cappellotto alla candela.

Ispezione delle cinghie

Le cinghie di trasmissione della traccialinee sono molto durature. Tuttavia, la normale esposizione alle radiazioni UV, all'ozono o l'esposizione accidentale a sostanze chimiche possono col tempo far deteriorare la mescola di gomma e causare l'usura o perdite di materiale (strappamento).

Si consiglia vivamente l'ispezione annua delle cinghie per accertare che non siano consumate, che non vi siano crepe eccessive o grossi detriti incassati; all'occorrenza sostituitele.

Rimessaggio

Preparate la traccialinee per il rimessaggio di fine stagione osservando le procedure di manutenzione consigliate. Vedere la sezione Manutenzione di questo manuale.

Conservate la macchina in un luogo fresco, pulito e asciutto. Copritela con un telo per mantenerla pulita e protetta.

Preparazione del sistema di spruzzatura

1. Pulite il sistema di spruzzatura.
2. Spostate la leva di lavaggio/tracciatura in posizione di lavaggio e svuotate il serbatoio finché non è asciutto.
3. Spostate la leva di lavaggio/tracciatura in posizione di tracciatura.
4. Versate 3,8 litri di soluzione antigelo, antiruggine, priva di alcol nel serbatoio della vernice.
5. Fate funzionare la pompa per far circolare la soluzione antigelo, quindi azionate la leva di regolazione della tracciatura finché l'antigelo non fuoriesce dall'ugello.
6. Riempite il serbatoio d'acqua dolce.
7. Drenate la soluzione antigelo superflua dal serbatoio.

Preparazione del motore

1. Drenate l'olio dal carter quando il motore è caldo. Vedere Cambio dell'olio motore.
2. Togliete la candela.
3. Da una lattina versate una cucchiaiata di olio nel carter, attraverso il foro della candela.
4. Utilizzando il cavo di avviamento, fate girare più volte il motore, lentamente, per distribuire l'olio.
5. Montate la candela, **senza** tuttavia collegare il cappellotto.

Preparazione del sistema di alimentazione

Prima del rimessaggio della macchina drenate il serbatoio carburante.

1. Fate funzionare la macchina finché il motore non si ferma per mancanza di carburante.
2. Iniettate la benzina nel motore e avviatelo di nuovo.
3. Lasciate che il motore giri finché non si ferma. Quando non si accende più, il motore è asciutto abbastanza.

Avvertenza

La benzina evapora se viene conservata per molto tempo, ed esplode se viene a contatto con una fiamma libera.

- **Non conservate la benzina per lunghi periodi.**
- **Non conservate la macchina con benzina nel serbatoio o nel carburatore in un luogo chiuso in cui si trovi una fiamma libera. (Es. nelle vicinanze di un forno o della fiamma spia di uno scaldaacqua).**
- **Lasciate che il motore si raffreddi prima di riporlo in un luogo chiuso.**

Informazioni generali

1. Eliminate morchia e pula dalle alette della testata del cilindro del motore e dalla sede della ventola.
2. Eliminate morchia e sporcizia dalle parti esterne del motore, dalla copertura protettiva e da sopra la scocca della traccialinee.
3. Revisionate il filtro dell'aria; vedere Revisione del filtro dell'aria.
4. Serrate tutti i dadi, i bulloni e le viti.
5. Ritoccate le superfici arrugginite e scheggiate con vernice reperibile da un Distributore autorizzato.

Rimozione della traccialinee dal rimessaggio

1. Controllate tutti i dispositivi di fermo e serrateli.
2. Togliete la candela e fate girare velocemente il motore utilizzando l'innesco, per eliminare l'olio superfluo dal cilindro.
3. Pulite la candela o sostituitela qualora sia incrinata, rotta o se gli elettrodi sono consumati.
4. Collegate il cappellotto della candela. Vedere Revisione della candela.
5. Osservate le procedure di manutenzione consigliate; vedere la sezione Manutenzione di questo manuale.
6. Riempite il serbatoio del carburante con benzina fresca.
7. Controllate il livello dell'olio motore.
8. Collegate il cappellotto alla candela.

Localizzazione guasti

Toro ha progettato e costruito la vostra traccialinee in modo che funzioni senza problemi. Controllate attentamente i seguenti componenti ed articoli, facendo riferimento alla sezione Manutenzione del manuale per maggiori informazioni. Se un problema perdura, rivolgetevi a un Distributore autorizzato.

Problema	Possibili cause	Rimedio
Il motore non si avvia	1. Il serbatoio carburante è vuoto o l'impianto di alimentazione contiene carburante stantio.	1. Drenate e/o riempite il serbatoio del carburante con benzina fresca. Se il problema perdura, rivolgetevi a un Distributore autorizzato.
	2. Il cappellotto non è collegato alla candela.	2. Collegate il cappellotto alla candela.
	3. La candela è sporca, imbrattata o la distanza tra gli elettrodi è errata.	3. Controllate la candela e, all'occorrenza, regolate la distanza fra gli elettrodi. Se la candela è sporca, imbrattata o incrinata, sostituitela.
Il motore si avvia con difficoltà o perde potenza	1. Benzina stantia nel serbatoio del carburante.	1. Drenate il serbatoio del carburante e riempitelo di benzina fresca.
	2. Pulite il foro di sfiato del tappo del carburante, o sostituite il tappo.	2. Pulite il foro di sfiato del tappo del carburante, o sostituite il tappo.
	3. Gli elementi del filtro dell'aria sono sporchi e riducono il flusso d'aria.	3. Revisionate gli elementi del filtro dell'aria.
	4. La candela è sporca, imbrattata o la distanza tra gli elettrodi è errata.	4. Controllate la candela e, all'occorrenza, regolate la distanza fra gli elettrodi. Se la candela è sporca, imbrattata o incrinata, sostituitela.
	5. Il livello dell'olio motore è basso o l'olio è sporco.	5. Controllate l'olio motore. Cambiate l'olio se è sporco, o rabboccate se è scarso.
Il motore non è regolare	1. Il cappellotto non è collegato alla candela.	1. Collegate il cappellotto alla candela.
	2. La candela è sporca, imbrattata o la distanza tra gli elettrodi è errata.	2. Controllate la candela e, all'occorrenza, regolate la distanza fra gli elettrodi. Se la candela è sporca, imbrattata o incrinata, sostituitela.
	3. Gli elementi del filtro dell'aria sono sporchi e riducono il flusso d'aria.	3. Revisionate gli elementi del filtro dell'aria.
La traccialinee o il motore vibrano in modo eccessivo	1. I bulloni di fissaggio del motore sono allentati.	1. Serrate i bulloni di fissaggio del motore.
La trazione automatica della traccialinee non funziona	1. Il cavo della trazione automatica non è regolato.	1. Regolate il cavo della trazione automatica.
	2. L'asta del cambio non è messa a punto.	2. Mettete a punto l'asta del cambio.
La traccialinee si sposta lentamente quando è disinnestata la trazione	1. Il cavo della trazione non è regolato.	1. Regolatelo come indicato nel Manuale di manutenzione.
	2. La cinghia di trasmissione è danneggiata.	2. Sostituite la cinghia di trasmissione.

Schema del sistema di verniciatura

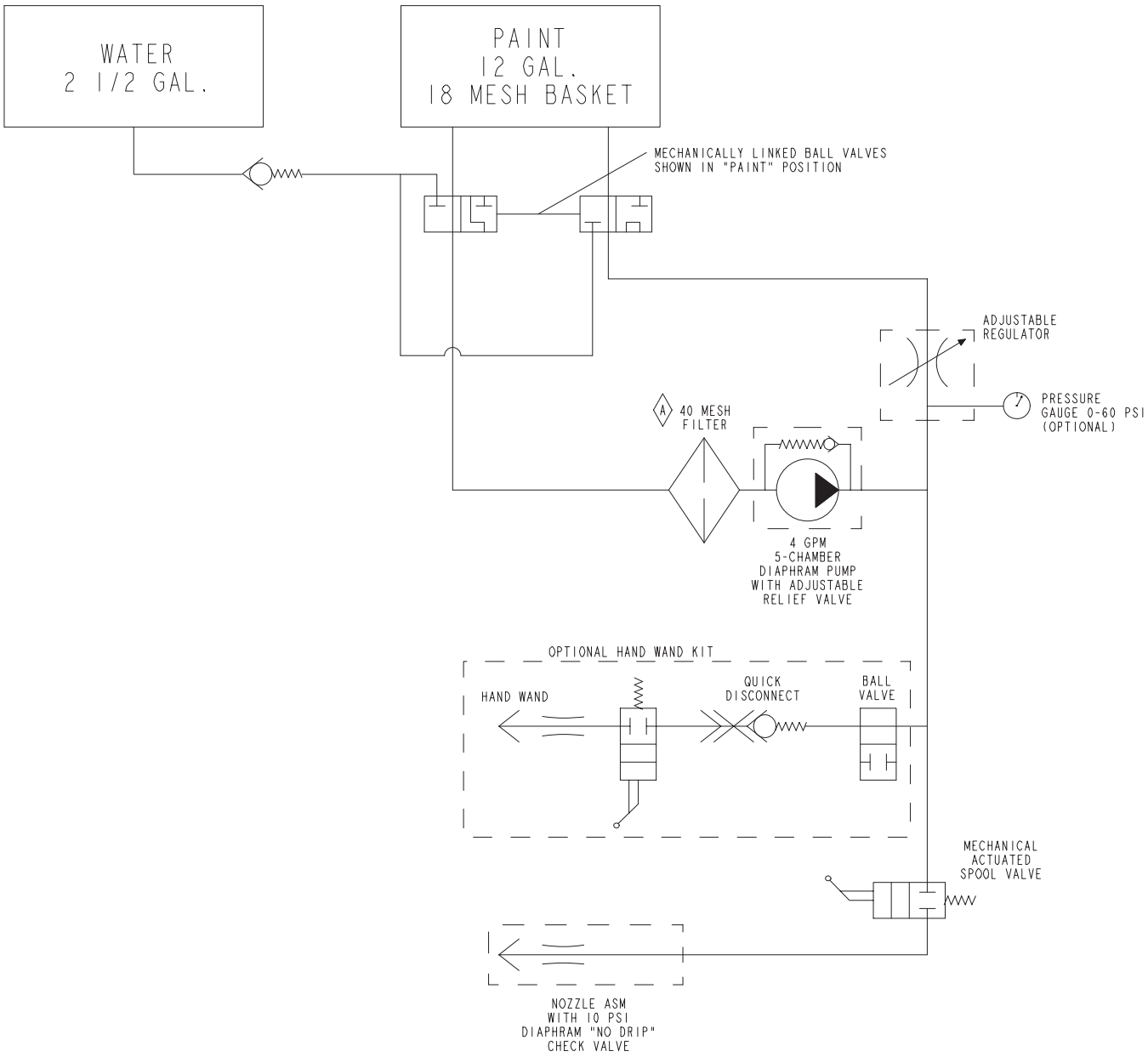

Note

Garanzia Toro per prodotti commerciali generali

Garanzia limitata di due anni

Condizioni e prodotti coperti

La Toro Company e la sua affiliata, Toro Warranty Company, ai sensi del presente accordo tra di loro siglato, garantiscono che il vostro Prodotto Commerciale Toro (il "Prodotto") è esente da difetti di materiale e lavorazione per il periodo più breve tra due anni o 1500 ore di servizio*. Nei casi coperti dalla garanzia, provvederemo alla riparazione gratuita del Prodotto, ad inclusione di diagnosi, manodopera, parti e trasporto. La presente garanzia è valida con decorrenza dalla data di consegna del Prodotto all'acquirente iniziale.

* Prodotto provvisto di contaore

Istruzioni per ottenere il servizio in garanzia

Voi avete la responsabilità di notificare il Distributore Commerciale dei Prodotti o il Concessionario Commerciale Autorizzato dei Prodotti dal quale avete acquistato il Prodotto, non appena ritenete che esista una condizione prevista dalla garanzia.

Per informazioni sul nominativo di un Distributore Commerciale dei Prodotti o di un Concessionario Autorizzato, e per qualsiasi chiarimento in merito ai vostri diritti e responsabilità in termini di garanzia, potrete contattarci a:

Toro Commercial Products Service Department
Toro Warranty Company
8111 Lyndale Avenue South
Bloomington, MN 55420-1196
952-888-8801 o 800-982-2740
E-mail: commercial.service@toro.com

Responsabilità del proprietario

Quale proprietario del Prodotto siete responsabile della manutenzione e delle regolazioni citate nel manuale dell'operatore. La mancata esecuzione della manutenzione e delle regolazioni previste può rendere invalido il reclamo in garanzia.

Articoli e condizioni non coperti da garanzia

Non tutte le avarie o i guasti che si verificano durante il periodo di garanzia sono difetti di materiale o lavorazione. Quanto segue è escluso dalla presente espressa garanzia.

- Avarie del prodotto risultante dall'utilizzo di parti di ricambio non originali Toro, o dal montaggio e utilizzo di parti aggiuntive, modificate o accessori non approvati.
- Avarie del prodotto risultanti dalla mancata esecuzione della manutenzione e/o delle regolazioni previste.
- Avarie risultanti dall'utilizzo del Prodotto in maniera errata, negligente o incauta.
- Le parti consumate dall'uso, salvo quando risultino difettose. I seguenti sono alcuni esempi di parti di consumo che si usurano durante il normale utilizzo del prodotto: lame, cilindri, controlame, punzoni, candele, ruote orientabili, pneumatici, filtri, cinghie, alcuni componenti di irrigatori, come membrane, ugelli, valvole di ritegno, ecc.
- Avarie provocate da cause esterne. I seguenti sono alcuni esempi di cause esterne: condizioni atmosferiche, metodi di rimessaggio, contaminazione; utilizzo di refrigeranti, lubrificanti, additivi o prodotti chimici non autorizzati, ecc.
- Normale usura degli articoli. I seguenti sono alcuni esempi di "normale usura": danni ai sedili a causa di usura o abrasione, superfici verniciate consumate, adesivi o finestrini graffiati, ecc.

Parti

Le parti previste per la sostituzione come parte della manutenzione sono garantite per il periodo di tempo fino al tempo previsto per la sostituzione di tale parte.

Le parti sostituite ai sensi della presente garanzia diventano di proprietà di Toro. Toro si riserva il diritto di prendere la decisione finale in merito alla riparazione di parti o gruppi esistenti, o alla loro sostituzione. Per alcune riparazioni in garanzia Toro può utilizzare parti ricostruite in fabbrica anziché parti nuove.

Condizioni generali

La riparazione da parte di un Distributore o Concessionario Toro autorizzato è l'unico rimedio previsto dalla presente garanzia.

Né The Toro Company né la Toro Warranty Company sono responsabili di danni indiretti, incidentali o consequenziali in merito all'utilizzo dei Prodotti Toro coperti dalla presente garanzia, ivi compresi costi o spese per apparecchiature sostitutive o assistenza per periodi ragionevoli di avaria o di mancato utilizzo in attesa della riparazione ai sensi della presente garanzia. Ad eccezione della garanzia sulle emissioni, citata di seguito, se pertinente, non vi sono altre espresse garanzie. Tutte le garanzie implicite di commerciabilità e idoneità all'uso sono limitate alla durata della presente garanzia esplicita.

In alcuni stati non è permessa l'esclusione di danni incidentali o consequenziali, né limitazioni sulla durata di una garanzia implicita; di conseguenza, nel vostro caso le suddette esclusioni e limitazioni potrebbero non essere applicabili.

La presente garanzia concede diritti legali specifici; potreste inoltre godere di altri diritti, che variano da uno stato all'altro.

Nota relativa alla garanzia del motore: Il Sistema di Controllo delle Emissioni presente sul vostro Prodotto può essere coperto da garanzia a parte, rispondente ai requisiti stabiliti dall'Environmental Protection Agency (EPA) degli Stati Uniti e/o dall'Air Resources Board (CARB) della California. Le limitazioni di cui sopra, in termini di ore, non sono applicabili alla garanzia del Sistema di Controllo delle Emissioni. I particolari sono riportati nella dichiarazione della Garanzia sul Controllo delle Emissioni del Motore, stampata nel manuale dell'operatore o nella documentazione del costruttore del motore.

Paesi oltre gli Stati Uniti e il Canada

I clienti acquirenti di prodotti Toro esportati dagli Stati Uniti o dal Canada devono contattare il proprio Distributore (Concessionario) Toro per ottenere le polizze di garanzia per il proprio paese, regione o stato. Se per qualche motivo non siete soddisfatti del servizio del vostro Distributore o avete difficoltà nell'ottenere informazioni sulla garanzia, siete pregati di rivolgervi all'importatore Toro. Se tutti i rimedi falliscono, potete contattare la Toro Warranty Company.

N. cat. 374-0132 Rev. A

Dichiarazione di garanzia del controllo delle emissioni gassose

Dichiarazione di garanzia del controllo delle emissioni gassose in California
I vostri diritti e obblighi

Introduzione

L'Air Resources Board della California e The Toro ® Company sono lieti di illustrare la garanzia del sistema di controllo delle emissioni gassose per la vostra apparecchiatura modello anno 2006. In California, le nuove apparecchiature che utilizzano piccoli motori fuoristrada devono essere progettate, costruite e dotate in ottemperanza a stringenti norme governative anti–smog. The Toro® Company deve garantire per due anni il sistema di controllo delle emissioni gassose della vostra apparecchiatura, salvo in casi di uso improprio, incuria o manutenzione errata dell'apparecchiatura.
Il vostro sistema di controllo delle emissioni gassose può includere le seguenti parti: tubi di alimentazione, raccordi dei tubi di alimentazione e fascette stringitubo.

Copertura della garanzia del produttore

Questo sistema di controllo delle emissioni gassose è garantito per due anni. Eventuali parti difettose connesse alle emissioni gassose, montate sulla vostra apparecchiatura, saranno riparate o sostituite da The Toro® Company.

Responsabilità del proprietario ai sensi della garanzia

- Il proprietario dell'apparecchiatura è responsabile dell'esecuzione della manutenzione necessaria, riportata nel Manuale dell'operatore. The Toro® Company raccomanda di conservare tutte le ricevute relative alla manutenzione dell'apparecchiatura, tuttavia The Toro® Company non potrà rifiutare la garanzia unicamente a causa della mancanza di ricevute.
- Il proprietario dell'apparecchiatura deve comunque tenere presente che ® Company può rifiutare la copertura in garanzia in caso di errato funzionamento delle parti relative alla garanzia delle emissioni, a causa di uso improprio, incuria, manutenzione errata o modifiche non autorizzate.
- Ai primi sintomi di un problema è vostra responsabilità consegnare immediatamente l'apparecchiatura ad un Centro Assistenza autorizzato. Le riparazioni in garanzia saranno completate entro un periodo di tempo ragionevole, non superiore a 30 giorni. Per ulteriori chiarimenti in merito alla copertura in garanzia siete pregati di contattare The Toro® Company all'1–952–948–4027 o di chiamare il numero verde riportato nella dichiarazione di garanzia Toro.

Requisiti della garanzia contro i difetti

9. Il periodo di garanzia inizia dalla data di consegna del motore o dell'apparecchiatura all'acquirente finale.

10. Copertura generale della garanzia sulle emissioni gassose. Le parti oggetto della garanzia delle emissioni devono essere garantite all'acquirente finale e ad ogni successivo proprietario a conferma che in sede di montaggio il sistema di controllo delle emissioni gassose era:
    A. stato progettato, costruito e dotato nel pieno rispetto di tutte le norme applicabili, e
    B. esente da difetti di materiali e lavorazione in grado di causare l'avaria della parte garantita per un periodo di due anni.

11. La garanzia delle parti connesse alle emissioni gassose sarà interpretata come segue.
    A. Le parti in garanzia delle quali nelle istruzioni scritte non sia prevista la sostituzione come manutenzione necessaria, devono essere garantite per un periodo di due anni. In caso di avaria di una di tali parti durante il periodo di copertura in garanzia, la parte in questione dovrà essere riparata o sostituita da The Toro ® Company. La parte riparata o sostituita in garanzia dovrà essere garantita per un periodo non inferiore al rimanente periodo di garanzia.
    B. Le parti in garanzia delle quali nelle istruzioni scritte sia prevista soltanto la regolare ispezione, devono essere garantite per un periodo di due anni. Nelle istruzioni scritte, la dichiarazione "riparare o sostituire come opportuno" non riduce la copertura del periodo di garanzia. La parte riparata o sostituita in garanzia dovrà essere garantita per un periodo non inferiore al rimanente periodo di garanzia.
    C. Le parti in garanzia delle quali nelle istruzioni scritte sia prevista la sostituzione come manutenzione necessaria, devono essere garantite per il periodo di tempo precedente la prima scadenza per la sostituzione programmata della parte in questione. Se la parte dovesse accusare un'avaria prima della prima sostituzione programmata, tale parte dovrà essere riparata o sostituita da The Toro® Company. La parte riparata o sostituita in garanzia dovrà essere garantita per un periodo non inferiore al rimanente periodo di garanzia precedente la prima scadenza per la sostituzione programmata della parte in questione.
    D. La riparazione o sostituzione di qualsiasi parte in garanzia ai sensi della garanzia prevista dalla presente clausola dovrà essere effettuata a titolo gratuito da un Centro Assistenza autorizzato.
    E. In deroga alle disposizioni della precedente sottosezione (D), i servizi o le riparazioni in garanzia devono essere forniti da un Centro Assistenza autorizzato.
    F. Non dovranno essere addebitate al proprietario le spese per la diagnostica necessaria alla determinazione dell'effettiva difettosità della parte in garanzia, sempreché tale diagnostica venga effettuata presso un Centro Assistenza autorizzato.
    G. Nel corso del periodo di garanzia di due anni del sistema di controllo delle emissioni gassose, The Toro® Company dovrà conservare una giacenza di parti in garanzia sufficiente a far fronte alla domanda prevista di tali parti.
    H. Qualsiasi intervento di manutenzione o riparazione in garanzia dovrà utilizzare parti di ricambio approvate dal produttore, che saranno fornite a titolo gratuito al proprietario. Tale utilizzo non ridurrà gli obblighi in garanzia di The Toro® Company.
    I. L'uso di parti aggiuntive o modificate potrà rendere inammissibile un reclamo in garanzia inoltrato in conformità alla presente clausola. Ai sensi della presente clausola The Toro® Company non sarà responsabile della garanzia di parti in garanzia in caso di avaria causata dall'utilizzo di parti aggiuntive o modificate.
    J. The Toro® Company fornirà la documentazione descrivente le prassi o politiche di garanzia entro cinque giorni lavorativi dalla richiesta da parte dell'Air Resources Board.

Lista delle parti relative alle emissioni in garanzia

Le seguenti liste comprendono le parti coperte dalla presente garanzia:

- tubi di alimentazione
- raccordi per tubi di alimentazione
- dispositivi di fermo