Form No. 3353–683 Rev. A

Toro-oppmerkingsmaskin 1200

Modellnr. 42004 – 260000001 og oppover

Brukerhåndbok

Registrer ditt produkt på www.Toro.com

Oversettelse av originalen (NO)

Advarsel

Staten California kjenner til at motoreksosen fra dette produktet inneholder kjemikalier som kan forårsake kreft, fosterskader eller skade forplantningsevnen på andre måter.

Viktig Motoren på dette produktet er ikke utstyrt med en gnistfangerdemper. Det er i strid med Californias Public Resource Code, avsnitt 4442, å bruke denne motoren i skogs-, busk- eller gressområder som definert i CPRC 4126. Andre land og områder kan ha liknende lover.

Dette tenningssystemet er kompatibelt med Canadas ICES–002.

Ce système d'allumage par étincelle de véhicule est conforme à la norme NMB–002 du Canada.

Den vedlagte brukerhåndboken for motoren inneholder informasjon om amerikanske miljømyndigheters (EPA) og Californias utslippskontrollreguleringer for utslippssystemer, vedlikehold og garanti.

Oppbevar brukerhåndboken sammen med kjøretøyet. Hvis brukerhåndboken blir ødelagt eller uleselig, må du straks få tak i en ny. Du kan bestille nye brukerhåndbøker fra motorprodusenten.

Innhold

	Side
Innledning	3
Sikkerhet	3
Generell sikkerhet	4
Lydtrykk	5
Lydstyrke	5
Vibrasjonsnivå	5
Sikkerhets- og instruksjonsmerker	6
Spesifikasjoner	7
Generelle spesifikasjoner	7
Mål	8
Tilleggsutstyr	8
Montering	9
Montere håndtak og skiftestag	10
Monter sprederbommen	11
Monter linjeguiden	11
Før bruk	12
Kontrollere motoroljen	12
Fylle bensin på tanken	12
Kontrollere trykket i dekkene	13
Bruk	14
Kontroller	14
Starte motoren	16
Stoppe motoren	16
Bruke kjørehastighetskontrollen	16
Blande maling	16
Fylle på malingstanken	17
Blande maling i tanken	17
Justere oppmerkingsbredden	17
Dysebeskrivelse	18
Justere oppmerkingsbomhøyden	18
Justere spredertrykket	19
Justere guiden	19
Brukstips	20
Fyll vanntanken	20
Bruke skyllesystemet	20
Rengjøre oppmerkingsystemet	21
Rengjøre pumpefilteret	22
Transportere oppmerkingsmaskinen	22
Vedlikehold	23
Anbefalt vedlikeholdsplan	23
Kontrollere motoroljenivået	24
Utføre service på luftfilteret	24
Skifte motoroljen	25
Skifte oljefilteret	25
Tømme drivstofftanken og rengjøre drivstoffilteret	26
Overhale tennpluggen	26
Kontrollere remmene	26
Lagring/oppbevaring	27
Klargjøre spredersystemet	27
Klargjøre motoren	27
Klargjøre drivstoffsystemet	27
Generell informasjon	27
Ta oppmerkingsmaskinen ut av lagring	27
Feilsøking	28
Oppmerkingssystemskjema	29
Toros generelle garanti for kommersielle produkter	31
Erklæring om begrensning av fordampningsutslipp	32

© 2005 – The Toro Company
8111 Lyndale Avenue South
Bloomington, MN 55420-1196 USA

Kontakt oss på www.Toro.com
Med enerett
Trykt i USA

Innledning

Les denne håndboken nøye, slik at du lærer å bruke og vedlikeholde produktet på riktig måte. Informasjonen i denne håndboken kan hjelpe deg og andre med å unngå person- og produktskader. Selv om Toro utformer og produserer sikre produkter, har du selv ansvaret for at produktet brukes på en forsvarlig og riktig måte.

Du kan kontakte Toro direkte på www.Toro.com for informasjon om produkter og tilbehør, hjelp til å finne en forhandler eller for å registrere produktet ditt.

Hvis maskinen må repareres eller du trenger originale Toro-deler eller mer informasjon, kan du kontakte et autorisert forhandlerverksted eller Toros kundeserviceavdeling. Ha modell- og serienummer for hånden når du tar kontakt. På figur 1 vises plasseringen av modell- og serienummer på produktet.



Figur 1

1. Modell- og serienummer

Noter produktets modell- og serienummer nedenfor:

Modellnr. _____

Serienr. _____

Denne håndboken gjør deg oppmerksom på potensielle farer og den inneholder spesielle sikkerhetsmeldinger som hjelper deg og andre med å unngå personskader og dødsfall. ***Fare***, ***Advarsel*** og ***Forsiktig*** er ord som brukes for å identifisere ulike farenivåer. Vær imidlertid svært forsiktig uansett farerisiko.

Fare varsler om en svært farlig situasjon som **vil** føre til alvorlige skader eller dødsfall hvis du ikke følger de anbefalte sikkerhetstiltakene.

Advarsel varsler om en fare som **kan** føre til alvorlige skader eller dødsfall hvis du ikke følger de anbefalte sikkerhetstiltakene.

Forsiktig varsler om en fare som kan føre til mindre alvorlige skader hvis du ikke følger de anbefalte sikkerhetstiltakene.

I håndboken brukes også to andre ord til å vektlegge informasjon. **Viktig** angir teknisk informasjon og **Obs:** vektlegger generell informasjon som du bør være spesielt oppmerksom på.

Sikkerhet

Toro har konstruert og testet denne maskinen for at den skal være rimelig sikker å bruke. **Hvis du unnlater å følge disse instruksjonene, kan dette imidlertid føre til personskader.**

⚠ Advarsel ⚠

Motoreksos inneholder karbonmonoksid, som er en dødelig gift uten lukt.

Ikke kjør motoren innendørs eller i et lukket område.

Det er meget viktig at du, og alle andre som skal bruke maskinen, leser og forstår innholdet i håndboken før motoren startes for første gang. På denne måten sikres maksimal sikkerhet og best mulig ytelse, og du blir kjent med produktet.

⚠ Dette er et sikkerhetsvarselssymbol. Det brukes for å varsle deg om mulige farer for personskade. Følg alle sikkerhetsmeldinger som følger dette symbolet for å unngå alvorlige skader eller dødsulykker.

Feilaktig bruk og vedlikehold av maskinen kan føre til personskade. For å redusere muligheten for skader bør du følge disse sikkerhetsinstruksjonene.

Generell sikkerhet

Dersom man ikke følger sikkerhetsinstruksjoner, kan dette føre til alvorlige skader.

Opplæring

- Les denne brukerhåndboken nøye. Lær deg alle kontrollene og hvordan du bruker denne maskinen før du starter den.
- Barn eller personer som ikke har lest bruksanvisningen, må ikke få lov til bruke eller utføre service på maskinen. Det kan hende at lokale forskrifter setter en aldersgrense for bruk av denne gressklipperen.
- Aldri la voksne som ikke har lest disse instruksjonene, bruke maskinen.
- Du må aldri bruke maskinen hvis andre personer (spesielt barn) eller dyr befinner seg i nærheten. Stopp maskinen hvis noen kommer inn på området.
- Hold barn borte fra området som merkes opp, og under oppsyn av en ansvarlig voksen.
- Vær oppmerksom på omgivelsene, og slå av maskinen hvis barn kommer inn på området.
- Husk at føreren eller brukeren har ansvaret hvis andre personer eller deres eiendom utsettes for ulykker eller farer.
- Se instruksjonene fra produsenten når du skal montere og bruke tilleggsutstyr. Bruk kun tilleggsutstyr som er godkjent av produsenten.

Forberedelse

- Kontroller området der du skal bruke maskinen nøye og fjern alle fremmedlegemer.
- Ikke bruk maskinen barbent eller med åpne sandaler.
- Bruk alltid vernebriller med sidebeskyttelse når du bruker maskinen.
- Advarsel: Bensin er meget brannfarlig. Ta følgende forholdsregler:
  - Drivstoff må lagres på kanner som er spesiallaget for dette formålet.
  - Fyll kun drivstoff utendørs og ikke røyk mens du fyller.
  - Fyll på drivstoff før du starter motoren. Ta aldri lokket av drivstofftanken eller fyll bensin mens motoren går eller er varm.
  - Hvis du søler bensin, må du ikke prøve å starte motoren. Flytt maskinen bort fra området der du sølte, til bensinen har fordampet, slik at du unngår at den kan antennes.
  - Sett lokket godt på alle drivstofftanker og -kanner.
  - Hvis du må tømme drivstoff fra drivstofftanken, gjør du det utendørs.
- Skift ut defekte lyddempere.
- Advarsel: Noen typer malingsdunst kan eksplodere eller antennes, og føre til materielle skader eller alvorlige personskader. Malingsdunst kan også være skadelig ved inhalering. Ta følgende forholdsregler:
  - Overhold alt gjeldende lokalt, regionalt og nasjonalt regelverk om ventilasjon, brannforebyggelse og drift.
  - Bruk kun oppmerkingsmaskinen i godt ventilerte områder.
  - Bruk åndedrettsvern eller maske hvis det er risiko for at dunsten kan bli inhalert. Les instruksjonene som følger med masken for å sikre at den gir korrekt beskyttelse.
  - Ikke bruk oljebaserte malinger. Bruk kun lateksbaserte malingsprodukter.
  - Ikke bruk lakk, lakktynnere, acetoner eller andre løsemidler.
  - Rengjør maskinen kun med såpe og vann.

Bruk

- Maskinen må ikke brukes på et lukket sted der giftig kullos kan samle seg.
- Maskinen må bare brukes i dagslys eller der det er god kunstig belysning.
- Vær alltid sikker på hvor du setter føttene i skråninger.
- Gå, ikke løp.
- Hold et fast grep om håndtakene.
- Vær ytterst forsiktig når du forandrer retning i skråninger.
- Ikke bruk i overdrevent bratte skråninger.
- Vær forsiktig når du rygger eller trekker maskinen mot deg.
- Maskinen må ikke brukes hvis verneplatene er defekte eller uten at sikkerhetsanordningene sitter på plass.
- Ikke forandre hastighetsinnstillingene på motoren.
- Start motoren som beskrevet i instruksjonene.
- Løft eller bær aldri maskinen mens motoren er i gang.

- Stopp motoren, og koble fra tennpluggkabelen:
  - før du fjerner eventuelle tilstoppinger;
  - før du sjekker, rengjør eller utfører arbeid på maskinen; eller
  - etter at maskinen har kjørt på en gjenstand. Undersøk om maskinen ble skadet, og reparer den før du starter og bruker den igjen
  - eller hvis maskinen vibrerer unormalt mye. Den bør da undersøkes øyeblikkelig.
- Stopp motoren:
  - når du forlater maskinen, og
  - før du fyller bensin.
- Ikke bruk maskinen når du er påvirket av alkohol eller andre rusmidler.
- Hvis maskinen begynner å vibrere sterkt, må du straks stanse motoren og lete etter årsaken. Vibrasjon er som regel et tegn på at det har oppstått et problem.

Du kan gli og falle i bakker og påføre deg alvorlige skader. Hvis du føler deg utrygg i en bakke, bør du ikke bruke maskinen i den.

- Vær oppmerksom på hull, hjulspor eller ujevnheter. Gjenstander kan ligge skjult i høyt gress.
- Ikke bruk maskinen i nærheten av kanter, grøfter eller voller. Du kan miste fotfestet eller balansen.
- Ikke bruk på våte overflater. Redusert fotfeste kan føre til at du glir.

Vedlikehold og lagring/oppbevaring

- Sørg for at alle muttere, bolter og skruer er godt tilstrammet, for å være sikker på at maskinen er trygg å bruke.
- Maskinen må aldri oppbevares innendørs med bensin på tanken der bensindamp kan komme i kontakt med en åpen flamme eller gnister.
- La motoren bli kald før maskinen settes på et lukket sted.
- Reduser brannfaren ved å holde området der motoren, lyddemperen og bensin oppbevares, fritt for gress, løv og for mye fett.
- Skift ut slitte eller skadde deler.
- Vær spesielt forsiktig når du håndterer bensin. Bensindamp kan forårsake eksplosjon.
- Du må aldri fingre med sikkerhetsenhetene. Kontroller regelmessig at de virker tilfredsstillende.
- Hold maskinen fri for gress, løv eller annet rusk. Tørk opp olje eller bensin du søler.
- Hvis du treffer en gjenstand, stopper du maskinen og undersøker den. Hvis det er nødvendig, reparerer du maskinen før du starter motoren.
- Ikke forandre hastighetsinnstillingene på motoren.
- Hvis du må tømme drivstoff fra drivstofftanken, gjør du det utendørs.
- For best mulig ytelse og sikkerhet bør du bare kjøpe ekte Toro-reservedeler og -tilbehør.
- Sikkerhets- og instruksjonsmerker må vedlikeholdes og skiftes ut etter behov.

Lydtrykk

Denne enheten har et kontinuerlig lydtrykknivå med A-vekt ved førerens øre på: 78 dB(A), basert på målinger på identiske maskiner i henhold til prosedyrer skissert i maskindirektiv 98/37/EF, med endringer.

Lydstyrke

Denne enheten har et garantert lydstyrkenivå på: 96 dBA / 1 pW, basert på målinger av identiske maskiner i henhold til direktiv 2000/14/EF, med endringer.

Vibrasjonsnivå

Denne enheten har et maksimalt hånd- og armvibrasjonsnivå på 3,00 m/s^2, basert på måling av identiske maskiner i henhold til ISO 5349-prosedyrer.

Sikkerhets- og instruksjonsmerker

Sikkerhetsmerker og -instruksjoner er lett synlige for føreren og er plassert i nærheten av alle områder som representerer en potensiell fare. Bytt ut alle merker som er ødelagte eller mangler.

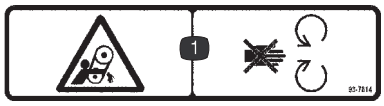

93–7814

1. Viklingsfare – hold deg borte fra bevegelige deler.



108–0233

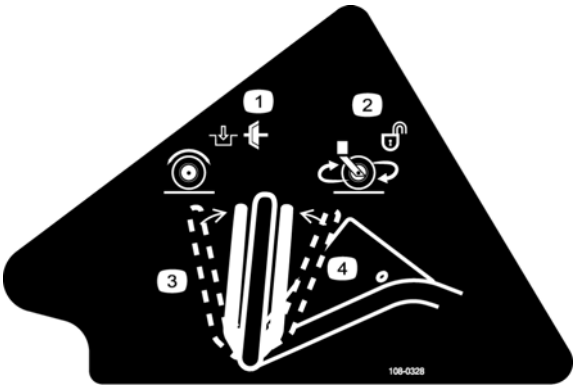

108–0328

1. Trekkdrivrem – koblet til
2. Fremre styrehjul – ulåst
3. Flytt den bakre spaken fremover for å koble til trekkdrivet.
4. Flytt den fremre spaken bakover for å låse opp fremre styrehjul.

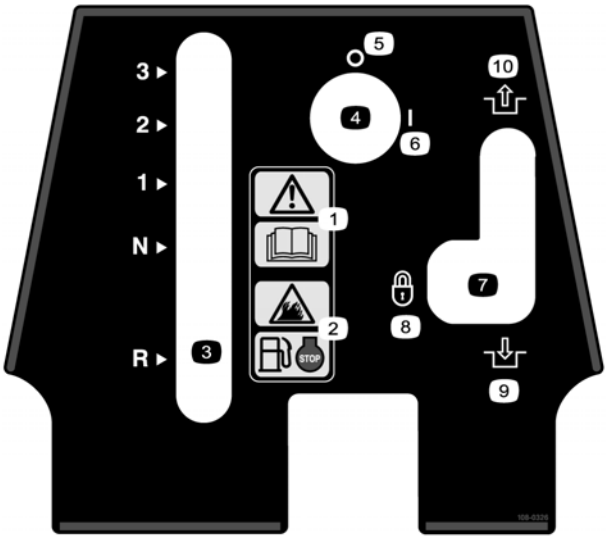

108–0326

1. Advarsel – les *brukerhåndboken*.
2. Brannfare – stans motoren før du fyller drivstoff.
3. Girvelger
4. På/av-bryter
5. Av
6. På
7. Service-/parkeringsbrems
8. Låst
9. Tilkoblet
10. Frakoblet



108–0327

1. Sprederdyse – av
2. Sprederdyse – på
3. Flytt spaken bakover for å aktivere sprededysen.
4. Vri låsespaken for å låse sprederdysen i på-stilling.

Spesifikasjoner

Obs: Spesifikasjoner og konstruksjon kan endres uten varsel.

Generelle spesifikasjoner

Motor	Kawasaki, 6 hk (4,5 kW), 180 cc, luftrenser med dobbelt element. Drivstofftanken har en kapasitet på 3,8 liter.
Transaksel	Tre fremoverhastigheter, revers og fri.
Hjul	Fordekk: 25,4 x 8,9 cm, pneumatisk. Bakdekk: 34,3 x 12,7 cm, pneumatisk. Trykk: 83–103 kPa (12–15 psi) i bakkdekk og 124–138 kPa (18–20 psi) i fremre styrehjul.
Ramme	Sveiset stålplate- og rørkonstruksjon, innebygde trailerfester.
Kontroller/målere	På-/avtenningsbryter, transakselgirspak med tre hastigheter, revers og fri, trekkdrivspak, på-/av-spak for spreder, skylle-/malespak, parkeringsbremsespak, låsespak for styrehjul.
Kjørehastighet	1. gir: 1,6 km/t; 2. gir: 3,5 km/t; 3. gir: 6,4 km/t; revershastighet: 1,6 km/t.
Marktrykk	Mindre enn 1,0 bar (15 psi).
Skyllesystem	Ekspressrengjøringssystem.
Pumpe	Remdrevet diafragma med fem kamre og sveiset forsterkede skydd. Strømning: 17 liter/min friflyt, 15 liter/min ved 2,1 bar (30 psi). Driftstrykkområde: 1,4–2,8 bar (20–40 psi), 3,8 bar (55 psi) fullt omløp. Overflødig sprederstrøm sendes tilbake til tanken for risting.
Munnstykke	Dobbelt viftemønster, 5,1–15,2 cm bredt.
Forhåndsblanding av maling	Fortynn med vann for å passe til bruksområdet.
Skylling med rent vann	Innebygd system, tankkapasitet: 7,6 liter. Rommer fire skyllesykluser per påfylling/tank.
Malingstank	Roto-støpt polyetylenkonstruksjon, kapasitet på 45 liter, 18-maskers sugefilterkurv, tappeventilen plassert høyt nok til å tappes ut i et standardspann på 19 liter.
Tilbehør	Innebygd oppbevaringsbeholder, utvalg av sprederdyser.

Mål

Lengde (inkludert håndtak)	162,6 cm
Bredde (ytre hjul) (inkludert sprederhode)	73,7 cm 91,4 cm
Høyde	116,8 cm
Akselavstand	55,9 cm
Vekt (tørr)	108,9 kg

Tilleggsutstyr

Håndholdt stav-sett	Modellnr. 42047
Trykkmålersett	Delenr. 107–0572
Timetellersett	Delenr. 107–0571
Dyse, dobbel jet, 6508	Delenr. 108–0130
Dyse, dobbel jet, 6506	Delenr. 108–0132
Dyse, dobbel jet, 8008	Delenr. 108–0131
*Hette, dyse, enkel vifte	Delenr. 107–0524
Dyse, enkel vifte, TP 6504E	Delenr. 107–0523
Dyse, enkel vifte, TP 6504	Delenr. 107–0555
Dyse, enkel vifte, TP 6506	Delenr. 107–0556
Dyse, enkel vifte, TP 8004	Delenr. 107–0557

* Nødvendig ved bruk av dyser med enkel vifte som 107–0523, 107–0555, 107–0556 eller 107–0557.

Montering

Obs: Angi hva som er høyre og venstre side på maskinen ved å stå i normal arbeidsstilling.

Obs: Bruk dette diagrammet som en sjekkliste for å kontrollere at du har mottatt alle deler som trengs til monteringen. Hvis du mangler noen av disse delene, kan du ikke montere enheten. Noen deler kan allerede ha blitt montert på fabrikken.

Beskrivelse	Ant.	Bruk
Bolt Mutter Skive Hårnålssplint	4 2 2 1	Monter håndtaket og skiftestaget på maskinen.
Sprederbom m/monteringsbolt	1	Montere sprederbommen
Linjeguide	1	Monter linjeguiden.
Filternøkkel	1	Innebygd verktøykasse
Munnstykke	1	Innebygd verktøykasse
Brukerhåndbok	1	Les denne før du tar maskinen i bruk
Brukerhåndbok for motoren	1	
Delekatalog	1	
Førervideo	1	Se denne før du tar gressklipperen i bruk.

Montere håndtak og skiftestag

1. Fjern hårnålssplint, skive og kabelsnoren som fester skiftestaget for transport (fig. 2). Behold hårnålssplinten og skiven for montering på skiftestaget.
2. Fjern (de to) boltene, avstandsstykkene og mutterne som fester håndtaket til tankstøtten (fig. 2). Kast boltene, avstandsstykkene og mutterne.

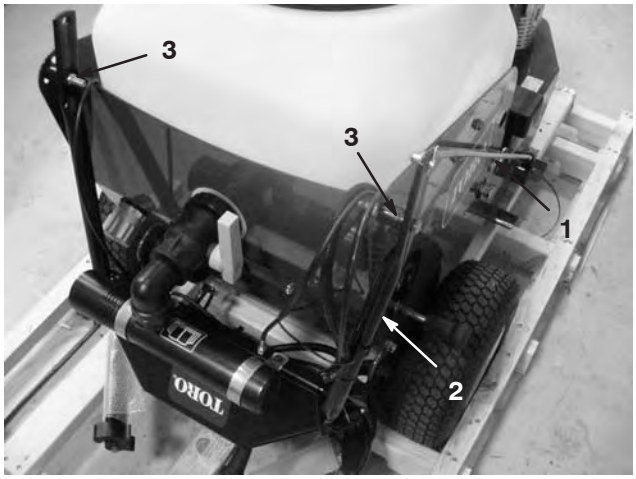

Figur 2

1. Skiftestag
2. Håndtak
3. Bolt, avstandsstykke og mutter (to)

3. Bruk det nedre hullsettet til å montere håndtaket løst på tankstøtten med (de to) boltene (fig. 3).



Figur 3

1. Nedre monteringshull
2. Øvre monteringshull
3. Håndtak

4. Velg et av de øvre monteringshullene, plasser håndtaket i ønsket driftsstilling og fest håndtaket til tankstøtten med (de to) boltene (fig. 3).

5. Før inn den øvre enden av skiftestaget gjennom hullet i skiftforbindelsesleddet (fig. 4). Sikre den nedre enden av staget til forbindelsesleddet med skiven og hårnålssplinten som du fjernet tidligere.

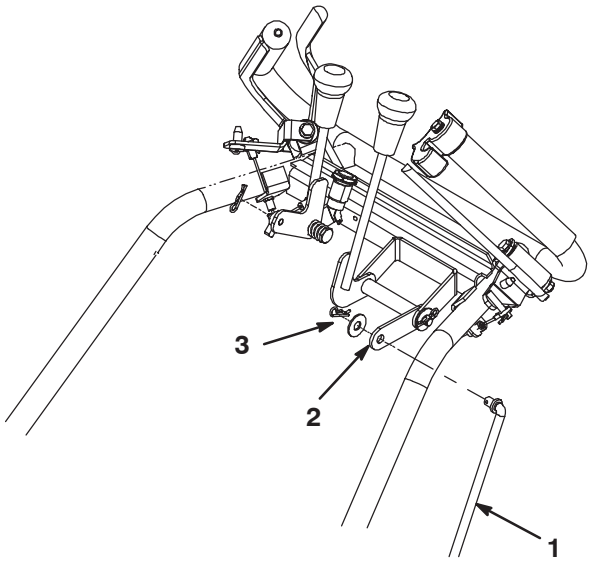

Figur 4

1. Skiftestag
2. Skifteforbindelsesledd
3. Skive og hårnålssplint

6. Før stagforbindelsesdelen inn i skifteklokkeveivakselen og fest med en skive og hårnålssplint (fig. 5).

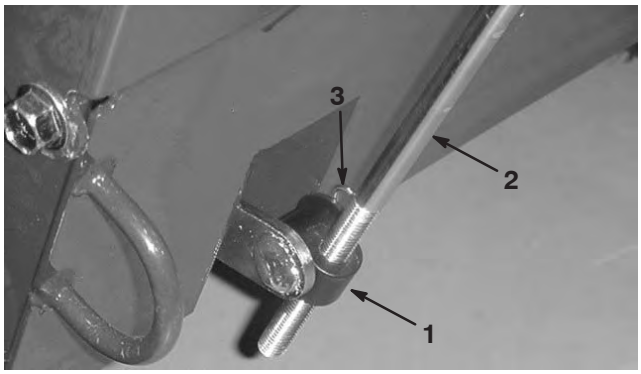

Figur 5

1. Stagforbindelsesdel
2. Skiftestag
3. Skive og hårnålssplint

7. Trekk til boltene og mutterne.
8. Staget skal tilpasset slik at maskinen skifter greit til alle gir. Juster stagforbindelsesdelen opp eller ned etter behov.
9. Stram håndtakskabelsnorene og kutt av overflødig lengde.

Monter sprederbommen

1. Skyv sprederbommen på monteringsrøret og fest med monteringstiften (fig. 6). Sprederbommen kan installeres på hver side av maskinen og dreies frem- eller bakover.

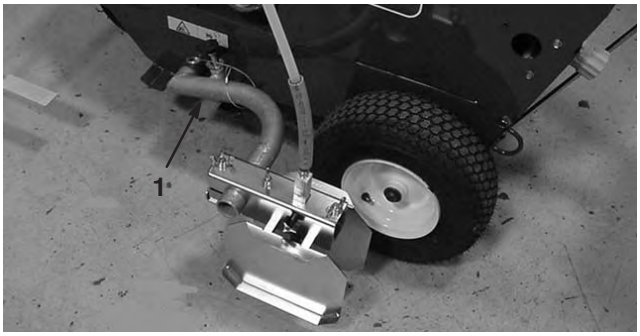

Figur 6

1. Sprederbom

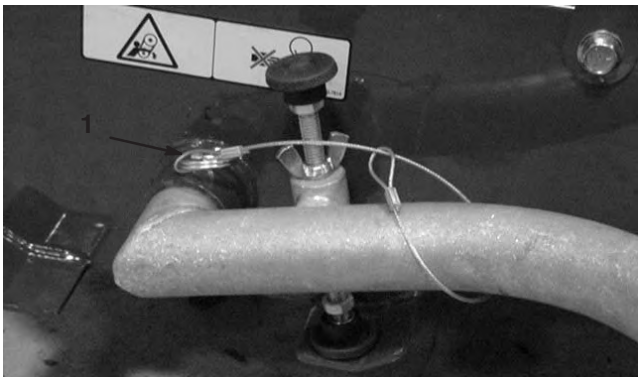

Figur 7

1. Monteringspinne

Monter linjeguiden

Før linjeguide (fig. 8) inn i røret og stram justeringsknottene.

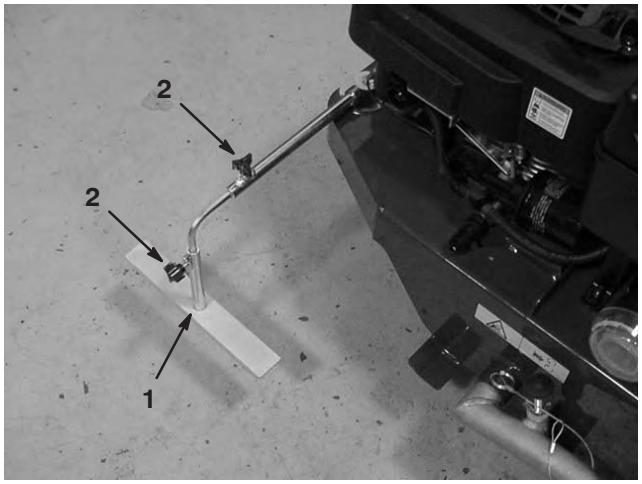

Figur 8

1. Linjeguide
2. Justeringsknotter

Før bruk

Obs: Angi hva som er høyre og venstre side på maskinen ved å stå i normal arbeidsstilling.

Kontrollere motoroljen

Motoren leveres med olje i veivhuset. Kontroller imidlertid oljenivået før og etter at motoren startes for første gang.

Olje kapasitet	
Med oljefilter	0,84 liter
Uten oljefilter	0,65 liter

Bruk bare førsteklasses rensende SAE 30-olje med klassifikasjon SF, SG, SH, SJ eller høyere fra American Petroleum Institute (API).

Toro Premium-motorolje er tilgjengelig fra din forhandler.

1. Sett oppmerkingsmaskinen på en jevn flate.
2. Rengjør området rundt peilestaven (fig. 9).
3. Fjern peilestaven ved å vri lokket mot venstre og trekke den ut.
4. Tørk av peilestaven med en ren fille.
5. Sett peilestaven ned i påfyllingshalsen (men **ikke vri lokket med klokken til det sitter fast**), og fjern det.

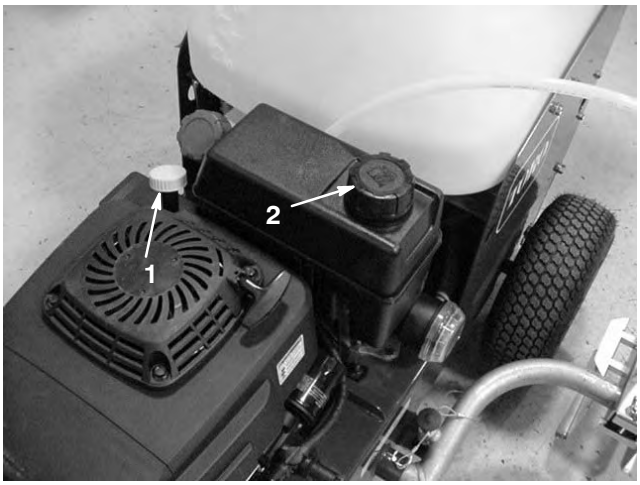

Figur 9

1. Peilestav
2. Drivstofftanklokk

6. Les av oljenivået på peilestaven (fig. 10).

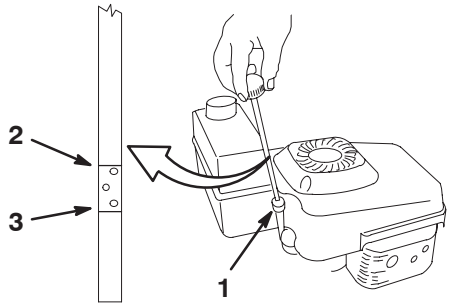

Figur 10

1. Peilestav
2. Full
3. Fyll på

7. Hvis oljenivået er under Add på peilestaven, heller du **forsiktig** olje i påfyllingsåpningen til oljenivået når opp til Full på peilestaven.

Viktig Ikke start motoren hvis du fyller på for mye olje. Dette kan skade motoren. Tapp av overflødig olje, til oljenivået på peilestaven viser at det er fullt.

Obs: Når veivhuset er tomt, fyll veivhuset med olje til ca. 3/4 kapasitet og følg så fremgangsmåten i dette avsnittet.

8. Sett peilestaven ned i påfyllingshalsen, og vri lokket med klokken til det sitter fast.

Hver gang du bruker gressklipperen, kontrollerer du først at oljenivået er mellom Add og Full på peilestaven (fig. 10).

Fylle bensin på tanken

Bruk ren, fersk og blyfri bensin med 87 oktan eller høyere for best resultat. For at bensinen skal være så fersk som mulig, bør du ikke kjøpe mer bensin enn det du forventer å bruke de nærmeste 30 dagene. Blyfri bensin fører til færre forbrenningsrester og lengre levetid for motoren. Du kan bruke blyholdig bensin hvis blyfri bensin ikke er tilgjengelig.

Viktig Ikke bland olje i drivstoffet.

Viktig Ikke bruk metanol, bensin som inneholder metanol, gasohol som inneholder mer enn 10 % etanol, høyoktan bensin eller parafin. Disse drivstoffene kan skade motorens drivstoffsystem.

Viktig Ikke bruk bensin du har oppbevart mer enn én sesong.

Fare

Bensin er meget brannfarlig, og under visse forhold svært eksplosivt. Brann eller eksplosjon forårsaket av bensin kan påføre deg og andre brannskader samt ødelegge eiendom.

- **Fyll drivstofftanken på et åpent område utendørs mens motoren er kald. Tørk opp eventuelt bensinsøl.**
- **Tanken må ikke fylles helt opp. Fyll bensin på tanken til nivået når opp til 6 til 13 mm under åpningen av påfyllingshalsen. Dette tomrommet i tanken gir bensinen plass til å utvide seg.**
- **Røyk aldri når du håndterer bensin og hold deg borte fra åpne flammer eller steder der bensingass kan antennes av gnister.**
- **Oppbevar bensin i en godkjent kanne og utenfor barns rekkevidde.**
- **Kjøp aldri mer bensin enn til 30 dagers forbruk.**

Fare

Under visse forhold kan det dannes statisk elektrisitet under påfylling av bensin, noe som kan antenne bensinen. Brann eller eksplosjon forårsaket av bensin kan påføre deg og andre brannskader og ødelegge eiendom.

- **Sett alltid bensinkannen på bakken og i god avstand fra kjøretøyet før du fyller bensin.**
- **Ikke fyll opp bensinkannen inne i et kjøretøy eller på en lastebil eller tilhenger, fordi tepper eller presenninger kan isolere kannen og hemme utladning av eventuell statisk elektrisitet.**
- **Når dette er praktisk, må bensindrevet utstyr tas ut av lastebilen eller tilhengeren og fylles med bensin mens hjulene står på bakken.**
- **Hvis dette ikke lar seg gjøre, fyller du slikt utstyr fra en bensinkanne, ikke fra munnstykket på en bensinpumpe.**
- **Hvis du må fylle bensin direkte fra munnstykket på en bensinpumpe, skal munnstykket hele tiden være i kontakt med kanten på drivstofftanken eller kannens åpning, helt til påfyllingen er fullført.**

Bruk drivstoffstabilisator/kondisjoneringsmiddel regelmessig under bruk og oppbevaring. Drivstoff-stabilisator/kondisjoneringsmiddel rengjør motoren under drift og hindrer at det dannes gummilignende avleiringer i motoren i lagringsperiodene.

Viktig Ikke bruk andre tilsetningsstoffer i bensinen enn drivstoffstabilisator/kondisjoneringsmiddel. Ikke bruk alkoholbaserte drivstoffstabilisatorer som for eksempel etanol, metanol eller isopropanol.

1. Rengjør rundt bensinlokket (fig. 9).
2. Ta lokket av tanken.
3. Fyll drivstofftanken med vanlig blyfri bensin opp til mellom 6 og 13 mm fra toppen av tanken. **Ikke fyll opp i påfyllingshalsen, bensin trenger plass til å utvides.**
4. Sett lokket godt på, og tørk opp eventuelt bensinsøl.

Kontrollere trykket i dekkene

Kontroller trykket i dekkene da de ble overfylt på fabrikken på grunn av transport. Oppretthold det lufttrykket som er spesifisert for for- og bakhjulene. Sjekk trykket ved ventilstammen etter hver 50. driftstime eller månedlig, avhengig av hva som inntreffer først (fig. 11). Sjekk dekkene når de er kalde, for å få en mest mulig nøyaktig avlesning av trykket.

Trykk: 83–103 kPa (12–15 psi) i bakkdekk og 124–138 kPa (18–20 psi) i fremre styrehjul.



Figur 11

1. Ventilstamme

Bruk

Obs: Angi hva som er høyre og venstre side på maskinen ved å stå i normal arbeidsstilling.

Kontroller

Gjør deg kjent med alle kontroller før du starter motoren og bruker oppmerkingsmaskinen.

Hastighetsvelgerspak

Hastighetsvelgeren har tre fremoverhastigheter og én bakoverhastighet. Velg hastighet ved å flytte hastighetsvelgeren til ønsket stilling (fig. 12).

Obs: Slipp trekkfunksjonsspaken før giret skiftes inn eller ut av revers. Man kan skifte mellom alle **FREMOVER**-hastighetene i fart uten at det er nødvendig å slippe trekkfunksjonsspaken.

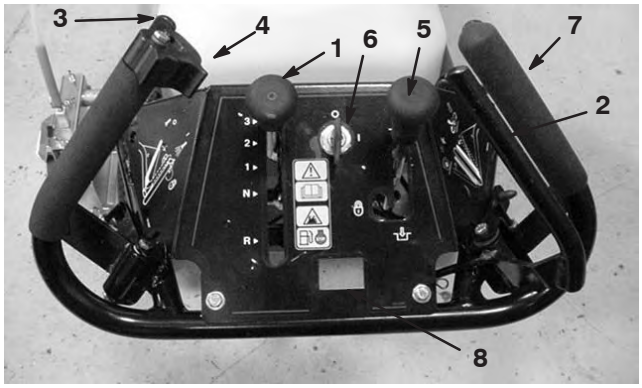

Figur 12

1. Hastighetsvelgerspak
2. Trekkspake
3. Oppmerkingskontrollspaken
4. Oppmerkings-kontrollspaklås
5. Parkeringsbrems
6. Tenningsbryter
7. Styrehjulets utløsningsspak (foran høyre håndtak)
8. Plass for timeteller (tilleggsutstyr)

Trekkspake

For å aktivere trekkdrivet, må spaken skyves frem mot høyre håndtak (fig. 12). Trekkfunksjonen stoppes ved å slippe spaken.

Klem sakte på spaken for gradvis akselerasjon.

Oppmerkingskontrollspak

Klem spaken mot venstre håndtak for å starte oppmerkingen (fig. 12). Stopp oppmerkingen ved å slippe spaken.

Oppmerkingskontrollspak

Roter låsen over oppmerkingskontrollspaken for å låse spaken på plass (fig. 12). Bruk spaklåsen når du merker opp lange linjer eller rengjør systemet.

Styrehjulets utløsningsspak

For å utløse styrehjulet, klem den høyre spaken mot håndtaket. Når styrehjulet har dreid rundt, kan man slippe ut spaken. Styrehjulet låser automatisk når hjulet går tilbake til rett stilling.

Parkerings-/servicebrems

Når du vil koble til bremsen, flytt spaken bakover. Når du vil koble til parkeringsbremsen, flytt spaken inn i sperresporet. For å koble fra parkeringsbremsen, flytt spaken ut av sperresporet og fremover (fig. 12).

Parkeringsbremsen må alltid settes på når du stopper eller forlater maskinen.

Tenningsbryter

Vri nøkkelen til på-stillingen før du starter motoren med tilbakespolingsstarteren (fig. 12). For å stoppe motoren, vri du nøkkelen til av-stillingen.

Trykkregulatorknott

Regulerer malingstrykket ved dysen (fig. 13). Løsne låsemutteren som fester knotten. Juster knotten inn eller ut til du oppnår malingsmønster. Roter knotten med klokken for å øke malingstrykket eller mot klokken for å senke trykket. Fest låsemutteren for å låse justeringen. Se avsnittet Justere trykket for korrekte trykkinnstillinger.

Obs: For høyt malingstrykk vil gi lavere kvalitet på linjen, forårsake overdrevet overspray og redusere ristingen.

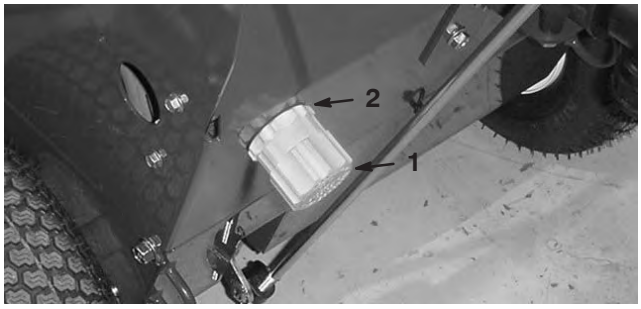

Figur 13

1. Trykkregulatorknott
2. Låsemutter

Primer

Trykk primeren inn tre ganger før du starter en kald motor (fig. 14).

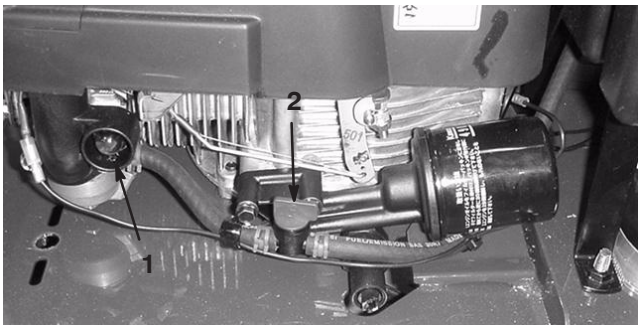

Figur 14

1. Motorprimer
2. Drivstoffventil

Drivstoffventil

Drivstoffventilen er plassert på venstre side av motoren. Lukk ventilen for å stanse drivstoffstrømmen fra drivstofftanken og åpne ventilen for å la drivstoffet strømme til forgasseren (fig. 14). Steng ventilen når oppmerkingsmaskinen transporteres eller ikke er i bruk.

Tilbakespolingsstarter

Tilbakespolingsstarteren (fig. 15) finnes på toppen av motoren. Dra i tilbakespolingsstarteren for å starte motoren.



Figur 15

1. Tilbakespolingsstarter

Skylle-/oppmerkingsspak

Roter skylle-/oppmerkingsspaken opp for å skylle systemet. Roter spaken ned for å merke opp. Midtstillingen er av (fig. 13). Av-stillingen stenger all tilstrømming til pumpen. Bruk av-stillingen når det er maling i tanken og malingsfilteret må vedlikeholdes. Ikke bruk motoren når skylle-/oppmerkingsspaken er i av-stilling.



Figur 16

1. Skylle-/oppmerkingsknott

Starte motoren

1. Kontroller at tennpluggledningen er koblet til tennpluggen (fig. 17).

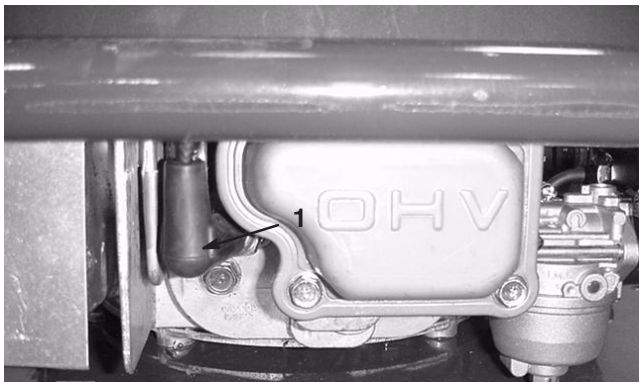

Figur 17

1. Tennpluggkabel

2. Sett på parkeringsbremsen (fig. 18).
3. Pass på at hastighetsvelgerspaken er i fri og oppmerkings- og trekkontrollspaken er i deaktivert (utløst) stilling (fig. 18).
4. Åpne drivstoffventilen (fig. 15).
5. Trykk på primeren tre ganger (fig. 14).

   Obs: Ikke bruk primeren hvis motoren er varm.
6. Vri tenningsnøkkelen til start-stillingen (fig. 12).
7. Dra lett i starthåndtaket (fig. 15) til du føler motstand, og dra deretter kraftig til. Ikke slipp snoren når du har startet motoren, men la den gå sakte inn på spolen.

Stoppe motoren

1. Frigjør trekkontrollspaken.
2. Flytt hastighetsvelgeren til fri-stillingen.
3. Vri om tenningsnøkkelen til stopp-stillingen.

Obs: Lukk drivstoffventilen hvis du ikke skal starte motoren om en kort stund.

Bruke kjørehastighetskontrollen

Oppmerkingsmaskinen har tre fremoverhastigheter. **1** er langsomt, **2** er middels (oppmerking) og **3** er raskt (transport) (fig. 12). **R** er revers.

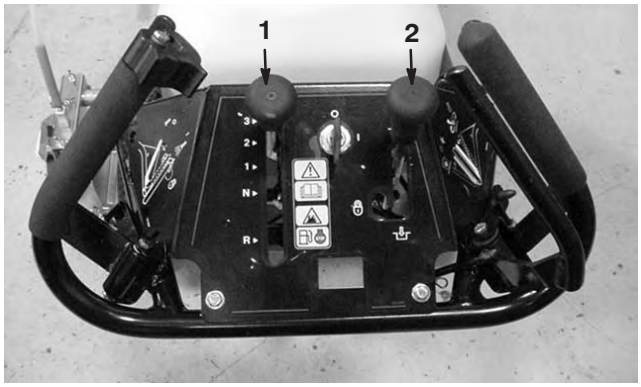

Figur 18

1. Kjørehastighetskontroll
2. Parkeringsbrems

1. Sett kjørehastighetskontrollen til fri-stilling og aktiver parkeringsbremsen (fig. 18).
2. Start motoren.
3. Sett kjørehastighetsvelgeren i ønsket hastighet (fig. 18).
4. Kople fra parkeringsbremsen.

Obs: Du kan endre kjørehastigheten ved å øke eller redusere avstanden mellom trekkdrivspaken og håndtaket.

Blande maling

- Oppmerkingsmaksinen er utformet for å fungere med lateksbasert, vannoppløselig maling.
- Anbefalt vann/maling-forhold er 1:1 til 10:1 avhengig av malingens kvalitet og ønsket resultat.
- **Ikke bruk oljebasert maling.**
- For beste resultater, forhåndsbland maling og vann før du heller det i malingstanken.
- Malingstanken har en kapasitet på ca. 45 liter.

Fylle på malingstanken

1. Flytt maskinen til en jevn flate.
2. Før du forlater førersetet, må du stanse motoren, flytte hastighetsvelgeren til fri og vente til alle bevegelige deler står stille.

Obs: Om ønskelig, kan motoren gå mens man fyller slik at malingen sirkulerer i tanken. Malingen sirkulerer kun når skylle-/oppmerkingsspaken er i oppmerkingsstilling.

3. Påse at oppmerkingskontrollspaken er i utløst stilling og tanktappeventilen (fig. 19) er lukket.

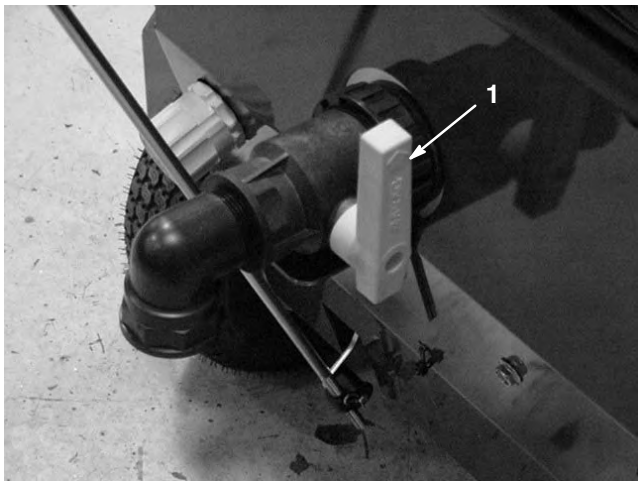

Figur 19

1. Tanktappeventil

4. Fjern tanklokket (fig. 20).



Figur 20

1. Tankdeksel

5. Hell ønsket mengde blandet maling gjennom sugefilteret og inn i tanken. Ikke ta ut malingssugefilteret.
6. Sett på tanklokket.

Blande maling i tanken

Visse typer lateksbasert maling kan blandes i malingstanken.

1. Start motoren.
2. Flytt skylle-/oppmerkingsspaken til oppmerkingsstilling.
3. Fyll ønsket mengde vann i tanken. Bruk merkene på siden av tanken til å måle mengden.
4. Hell ønsket mengde maling gjennom sugefilteret og inn i tanken.
5. La maskinen blande malingen i ett minutt før oppmerking.

Justere oppmerkingsbredden

1. Løsne vingemutterne som fester sprederskyddene til bomarmen (fig. 21).

Obs: Bruk den gjengede enden av filternøkkelen til å løsne eller stramme vingemutterne.

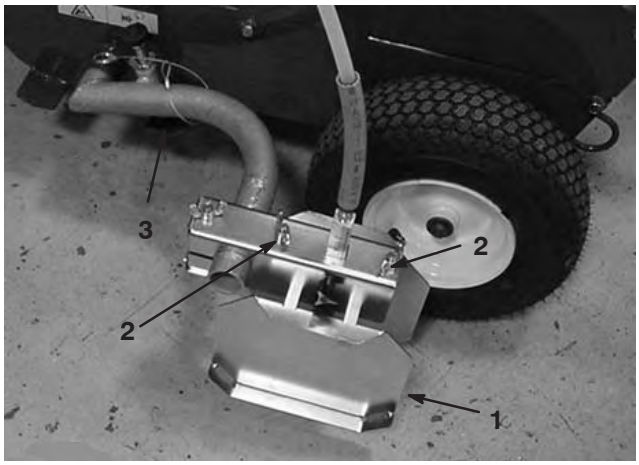

Figur 21

1. Sprederskydd
2. Sprederskyddets vingemuttere
3. Bomarmstopp

2. Flytt skyddene (fig. 21) inn eller ut til du oppnår ønsket linjebredde. Påse at hvert skydd er i samme avstand fra sprederdysen.
3. Trekk til vingemutterne.

4. Løsne skruen som fester malingsdyserøret til den bomarmen (fig. 22).

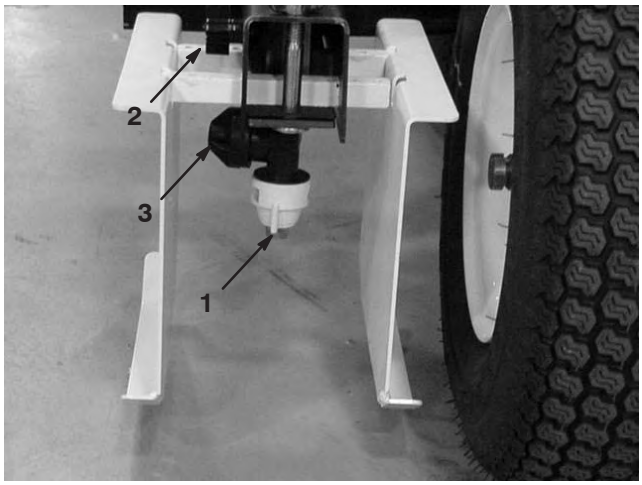

Figur 22

1. Sprederdyse
2. Dyserørskrue
3. Kontrollventil

5. Hev eller senk dyserøret til malingen spredes rett nedenfor skyddene (fig. 23).

   Obs: Spredekontakt vil føre til at det bygger seg opp maling på skyddet som kan dryppe eller renne når malingen stenges av.

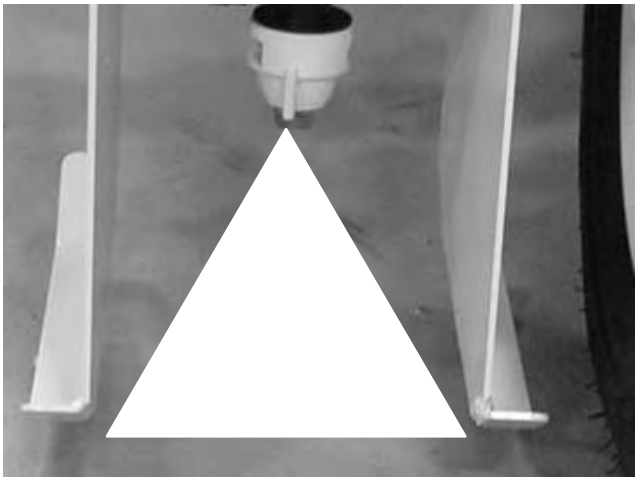

Figur 23

6. Stram til skruen når du har oppnådd ønsket spredebredde.

Dysebeskrivelse

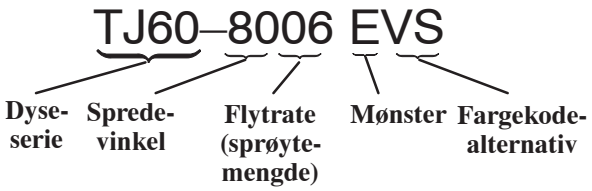

Figur 24

Spredevinkel

5–10 cm linjebredde	65° dyse
10 cm + linjebredde	80° dyse

Flytrate

Flytratetallet representerer vannets GPM ved 276 kPa (40 psi). Jo høyere tall, desto høyere flytrate.

Justere oppmerkingsbomhøyden

Skru bomarmsperrene opp eller ned for å justere skyddhøyden (fig. 25).

- Juster høyden så undersiden av skyddene er rett over overflaten/grasset som skal merkes opp.
- Hvis skyddene plasseres for lavt, kan de lage streker.

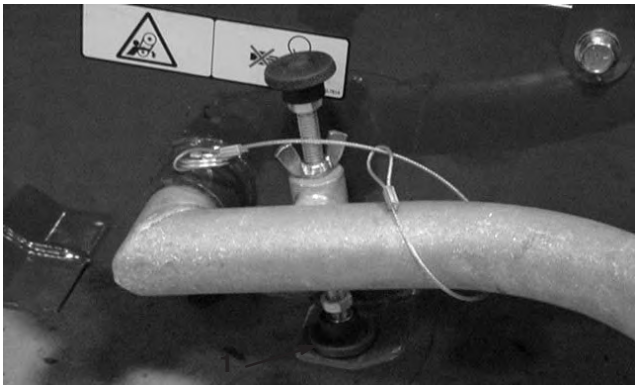

Figur 25

1. Bomarmstopp

Justere spredertrykket

Spredertrykket må kanskje justeres når man skifter dyser, blandingsforhold, malingsmerke eller hvis temperaturen skifter betraktelig. Økt spredertrykk vil øke volumet og farten som malingen kommer ut av dysen med.

1. Når du aktiverer sprederdysen, vri trykkregulatorknotten mot klokken til du ser en reduksjon i spredebredde og enhetlighet.
2. Vri trykkregulatorknotten med klokken til det oppnås akseptabel spredebredde og -mønster.

Obs: Maksimal linjekvalitet oppnås normalt i det lavere trykkområdet.

Obs: For høyt malingstrykk vil gi lavere kvalitet på linjen, forårsake overdrevet overspray og redusere ristingen.

Justere guiden

Guiden (fig. 26) gjør at operatøren kan merke på linje med en snorlinje eller eksisterende oppmerket linje.

Obs: Guide kan installeres på høyre eller venstre side av maskinen, avhengig av plasseringen av oppmerkingsarmen.

1. Løsne skruen som fester linjemarkøren (fig. 26) til monteringsrøret.
2. Juster guiden i ønsket stilling.
3. Stram skruen.

Obs: Når oppmerkingsarmen er i fremoverstilling, brukes ikke guiden og kan brettes sammen.



Figur 26

1. Linjemarkør
2. Indre sprederskydd

Brukstips

- Les nøye gjennom sikkerhetsinstruksjonene og denne håndboken før du bruker maskinen.
- Kontroller området der du skal bruke maskinen nøye og fjern alle fremmedlegemer.
- Hold alle, spesielt barn og kjæledyr, borte fra arbeidsområdet.
- Hvis maskinen starter å vibrere, stans motoren øyeblikkelig, koble kabelen fra tennpluggen og undersøk maskinen for skade.
- Ikke merk opp på vått gress. Merk kun opp tørt gress.
- Hold motoren i god stand.
- For å starte oppmerking:
    - Fyll malingstanken med forhåndsblandet maling
    - Flytt oppmerkings-/skyllespaken til oppmerking
    - Start motoren
    - Sett hastighetskontrollspaken til ønsket hastighet
    - Aktiver trekkdrivspaken langsomt
    - Aktiver oppmerkingskontrollen

Fyll vanntanken

Det rene vannet brukes til å skylle systemet. Kapasiteten til tanken er 7,6 liter.

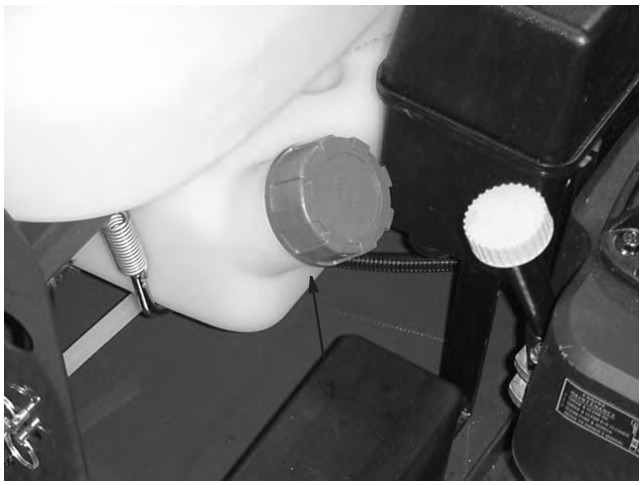

Figur 27

1. Vanntank

Bruke skyllesystemet

Når man bruker skyllesystemet kan man rengjøre oppmerkingskomponentene uten å tømme malingstanken. Skyllesystemet tilfører rent vann fra vanntanken. Malingen ristes ikke i tanken i skyllemodus. Det anbefales at man skyller spredersystemet når oppmerkingsmaskinen ikke skal tas i bruk på en god stund, som når den skal transporteres til et annet sted. Toro anbefaler ikke at man lar tanken stå med maling i over natten. Malingen kan tykne og blokkere ledningene.

1. Påse at hastighetsvelgeren er i fri-stillingen og at parkeringsbremsen er aktivert.
2. Vri skylle-/oppmerkingsspaken til skyllestilling.
3. Start motoren hvis den ikke er i gang allerede.
4. Aktiver oppmerkingskontrollen og hold den inne i 15 til 30 sekunder. Aller først vil malingen komme ut av dysen, men så blir blandingen mer utvannet.

Obs: For at det skal bli minst mulig malingssøl når du skyller systemet, kan dysebommen tas av og rettes tilbake i malingstanken.

Rengjøre oppmerkingsystemet

For å rengjøre oppmerkingsmaskinen:

1. Påse at hastighetsvelgeren er i fri-stillingen og at parkeringsbremsen er aktivert.

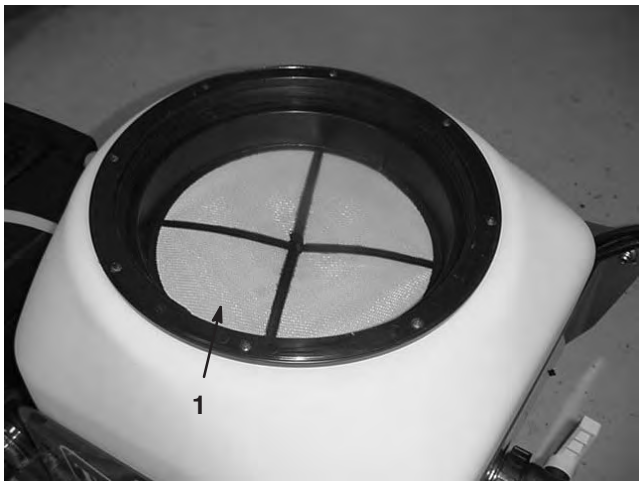

Figur 28

1. Tanksugefilter

2. Fjern malingstankens sugefilter (fig. 28) og rengjør med vann.

3. Åpne malingstanktappeventilen (fig. 29). Jo mer man åpner tappeventilen, jo mer maling tappes ut.

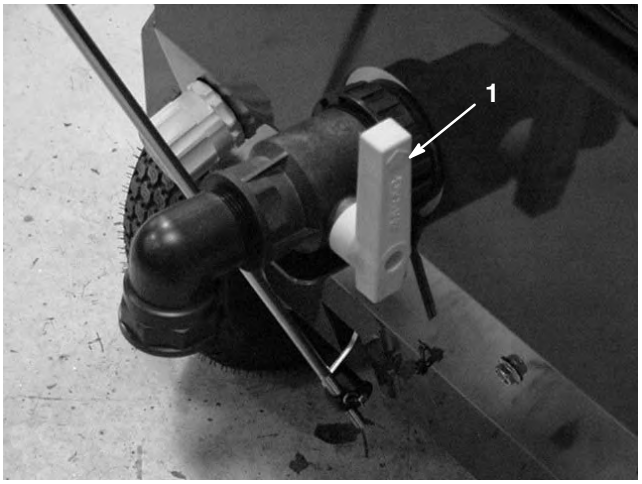

Figur 29

1. Malingstanktappeventil

4. Inne i malingstanken, før risteledningen inn i tappeventilen, som vist i figur 30.



Figur 30

1. Risteledning
2. Tanktappeventil

5. Start motoren som gjør at pumpen sirkulerer.

6. Påse at skylle-/oppmerkingsspaken (fig. 31) er i oppmerkingsstillingen.

7. La motoren gå i fem til ti sekunder for å pumpe gjenværende maling ut av systemet.

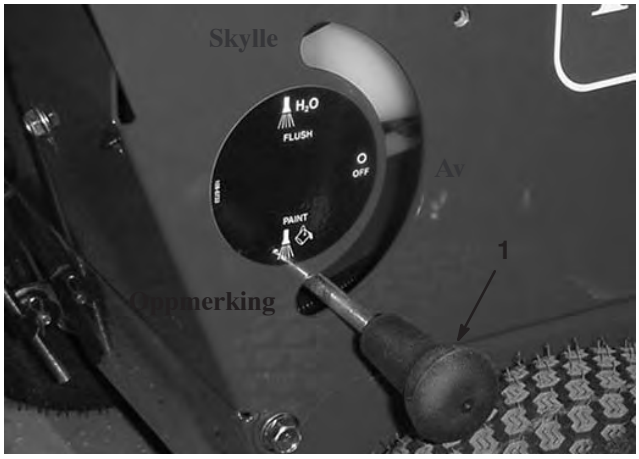

Figur 31

1. Skylle-/oppmerkingsknott

8. Aktiver oppmerkingskontrollspaken og lås den opp med sperrelåsen. Dette gjør at dysen kan skylle kontinuerlig.

9. Skyll malingstanken med rent vann. Forsett å fylle tanken med vann til det kommer rent vann ut av dysen.

Obs: Hvis skyllesystemet har blitt brukt, flytt skylle-/oppmerkingsspaken til skyllestillingen i 15 sekunder eller til det kommer rent vann ut av dysen.

10. Fjern og rengjør pumpefilteret. Se Rengjøre pumpefilteret.

Rengjøre pumpefilteret

Fjern og rengjør malingsfilteret (fig. 32).

1. Slå av motoren.
2. Bruk den medfølgende filternøkkelen til å fjerne pumpefilterlokket.
3. Fjern pumpefilteret og rengjør med vann.
4. Sett på pumpefilteret og -lokket.

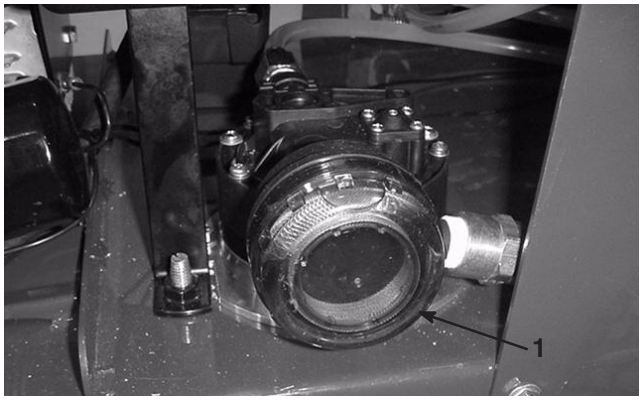

Figur 32

1. Pumpefilterlokk

Transportere oppmerkingsmaskinen

For å transportere oppmerkingsmaskinen:

- Aktiver parkeringsbremsen og blokker hjulene.
- Fest oppmerkingsmaskinens kabelstropper (fig. 33 og 34) til tilhengeren eller lastebilen med stropper, kjetting eller tau.



Figur 33

1. Bakre festepunkter



Figur 34

1. Fremre feste

Vedlikehold

Obs: Angi hva som er høyre og venstre side på maskinen ved å stå i normal arbeidsstilling.

Anbefalt vedlikeholdsplan

Vedlikeholdsintervall	Vedlikeholdsprosedyre
Etter hver bruk	• Kontroller motoroljenivået.
5 timer	• Kontroller monteringsmutterne for motoren. Stram dem til hvis de er løse.
25 timer	• Rengjør luftrenserens forfilter av skum.
50 timer	• Skift motoroljen (uten oljefilter).[1] • Kontroller om det er lekkasjer i drivstoffsystemet, og/eller om drivstoffslangen er slitt. Skift ut deler etter behov. • Ta bort alt rusk fra remmene.
100 timer	• Skift oljefilteret. • Undersøk tennpluggen, og bytt den ut hvis det er nødvendig. • Skift ut papirluftfilteret. • Fjern kjølesystem; fjern rusk eller smuss fra motorens luftkjøleribber og starteren. Rengjør systemet oftere under skitne forhold. • Rengjør drivstoffilteret. • Vedlikehold hjulene.
300 timer	• Skift ut papirluftfilteret. Bytt ut drivstoffilteret ofte under støvete forhold. • Rengjør forbrenningskammeret – se motorhåndboken. • Slip ventilene.
Lagring	• Tøm drivstofftanken før du foretar reparasjoner, og før oppbevaring. • Se prosedyrer for lagring bak i denne håndboken.

[1]Skift motoroljen etter de åtte første driftstimene.

Viktig Hvis du vil ha mer informasjon om vedlikeholdsprosedyrer, ser du i brukerhåndboken for motoren.

Forsiktig

Hvis du lar kabelen være koblet til tennpluggen, kan det hende at noen starter motoren ved et uhell og påfører deg eller andre alvorlige skader.

Ta kabelen av tennpluggen før du begynner med vedlikeholdsarbeid. Legg kabelen til side, slik at den ikke kan komme i kontakt med tennpluggen ved et uhell.

Kontrollere motoroljenivået

Før du bruker oppmerkingsmaskinen, må du kontrollere at oljenivået er mellom Add og Full, som vist på peilestaven (fig. 35). Hvis oljenivået er under Add, fyller du på olje. Se Fylling av olje i veivhuset.

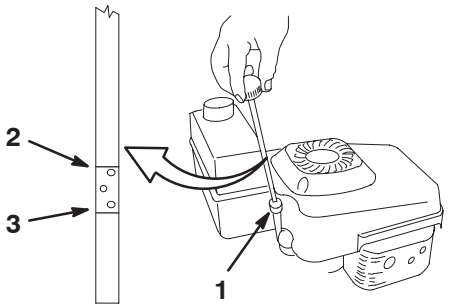

Figur 35

1. Peilestav
2. Full
3. Fyll på

Utføre service på luftfilteret

Rengjør luftrenserens forfilter av skum etter hver 25. driftstime. Skift luftfilteret av papir én gang i hver sesong eller etter hver 300. driftstime. Skift det oftere under støvete forhold.

Viktig Hvis du starter motoren uten luftfilterenheten, kan den bli ødelagt.

1. Stopp motoren, og vent til alle bevegelige deler har stoppet.
2. Koble kabelen fra tennpluggen (fig. 36).

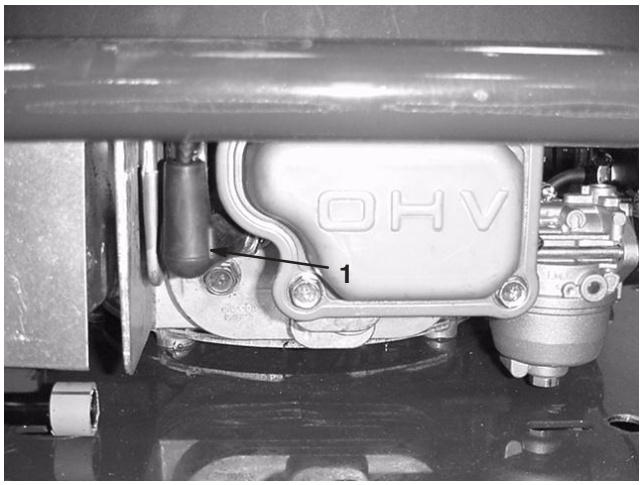

Figur 36

1. Tennplugg

3. Skru ut skruen i dekselet på luftfilteret (fig. 37).
4. Fjern dekslet og rengjør det grundig (fig. 37).

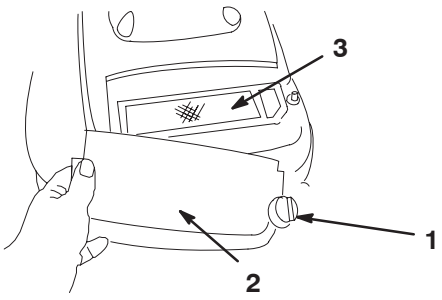

Figur 37

1. Skrue
2. Deksel
3. Papirfilter

5. Fjern papirluftfilteret, og kast det (fig. 38).

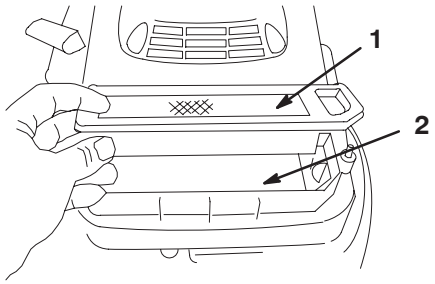

Figur 38

1. Papirfilter
2. Forfilter av skum

Viktig Forsøk ikke å rengjøre et papirfilter.

6. Fjern forfilteret av skum og vask det med et mildt rengjøringsmiddel og vann, og tørk det med et håndkle eller en klut (fig. 37).
7. Dypp skumforfilteret i ren motorolje og klem ut all overflødig olje (men ikke vri det).
8. Sett på plass forfilteret av skum.
9. Sett i det nye papirluftfilteret.
10. Sett på dekselet, og fest det med skruen.

Skifte motoroljen

Skift oljen etter de åtte første driftstimene, og deretter hver 50. driftstime eller hver sesong (oftere i støvete eller skitne forhold).

1. Kjør motoren for å varme opp motoroljen.

   Obs: Varm olje flyter bedre og bærer med seg flere urenheter.

Advarsel

Oljen kan bli svært varm når motoren har vært i gang, og kontakt med varm olje kan forårsake alvorlige personskader.

Unngå kontakt med varm motorolje når du tapper den ut.

2. Stopp motoren, og vent til alle bevegelige deler har stoppet.
3. Koble ledningen fra tennpluggen.
4. Plasser et egnet tappefat under filteret, og ta ut filteret (fig. 39).

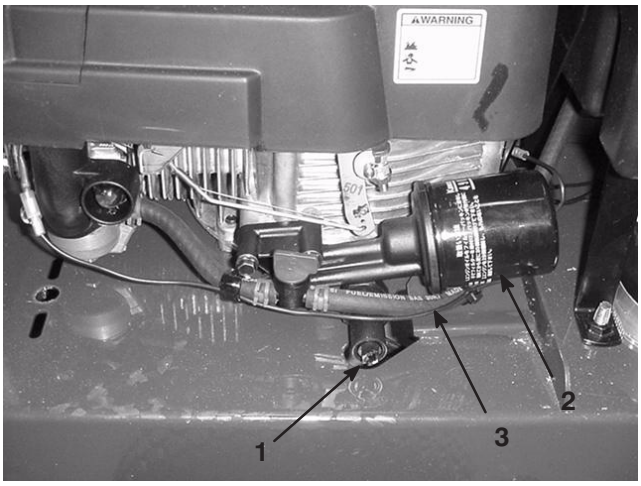

Figur 39

1. Oljetappeplugg
2. Oljefilter
3. Bensinslange

5. Roter oljetappeventilen og la oljen renne ut i tappefatet.
6. Når du har tappet ut oljen, steng oljetappeventilen ved å rotere den.
7. Resirkuler brukt olje i samsvar med lokale forskrifter.
8. Fyll fersk olje i veivhuset opp til Full på peilestaven. Se Fylle olje i veivhuset.
9. Tørk opp eventuelt oljesøl.

Skifte oljefilteret

Skift oljefilteret (fig. 39) hver 100. driftstime eller én gang i året, avhengig av hva som inntreffer først.

1. Kjør motoren for å varme opp oljen.

Advarsel

Oljen kan bli svært varm når motoren har vært i gang, og kontakt med varm olje kan forårsake alvorlige personskader.

Unngå kontakt med varm motorolje når du tapper den ut.

2. Stopp motoren, og vent til alle bevegelige deler har stoppet.
3. Koble ledningen fra tennpluggen.
4. Tapp ut motoroljen slik det er beskrevet under Skifte motoroljen.
5. Plasser en fille under oljefilteret for å fange opp eventuell olje som kan lekke ut når du fjerner filteret.
6. Fjern oljefilteret.
7. Bruk fingeren til å smøre pakningen på det nye filteret med ren motorolje (fig. 40).

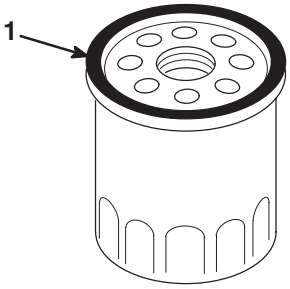

Figur 40

1. Pakning

8. Sett i det nye filteret og stram det 2/3 omgang for hånd.
9. Fyll fersk olje i veivhuset opp til Full på peilestaven. Se Fylling av olje i veivhuset.
10. Koble ledningen til tennpluggen.
11. La motoren gå i ca. tre minutter.
12. Stopp motoren, vent til alle bevegelige deler har stanset og se etter oljelekkasje rundt filteret.
13. Tilsett olje for å kompensere for oljen i oljefilteret. Se Kontrollere motoroljenivået.
14. Resirkuler det brukte oljefilteret i samsvar med lokale forskrifter.

Tømme drivstofftanken og rengjøre drivstoffilteret

Drivstoffilerelementet er plassert i drivstofftanken. Rengjør drivstoffilteret hver 100. driftstime.

1. Stopp motoren, og vent til den er nedkjølt.

Viktig Motoren må være helt kald når bensinen tappes ut.

2. Koble ledningen fra tennpluggen.
3. Lukk drivstoffventilen.
4. Koble fra drivstoffledningen (fig. 39) ved å løsne slangeklemmen ved forgasseren.
5. Åpne drivstoffavstengingsventilen.
6. Tapp all bensin fra tanken og drivstoffledningen til en godkjent drivstoffbeholder.
7. Fjern drivstofftanken fra maskinen.
8. Lukk drivstoffventilen.
9. Fyll en liten mengde drivstoff i drivstofftanken, flytt drivstoffet rundt i tanken og hell det ut i en godkjent drivstoffbeholder.
10. Sett på plass drivstofftanklokket og -ledningen.

Overhale tennpluggen

Kontroller tennpluggen etter hver 100. driftstime. Bruk en **NGK BPR5ES**-tennplugg eller lignende.

1. Stopp motoren, og vent til alle bevegelige deler har stoppet.
2. Koble ledningen fra tennpluggen.
3. Rengjør rundt tennpluggen.
4. Ta tennpluggen ut av topplokket.

Viktig En tennplugg som er sprukket eller skitten, må skiftes ut. Ikke rengjør elektrodene, fordi partikler kan komme inn i sylinderen og skade motoren.

5. Juster åpningen på tennpluggen til 0,76 mm (fig. 41).

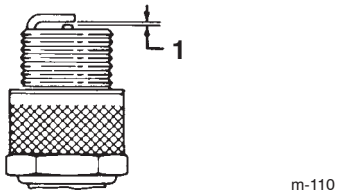

Figur 41

1. 0,76 mm

6. Monter tennpluggen og pakningen.
7. Trekk til tennpluggen til 23 Nm.
8. Koble ledningen til tennpluggen.

Kontrollere remmene

Drivremmene på oppmerkingsmaskinen er utformet for å være veldig slitesterke. Normal eksponering for UV-stråling, ozon eller tilfeldig eksponering for kjemikalier kan imidlertid forringe gummisammensetningen over tid, og føre til for slitasje eller tap av materiale (dvs. oppsmuldring).

Årlig reminspeksjon anbefales sterkt for tegn på slitasje, overdrevne putesprekker eller store innkapslede fremmedlegemer, og utskifting som nødvendig.

Lagring/oppbevaring

Utfør følgende anbefalte vedlikehold for å gjøre oppmerkingsmaskinen klar til oppbevaring til neste sesong. Se vedlikeholdsavsnittet i håndboken.

Maskinen må oppbevares på et kjølig, rent og tørt sted. Dekk til maskinen for å holde den ren og beskytte den.

Klargjøre spredersystemet

1. Rengjør spredersystemet.
2. Flytt skylle-/oppmerkingsspaken til skyllestillingen og kjør/skyll tanken tom.
3. Flytt skylle-/oppmerkingsspaken til oppmerkingsstilling.
4. Hell 3,8 l med rusthindrende, ikke-alkoholbasert, RV-frostvæske i malingstanken.
5. Kjør pumpen for å sirkulere antifrostvæsken og aktiver oppmerkingskontrollspaken til antifrostvæsken kommer ut av dysen.
6. Tøm vanntanken.
7. Tøm overflødig antifrostvæske fra tanken.

Klargjøre motoren

1. Drener olje fra veivhuset mens motoren fortsatt er varm. Se Skifte motorolje.
2. Fjern tennpluggen.
3. Bruk en oljekanne til å fylle omtrent en spiseskje med olje i veivhuset gjennom tennplugghullet.
4. Roter motoren sakte flere ganger ved å bruke startsnoren, slik at du fordeler oljen.
5. Sett tennpluggen tilbake på plass, men koble **ikke** kabelen til pluggen.

Klargjøre drivstoffsystemet

Tøm drivstofftanken før du starter maskinen.

1. Kjør maskinen til motoren går tom for drivstoff.
2. Prim motoren, og start den på nytt.
3. La motoren gå til den stopper. Når du ikke lenger kan starte motoren, er den tilstrekkelig tom for drivstoff.

Advarsel

Bensin kan fordampe hvis du lagrer den i lange perioder, og den eksploderer hvis den kommer i kontakt med en åpen flamme.

- **Ikke lagre bensin i lange perioder.**
- **Ikke oppbevar maskinen med bensin på tanken eller i forgasseren i et avlukke med en åpen flamme. (Eksempel: et fyringsanlegg eller en kontrollampe på en varmtvannstank.)**
- **La alltid motoren bli kald før gressklipperen settes bort.**

Generell informasjon

1. Fjern smuss og rust fra sylinderen, sylindertoppribbene og viftehuset.
2. Fjern rusk og smuss fra utsiden av motoren, dekselet og oversiden av oppmerkingsmaskinens hus.
3. Overhal luftrenseren. Se Overhale luftrenseren.
4. Stram alle løse skruer, bolter og muttere.
5. Mal over rust eller riper med maling som fås kjøpt hos autoriserte forhandlerverksteder.

Ta oppmerkingsmaskinen ut av lagring

1. Kontroller og stram alle fester.
2. Fjern tennpluggen og roter motoren hurtig ved å bruke starteren for å fjerne overflødig olje fra sylinderen.
3. Rengjør tennpluggen eller skift den hvis den har slått sprekker eller er ødelagt, eller hvis elektrodene er slitte.
4. Monter tennpluggen. Se Overhale tennpluggen.
5. Utfør de nødvendige vedlikeholdsprosedyrene. Se vedlikeholdsavsnittet i håndboken.
6. Fyll drivstofftanken med frisk bensin.
7. Kontroller motoroljenivået.
8. Koble ledningen til tennpluggen.

Feilsøking

Toro har designet og laget oppmerkingsmaskinen for problemfri bruk. Kontroller følgende komponenter og elementer nøye, og les vedlikeholdsavsnittet i håndboken hvis du vil ha mer informasjon. Hvis du fortsatt har problemer, kontakter du et autorisert forhandlerverksted.

Problem	Mulige årsaker	Løsning
Motoren starter ikke	1. Drivstofftanken er tom, eller det er gammelt drivstoff i drivstoffsystemet.	1. Tøm og/eller fyll drivstofftanken med fersk bensin. Hvis du fortsatt har problemer, kontakter du et autorisert forhandler-verksted.
	2. Kabelen er ikke koplet til tennpluggen.	2. Koble ledningen til tennpluggen.
	3. Tennpluggen er skadet eller skitten eller elektrodeavstanden er feil.	3. Kontroller tennpluggen, og juster åpningen om nødvendig. Skift tennpluggen hvis den er ripet, skitten eller sprukket.
Det er vanskelig å starte motoren, eller den går ikke skikkelig	1. Det er gammel bensin i drivstoffsystemet.	1. Tøm drivstofftanken, og fyll den med fersk bensin.
	2. Rengjør lufteåpningen i bensinlokket, eller skift ut bensinlokket.	2. Rengjør lufteåpningen i bensinlokket, eller skift ut bensinlokket.
	3. Luftfilterelementene er skitne og hindrer luftgjennomstrømningen.	3. Overhal luftrenserelementene.
	4. Tennpluggen er skadet eller skitten eller elektrodeavstanden er feil.	4. Kontroller tennpluggen, og juster åpningen om nødvendig. Skift tennpluggen hvis den er ripet, skitten eller sprukket.
	5. Motoroljenivået er lavt, eller det er smuss i oljen.	5. Kontroller motoroljenivået. Skift oljen hvis den er skitten, eller fyll på mer olje hvis nivået er lavt.
Motoren sviver ikke jevnt	1. Kabelen er ikke koplet til tennpluggen.	1. Koble ledningen til tennpluggen.
	2. Tennpluggen er skadet eller skitten eller elektrodeavstanden er feil.	2. Kontroller tennpluggen, og juster åpningen om nødvendig. Skift tennpluggen hvis den er ripet, skitten eller sprukket.
	3. Luftfilterelementene er skitne og hindrer luftgjennomstrømningen.	3. Overhal luftrenserelementene.
Oppmerkingsmaskinen eller motoren vibrerer for mye	1. Monteringsboltene i motoren er løse.	1. Trekk til monteringsboltene.
Oppmerkingsmaskinen går ikke fremover av seg selv	1. Drivverkskabelen for selvdriften er ute av stilling.	1. Juster drivverkskabelen for selvdrift.
	2. Skiftstaget er feiljustert.	2. Juster av skiftestaget.
Oppmerkingsmaskinen beveger seg når trekkdrivet er deaktivert	1. Trekkdrivkabelen er ute av stilling.	1. Juster som oppgitt i servicehåndboken.
	2. Trekkdrivremmen er skadet.	2. Skift trekkdrivremmen

Oppmerkingssystemskjema

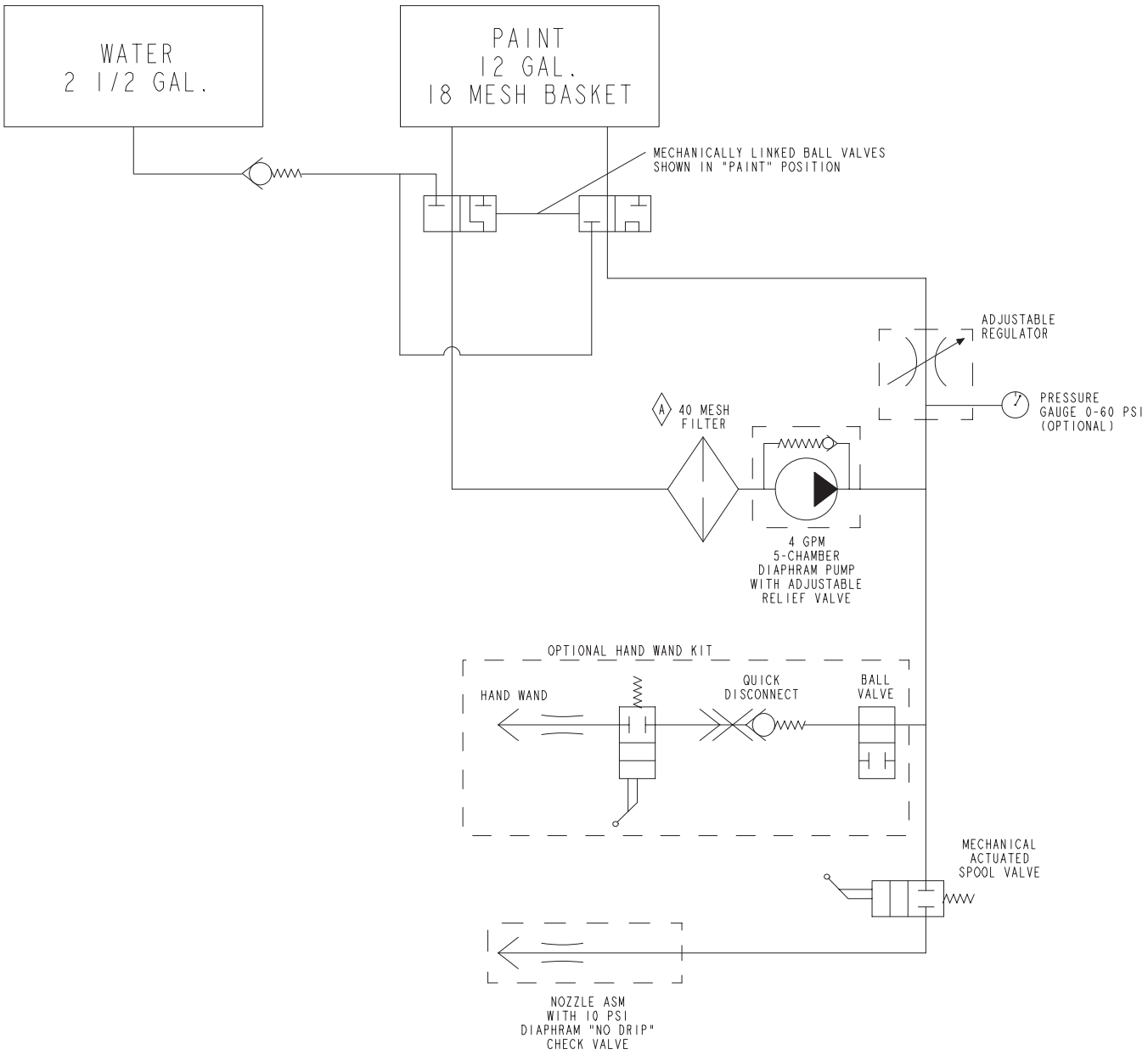

Merknader

Toros generelle garanti for kommersielle produkter

To års begrenset garanti

Betingelser og inkluderte produkter

Toro Company og datterselskapet Toro Warranty Company, i henhold til en avtale mellom dem, garanterer i fellesskap at ditt kommersielle Toro–produkt (”produktet”) er uten feil i materialer eller håndverk i to år eller 1500 driftstimer*, avhengig av hva som inntreffer først. Der det finnes berettigede forhold, vil vi reparere produktet uten ekstra kostnad for deg, inkludert diagnose, arbeid, deler og transport. Denne garantien tar effekt på den dato som produktet leveres til kunden.

* Produkt utstyrt med timeteller

Instruksjoner for å innhente garantitjenester

Du er ansvarlig for å underrette distributøren eller den autoriserte forhandleren av kommersielle produkter om hvem du kjøpte produktet av, straks du tror at det foreligger et berettiget forhold.

Hvis du trenger hjelp med å finne en distributør eller autorisert forhandler av kommersielle produkter, eller hvis du har spørsmål ang. dine garantirettigheter eller –ansvar, kan du kontakte:

Toros serviceavdeling for kommersielle produkter
Toro Warranty Company
8111 Lyndale Avenue South
Bloomington, MN 55420-1196
952-888-8801 eller 800-982-2740
E-post: commercial.service@toro.com

Eierens ansvar

Som eier av produktet, er du ansvarlig for nødvendig vedlikehold og justeringer som beskrives i brukerhåndboken. Hvis du ikke utfører nødvendig vedlikehold og justeringer, kan dette føre til at garantien blir ugyldig.

Elementer og betingelser som ikke inkluderes

Ikke all produktsvikt eller feilfunksjon som finner sted i løpet av garantiperioden er et resultat av defekter i materialene eller håndverket. Denne uttrykkelige garantien dekker ikke følgende:

- Produktsvikt som er et resultat av at man ikke har brukt originale Toro-deler ved utskiftninger, eller fra installering og bruk av tilleggsutstyr eller tilbehør som ikke er godkjent
- Produktsvikt som er et resultat av at man ikke har utført nødvendig vedlikehold og/eller justeringer
- Produktsvikt som er et resultat av at man har brukt produktet på en grov, uaktsom eller uforsiktig måte
- Deler som anses som forbruksdeler, bortsett fra om de er defekte. Eksempler på deler som anses som forbruksdeler, eller som brukes opp, under normal drift av produktet, er, men er ikke begrenset til, blader, spoler, motstål, piper, tennplugger, styrehjul, dekk, filtre, remmer og enkelte sprøytedeler som diafragma, munnstykker og kontrollventiler osv.
- Feil som er et resultat av utenforliggende krefter. Elementer som anses å være utenforliggende krefter inkluderer, men er ikke begrenset til, vær, lagringsprosedyrer, bruk av kjølemidler som ikke er godkjent, smøremidler, tilsetningsmidler eller kjemikalier osv.
- Elementer som anses å være ”vanlig slitasje”. ”Vanlig slitasje” inkluderer, men er ikke begrenset til, skade på seter pga. slitasje eller slipevirkning, slitte, lakkerte overflater, oppskrapte merker eller vinduer osv.

Deler

Deler som skal skiftes ut som en del av nødvendig vedlikehold er garantert for perioden opp til tidspunktet for utskiftingen av delen.

Deler som skiftes ut under denne garantien blir eiendommen til Toro. Toro vil ta den siste avgjørelsen om å reparere eventuelle eksisterende deler eller montere eller erstatte den. Toro kan bruke fabrikkreparerte deler i stedet for nye deler for noen reparasjoner under denne garantien.

Generelle betingelser

Reparasjon av en autorisert Toro–distributør eller –forhandler er ditt eneste rettsmiddel under denne garantien.

Verken Toro Company eller Toro Warranty Company er ansvarlig for indirekte, tilfeldig eller betingede skader i forbindelse med bruk av Toro–produkter som dekkes av denne garantien, inkludert eventuelle kostnader eller utgifter med å erstatte utstyr eller tjenester i løpet av rimelige perioder med feilfunksjon eller ikke-bruk i påvente av fullføring av reparasjoner under denne garantien. Bortsett fra utslippsgarantien som det vises til nedenfor, hvis den gjelder, er det ingen andre uttrykkelige garantier. Alle impliserte garantier om salgbarhet og egnethet til bruk er begrenset til varigheten av denne uttrykkelig garantien.

Noen stater tillater ikke utelatelse av tilfeldige eller betingede skader eller begrensninger på hvor lenge en implisert garanti varer, så ovenfor nevnte utelatelse og begrensninger gjelder kanskje ikke for deg.

Denne garantien gir deg spesielle rettigheter i henhold til loven, og du kan kanskje også ha andre rettigheter som varierer fra stat til stat.

Merknad ang. motorgaranti: Systemet for utslippskontroll på ditt produkt dekkes kanskje også av en separat garanti som overholder kravene som ble etablert av det amerikanske Environmental Protection Agency (EPA) og/eller California Air Resources Board (CARB). Timebegrensningen som fastsettes ovenfor gjelder ikke for garantien for systemer for utslippskontroll. Se erklæringen om garantien for motorutslippskontroll som finnes i brukerhåndboken eller i motorprodusentens dokumentasjon for mer informasjon.

Land andre enn USA og Canada

Kunder som har kjøpt Toro–produkter som er eksportert fra USA eller Canada bør ta kontakt med sin Toro–distributør (forhandler) for å få garantipoliser for ditt land, provins eller stat. Hvis du av en noen grunn er misfornøyd med din forhandlers tjenester eller har vanskeligheter med å skaffe deg informasjon om garantien, ta kontakt med importøren av Toro–produktene. Hvis alt annet er resultatløst, kan du ta kontakt med Toro Warranty company.

Delenr. 374-0135 Rev. A

Erklæring om begrensning av fordampningsutslipp

Californias erklæring om begrensning av fordampningsutslipp
Dine garantirettigheter og -forpliktelser

Innledning

California Air Resources Board og Toro® Company har gleden av å forklare garantisystemet til begrensning av fordampningsutslipp på dine 2006–modeller. I California må nytt utstyr som bruker små offroad–motorer være utviklet, bygd og utstyrt i samsvar med statens strenge standarder for reduksjon av smog. Toro) Company må gi en toårsgaranti på systemet til begrensning av fordampningsutslipp på utstyret du har kjøpt, forutsatt at det ikke er utsatt for misbruk, forsømming eller galt vedlikehold.
Systemet til begrensning av fordampningsutslipp omfatter deler som: drivstoffslanger, fester til drivstoffslanger og klemmer.

Produsentens garanti:

Dette systemet til begrensning av fordampningsutslipp har en toårsgaranti. Hvis det oppstår feil på deler som er knyttet til fordampningsutslipp, blir delen reparert eller erstattet av Toro® Company.

Eierens garantiansvar:

- Som eier av utstyret, er du ansvarlig for nødvendig vedlikehold som er beskrevet i brukerhåndboken. Toro® Company anbefaler at du tar vare på alle kvittering som dekker vedlikehold av utstyret, men Toro® Company kan ikke avslå garanti kun på grunnlag av mangel på kvitteringer.
- Som eier av utstyret, bør du imidlertid være oppmerksom på at Toro® Company kan avslå garantidekning hvis utslippsdelene er skadet på grunn av misbruk, forsømmelse, galt vedlikehold eller uautoriserte endringer.
- Du er ansvarlig for å forevise utstyret til et autorisert serviceverksted så snart problemet oppstår. Garantiarbeidet skal fullføres innen rimelig tid, ikke lengre enn 30 dager. Hvis du har spørsmål angående garantiets dekning, kan du ta kontakt med Toro® Company på +1–952–948–4027, eller ringe oss gratis på nummeret som er oppført i Toros garantierklæring.

Krav til feilgaranti:

9. Garantiperioden tiltar på den datoen motoren eller utstyret leveres til den endelige kjøperen.

10. Generell garantidekning for fordampningsutslipp. Fordampningsutslippsdelene må garantidekkes for den endelige kjøperen og for alle senere eiere av systemet til begrensning av fordampningsutslipp når det ved installasjon var:
    A. Utviklet, bygd og utstyrt i samsvar med alle gjeldende regler, og
    B. Fritt for feil i de materialer og håndverk som forårsaker feil på garantidelen i løpet av toårsperioden.

11. Garantien på fordampningsutslippsdeler vil bli fortolket på følgende måte:
    A. Deler under garanti som ikke skal byttes som en del av vanlig vedlikehold, som angitt i de skriftlige instruksjonene, skal være under garanti i toårsperioden. Hvis slike deler får feil i løpet av garantiperioden, må de repareres eller skiftes av Toro® Company. Slike deler som blir reparert eller skiftet ut under garantien, må garanteres minst like lenge som den gjenværende garantiperioden.
    B. Deler under garanti som skal kontrolleres som en del av vanlig vedlikehold, som angitt i de skriftlige instruksjonene, skal være under garanti i toårsperioden. Skriftlige instruksjoner av typen ”reparer eller skift ut ved behov” skal ikke redusere garantiperiodens dekning. Slike deler som blir reparert eller skiftet ut under garanti, må garanteres minst like lenge som den gjenværende garantiperioden.
    C. Deler under garanti som skal byttes som en del av nødvendig vedlikehold i henhold til de skriftlige instruksjonene, må garanteres for perioden før den første oppsatte utskiftsdatoen for denne delen. Hvis det oppstår feil på delen før den første oppsatte utskiftsdatoen, må delen repareres eller erstattes av Toro® Company. Slike deler som blir reparert eller skiftet ut under garantien, må garanteres minst like lenge som den gjenværende perioden før den første oppsatte utskiftsdatoen for delen.
    D. Reparasjoner eller utskiftninger av deler under garanti i henhold til garantien i denne artikkelen, må utføres på et godkjent serviceverksted uten vederlag for eieren.
    E. Uten hensyn til underavsnitt (D) over, skal garantiservice eller –reparasjon utføres hos et autorisert serviceverksted.
    F. Eieren skal ikke belastes for utredende arbeid for å avgjøre om en del under garanti har feil, forutsatt at denne utredningen foretas hos et autorisert serviceverksted.
    G. I løpet av systemet til begrensning av fordampningsutslipps to års garantiperiode, må Toro® Company ha et lager av garantideler som er stort nok til å imøtekomme den forventede etterspørselen etter slike deler.
    H. Reservedeler som er godkjente av produsenten må benyttes til å utføre alt garantiarbeid og alle reparasjoner, og skal gis uten vederlag for eieren. Slik bruk skal ikke redusere garantiforpliktelsene til Toro® Company.
    I. Bruk av tilleggsdeler eller modifiserte deler kan føre til avvisning av garantiarbeid i henhold til denne artikkelen. Toro® Company skal under denne artikkelen ikke være ansvarlig for feil i deler under garanti som er forårsaket av bruken av tilleggsdeler eller modifiserte deler.
    J. Toro® Company skal tilby dokumentasjon som forklarer garantiprosedyrer eller –poliser innen fem arbeidsdager etter forespørsel fra California Air Resources Board.

Deleliste under utslippsgarantien:

Følgende liste omfatter deler som er dekket av denne garantien:

- Drivstoffledninger
- Fester til drivstoffslanger
- Klemmer