Form No. 3353-770 Rev A

Super 325 Blower/Vac

Číslo modelu 51552—Sériové číslo 250000001 a vyšší

Uživatelská příručka

DŮLEŽITÉ BEZPEČNOSTNÍ POKYNY

Při používání elektrického spotřebiče se vždy musí dodržovat základní bezpečnostní opatření včetně následujících:

PŘED POUŽITÍM TOHOTO SPOTŘEBIČE SI PŘEČTĚTE VŠECHNY POKYNY.

VAROVÁNÍ—Aby se snížilo riziko vzniku požáru, úrazu elektrickým proudem nebo zranění, řiďte se těmito bezpečnostními pokyny.

Pro zajištění maximální bezpečnosti, optimální funkce a pro dostatečné seznámení se strojem, je nezbytné, aby si obsluha před uvedením stroje do provozu přečetla tento návod a porozuměla jeho obsahu. Zvláštní pozornost věnujte varovnému bezpečnostnímu symbolu ⚠, který je použit ve významu VAROVÁNÍ, VÝSTRAHA nebo NEBEZPEČÍ – jako „pokyn pro osobní bezpečnost“. Přečtěte si pokyny tak, abyste jim rozuměli. Zvýšíte tím bezpečnost používání stroje. **Nedodržení těchto pokynů může mít za následek poranění, vznik požáru nebo úraz elektrickým proudem**.

Stroj připojený k napětí nenechávejte bez dozoru. Pokud jej nepoužíváte nebo pokud chcete provést údržbu, odpojte jej od zdroje napětí.

VÝSTRAHA – Abyste omezili nebezpečí úrazu elektrickým proudem, **nepoužívejte** stroj, stojíte-li na vlhkém podkladu. **Chraňte jej** před deštěm. Skladujte jej v uzavřených prostorách.

Nedovolte, aby byl stroj používán jako hračka. Nepoužívejte jej v blízkosti dětí. Nedovolte, aby stroj používaly děti.

Používejte jej pouze podle pokynů uvedených v návodu. Používejte pouze příslušenství doporučené výrobcem.

Pracujte ve vhodném oblečení. Dbejte, aby se vlasy, volné části oděvu, prsty a jiné části těla nedostaly do blízkosti otvorů a pohyblivých částí stroje. Při práci pozorně sledujte polohu dmychadla a otvorů sání vzduchu. Mohlo by dojít k nasátí volných částí oděvů, šperků a vlasů do těchto otvorů (viz obr. níže) a následnému zranění. Pracujte vždy v pevné obuvi, dlouhých kalhotách a v ochranných brýlích nebo se štítem.

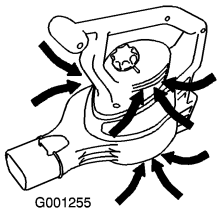

Obrázek 1

Stroj s poškozeným napájecím kabelem nebo zástrčkou nepoužívejte. Pokud stroj nefunguje správně nebo pokud spadl na zem, je poškozen, zůstal na nechráněném místě či spadl do vody, nechte jej opravit u prodejce.

Za napájecí kabel netahejte, nedotýkejte se jej při práci, nepřivírejte do dveří ani jej neohýbejte kolem ostrých hran a rohů. Kabel udržujte v bezpečné vzdálenosti od horkých ploch.

Při odpojování stroje od napětí netahejte za kabel. Uchopte a vytáhněte zástrčku.

Stroje ani zástrčky se nedotýkejte mokrýma rukama.

Do otvorů stroje nezasunujte žádné předměty. Je-li jakýkoliv otvor stroje ucpaný, nepoužívejte jej; pravidelně odstraňujte prach, vlasy a jakékoliv jiné překážky proudění vzduchu.

Před odpojením od zdroje napětí vypněte všechny ovládací prvky.

Při čištění schodů buďte mimořádně opatrní.

Stroj nepoužívejte k vysávání hořlavých nebo vznětlivých kapalin, jako je například benzín. Nepoužívejte jej ani v místech, kde tyto látky mohou být přítomny.

Toto elektrické zařízení je chráněno dvojitou izolací. Používejte pouze identické náhradní díly. Viz pokyny pro opravy elektrických zařízení s dvojitou izolací. Nevysávejte hořící ani kouřící předměty, jako například cigarety, zápalky nebo popel.

Stroj nepoužívejte bez pytle na nečistoty či ostatního příslušenství.

Tento stroj je určen pouze pro použití v domácnosti.

Akustický tlak

Maximální úroveň akustického tlaku u tohoto zařízení činí v blízkosti ucha obsluhy 94 dBA, jak bylo vypočteno z měření provedených na shodných strojích podle směrnice 98/37/ES.

Akustický výkon

Zaručená úroveň akustického výkonu u tohoto zařízení činí 101 dBA, jak bylo vypočteno z měření provedených na shodných strojích podle směrnice 2000/14/ES.

© 2005—The Toro® Company
8111 Lyndale Avenue South
Bloomington, MN 55420

Zaregistrujte svůj výrobek na adrese www.Toro.com

CE

Překlad originálu (CS)
Vytištěno v USA
Všechna práva vyhrazena

Chvění

Úroveň chvění ruky a paže řidiče u tohoto zařízení nepřekračuje 4,13 m/s^2, jak bylo vypočteno z měření provedených na shodných strojích podle směrnice 98/37/ES.

Směrnice o použitých elektrických a elektronických zařízeních (WEEE)



- Směrnice EU 2002/96/ES klasifikuje tento výrobek jako elektrické nebo elektronické zařízení.
- **Nevyhazujte** jej do netříděného komunálního odpadu.
- Po ukončení životnosti přístroj odevzdejte do sběrného nebo recyklačního střediska v souladu s místními zákony.
- Recyklací elektrického a elektronického odpadu přispějete ke snížení objemu likvidovatelného odpadu.
- Recyklací dále zabráníte vniknutí nebezpečných materiálů do komunálního odpadu.
- Symbol škrtnutého koše uživatelům připomíná, aby výrobek nevyhazovali do komunálního odpadu.

USCHOVEJTE TENTO NÁVOD

Bezpečnostní a instrukční štítky

Důležité: Bezpečnostní štítky a pokyny jsou umístěny na viditelném místě v blízkosti oblastí představujících potenciální nebezpečí. V případě ztráty nebo poškození původního štítku nalepte na jeho místo nový.

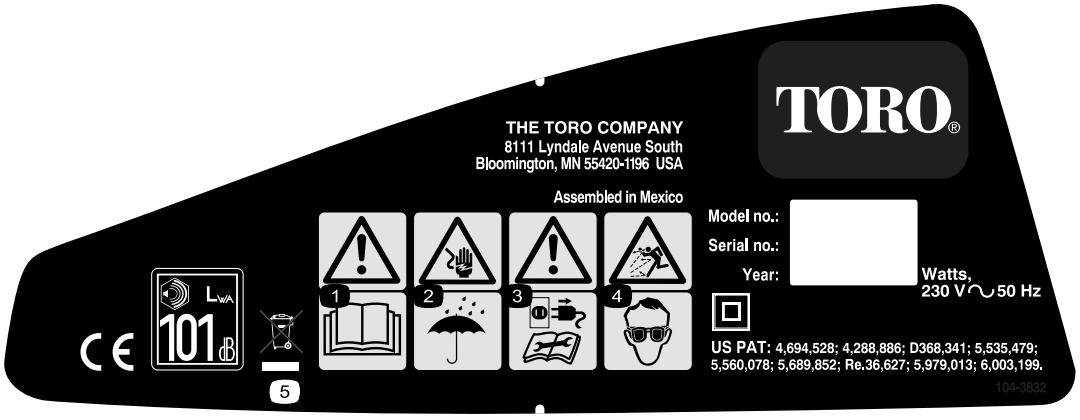

108-6447

1. Přečtěte si *uživatelskou příručku*.
2. Nebezpečí úrazu elektrickým proudem – chraňte stroj před deštěm a vlhkem.
3. Výstraha – před provedením opravy nebo údržby stroj odpojte od zdroje elektrického napětí a přečtěte si pokyny.
4. Nebezpečí odhození předmětů – používejte ochranné brýle nebo štít.
5. Nevyhazujte tento výrobek do netříděného komunálního odpadu. Využijte vhodného sběrného nebo recyklačního střediska v souladu s místními zákony.

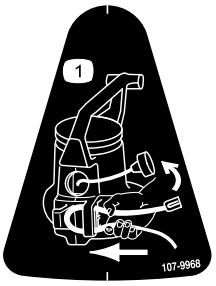

107-9968

1. Kabel zajistěte držákem podle obrázku.

Nastavení

1. Montáž dmychadla

1. Nasaďte trubici dmychadla.

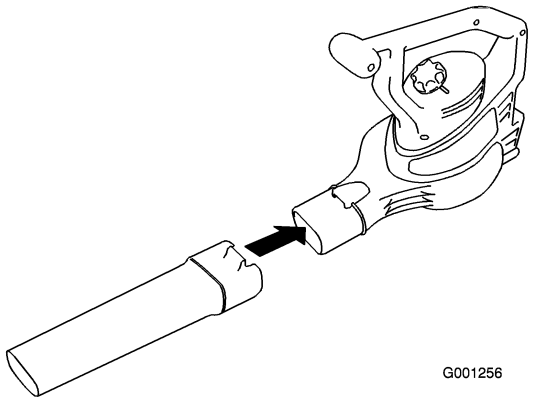

Obrázek 2

2. Na kryt dmychadla nasaďte kryt sání.

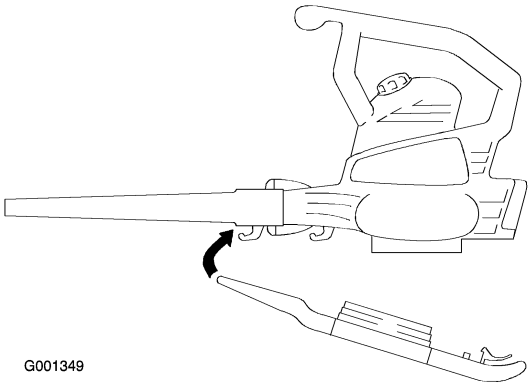

Obrázek 3

3. Stiskněte kryt sání tak, aby pevně zapadl na své místo.

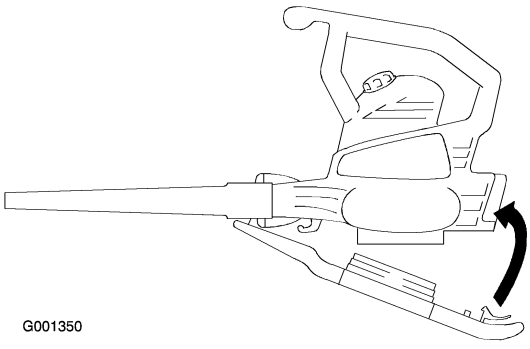

Obrázek 4

Důležité: Kryt sání lze nainstalovat teprve po nasazení trubice dmychadla. Kryt se za trubici zahákne. Není-li kryt sání namontován na své místo, přístroj nebude fungovat.

2. Změna funkce z dmychadla na vysavač

1. Odstraňte kryt sání.

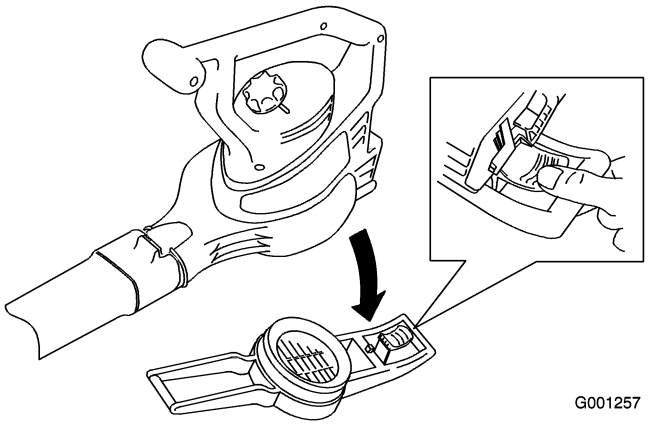

Obrázek 5

Ventilátor se otáčí ještě několik sekund po vypnutí stroje a mohl by useknout nebo poranit prsty.

Pokud je motor v chodu nebo je stroj připojen k napájení, neodstraňujte spodní kryt sání.

2. Vyjměte trubici dmychadla.

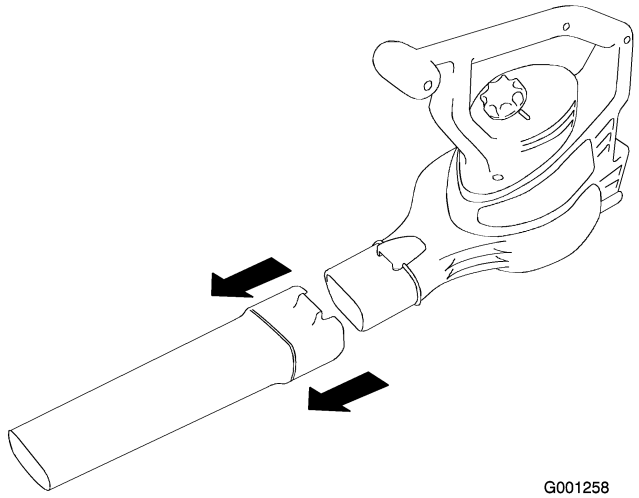

Obrázek 6

3. Nasaďte trubici vysavače.

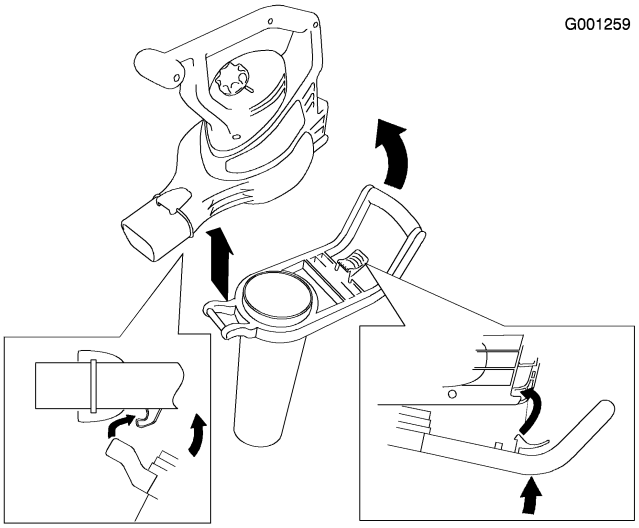

Obrázek 7

Důležité: Není-li trubice vysavače namontována na své místo, stroj nebude vysávat.

4. Nasaďte pytel vysavače.

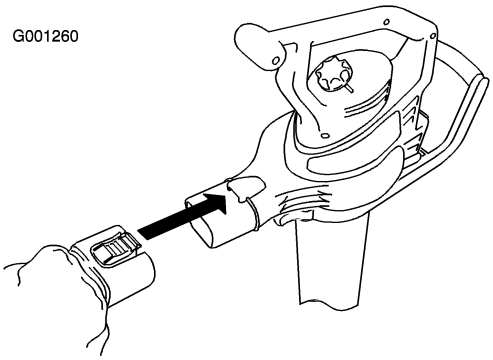

Obrázek 8

5. Nastavte pohodlnou délku popruhů.

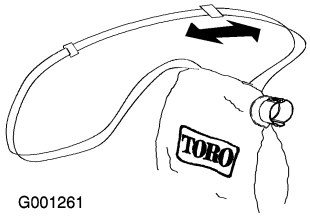

Obrázek 9

3. Změna funkce z vysavače na dmychadlo

1. Vyjměte pytel vysavače.

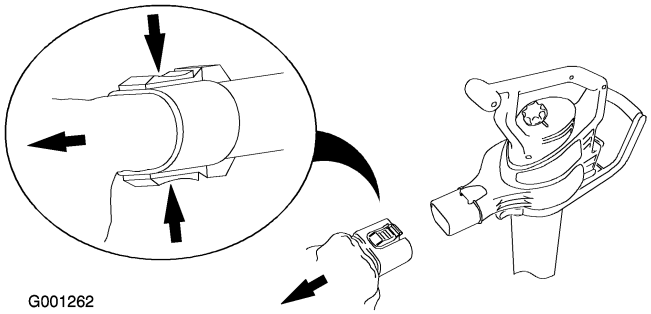

Obrázek 10

2. Vyjměte trubici vysavače.

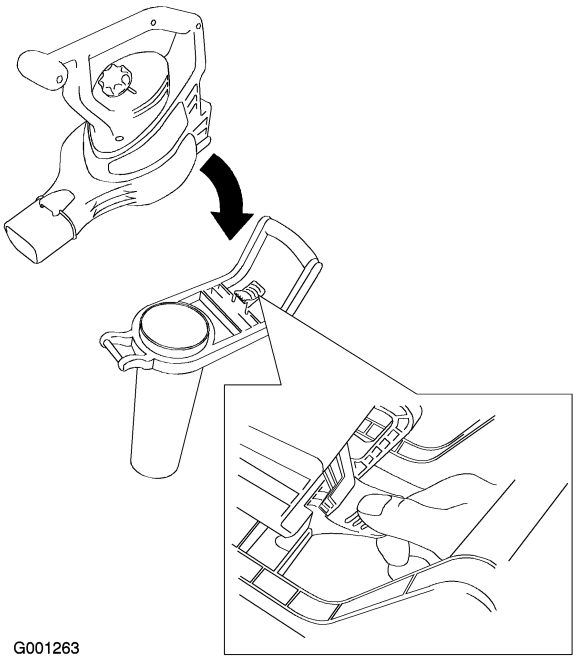

Obrázek 11

3. Nasaďte trubici dmychadla.

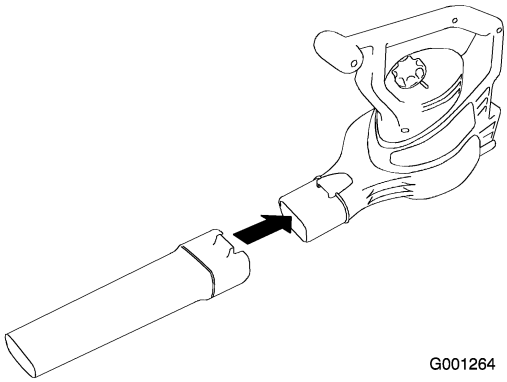

Obrázek 12

4. Namontujte kryt sání.

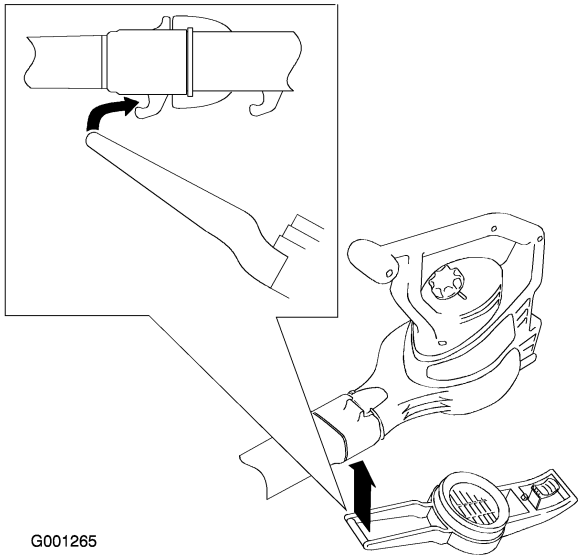

Obrázek 13

5. Zajistěte jej.

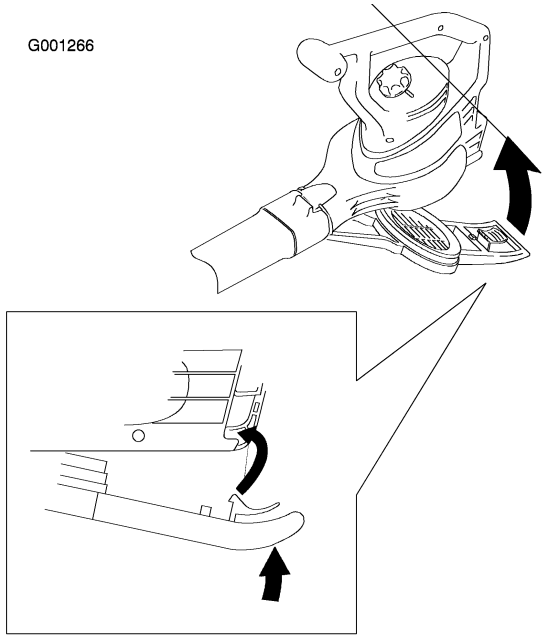

Obrázek 14

Důležité: Není-li kryt sání namontován na své místo, přístroj nebude fungovat.

Obsluha

Připojení ke zdroji napětí

Používejte pouze prodlužovací kabely doporučené pro venkovní použití. Používejte Toro **Cord Lock System**, který brání nechtěnému odpojení prodlužovací šňůry od přístroje.

Pokud zástrčka napájecího kabelu není zcela zasunuta do zásuvky stroje, může dojít k jeho přehřátí a vznícení a následnému popálení obsluhy nebo ostatních osob.

Zástrčku zcela zasuňte do zásuvky stroje a kabel zajistěte držákem Toro's Cord Lock System.

Délka prodlužovacího kabelu	Minimální tloušťka drátu (A.W.G.)
30 m	16
45 m	14

Poznámka: Nepoužívejte prodlužovací kabel delší než 45 m.

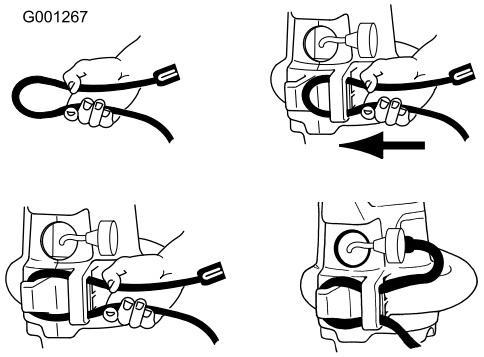

Obrázek 15

Důležité: Pravidelně a často kontrolujte, zda izolace napájecího kabelu není porušena. Nepoužívejte poškozený napájecí kabel. Napájecí kabel neveďte stojatou vodou ani mokrou trávou.

Spuštění/vypnutí/ nastavení rychlosti vzduchu

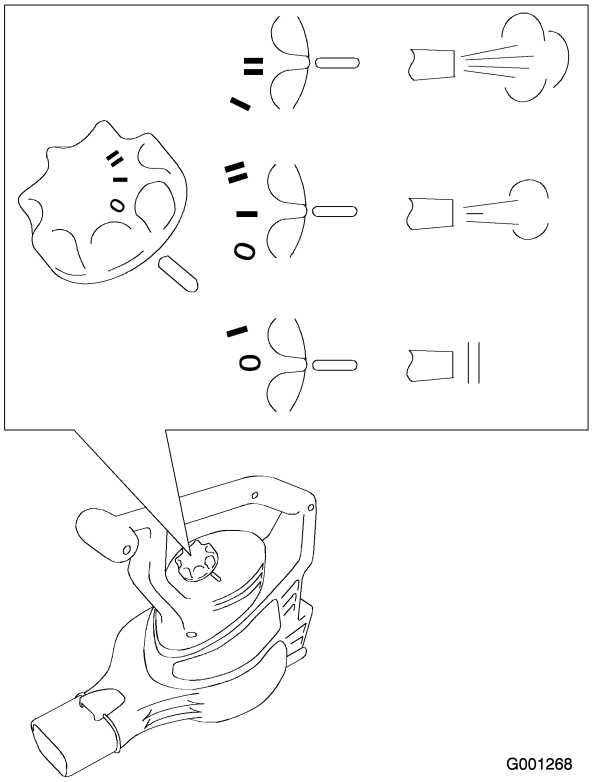

Obrázek 16

Použití nástavce pro zúžení hubice

Nástavec pro zúžení hubice použijte při čištění úzkých, těžko přístupných prostor nebo k odstranění pevně držících nečistot z tvrdého povrchu.

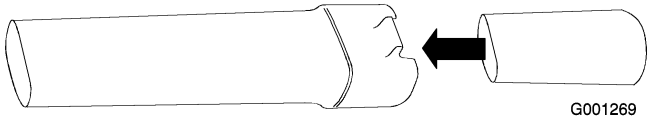

Obrázek 17

Po dokončení práce nástavec vyjměte.

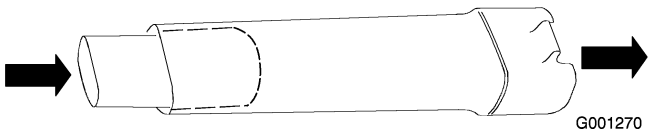

Obrázek 18

Použití dmychadla

Dmychadlo je určeno pouze pro použití v domácnosti (ne k profesionálnímu použití). Podle potřeby používejte dmychadlo venku k odstraňování nečistot.

Dmychadlo může vrhat nečistoty a způsobit obsluze i okolostojícím osobám vážné zranění.

- **Pomocí dmychadla se nesnažte přesouvat tvrdé předměty, jako například hřebíky, šrouby či kameny.**
- **Dmychadlo nepoužívejte v blízkosti osob nebo zvířat.**
- **Při čištění schodů nebo jiných omezených prostor buďte mimořádně opatrní.**
- **Pracujte v ochranných brýlích nebo s jinou vhodnou ochranou zraku, v dlouhých kalhotách a řádném obutí.**

Použití vysavače

Vysavač může vrhat nečistoty a způsobit obsluze i okolostojícím osobám vážné zranění.

- **Vysavač používejte pouze s nasazeným pytlem na nečistoty a se zapnutým zipem.**
- **Nevysávejte ostré, špičaté nebo tvrdé předměty, jako jsou například dráty, svorky, hřebíky či kameny, které by mohly protrhnout látku pytle.**



Obrázek 19

Důležité: **Vysávejte pouze listy a jiné měkké předměty. Tvrdé předměty, jako například větve, kameny, žaludy a šišky, by poškodily ventilátor.**

Důležité: **Trubici vysavače nezasouvejte do hromady nečistot (např. listí) a při nasávání ji nedržte svisle. Mohlo by dojít k ucpání a poškození ventilátoru. Pokud vysavač začne vibrovat nebo vydávat neobvyklé zvuky, vypněte jej, odpojte napájecí kabel a zjistěte příčinu.**

Vyprázdnění pytle

Poznámka: Pytel má kapacitu 52 litrů.

1. Vysavač vypněte a odpojte od zdroje napětí.
2. Vyprázdněte pytel s nečistotami.

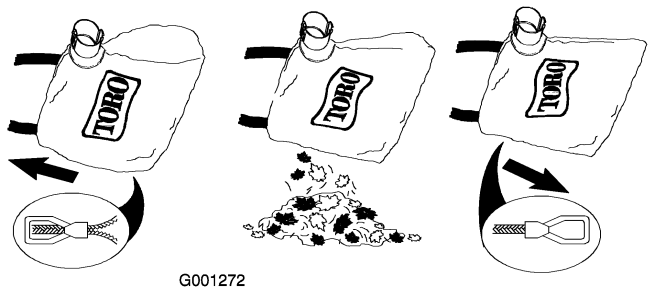

Obrázek 20

Nečistoty neskladujte v pytli vysavače. Chcete-li pytel vyprázdnit, obrat'te jej naruby a vyklepejte veškeré nečistoty. Jednou za rok umyjte pytel ručně v mýdlové vodě a nechte uschnout na vzduchu.

Při běžném používání dojde časem k opotřebení pytle. Opotřebený pytel vysavače může propouštět drobné předměty, které by mohly zranit obsluhu nebo okolostojící osoby.

Pytel často čistěte. Pokud je opotřebený nebo poškozený, vyměňte jej za nový pytel vysavače Toro.

Odstranění nečistot uvíznutých ve ventilátoru

1. Stroj vypněte a **odpojte** od zdroje napětí a počkejte, až se zastaví všechny jeho pohyblivé součásti.
2. Vyjměte trubici vysavače.

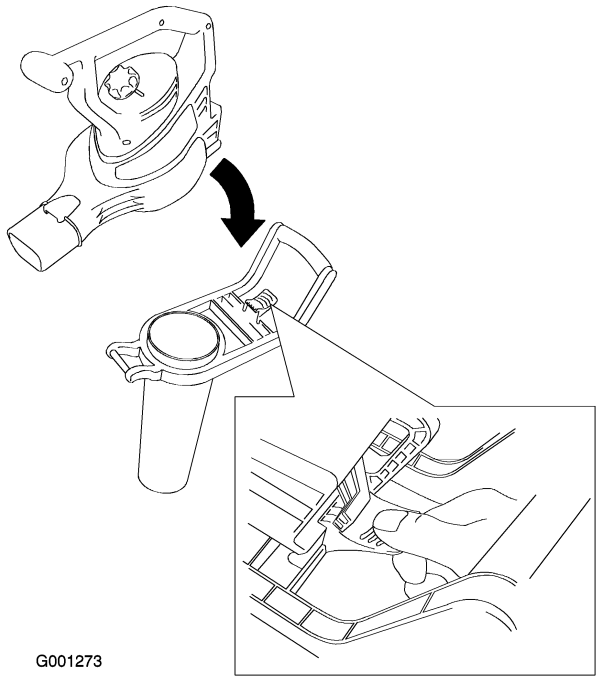

Obrázek 21

3. Z lopatek ventilátoru odstraňte nečistoty.

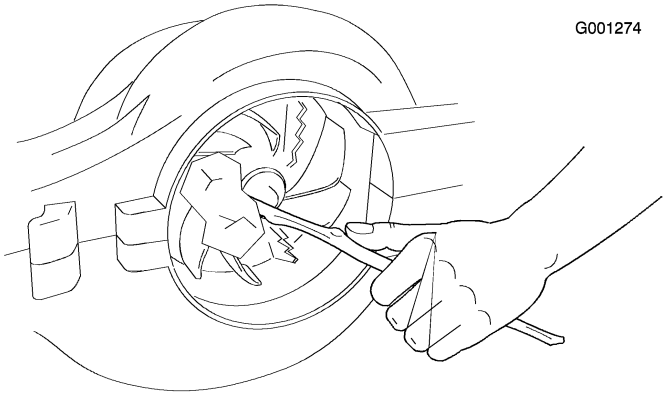

Obrázek 22

4. Zkontrolujte, zda ventilátor není poškozen. Je-li poškozen, nechte jej opravit u autorizovaného prodejce Toro.
5. Nasaďte trubici vysavače nebo, pokud chcete stroj používat jako dmychadlo, kryt spodního otvoru sání. Bližší informace naleznete v oddíle Změna funkce z dmychadla na vysavač.

Uskladnění

Dmychadlo/vysavač a napájecí kabel skladujte na suchém místě pod střechou mimo dosah dětí a zvířat.

- Zkontrolujte, zda je správně nasazen spodní kryt sání vzduchu nebo trubice vysavače.
- Zkontrolujte, zda je napájecí kabel zajištěn na zadní straně stroje a zástrčka je zcela zasunuta do zdířky.

Servis

Tento produkt je zkonstruován tak, aby bez závady fungoval řadu let. Pokud by přeci jen vyžadoval opravu, nechte jej opravit u autorizovaného prodejce Toro. Prodejci strojů Toro jsou k těmto opravám speciálně vyškoleni a provádějí je schválenými postupy a s použitím originálních dílů.

Pokud přístroj nelze zapnout, dříve než se spojíte s autorizovaným prodejcem značky Toro:

zkontrolujte, zda je správně nasazen spodní kryt sání vzduchu nebo trubice vysavače.

zkontrolujte, zda je napájecí kabel zajištěn na zadní straně stroje a zástrčka je zcela zasunuta do zdířky.

Dvojitá izolace

U tohoto typu elektrických zařízení jsou namísto ochrany zemněním použity dva systémy izolace. Elektrická zařízení s dvojitou izolací nejsou zemněna a nejsou určena pro použití s jakýmkoliv systémem uzemnění. Oprava elektrických zařízení s dvojitou izolací vyžaduje mimořádnou péči a znalost systému a smí ji provádět pouze kvalifikovaný personál autorizovaných prodejen a dílen Toro. Náhradní díly elektrických zařízení s dvojitou izolací musí byt totožné s díly původními. Elektrická zařízení s dvojitou izolací jsou označena "Double Insulation" (dvojitá izolace) nebo "Double Insulated" (dvojitě izolováno). Zařízení tohoto typu může být též označeno symbolem (čtverec ve čtverci) ⧈.