Form No. 3353-771 Rev A

Super 325 Blower/Vac

Model No. 51552—Serial No. 250000001 and Up

Operator's Manual

Important Safety Instructions

When using an electrical appliance, basic precautions should always be followed, including the following:

Read All Instructions Before Using This Appliance

WARNING—Tor reduce the risk of fire, electric shock, or injury, follow these safety instructions.

To ensure maximum safety, best performance, and to gain knowledge of the appliance, it is essential that you or any other operator of the appliance read and understand the contents of this manual before operating the appliance. Pay particular attention to the safety alert symbol ⚠ which means CAUTION, WARNING or DANGER-personal safety instruction. Read and understand the instruction because it has to do with safety. **Failure to comply with these instructions may result in personal injury, risk or fire, or electrical shock**.

Do not leave the appliance when plugged in. Unplug from outlet when not in use and before servicing.

WARNING-To reduce the risk of electric shock, **do not** use the appliance on wet surfaces. **Do not** expose it to rain. Store it indoors.

Do not allow appliance to be used as a toy. Do not use near children. Do not let children use the appliance.

Use only as described in this manual. Use only manufacturer's recommended attachments.

Dress properly. Keep hair, loose clothing, fingers, and all parts of the body away from openings and moving parts. Be aware of the position of the blower and the air inlets during operation. Loose clothing, jewelry and hair can be drawn into the inlets (refer to the following figure) and may result in personal injury. Always wear substantial footwear, long pants, and eye protection.

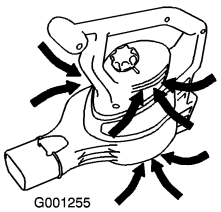
G001255

Do not use with damaged cord or plug. If appliance is not working as it should, has been dropped, damaged, left outdoors, or dropped into water, return it to a service dealer.

Do not pull or carry by cord, use cord as a handle, close a door on cord, or pull cord around sharp edges or corners. Keep cord away from heated surfaces.

Do not unplug by pulling on cord. To unplug, grasp the plug, not the cord.

Do not handle plug or appliance with wet hands.

Do not put any object into openings. Do not use with any opening blocked; keep free of dust, lint, hair, and anything that may reduce air flow.

Turn off all controls before unplugging.

Use extra care when cleaning on stairs.

Do not use to vacuum up flammable or combustible liquids, such as gasoline, or use in areas where they may be present.

This appliance is provided with double insulation. Use only identical replacement parts. See instructions for servicing of Double-Insulated Appliances. Do not vacuum anything that is burning or smoking, such as cigarettes, matches, or hot ashes.

Do not use without vac bag or proper attachments in place.

This appliance is for household use only.

Sound Pressure

This unit has a maximum sound pressure level at the operator's ear of 94 dBA, based on measurements of identical machines per Directive 98/37/EC.

Sound Power

This unit has a guaranteed sound power level of 101 dBA, based on measurements of identical machines per Directive 2000/14/EC.

Vibration

This unit does not exceed a hand/arm vibration level of 4.13 m/s^2, based on measurements of identical machines per Directive 98/37/EC.

© 2005—The Toro® Company
8111 Lyndale Avenue South
Bloomington, MN 55420

Register at www.Toro.com.

CE

Original Instructions (EN)
Printed in the USA.
All Rights Reserved

Waste of Electrical/Electronic Equipment (WEEE)

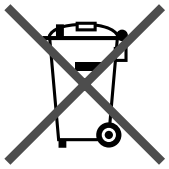

- EU directive 2002/96/EC classifies this product as an electrical or electronic tool.
- **Do Not** dispose of this tool as unsorted municipal waste.
- Dispose of this tool at a collection or recycling center according to local and national law.
- The consumer has an important role in reducing the disposal of waste by returning waste electronic/electrical tools for recycling.
- Recycling avoids the dispersion of hazardous materials into the municipal waste stream.
- The crossed-out bin symbol reminds the user not to dispose of this product as unsorted municipal waste.

SAVE THESE INSTRUCTIONS

Safety and Instructional Decals

Important: Safety and instruction decals are located near areas of potential danger. Replace damaged or lost decals.

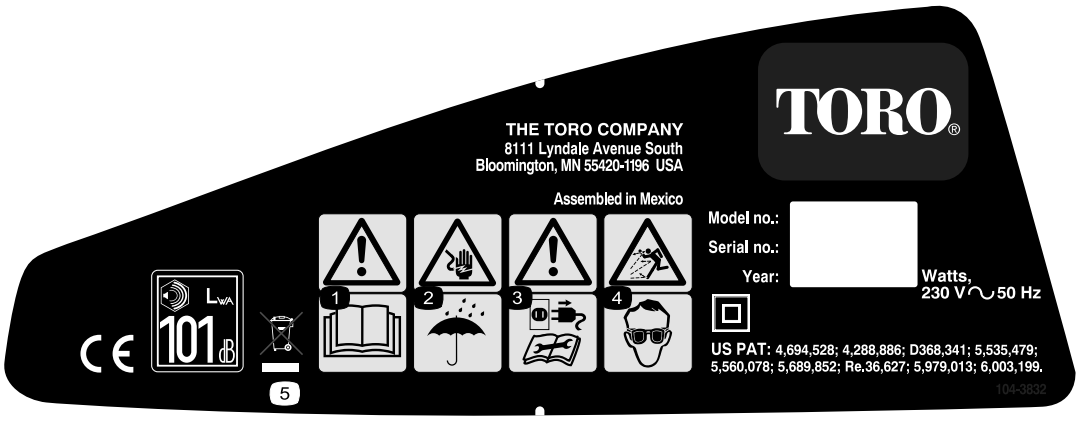

108-6447

1. Read the *Operator's Manual*.
2. Electric shock hazard—keep the blower out of the rain and other wet conditions.
3. Warning—disconnect the blower from the power outlet and read the instructions before servicing or performing maintenance.
4. Thrown object hazard—wear eye protection.
5. Do not dispose of this product as unsorted municipal waste, use the proper collection or recycling center according to local and national law.

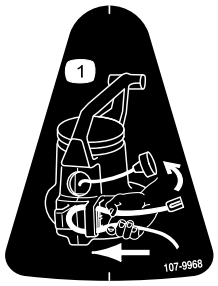

107-9968

1. Secure the cord in the cord lock as shown.

Setup

1. Assembling the Blower

1. Install the blower tube.

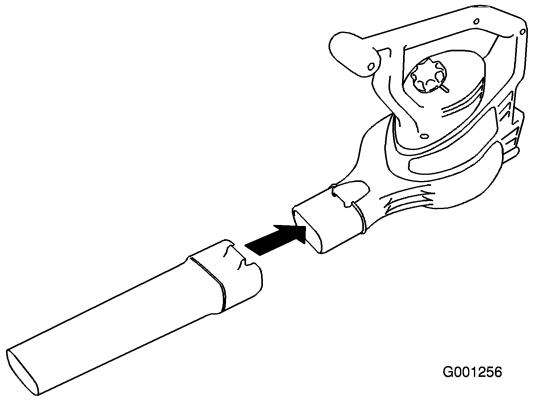

2. Install the inlet cover to the blower housing.

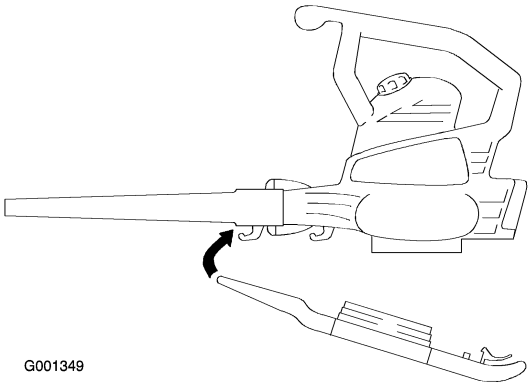

Figure 3

3. Snap the inlet cover into place to secure it to the blower housing.

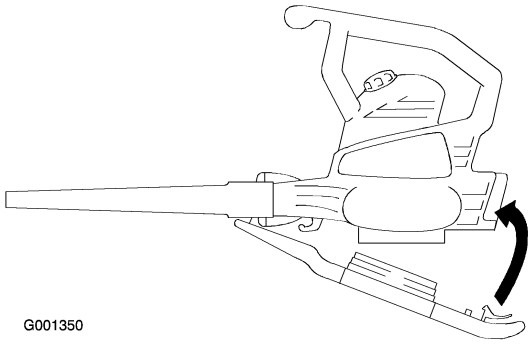

Figure 4

Important: You must install the blower tube before installing the inlet cover because the inlet cover hooks onto the blower tube. The blower will not run unless the bottom inlet cover is locked in place.

2. Converting from Blower to Vacuum

1. Remove the inlet cover.

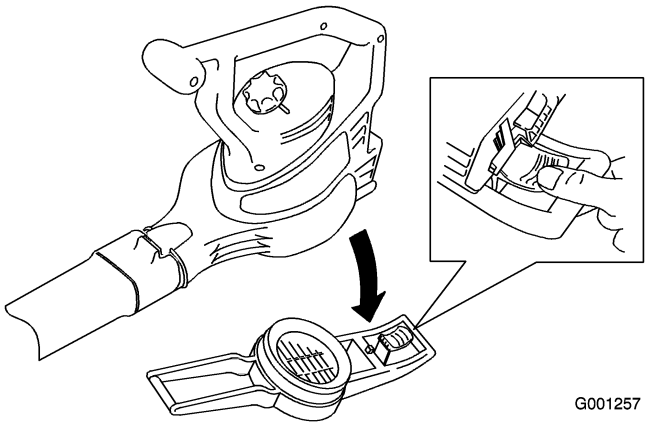

Figure 5

The impeller rotates for a few seconds after you turn off the blower and can cut or injure fingers.

Do not remove the bottom inlet cover when the motor is running or when the unit is plugged into a power outlet.

2. Remove the blower tube.

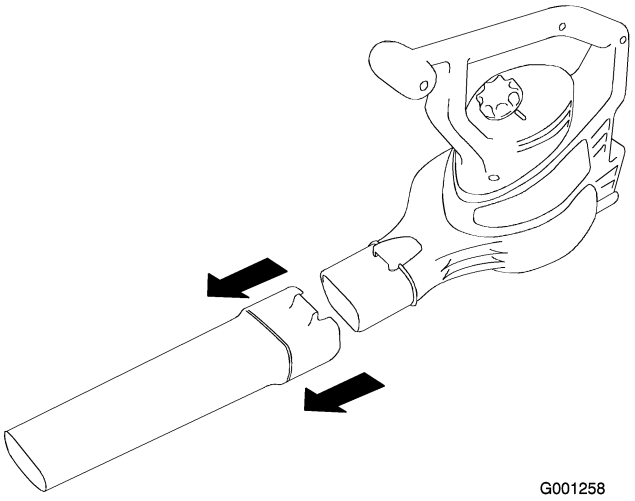

3. Install the vacuum tube.

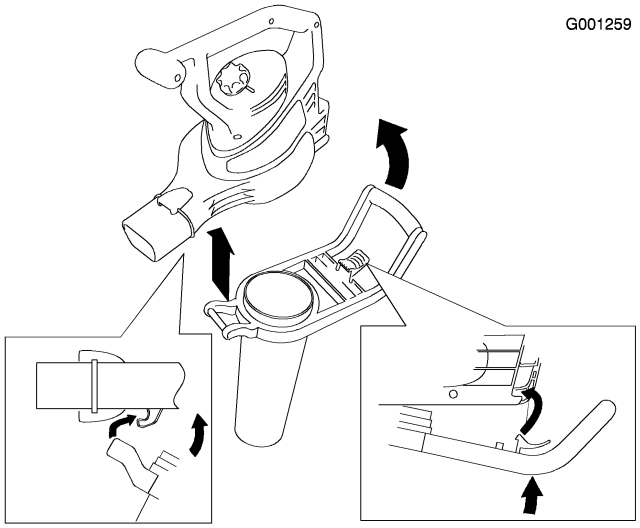

Important: **The vacuum will not run unless the vacuum tube is locked in place.**

4. Install the vacuum bag.

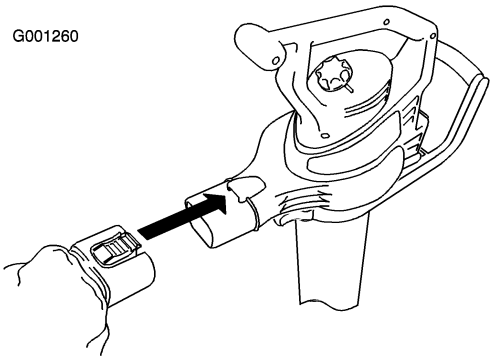

5. Adjust the strap as needed for comfortable operation.

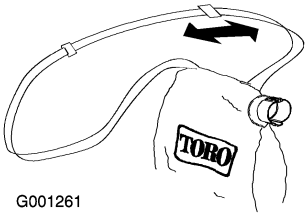

3. Converting from Vacuum to Blower

1. Remove the vacuum bag.

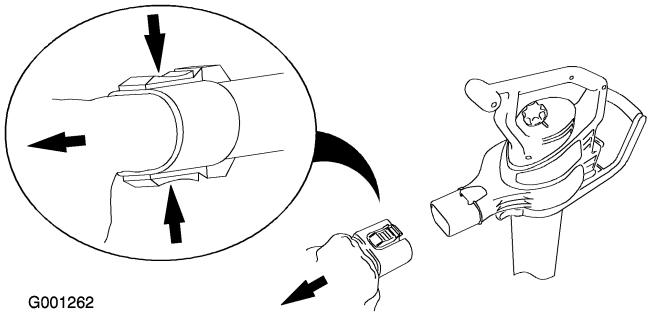

2. Remove the vacuum tube.

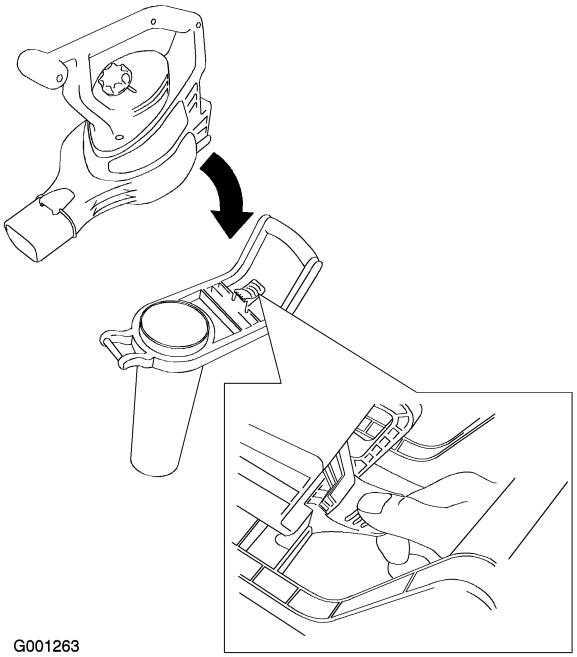

3. Install the blower tube.

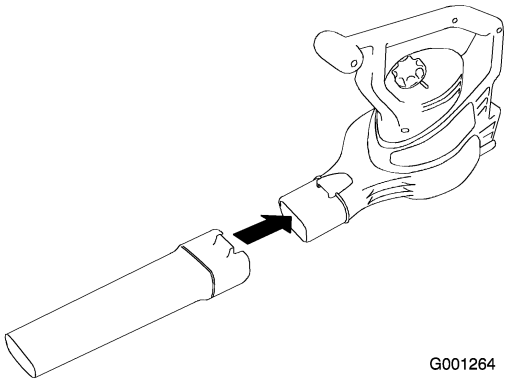

4. Install the inlet cover.

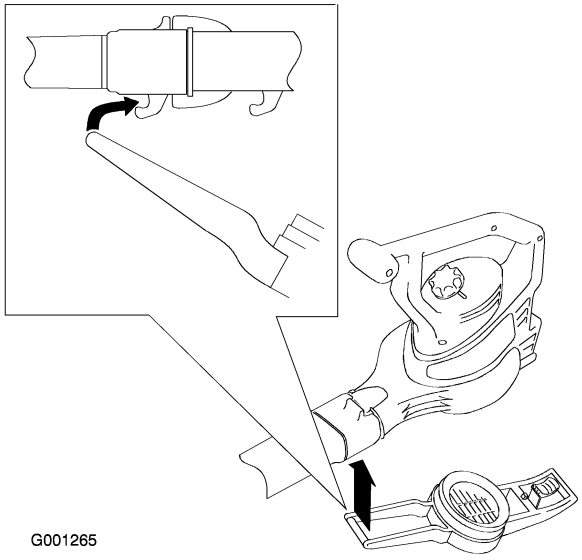

5. Lock the inlet cover in place.

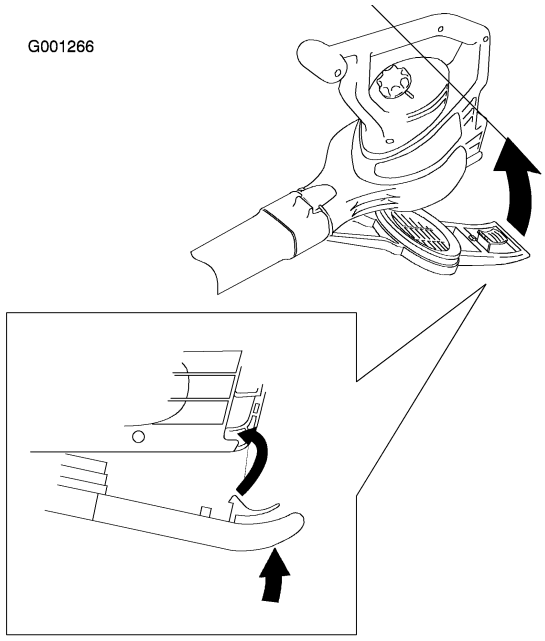

Important: **The blower will not run unless the bottom inlet cover is locked in place.**

Operation

Connecting to a Power Source

Use only an extension cord recommended for outdoor use. Use Toro's **Cord Lock System** to prevent the extension cord from disconnecting from the machine.

If you do not fully seat the extension cord on the inlet plug, the loose plug could lead to overheating and cause a fire, possibly burning you or others.

Ensure that you fully seat the cord on the plug and use the Toro's Cord Lock System to secure the cord.

Extension Cord Length	Minimum Wire Gage (A.W.G.)
100 ft	16
150 ft	14

Note: Do not use an extension cord over 150 feet.

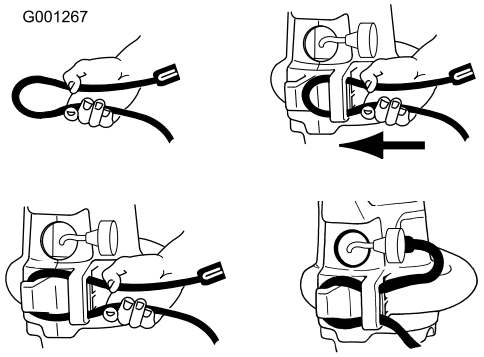

Figure 15

Important: **Check the power cord frequently during use for holes in the insulation. Do not use a damaged cord. Do not run the cord through standing water or wet grass.**

Starting/Stopping/Adjusting the Air Speed

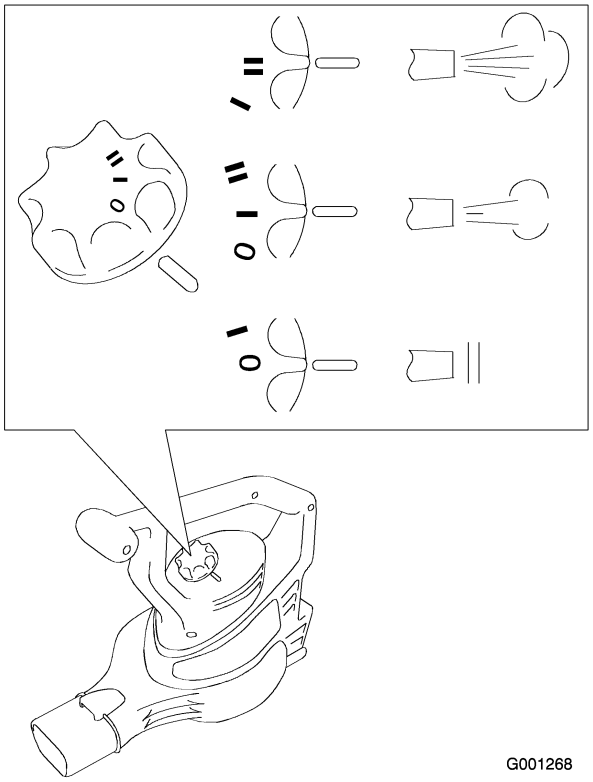

G001268

Using the Concentrator Nozzle Accessory

Install the concentrator nozzle into the blower tube to help reach into narrow spaces or to move matted debris off of hard surfaces.

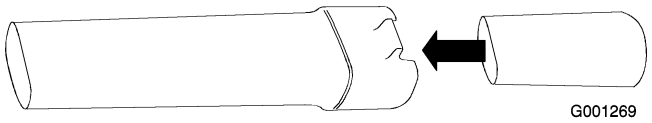

G001269

Remove the concentrator nozzle when finished.

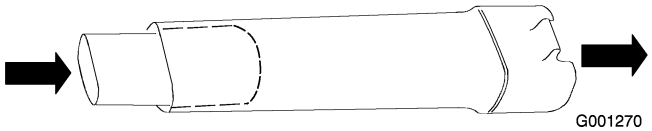

G001270

Using the Blower

The blower is intended for residential use only. Use the blower outdoors to move debris as needed.

The blower can throw debris, possibly causing serious personal injury to the operator or bystanders.

- **Do not blow hard objects such as nails, bolts, or rocks.**
- **Do not operate the blower near bystanders or pets.**
- **Use extra care when cleaning debris from stairs or other tight areas.**
- **Wear safety goggles or other suitable eye protection, long pants, and shoes.**

Using the Vacuum

The vacuum can throw debris, possibly causing serious personal injury to the operator or bystanders.

- **Do not operate the vacuum without the bag installed or with the bag zipper open.**
- **Do not vacuum sharp, pointed, or hard objects that could be thrown through the fabric of the bag, such as wires, staples, nails, or rocks.**



G001271

Important: **Vacuum only leaves and soft items. Hard items such as sticks, rocks, acorns, and pine cones will damage the impeller.**

Important: **Do not force the vacuum tube into a pile of debris or hold the tube upright while force feeding debris into the tube. Either action may clog and damage the impeller. If the vacuum starts to vibrate or make abnormal noise, stop it, unplug the cord, and check for the cause.**

Emptying the Bag

Note: The bag capacity is 52 liters.

1. Turn off and unplug the vacuum from the power source.
2. Empty any debris from the bag.

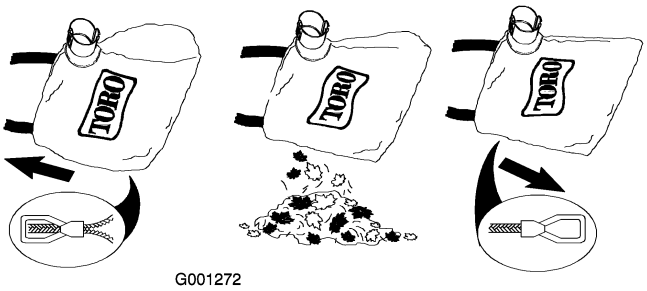

G001272

Do not store debris in the bag. To clean the bag, turn it inside out and shake out any excess debris. Once a year, hand wash the bag in soapy water and allow it to air dry.

Normal usage of the bag causes it to wear and deteriorate over time. A worn or deteriorated bag allows small objects to be thrown through the bag, possibly injuring the operator or bystanders.

Check the bag frequently. If it is worn or deteriorated, replace it with a genuine Toro vacuum bag.

Removing Clogged Debris from the Impeller

1. Turn off and **unplug** the vacuum from the power source and wait for all moving parts to stop.
2. Remove the vacuum tube.

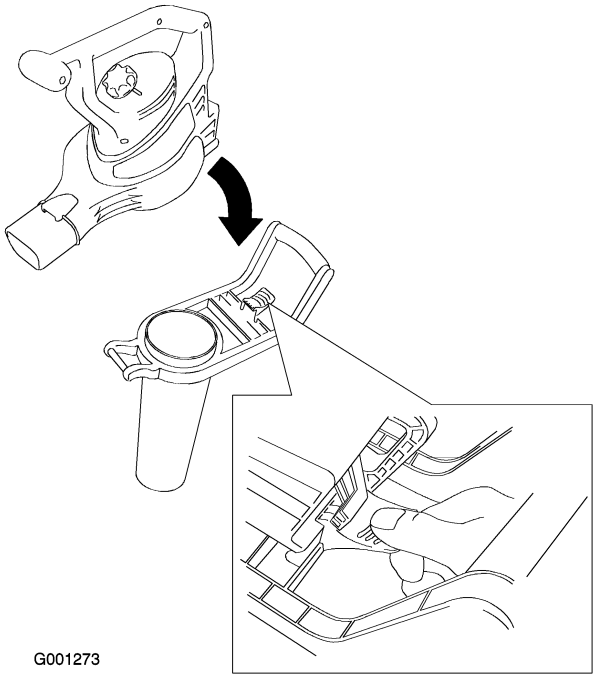

G001273

3. Remove the debris from impeller blades.

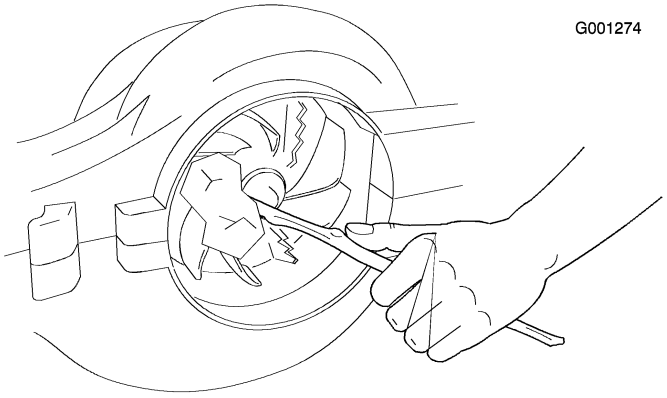

G001274

4. Check the impeller for any signs of damage. If it is damaged, contact your Authorized Toro Dealer.
5. Install the vacuum tube or, if you want to switch to blower mode, the bottom inlet cover. Refer to Converting from Blower to Vacuum or Converting from Vacuum to Blower for more information.

Storage

Store the blower/vacuum and extension cord indoors, in a cool dry location, out of reach of children and animals.

- Ensure that the bottom inlet cover or vacuum tube is locked in place.
- Ensure that the power cord is secured in place on the back of the blower and that the plug is fully seated.

Service

Toro has designed this product to give you years of trouble free use. Should it need service, bring the product to your Authorized Toro Service Dealer. Your Toro Dealer is specially trained to repair Toro products and will ensure that your Toro stays “All” Toro.

If your blower fails to run when you turn it on, consult the following before contacting your Authorized Toro Service Dealer:

• Ensure that the bottom inlet cover or vacuum tube is locked in place.

▪ Ensure that the power cord is secured in place on the back of the blower and that the plug is fully seated.

Double-insulated Appliances

In a double-insulated appliance, two systems of insulation are provided instead of grounding. No grounding means is provided on a double-insulated appliance, nor should a means for grounding be added to the appliance. Servicing a double-insulated appliance requires extreme care and knowledge of the system, and should be done only by the qualified service personnel at your Authorized Toro Service Dealer. Replacement parts for a double-insulated appliance must be identical to the parts they replace. A double-insulated appliance is marked with the words "Double Insulation" or "Double Insulated." The symbol (square within a square) ⧈ may also be marked on the appliance.

Form No. 3353-771 Rev A

Souffleur/aspirateur Super 325

N° de modèle 51552—Nº de série 250000001 et suivants

Manuel de l'utilisateur

CONSIGNES DE SÉCURITÉ IMPORTANTES

L'utilisation d'un appareil électrique exige de prendre certaines précautions élémentaires, notamment :

LISEZ TOUTES LES INSTRUCTIONS AVANT D'UTILISER CET APPAREIL

ATTENTION—Respectez ces consignes de sécurité pour réduire le risque d'incendie, d'électrocution ou de blessures.

Pour assurer le maximum de sécurité et de rendement et bien connaître le produit, il est essentiel que vous-même et tout autre utilisateur de la machine lisiez et compreniez le contenu de ce guide avant de mettre le moteur en marche. Faites particulièrement attention aux symboles de sécurité ⚠ qui signifient PRUDENCE, ATTENTION ou DANGER et concernent la sécurité des personnes. Veillez à lire et bien comprendre ces directives qui portent sur votre sécurité. **Ne pas les respecter, c'est risquer de vous blesser, parfois mortellement.**

Ne laissez pas l'appareil sans surveillance quand il est sous tension. Débranchez-le du secteur quand il ne sert pas et avant tout entretien.

ATTENTION – Pour réduire le risque d'électrocution, n'utilisez **pas** l'appareil sur des surfaces humides et ne l'exposez **pas** à la pluie. Rangez-le à l'intérieur.

L'appareil n'est pas un jouet. Ne l'utilisez pas quand des enfants sont à proximité. N'autorisez pas les enfants à l'utiliser.

Respectez les instructions d'utilisation du présent manuel. N'utilisez que les accessoires préconisés par le fabricant.

Portez des vêtements adéquats. N'approchez pas les cheveux, les doigts ou autres parties du corps, ni les vêtements amples, des ouvertures et des pièces mobiles. Sachez où se trouvent le souffleur et les entrées d'air pendant le fonctionnement de l'appareil. Les vêtements amples, les bijoux et les cheveux peuvent être aspirés dans les entrées d'air (voir la figure suivante) et vous risquez de vous blesser. Portez toujours des chaussures solides, un pantalon et des lunettes de protection.

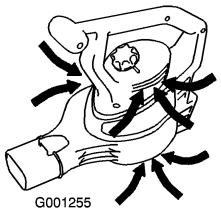

N'utilisez pas l'appareil si le cordon d'alimentation ou la prise sont endommagés. Si l'appareil ne fonctionne pas correctement, s'il est tombé, a été endommagé, oublié dehors ou immergé dans l'eau, renvoyez-le à un réparateur agréé.

Évitez de tirer ou de soulever l'appareil par le cordon d'alimentation, d'utiliser le cordon comme poignée, de coincer le cordon dans une porte ou de le traîner sur des arêtes tranchantes ou des angles vifs. N'approchez pas le cordon des surfaces chaudes.

Ne débranchez pas l'appareil en tirant sur le cordon, mais en tenant la prise.

Ne manipulez pas l'appareil ou la prise si vous avez les mains mouillées.

N'introduisez rien dans les ouvertures. N'utilisez pas l'appareil si les ouvertures sont bloquées ; ne laissez pas s'accumuler la poussière, les peluches, les cheveux ou quoi que ce soit d'autre susceptible de gêner la circulation de l'air.

Coupez toutes les commandes avant de débrancher l'appareil.

Soyez particulièrement prudent lorsque vous nettoyez sur un escalier.

N'aspirez pas de liquides inflammables ou combustibles, comme de l'essence, et n'utilisez pas l'appareil dans des endroits où ce type de liquide peut se trouver.

L'appareil bénéficie d'une double isolation. Utilisez uniquement des pièces de rechange identiques. Reportez-vous aux instructions d'entretien des Appareils à double isolation. N'aspirez pas d'objets incandescents ou qui dégagent de la fumée, tels cigarettes, allumettes ou cendres chaudes.

N'utilisez pas l'appareil sans le sac ou les accessoires corrects.

Cet appareil est réservé à l'usage domestique.

Pression acoustique

Cette machine produit au niveau de l'oreille de l'utilisateur une pression acoustique maximale de 94 dBA, d'après des mesures effectuées sur des machines identiques selon la Directive 98/37/CE.

© 2005—The Toro® Company
8111 Lyndale Avenue South
Bloomington, MN 55420

Enregistrez votre produit à www.Toro.com

CE

Traduction du texte d'origine (FR)
Imprimé aux États-Unis.
Tous droits réservés

Puissance acoustique

Cette machine a un niveau de puissance acoustique garanti de 101 dBA, d'après des mesures effectuées sur des machines identiques selon la Directive 2000/14/CE.

Niveau de vibrations

Cette machine expose les mains et les bras à un niveau de vibrations maximum de 4,13 m/s², d'après des mesures effectuées sur des machines identiques selon la Directive 98/37/CE.

Mise au rebut des équipements électrique/électroniques (WEEE)



- La directive UE 2002/96/EC place ce produit dans la catégorie outil électrique ou électronique.
- Ne jetez **pas** cet outil dans une décharge municipale en vrac.
- Mettez cet outil au rebut dans un centre de collecte ou de recyclage en conformité avec la réglementation local et nationale.
- Le consommateur joue un rôle important dans la réduction du volume de déchets à éliminer s'il prend la peine de renvoyer les outils électroniques/électriques dans un lieu de recyclage.
- Le recyclage évite la dispersion de matériaux dangereux dans le flux de déchets municipaux.
- Le symbole de la poubelle barrée d'une croix rappelle à l'utilisateur qu'il ne doit pas se débarrasser du produit dans une décharge municipale en vrac.

Conservez ces instructions

Autocollants de sécurité et d'instruction

Important: **Les autocollants de sécurité et d'instruction sont placés près des endroits potentiellement dangereux. Remplacez les autocollants endommagés.**

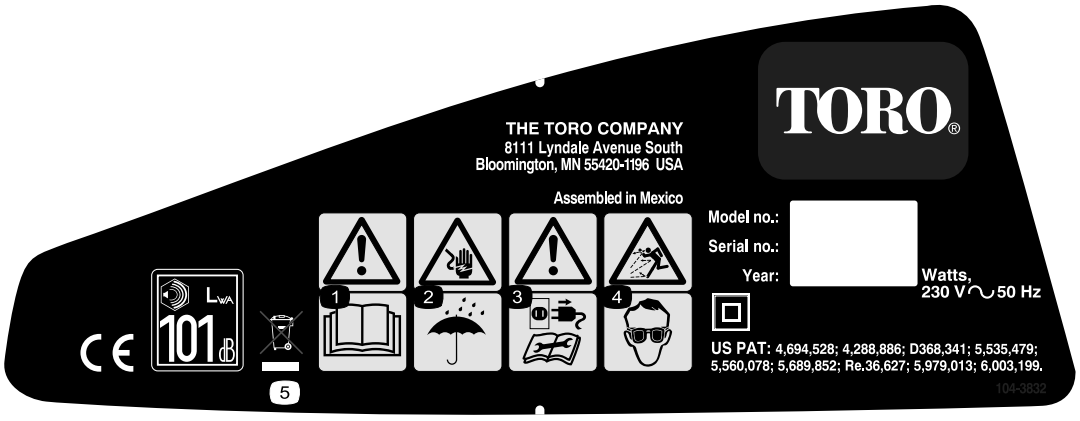

108-6447

1. Lisez le *Manuel de l'utilisateur*.
2. Risque d'électrocution – protégez le souffleur de la pluie et de l'humidité en règle générale.
3. Attention – coupez le moteur et lisez les instructions avant de procéder à l'entretien ou à des révisions.
4. Risque de projection d'objets – portez une protection oculaire.
5. Ne vous débarrassez pas de ce produit dans une décharge municipale en vrac. Utilisez le centre de collecte ou de recyclage correct et respectez la réglementation locale et nationale.

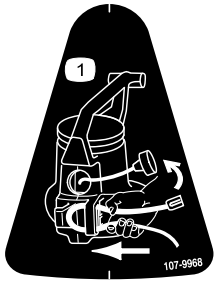

107-9968

1. Fixez le cordon d'alimentation comme illustré.

Mise en service

1. Assemblage du souffleur

1. Montage du tube d'aspiration.

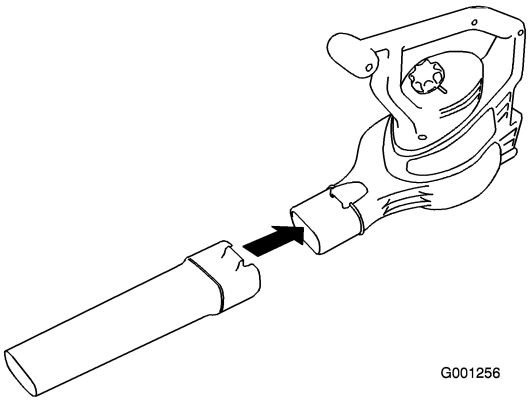

2. Montez le couvercle d'entrée sur le carter du souffleur.

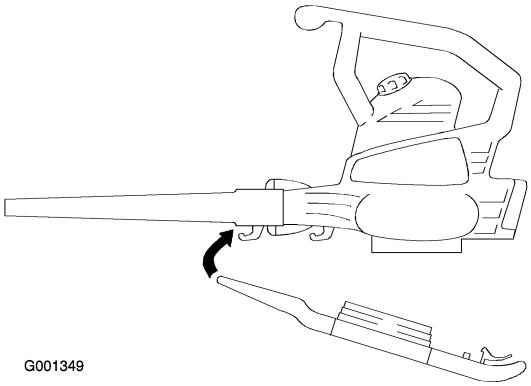

Figure 3

3. Enclenchez le couvercle en place pour le fixer sur le carter du souffleur.

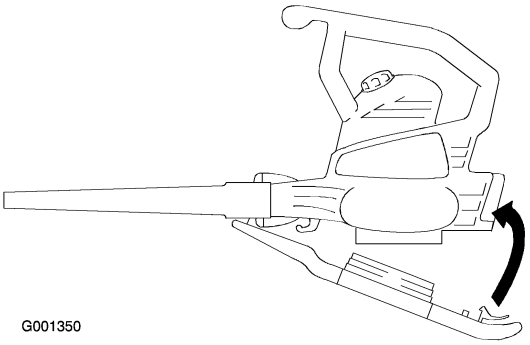

Figure 4

Important: Installez le tube du souffleur avant le couvercle d'entrée, car ce dernier s'accroche au tube. Le souffleur ne fonctionnera que si le couvercle d'entrée inférieur est verrouillé en position.

2. Passage du mode souffleur au mode aspirateur

1. Déposez le couvercle d'entrée.

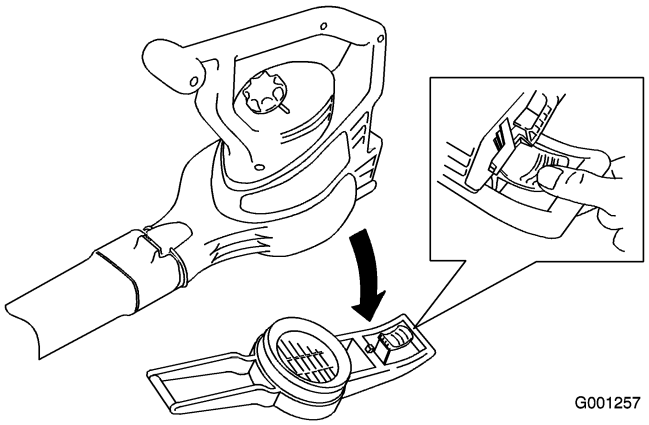

Figure 5

La turbine continue de tourner pendant quelques secondes après l'arrêt ; vous et risquez de vous couper ou vous blesser aux doigts.

N'enlevez pas le couvercle d'entrée inférieur quand le moteur tourne ou si l'appareil est branché sur le secteur.

2. Retirez le tube du souffleur.

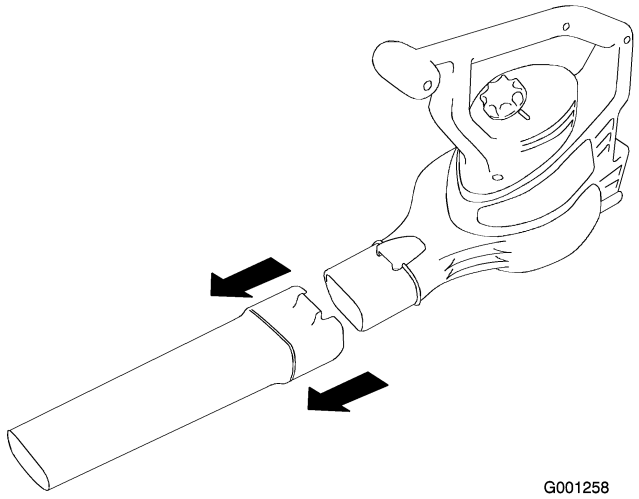

G001258

3. Montez le tube d'aspiration.

G001259

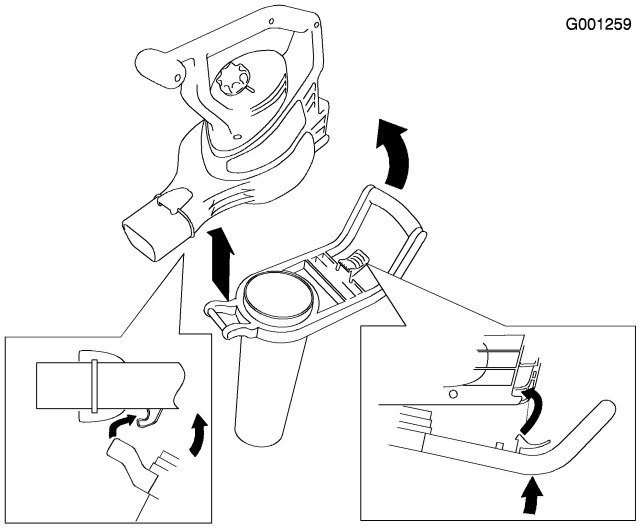

Important: **L'aspirateur ne fonctionnera que si le tube d'aspiration est verrouillé en position.**

4. Installez le bac d'aspiration.

G001260

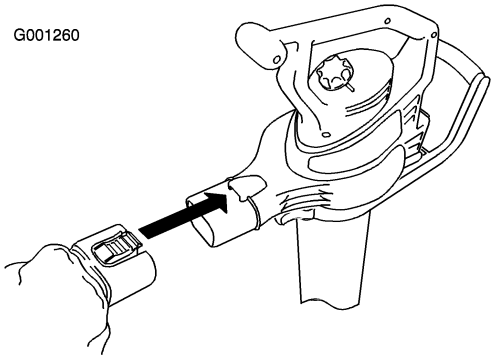

5. Réglez la sangle pour améliorer le confort d'utilisation.

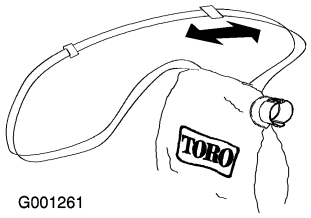

G001261

3. Passage du mode aspirateur au mode souffleur

1. Retirez le sac d'aspiration.

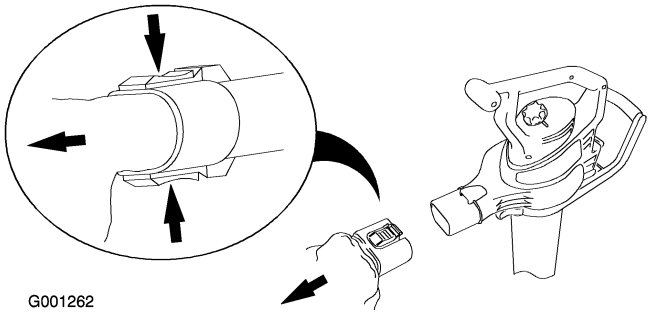

G001262

2. Retirez le tube d'aspiration.

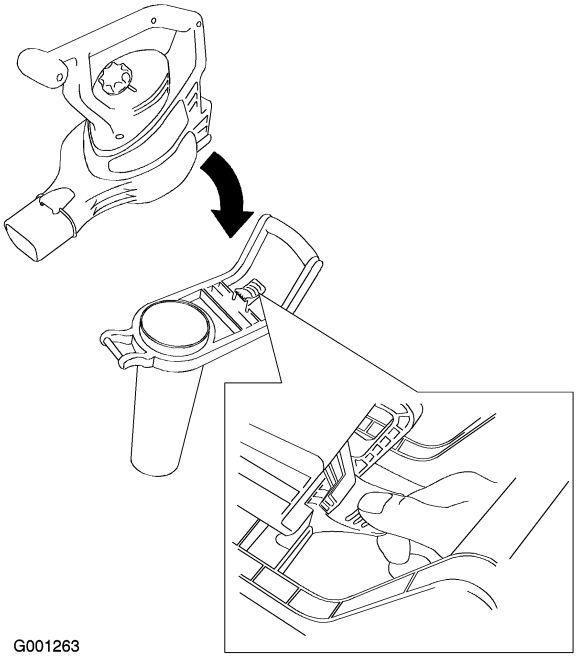

G001263

3. Montez le tube d'aspiration.

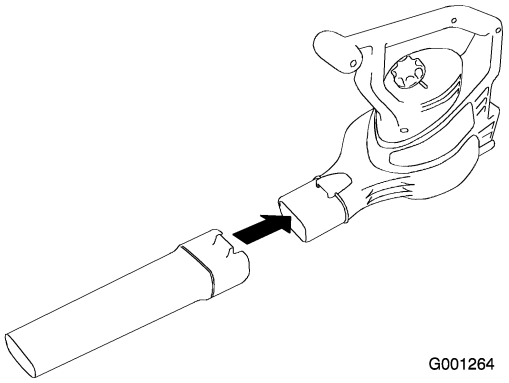

G001264

4. Montez le couvercle d'entrée.

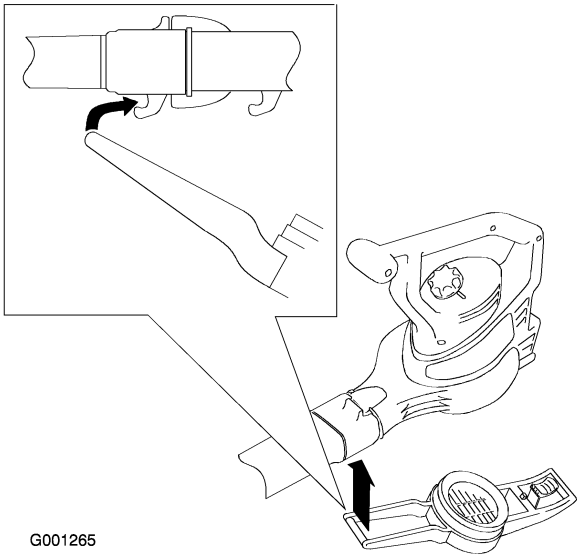

G001265

5. Verrouillez le couvercle d'entrée en place.

G001266

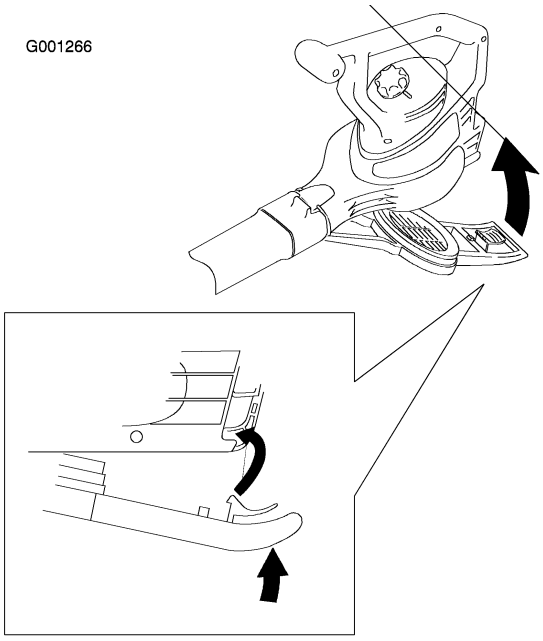

Important: **Le souffleur ne fonctionnera que si le couvercle d'entrée inférieur est verrouillé en position.**

Utilisation

Raccordement à une source d'alimentation

Utilisez uniquement une rallonge prévue pour l'extérieur. Utilisez le **Système de verrouillage de cordon** Toro pour éviter que la rallonge ne se débranche de la machine.

Si la rallonge n'est pas parfaitement branchée à la prise d'entrée, le connecteur mal ajusté risque de provoquer une surchauffe et éventuellement un incendie, et de vous brûler ainsi que d'autres personnes.

Vérifiez que le cordon est bien branché à la prise et utilisez le système de verrouillage Toro pour le bloquer en place.

Longueur de la rallonge	Calibre de fil minimum (A.W.G.)
30 mètres	16
45 mètres	14

Remarque: N'utilisez pas de rallonge de plus de 45 m.

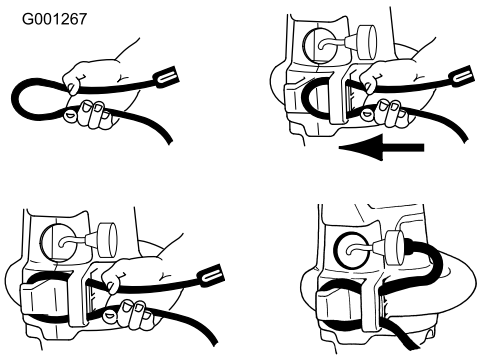

Figure 15

Important: Au cours de l'utilisation, vérifiez souvent si la gaine du cordon d'alimentation ne présente pas de perforations. N'utilisez pas le cordon d'alimentation s'il est endommagé. Ne faites pas passer le cordon dans des flaques d'eau ou de l'herbe détrempée.

Démarrage/arrêt/réglage de la vitesse de l'air

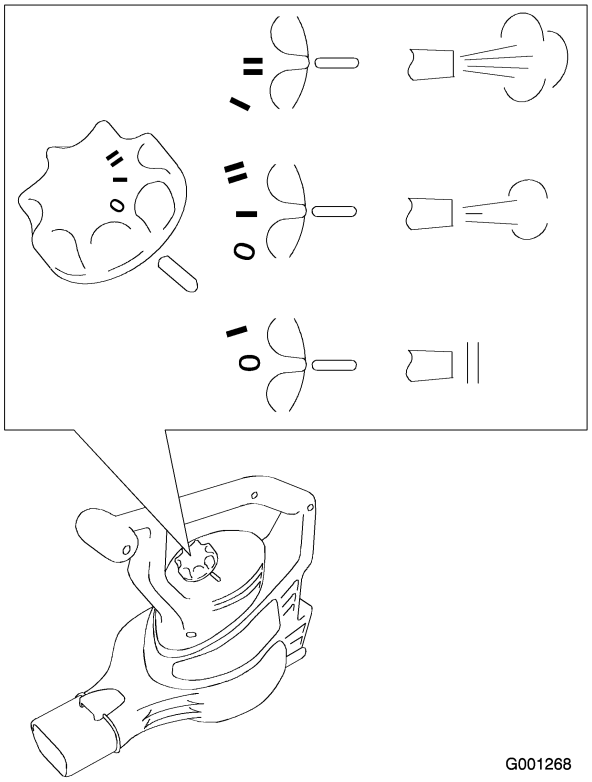

Utilisation de l'embout concentrateur

Placez l'embout concentrateur dans le tube du souffleur pour pouvoir atteindre les endroits difficiles d'accès ou pour déplacer les débris en paquets sur les surfaces dures.

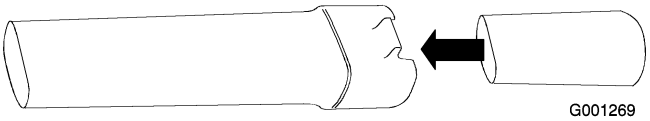

Enlevez l'embout concentrateur lorsque vous avez terminé.

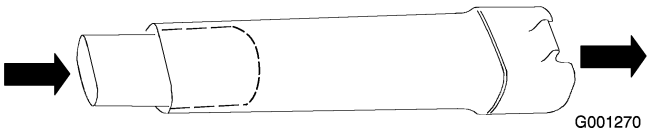

Utilisation du souffleur

Le souffleur est réservé à l'usage domestique. Utilisez le souffleur à l'extérieur pour déplacer les débris selon les besoins.

Le souffleur peut projeter des débris et blesser gravement l'utilisateur ou les personnes à proximité.

- **Ne soufflez pas sur des objets durs du type clous, boulons ou pierres.**
- **N'utilisez pas le souffleur près de personnes ou d'animaux.**
- **Soyez particulièrement prudent lorsque vous nettoyez des escaliers ou d'autres endroits peu accessibles.**
- **Portez des lunettes de sécurité ou une autre protection oculaire appropriée, un pantalon et des chaussures.**

Utilisation de l'aspirateur

L'aspirateur peut projeter des débris et blesser gravement l'utilisateur ou les personnes à proximité.

- **N'utilisez pas l'aspirateur si le sac n'est pas en place ou n'est pas fermé.**
- **N'aspirez pas d'objets pointus, tranchants ou durs qui pourraient traverser le tissu du sac, comme des fils de fer, des agrafes, des clous ou des pierres.**



G001271

Important: N'aspirez que les feuilles ou les objets mous. Les objets durs, tels bâtons, pierres, glands et pommes de pin endommageront la turbine.

Important: Ne forcez pas le tube d'aspiration dans une pile de débris et ne retournez pas l'appareil pour introduire des débris de force dans le tube. Dans les deux cas, la turbine risque de se boucher et d'être endommagée. Si l'aspirateur se met à vibrer ou produit des bruits inhabituels, arrêtez-le, débranchez le cordon d'alimentation et recherchez l'origine du problème.

Vider le sac de ramassage

Remarque: La capacité du sac est de 52 litres.

1. Arrêtez et débranchez l'aspirateur de la prise d'alimentation.
2. Videz le sac.

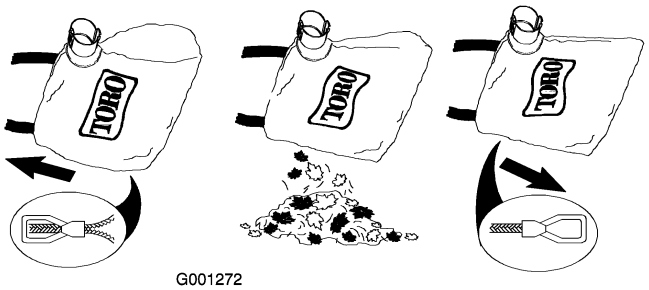

G001272

Ne laissez pas de débris dans le sac. Pour nettoyer le sac, retournez-le et secouez-le pour vider tous les débris. Une fois par an, lavez-le dans de l'eau savonneuse et laissez-le sécher à l'air libre.

Le sac s'use et se détériore avec le temps. De petits objets peuvent alors être projetés à travers, ce qui risque de blesser gravement l'utilisateur ou les personnes à proximité.

Examinez le sac fréquemment. S'il est usé ou détérioré, remplacez-le par un sac Toro d'origine.

Nettoyage des débris accumulés sur la turbine

1. Arrêtez et **débranchez** l'aspirateur du secteur, et attendez l'arrêt de toutes les pièces mobiles.
2. Retirez le tube d'aspiration.

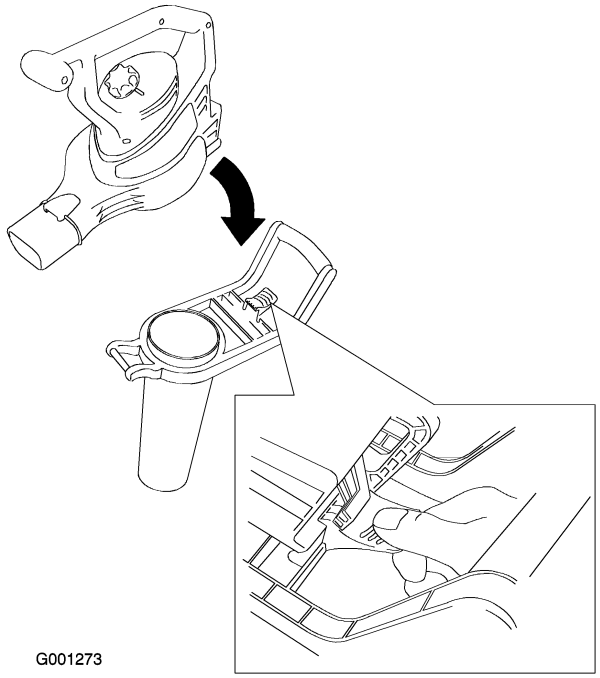

G001273

3. Retirez les débris des pales de la turbine.

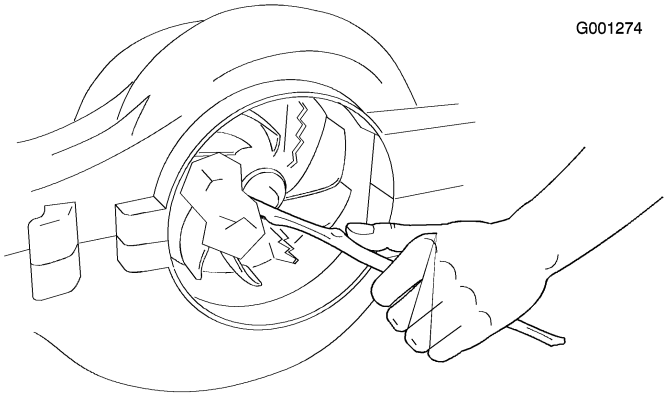

4. Contrôlez l'état de la turbine et contactez votre concessionnaire Toro agréé si elle est endommagée.
5. Installez le tube d'aspiration ou, si vous souhaitez utiliser le souffleur, le couvercle d'entrée inférieur. Reportez-vous à la rubrique Conversion de souffleur en aspirateur ou Conversion d'aspirateur en souffleur pour plus de détails.

Remisage

Rangez le souffleur/aspirateur et la rallonge à l'intérieur, dans un endroit frais et sec, hors de portée des enfants et des animaux.

- • Vérifiez que le couvercle d'entrée inférieur ou le tube d'aspiration sont bien verrouillés en position.
- Vérifiez que le cordon d'alimentation est bien fixé en position à l'arrière du souffleur et que la prise est correctement branchée.

Entretien

Toro a conçu ce produit pour offrir des années de bons et loyaux services. Lorsqu'un entretien est requis, confiez l'appareil à un réparateur Toro agréé. Votre réparateur Toro agréé possède les compétences nécessaires pour réparer les produits Toro et il saura garder votre appareil Toro "exclusivement" Toro.

Si le souffleur ne fonctionne pas quand vous le mettez en marche, consultez la liste suivante avant de contacter votre concessionnaire Toro agréé :

• Vérifiez que le couvercle d'entrée inférieur ou le tube d'aspiration sont bien verrouillés en position.

• Vérifiez que le cordon d'alimentation est bien fixé en position à l'arrière du souffleur et que la prise est correctement branchée.

Appareils à double isolation

Ce type d'appareil dispose de deux systèmes d'isolation au lieu d'une mise à la masse. Aucun dispositif de mise à la masse n'est prévu sur un appareil à double isolation et aucun ne doit lui être ajouté. L'entretien d'un appareil à double isolation est délicat et exige de bien connaître le système. Pour cette raison, n'en confiez l'entretien qu'au personnel qualifié de votre réparateur Toro agréé. Les pièces de rechange d'un appareil à double isolation doivent être identiques aux pièces d'origine. Les appareils à double isolation portent les mots "Double isolation" ("Double Insulation" ou "Double Insulated"). Le symbole (un carré entouré d'un carré) ⧈ est parfois utilisé également.

Form No. 3353-771 Rev A

Soplador/Aspirador Super 325

Nº de modelo 51552—Nº Serie 250000001 y superiores

Manual del operador

Instrucciones Importantes de Seguridad

Al utilizar un aparato eléctrico, siempre deben observarse una serie de precauciones básicas, incluyendo las siguientes:

Lea todas las instrucciones antes de utilizar este aparato

ADVERTENCIA—Para reducir el riesgo de incendio, descarga eléctrica o lesión, siga estas instrucciones de seguridad.

Para asegurar la máxima seguridad, el mejor rendimiento, y para adquirir conocimientos sobre el producto, es imprescindible que usted y cualquier otra persona que opere la máquina lea y comprenda el contenido de este manual antes de poner en marcha el aparato. Preste atención especial al símbolo de alerta de seguridad ⚠ que significa CUIDADO, ADVERTENCIA o PELIGRO – instrucción de seguridad personal. Lea y comprenda la instrucción porque tiene que ver con su seguridad. **El incumplimiento de estas instrucciones puede dar lugar a lesiones personales, riesgo de incendio o descarga eléctrica**.

No deje el aparato sin supervisar mientras está enchufado. Desenchúfelo cuando no se esté utilizando y antes del mantenimiento.

ADVERTENCIA – Para reducir el riesgo de descarga eléctrica, **no** utilice este aparato sobre superficies húmedas. **No** lo exponga a la lluvia. No lo almacene en el exterior.

No deje que se utilice el aparato como juguete. No utilice el aparato cerca de los niños. No deje que los niños utilicen el aparato.

Utilícelo solamente tal y como se describe en este manual. Utilice solamente los accesorios recomendados por el fabricante.

Utilice la ropa adecuada. Mantenga el pelo, las prendas sueltas, los dedos y todo el cuerpo alejados de aberturas y piezas en movimiento. Esté atento a la posición del soplador y de las entradas de aire durante la operación. Las prendas sueltas, las joyas y el pelo, si están sueltos, pueden ser aspirados en las entradas (consulte la ilustración siguiente), lo que puede resultar en lesiones personales. Lleve siempre calzado fuerte, pantalón largo y protección ocular.

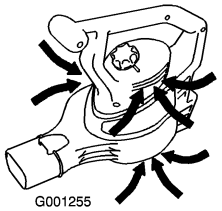

Figura 1

No utilice el aparato si el cable o el enchufe están dañados. Si el aparato no funciona como es debido, si se ha caído, si está dañado, si se ha dejado a la intemperie, o si se ha caído al agua, llévelo a un distribuidor autorizado.

No arrastre el aparato por el cable; no lo transporte sujetándolo por el cable; no utilice el cable como asa; no cierre la puerta atrapando el cable; no tire del cable por bordes o esquinas afilados. Mantenga alejado el cable de superficies calientes.

No desenchufe tirando del cable. Para desenchufar, sujete el enchufe, no el cable.

No toque el enchufe ni el cable con las manos mojadas.

No introduzca objetos en las aberturas. No utilice el aparato si alguna abertura está bloqueada; manténgalo libre de polvo, pelusas, pelos y cualquier cosa que pudiera reducir el flujo de aire.

Apague todos los controles antes de desenchufar.

Extreme las precauciones al usar el aparato en escaleras.

No utilice este aparato para aspirar líquidos inflamables o combustibles, como por ejemplo gasolina, ni lo utilice en zonas en las que éstos podrían estar presentes.

Este aparato está equipado con doble aislamiento. Utilice solamente piezas de repuesto idénticas. Consulte las instrucciones para el mantenimiento de Aparatos con doble aislamiento. No aspire nada que esté ardiendo o humeando, como por ejemplo cigarrillos, cerillas o fósforos, o cenizas calientes.

No utilice el aparato sin que estén colocados la bolsa o los accesorios adecuados.

Este aparato está diseñado para uso doméstico solamente.

Presión sonora

Esta unidad tiene un nivel máximo de presión sonora en el oído del operador de 94 dBA, según mediciones realizadas en máquinas idénticas de acuerdo con la Directiva 98/37/CE.

Potencia sonora

Esta unidad tiene un nivel de potencia sonora garantizado de 101 dBA, según mediciones realizadas en máquinas idénticas de acuerdo con la Directiva 2000/14/CE.

© 2005—The Toro® Company
8111 Lyndale Avenue South
Bloomington, MN 55420

Registre su producto en www.Toro.com

CE

Traducción del original (ES)
Impreso en EE.UU.
Reservados todos los derechos

Vibración

Esta unidad no supera un nivel de vibración mano/brazo de 4,13 m/s^2, según mediciones realizadas en máquinas idénticas de acuerdo con la Directiva 98/37/CE.

Residuos de equipos eléctricos/electrónicos (WEEE)



- La directiva 2002/96/CE de la UE clasifica este producto como herramienta eléctrica o electrónica.
- **No** elimine esta herramienta como residuo municipal sin separar.
- Elimine esta herramienta en un centro de recogida o reciclado con arreglo a la legislación local y nacional.
- El cliente juega un papel importante en la reducción de residuos al entregar las herramientas electrónicas/eléctricas inservibles para su reciclado.
- El reciclado evita la dispersión de materiales peligrosos en la corriente de residuos municipales.
- El símbolo del cubo de basura tachado recuerda al usuario que no debe eliminar este producto como residuo municipal sin separar.

GUARDE ESTAS INSTRUCCIONES

Pegatinas de seguridad e instrucciones

Importante: **Hay pegatinas de seguridad e instrucciones colocadas cerca de zonas de potencial peligro. Si están dañadas o si se han perdido, sustitúyalas.**

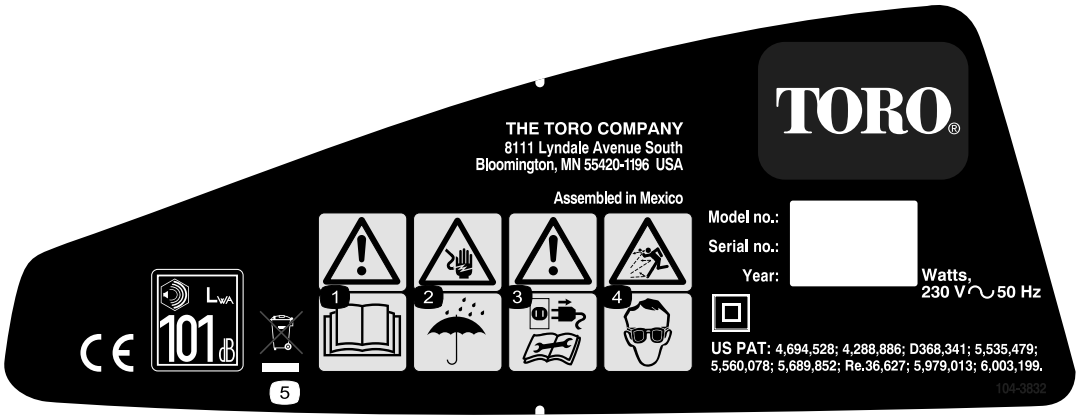

108-6447

1. Lea el *Manual del operador*.
2. Peligro de descarga eléctrica – mantenga el soplador alejado de la lluvia y otras fuentes de humedad.
3. Advertencia – desconecte el soplador de la toma de corriente y lea las instrucciones antes de realizar cualquier operación de mantenimiento o ajuste en el aparato.
4. Peligro de objetos arrojados – lleve protección ocular.
5. No elimine esta herramienta como residuo municipal sin separar; entréguela en un centro de recogida o reciclado apropiado con arreglo a la legislación local y nacional.

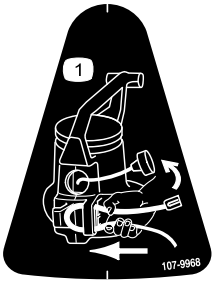

107-9968

1. Acople el cable en el enganche de bloqueo según muestra la ilustración.

Montaje

1. Ensamblaje del soplador

1. Instalación del tubo manual.

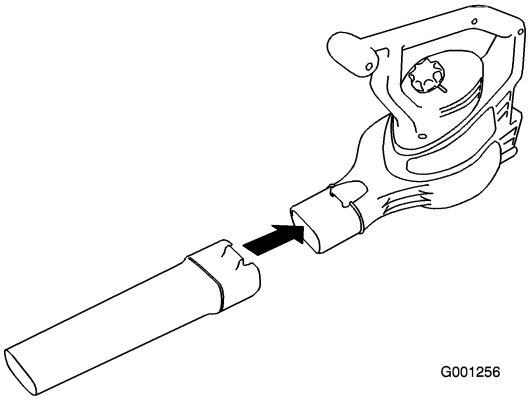

Figura 2

2. Instale la tapa de la entrada en la carcasa del soplador.

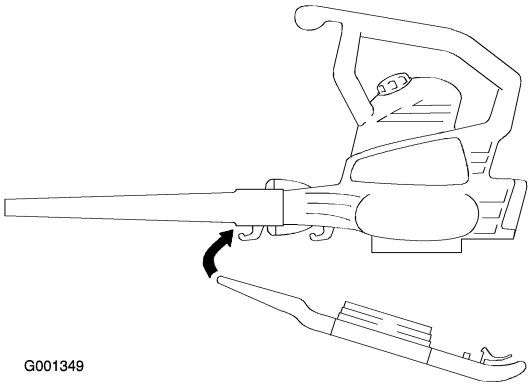

Figura 3

3. Presione la tapa de la entrada hasta que encaje firmemente en la carcasa del soplador.

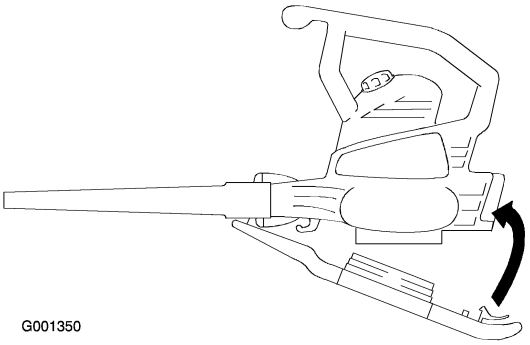

Figura 4

Importante: Debe instalar el tubo del soplador antes de instalar la tapa de la entrada porque la tapa de entrada se engancha en el tubo del soplador. El soplador no funcionará a menos que la tapa de la entrada inferior esté bloqueada en su lugar.

2. Conversión de soplador a aspirador

1. Retire la tapa de la entrada.

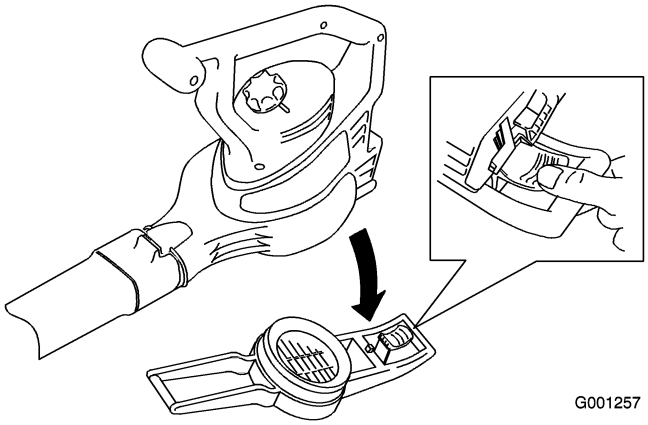

Figura 5

El impulsor gira durante algunos segundos después de que se apaga el soplador, y puede cortar o herir los dedos.

No retire la tapa de la entrada inferior con el motor en marcha o si la unidad está enchufada a una toma de corriente eléctrica.

2. Retire el tubo del soplador.

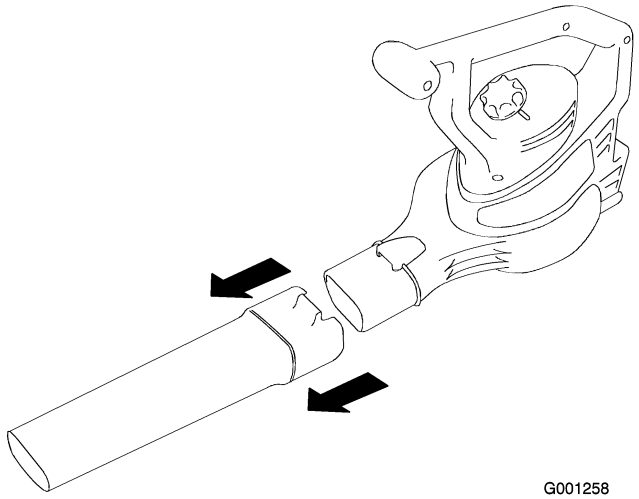

Figura 6

3. Instale el tubo de aspiración.

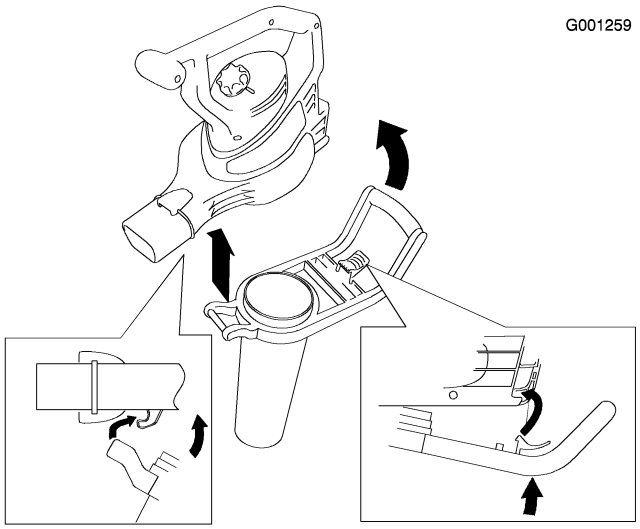

Figura 7

Importante: **El aspirador no funcionará a menos que el tubo de aspiración esté bloqueado en su lugar.**

4. Instale la bolsa del aspirador.

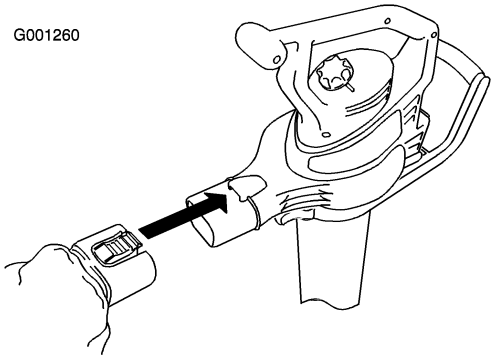

Figura 8

5. Ajuste la correa para trabajar cómodamente.

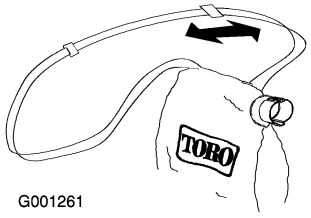

Figura 9

3. Conversión de aspirador a soplador

1. Retire la bolsa del aspirador.

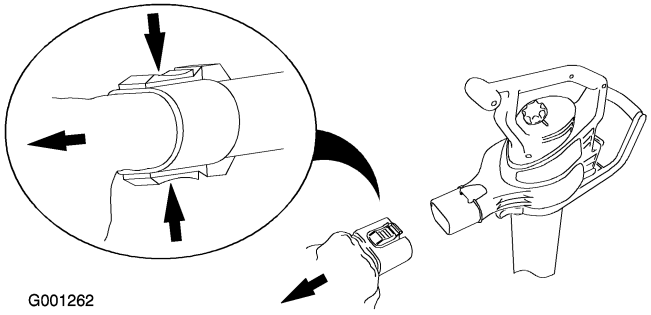

Figura 10

2. Retire el tubo de aspiración.

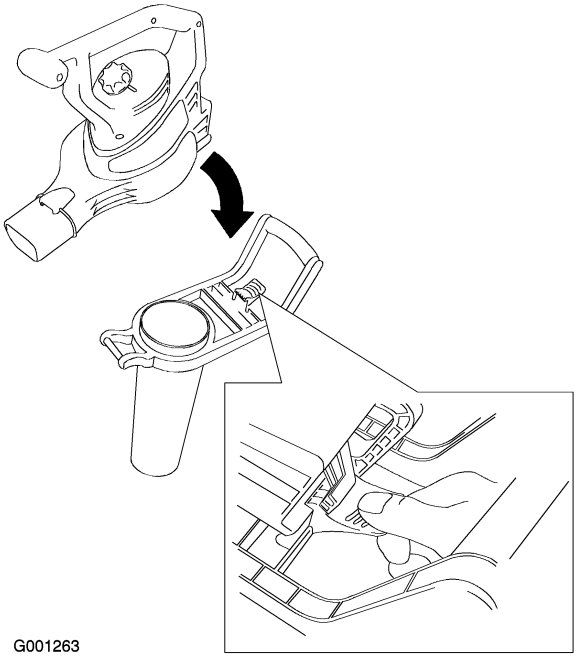

Figura 11

3. Instalación del tubo manual.

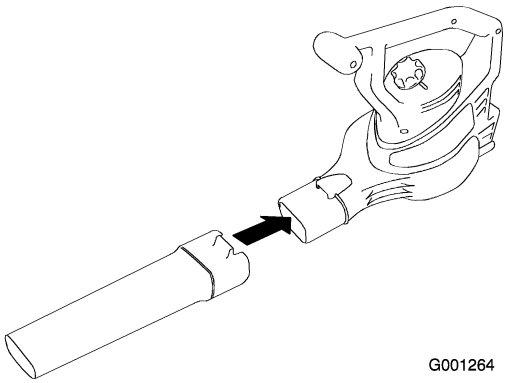

Figura 12

4. Coloque la tapa de la entrada.

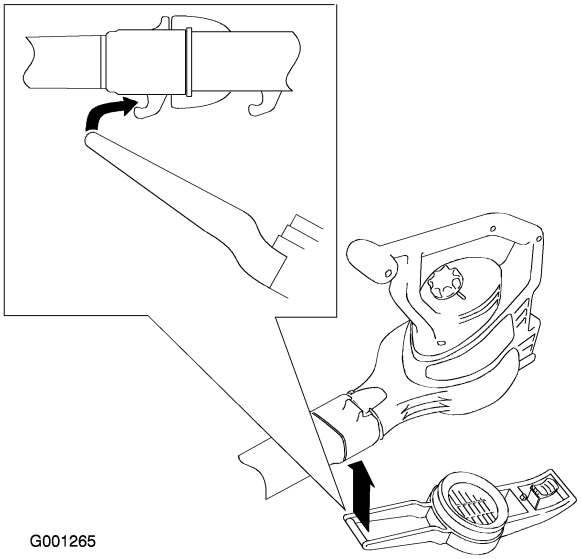

Figura 13

5. Fije en su lugar la tapa de la entrada.

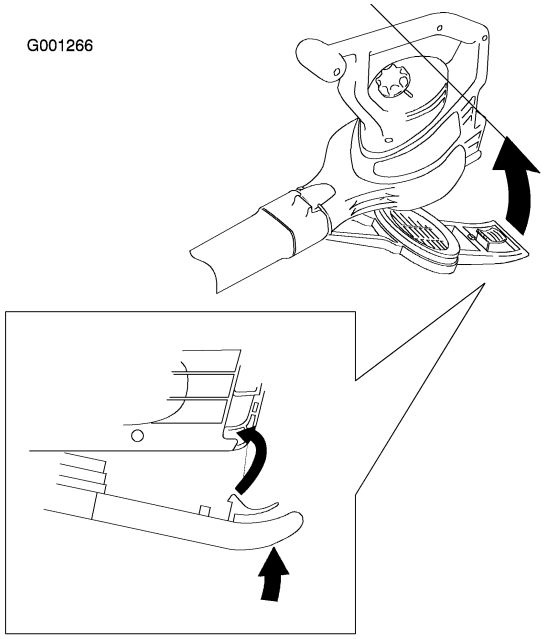

Figura 14

Importante: El soplador no funcionará a menos que la tapa de la entrada inferior esté bloqueada en su lugar.

Operación

Conexión a una fuente de alimentación

Utilice únicamente alargadores recomendados para su uso en exteriores. Utilice el sistema **Cord Lock** de Toro para evitar que el alargador se desconecte de la máquina.

Si usted no conecta firmemente el cable alargador al enchufe, el enchufe suelto podría calentarse y causar un incendio, posiblemente quemándole a usted o a otras personas.

Asegúrese de conectar firmemente el cable al enchufe y utilice el sistema Cord Lock de Toro para fijar el cable.

Longitud del cable alargador	Sección mínima del conductor
30 m (100 pies)	16
45 m (150 pies)	14

Nota: No utilice un alargador de cable de más de 45 m (150 pies).

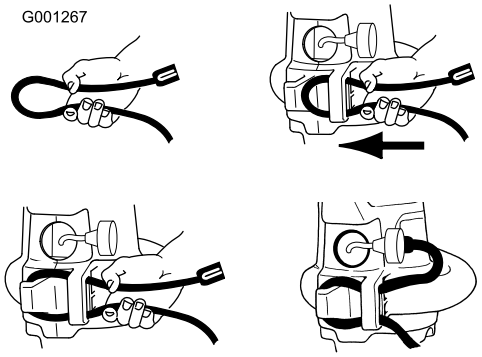

Figura 15

Importante: Compruebe frecuentemente que el cable no tiene el aislamiento perforado. No utilice el cable si está dañado. No deje que el cable pase por zonas de agua o hierba húmeda.

Cómo encender/apagar/ajustar la velocidad del aire

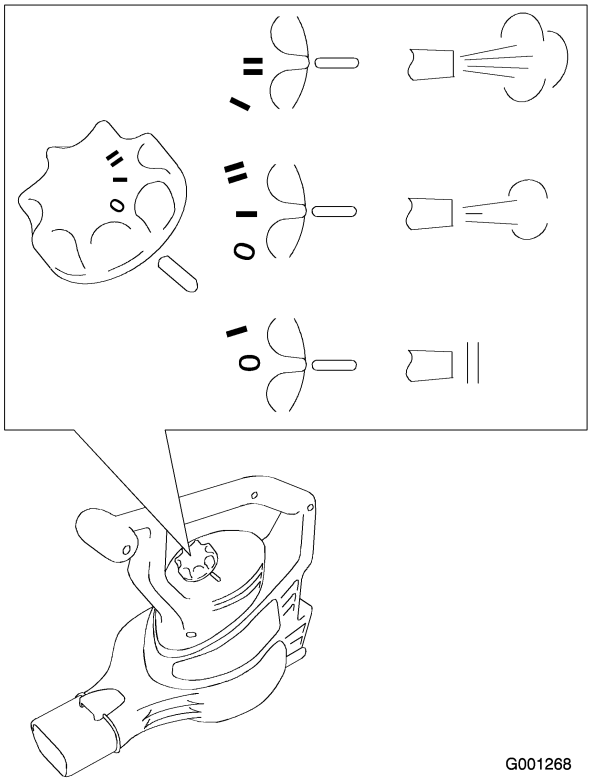

Figura 16

Cómo utilizar la tobera concentradora

Instale la tobera concentradora en el tubo del soplador para facilitar el acceso a espacios reducidos o para eliminar acumulaciones de residuos de superficies duras.

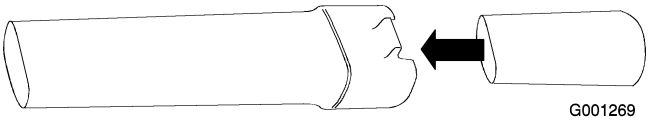

Figura 17

Retire la tobera concentradora cuando termine.

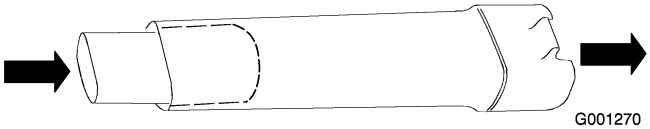

Figura 18

Uso del soplador

El soplador está diseñado para uso residencial solamente. Utilice el soplador en el exterior para desplazar residuos.

El soplador puede arrojar residuos, posiblemente causando graves lesiones personales al operador o a otras personas.

- **No sople objetos duros como por ejemplo clavos, pernos o piedras.**
- **No utilice el soplador cerca de otras personas o animales domésticos.**
- **Extreme el cuidado al soplar residuos en escaleras u otros lugares de espacio reducido.**
- **Lleve gafas de seguridad u otra protección ocular adecuada, pantalón largo y zapatos.**

Uso del aspirador

El aspirador puede arrojar residuos, posiblemente causando graves lesiones personales al operador o a otras personas.

- **No haga funcionar el aspirador sin que esté instalada la bolsa o con la cremallera de la bolsa abierta.**
- **No aspire objetos afilados, puntiagudos o duros que pudieran ser proyectados a través del tejido de la bolsa, como por ejemplo alambres, grapas, clavos o piedras.**



Figura 19

Importante: **Aspire solamente hojas y objetos blandos. Los objetos duros, como por ejemplo palos, piedras, bellotas y piñas dañarán el impulsor.**

Importante: **No introduzca a la fuerza el tubo del aspirador en un montón de residuos, ni mantenga el tubo vertical mientras introduce residuos a la fuerza en el tubo. Ambas acciones pueden atascar y dañar el impulsor. Si el aspirador empieza a vibrar o hacer ruidos anormales, párelo, desenchufe el cable y compruebe la causa.**

Vaciado de la bolsa

Nota: La capacidad de la bolsa es de 52 litros.

1. Apague el aspirador y desenchúfelo.
2. Vacíe cualquier suciedad de la bolsa.

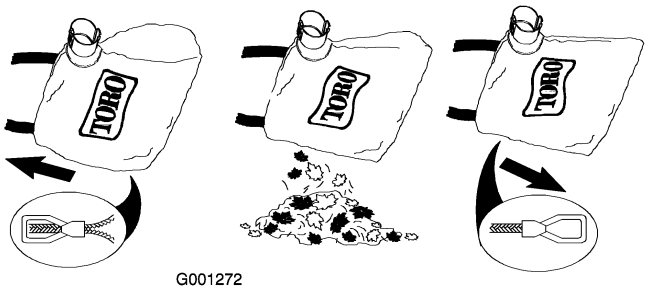

Figura 20

No guarde residuos en la bolsa. Para limpiar la bolsa, vuélvala del revés y sacuda para vaciarla de residuos. Una vez al año, lave la bolsa a mano en agua jabonosa y déjela secar al aire libre.

El uso normal de la bolsa hace que se desgaste y deteriore con el tiempo. Una bolsa desgastada o deteriorada puede dejar que sean arrojados pequeños objetos a través de la bolsa, quizás causando lesiones al operador o a otras personas.

Compruebe la bolsa frecuentemente. Si está desgastada o deteriorada, sustitúyala por una bolsa de aspirador genuina Toro.

Cómo retirar del impulsor los residuos acumulados

1. Apague y **desenchufe** el aspirador y espere a que se paren todas las piezas en movimiento.

2. Retire el tubo de aspiración.

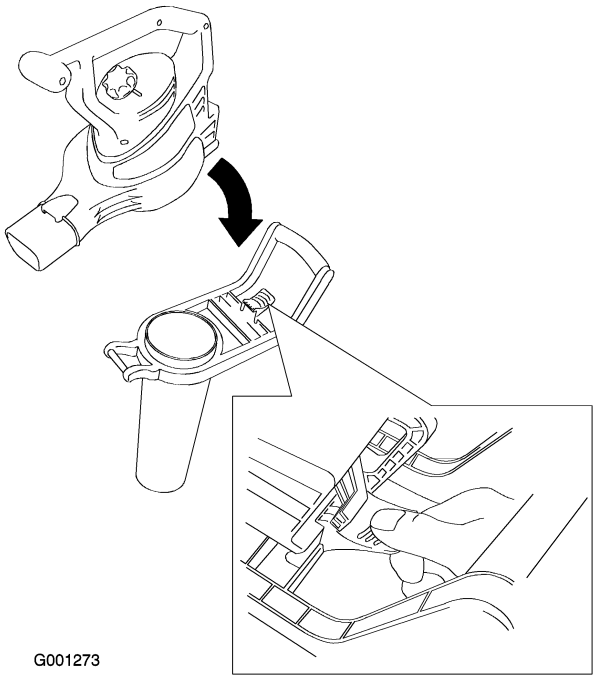

Figura 21

3. Retire los residuos de las palas del impulsor.

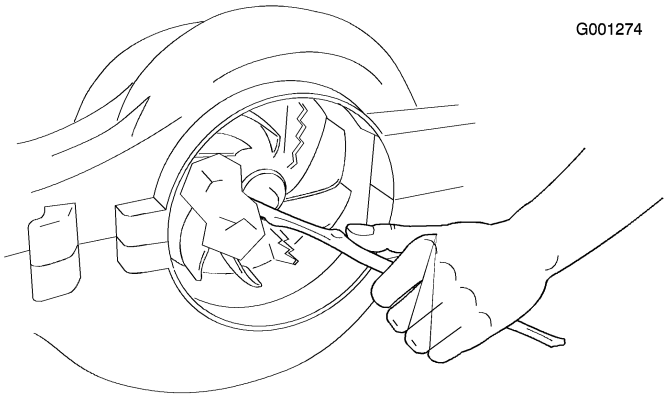

Figura 22

4. Compruebe que el impulsor no está dañado. Si está dañado, póngase en contacto con su Distribuidor Autorizado Toro.
5. Instale el tubo del aspirador, o si desea cambiar a modo soplador, la tapa de la entrada inferior. Consulte Conversión de soplador a aspirador o Conversión de aspirador a soplador para más información.

Almacenamiento

Guarde el soplador/aspirador y el alargador de cable en el interior, en un lugar fresco y seco, fuera del alcance de niños y animales.

- Asegúrese de que la tapa de la entrada inferior o el tubo de aspiración está bloqueado en su lugar.
- Asegúrese de que el cable está firmemente conectado a la parte trasera del soplador, y que el enchufe está bien conectado.

Reparar

Toro ha diseñado este producto para que le proporcione años de funcionamiento sin problemas. Si necesita mantenimiento, lleve el producto a su Distribuidor de Servicio Autorizado Toro. Su Distribuidor Toro ha recibido formación especial en la reparación de todos los productos Toro y se asegurará de que su Toro siga siendo "Todo" Toro.

Si el soplador no funciona cuando usted lo enciende, revise los puntos siguientes antes de ponerse en contacto con su Distribuidor Autorizado Toro:

• Asegúrese de que la tapa de la entrada inferior o el tubo de aspiración está bloqueado en su lugar.

• Asegúrese de que el cable está firmemente conectado a la parte trasera del soplador, y que el enchufe está bien conectado.

Aparatos con doble aislamiento

En un aparato con doble aislamiento, hay dos sistemas de aislamiento en lugar de una conexión a tierra. No se proporciona ningún medio de conexión a tierra en un aparato con doble aislamiento, y no se debe añadir al aparato una conexión a tierra. El mantenimiento de un aparato con doble aislamiento requiere un cuidado extremo y un buen conocimiento del sistema, y sólo debe ser realizado por el personal de servicio cualificado de su Distribuidor de Servicio Autorizado Toro. Las piezas de repuesto de un aparato con doble aislamiento deben ser idénticas a las que sustituyen. Un aparato con doble aislamiento lleva las palabras "Double Insulation" o "Double Insulated". El aparato también puede llevar el símbolo ⧈ (un cuadrado dentro de otro).

Form No. 3353-771 Rev A

Super 325 Blower/Vac

Modellnr. 51552—Seriennr. 250000001 und höher

Bedienungsanleitung

Wichtige Sicherheits-anweisungen

Beim Einsatz eines elektrisches Geräts sollten Sie immer grundlegende Vorsichtsmaßnahmen einhalten, u. a. die folgenden:

Lesen Sie vor der Verwendung dieses Geräts alle Anweisungen durch

WARNUNG: Halten Sie diese Sicherheitsanweisungen ein, um die Gefahr eines Brands, Stromschlags oder einer Verletzung zu verringern.

Um maximale Sicherheit und optimale Leistung zu gewährleisten und um das nötige Wissen über das Gerät zu erhalten, müssen Sie und jeder andere Benutzer des Geräts den Inhalt der vorliegenden Anleitung vor dem Einsatz des Geräts sorgfältig lesen und verstehen. Besondere Beachtung ist dem Gefahrensymbol ⚠ zu schenken, welches VORSICHT, WARNUNG oder GEFAHR – „Sicherheitshinweis“ bedeutet. Lesen und verstehen Sie die Anweisungen, da sie wichtig für die Sicherheit sind. **Ein Nichtbeachten dieser Anweisungen kann zu Verletzungen, Brandgefahr oder einem Stromschlag führen**.

Lassen Sie ein an das Stromnetz angeschlossenes Gerät nicht unbeaufsichtigt. Ziehen Sie das Netzkabel aus der Steckdose, wenn Sie das Gerät nicht verwenden oder Wartungsarbeiten ausführen.

WARNUNG: Verwenden Sie das Gerät **nicht** auf nassen Oberflächen. Dies verringert die Gefahr eines möglichen Stromschlags. Setzen Sie das Gerät **nicht** dem Regen aus. Lagern Sie es innen.

Lassen Sie es nicht zu, dass dieses Gerät als Spielzeug verwendet wird. Setzen Sie es nicht in der Nähe von Kindern ein. Verbieten Sie Kindern die Verwendung des Geräts.

Verwenden Sie es nur gemäß der entsprechenden Bedienungsanleitung. Benutzen Sie nur die vom Hersteller empfohlenen Anbaugeräte.

Tragen Sie entsprechende Kleidung. Halten Sie Haare, lose Kleidungsstücke, Finger und alle anderen Körperteile von den Öffnungen und beweglichen Teilen fern. Achten Sie beim Einsatz auf die Position des Gebläses und der Lufteinlässe. Lose Kleidungsstücke, Schmuck und Haare können in die Einlässe gesaugt werden (siehe nachfolgende Abbildung) und zu Verletzungen führen. Tragen Sie immer feste Schuhe, lange Hosen und eine Schutzbrille.

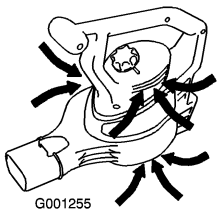

Bild 1

Verwenden Sie kein beschädigtes Kabel und keinen beschädigten Stecker. Bringen Sie das Gerät, wenn es nicht erwartungsgemäß funktioniert, fallen gelassen wurde, beschädigt ist, im Freien gelassen oder in Wasser fallen gelassen wurde, zu einem Wartungshändler.

Tragen oder ziehen Sie das Gerät nicht am Kabel, verwenden Sie das Kabel nicht als Griff, klemmen Sie das Kabel nicht in einer Tür ein und ziehen Sie es nicht um scharfe Kanten oder Ecken. Halten Sie das Kabel von geheizten Oberflächen fern.

Ziehen Sie das Gerät nicht am Kabel aus der Steckdose. Fassen Sie das Gerät am Stecker und nicht am Kabel an, wenn Sie es aus der Steckdose ziehen möchten.

Fassen Sie den Stecker und das Gerät nicht mit nassen Händen an.

Stecken Sie keine Gegenstände in die Öffnungen. Verwenden Sie das Gerät nicht mit verstopften Öffnungen. Halten Sie es frei von Staub, Fusseln, Haaren oder anderen Gegenständen, die die Luftzufuhr behindern könnten.

Schalten Sie alle Bedienelemente aus, bevor Sie das Gerät aus der Steckdose ziehen.

Passen Sie beim Reinigen oder auf Treppen besonders auf.

Versuchen Sie nicht, brennbare oder entflammbare Flüssigkeiten, wie z. B. Benzin, aufzusaugen. Verwenden Sie das Gerät nicht in Bereichen, in denen diese Flüssigkeiten vorhanden sind.

Dieses Gerät weist eine doppelte Isolierung auf. Verwenden Sie nur identische Ersatzteile. Weitere Informationen finden Sie in den Wartungsanweisungen für doppelt isolierte Geräte. Saugen Sie keine brennenden oder qualmenden Gegenstände auf, wie z. B. Zigaretten, Streichhölzer oder heiße Asche.

Verwenden Sie das Gerät nicht ohne Fangsack oder ordnungsgemäß montierte Anbaugeräte.

Dieses Gerät ist nur für den privaten Gebrauch gedacht.

© 2005—The Toro® Company
8111 Lyndale Avenue South
Bloomington, MN 55420

Registrieren Sie Ihr Produkt unter www.Toro.com

CE

Übersetzung des Originaldokuments (DE)
Druck: USA
Alle Rechte vorbehalten

Schalldruck

Diese Maschine erzeugt einen Schalldruckpegel, der am Ohr des Benutzers höchstens 94 dBA beträgt. Dieser Wert basiert auf der Grundlage von Messungen an baugleichen Maschinen in Übereinstimmung mit der Richtlinie 98/37/EG.

Schallleistung

Diese Maschine entwickelt nach Messungen an baugleichen Maschinen laut Richtlinie 2000/14/EG einen Schallleistungspegel von 101 dBA.

Vibration

Diese Maschine hat auf der Grundlage von Messungen an baugleichen Maschinen gemäß der Richtlinie 98/37/EG an der/dem Hand/Arm der Bedienungsperson ein maximales Vibrationsniveau von 4,13 m/s^2.

Entsorung von Elektro- und Elektronikgeräten (WEEE-Richtlinie)



- Die EU-Richtlinie 2002/96/EG klassifiziert dieses Produkt als Elektro- oder Elektronikgerät.
- **Geben Sie** dieses Gerät nicht unsortiert in den Hausmüll.
- Entsorgen Sie dieses Gerät gemäß den lokalen und nationalen Gesetzen auf einer Sammelstelle oder einem Recyclinghof.
- Mit der Rückgabe von Elektro- und Elektronikgeräten an eine Sammelstelle oder einen Recyclinghof trägt der Verbraucher entscheidend dazu bei, den Müll zu reduzieren.
- Durch ordnungsgemäßes Recycling gelangen keine gefährlichen Substanzen in die kommunalen Abwässer.
- Das Symbol mit dem durchkreuzten Eimer soll den Benutzer daran erinnern, das Produkt nicht unsortiert in den Hausmüll zu geben.

Bewahren Sie diese Anweisungen auf

Sicherheits- und Bedienungsschilder

Wichtig: Sicherheits- und Bedienungsschilder sind in der Nähe potenzieller Gefahrenbereiche angebracht. Ersetzen Sie beschädigte oder verlorene Schilder.

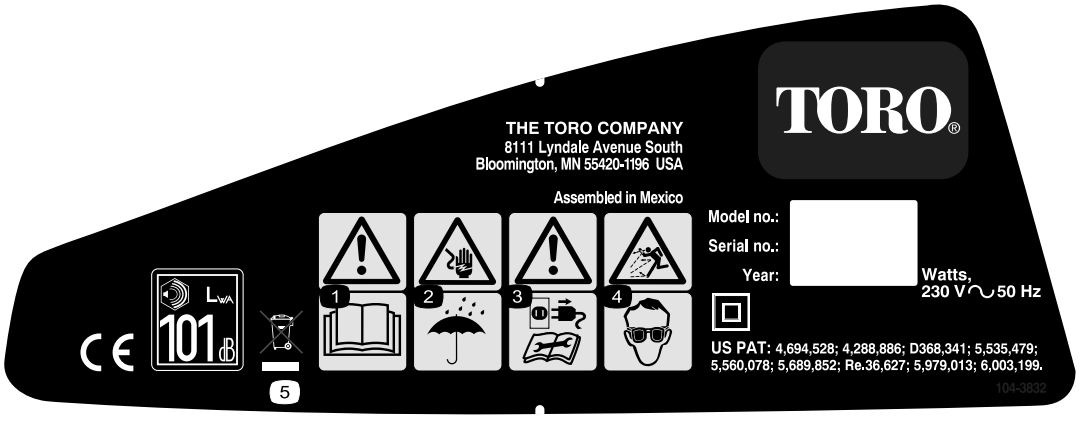

108-6447

1. Lesen Sie die *Bedienungsanleitung*.
2. Stromschlaggefahr: Verwenden Sie das Gebläse nicht im Regen oder in nassen Bereichen.
3. Warnung: Ziehen Sie das Gebläse aus der Steckdose und lesen Sie die Anweisungen, bevor Sie Kundendienst- oder Wartungsarbeiten durchführen.
4. Gefahr durch ausgeworfene Gegenstände: Tragen Sie eine Schutzbrille.
5. Geben Sie dieses Produkt nicht einfach unsortiert in den Hausmüll, sondern lassen Sie es gemäß den lokalen und nationalen Gesetzen einer dafür vorgesehenen Sammelstelle oder einem dafür vorgesehenen Recyclinghof zukommen.

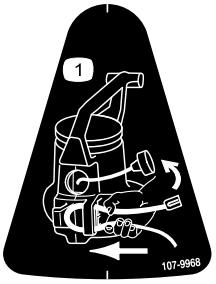

107-9968

1. Befestigen Sie das Kabel in der Kabelsicherung, siehe Abbildung.

Einrichtung

1. Zusammenbauen des Gebläses

1. Montieren Sie das Gebläserohr.

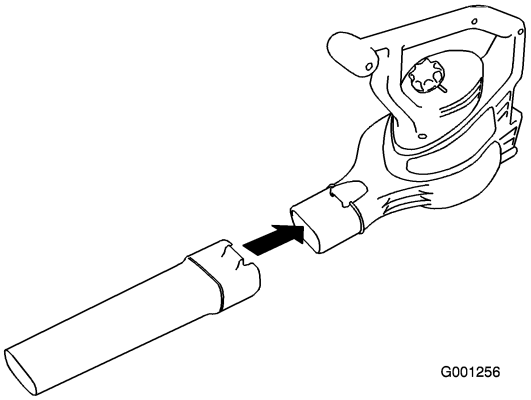

Bild 2

2. Montieren Sie die Einlassabdeckung auf dem Gehäuse des Gerätes.

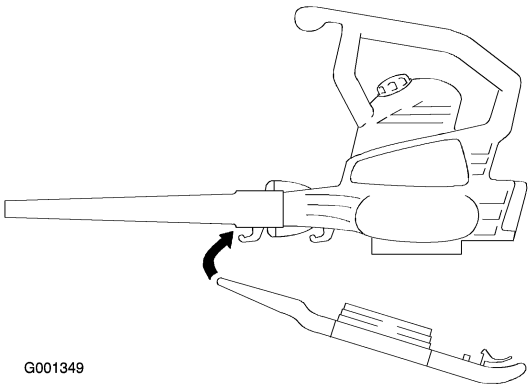

Bild 3

3. Lassen Sie die Einlassabdeckung einrasten und befestigen Sie diese am Gehäuse des Gerätes.

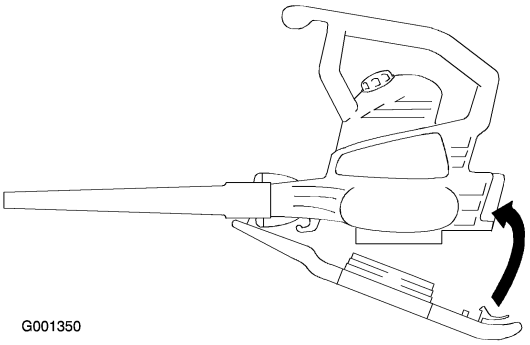

Bild 4

Wichtig: Sie müssen das Gebläserohr vor der Montage der Einlassabdeckung montieren, da die Einlassabdeckung auf dem Gebläserohr eingehakt wird. Das Gebläse funktioniert nur, wenn die untere Einlassabdeckung sicher verklinkt ist.

2. Umstellen von Gebläse- auf Saugbetrieb

1. Entfernen Sie die Einlassabdeckung.

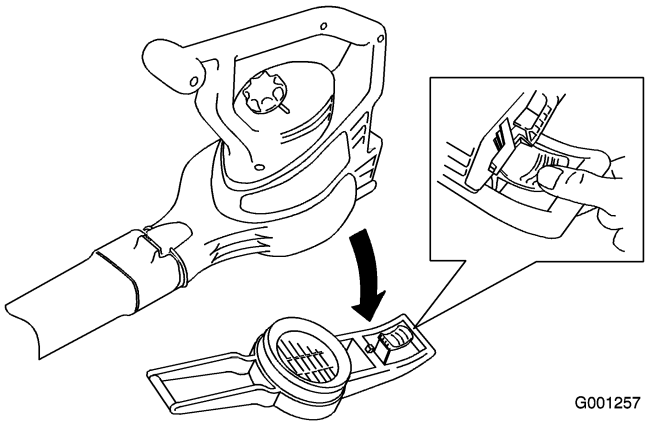

Bild 5

Das Gebläserad dreht sich nach dem Abschalten des Gebläses noch für ein paar Sekunden und kann Schnittwunden oder Verletzungen an den Fingern verursachen.

Nehmen Sie die untere Einlassabdeckung nicht ab, wenn der Motor läuft oder wenn das Gerät in die Steckdose gesteckt ist.

2. Entfernen Sie das Gebläserohr.

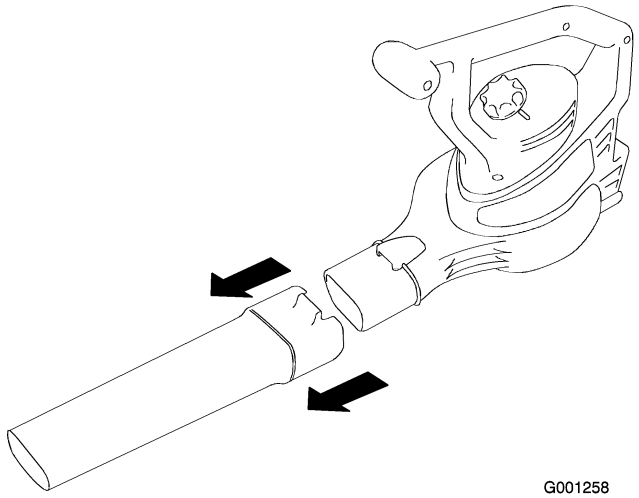

Bild 6

3. Montieren Sie das Saugrohr.

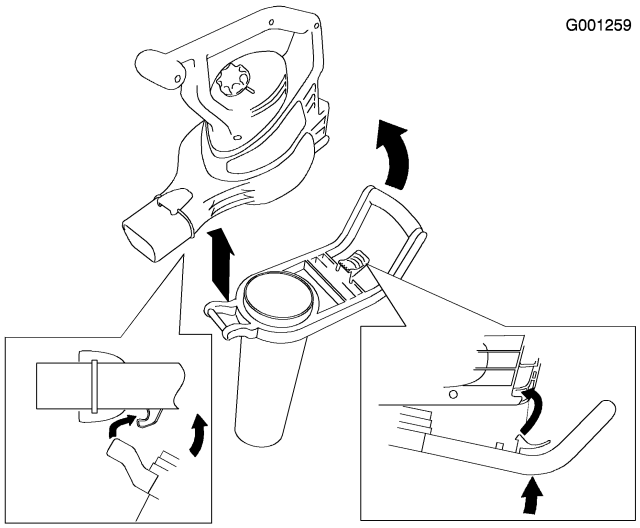

Bild 7

Wichtig: Der Sauger funktioniert nur, wenn das Saugrohr sicher verklinkt ist.

4. Setzen Sie den Fangsack ein.

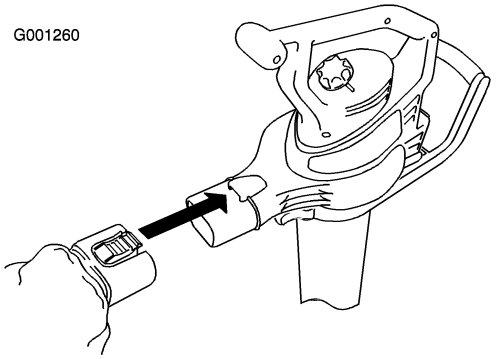

Bild 8

5. Verstellen Sie den Riemen auf eine komfortable Länge.

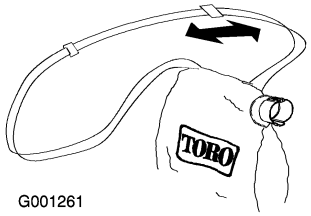

Bild 9

3. Umstellen von Saug- auf Gebläsebetrieb

1. Entfernen Sie den Fangsack.

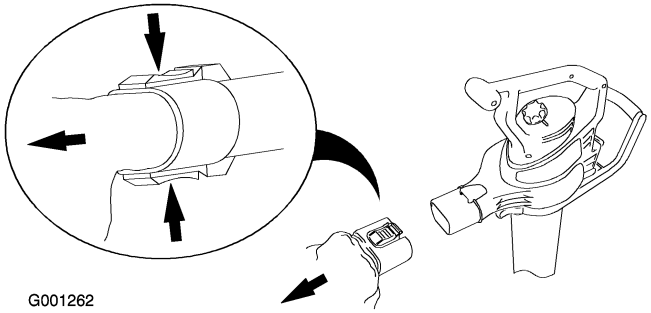

Bild 10

2. Entfernen Sie das Saugrohr.

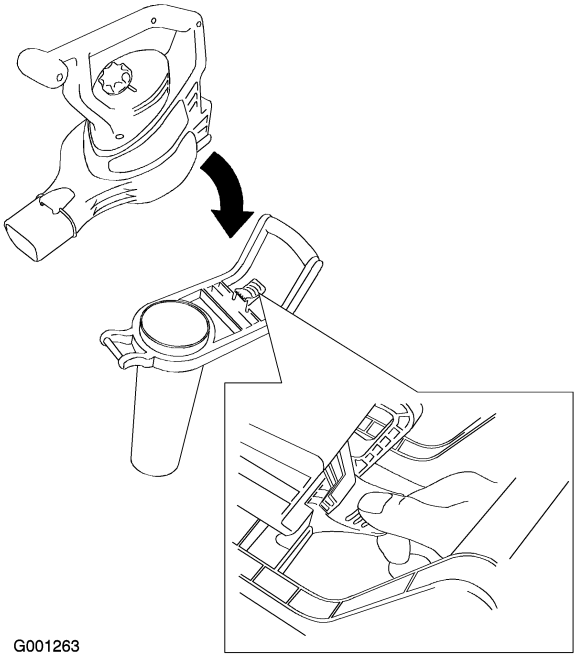

Bild 11

3. Montieren Sie das Gebläserohr.

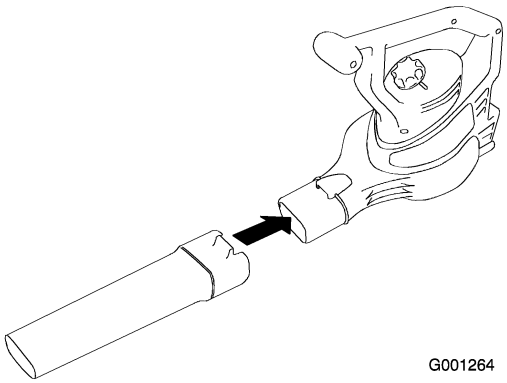

Bild 12

4. Setzen Sie die Einlassabdeckung auf.

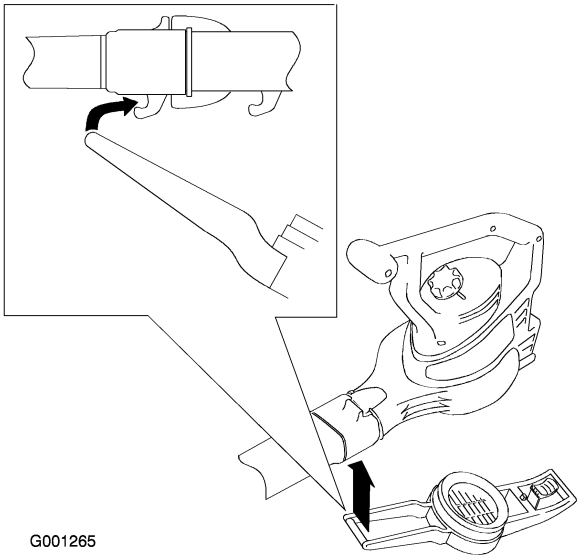

Bild 13

5. Lassen Sie die Einlassabdeckung einrasten.

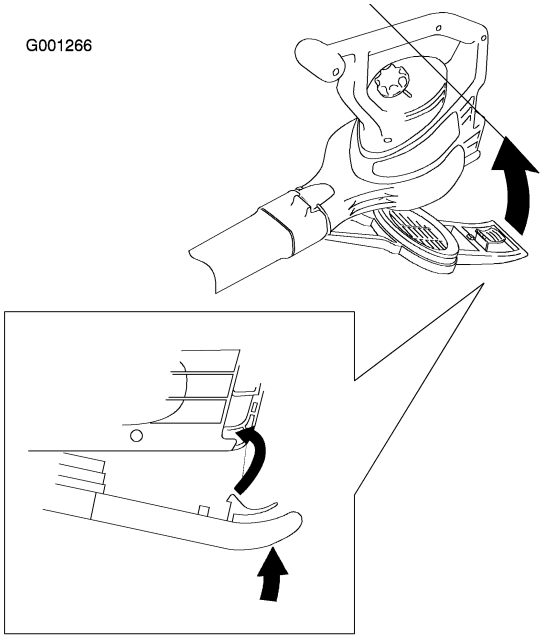

Bild 14

Wichtig: Das Gebläse funktioniert nur, wenn die untere Einlassabdeckung sicher verklinkt ist.

Betrieb

Anschließen an eine Stromquelle

Verwenden Sie nur für den Außeneinsatz geeignete Verlängerungskabel. Nutzen Sie Toros **Kabelsicherungssystem**, um zu verhindern, dass sich das Verlängerungskabel von der Maschine löst.

Wenn Sie das Verlängerungskabel nicht ganz in die Steckdose stecken, kann eine solche lose Verbindung zum Überhitzen führen und einen Brand verursachen, bei dem Sie und Unbeteiligte verletzt werden.

Vergewissern Sie sich, dass das Kabel fest in die Steckdose eingesteckt ist und verwenden Sie Toros Kabelsicherungssystem.

Länge des Verlängerungskabels	Mindestdrahtdurchschnitt (AWG)
30 m	16
45 m	14

Hinweis: Verwenden Sie kein Verlängerungskabel, das länger als 45 m ist.

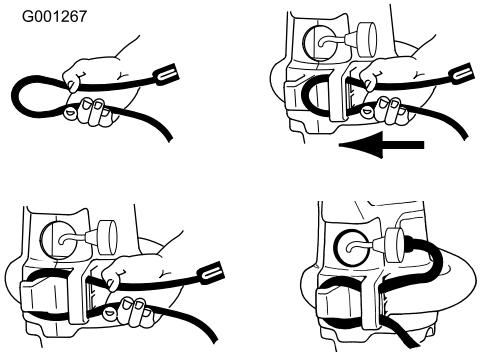

Bild 15

Wichtig: Prüfen Sie das Netzkabel regelmäßig auf Löcher in der Isolierung. Verwenden Sie nie beschädigte Kabel. Führen Sie das Kabel nicht durch Wasserflächen oder nasses Gras.

Einschalten / Abschalten / Verstellen der Luftgeschwindigkeit

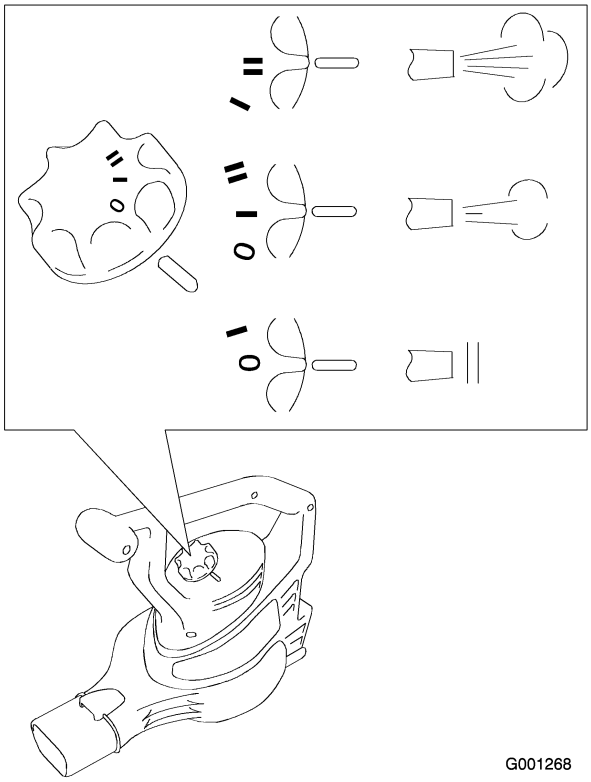

Bild 16

Verwenden der Verstärkerdüse

Setzen Sie die Verstärkerdüse auf das Gebläserohr auf, um in enge Bereiche zu gelangen oder um festgetretene Fremdkörper von harten Oberflächen zu entfernen.

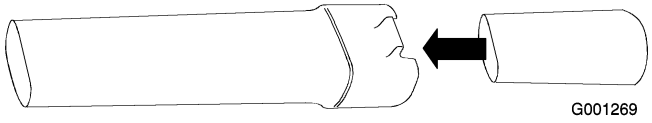

Bild 17

Nehmen Sie die Verstärkerdüse ab, wenn Sie die Arbeit beendet haben.

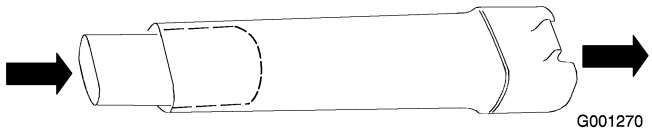

Bild 18

Verwenden des Gebläses

Das Gebläse ist nur für den privaten Gebrauch bestimmt. Sie können das Gebläse auch im Freien für das Entfernen von Fremdkörpern verwenden.

Das Gebläse wirft ggf. Fremdkörper aus, die den Benutzer oder Unbeteiligte schwer verletzen können.

- **Blasen Sie keine harten Objekte, wie z. B. Nägel, Schrauben oder Steine.**
- **Setzen Sie das Gebläse nicht in der Nähe von Unbeteiligten oder Haustieren ein.**
- **Passen Sie besonders auf, wenn Sie Fremdkörper von Treppen oder anderen beengten Bereichen entfernen.**
- **Tragen Sie eine Schutzbrille oder einen anderen geeigneten Augenschutz, eine lange Hose und Schuhe.**

Verwenden des Saugers

Der Sauger wirft ggf. Fremdkörper aus, die den Benutzer oder Unbeteiligte schwer verletzen können.

- **Setzen Sie den Sauger nicht ohne installierten Fangsack oder bei geöffnetem Sackverschluss ein.**
- **Saugen Sie keinen scharfen, spitzen oder harten Objekte auf, die durch das Material des Sacks geschleudert werden könnten, wie z. B. Drähte, Heftklammern, Nägel oder Steine.**



Bild 19

Wichtig: Saugen Sie nur Blätter und weiche Gegenstände auf. Harte Gegenstände, wie z. B. Stöcke, Steine, Eicheln oder Kieferzapfen beschädigen das Gebläserad.

Wichtig: Stecken Sie das Saugrohr nicht in einen Haufen von Fremdkörpern. Halten Sie sie aufrecht, wenn Sie selbständig Gegenstände in das Rohr einstecken. Diese Vorgänge können das Gebläserad verstopfen und beschädigen. Wenn der Sauger anfängt zu vibrieren oder ungewöhnliche Geräuche verursacht, stellen Sie ihn ab, ziehen Sie das Kabel aus der Steckdose und ermitteln Sie die Ursache.

Entleeren des Fangsacks

Hinweis: Die Kapazität des Fangsacks beträgt 52 Liter.

1. Schalten Sie den Sauger aus und ziehen Sie das Kabel aus der Steckdose.
2. Befreien Sie den Fangsack von Schmutz.

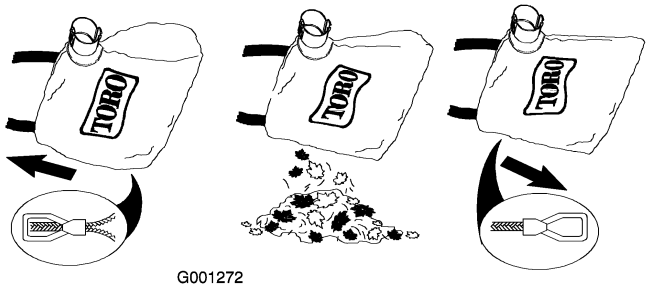

Bild 20

Lassen Sie keine Gegenstände im Sack. Wenn Sie den Sack reinigen möchten, drehen Sie das Innere nach außen und schütteln Sie zurückgebliebene Gegenstände heraus. Waschen Sie den Sack einmal pro Jahr in Seifenwasser und lassen Sie ihn an der Luft trocknen.

Bei normaler Verwendung des Sacks tritt eine allmähliche Abnutzung und Verschleiß auf. Bei einem abgenutzten oder verschlissenen Sack können kleine Gegenstände aus dem Sack herausgeschleudert werden und ggf. den Benutzer oder Unbeteiligte verletzen.

Prüfen Sie den Fangsack regelmäßig. Ist er abgenutzt oder verschlissen, ersetzen Sie ihn durch einen Toro Originalfangsack.

Entfernen von Gegenständen, die das Gebläserad verstopfen

1. Schalten Sie den Sauger aus und **ziehen** Sie das Kabel aus der Steckdose. Warten Sie, bis alle beweglichen Teile zum Stillstand gekommen sind.

2. Entfernen Sie das Saugrohr.

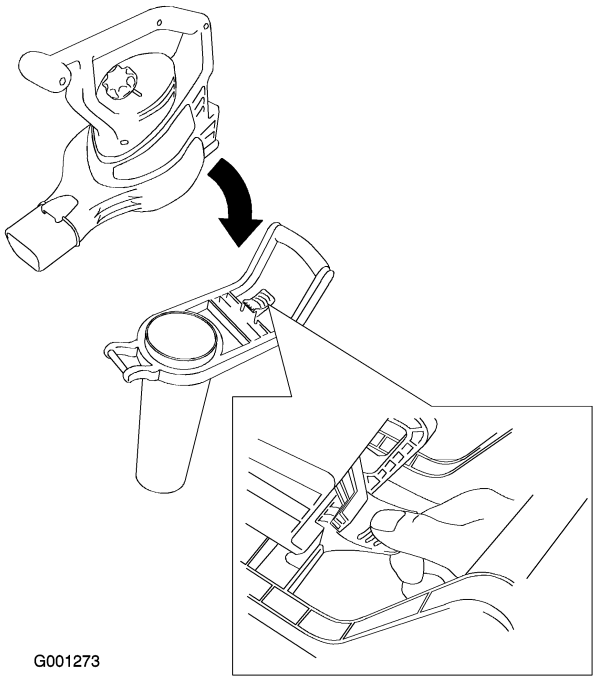

Bild 21

3. Entfernen Sie die Gegenstände vom Gebläserad.

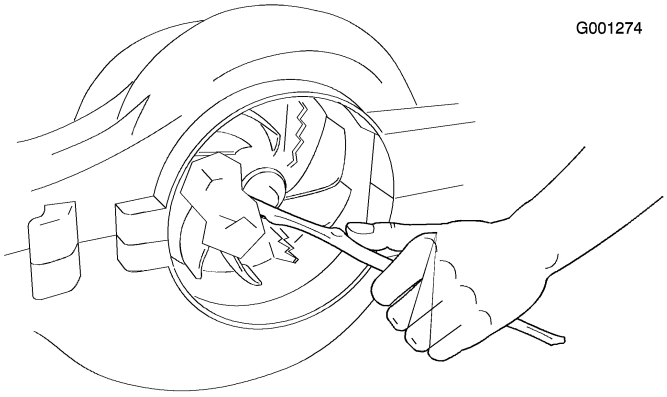

Bild 22

4. Prüfen Sie das Gebläserad auf mögliche Beschädigung. Wenden Sie sich an einen offiziellen Toro-Vertragshändler, wenn es beschädigt ist.
5. Montieren Sie das Saugrohr, oder wenn Sie zum Gebläsebetrieb wechseln möchten, die untere Einlassabdeckung. Weitere Informationen finden Sie im Abschnitt über das Umstellen vom Saug- zum Gebläsebetrieb bzw. vom Gebläse- zum Saugbetrieb.

Einlagerung

Lagern Sie die Gebläse-/Saugmaschine und das Verlängerungskabel im Inneren an einem trockenen, für Kinder und Haustiere nicht zugänglichen Standort.

- Vergewissern Sie sich, dass die untere Einlassabdeckung und das Saugrohr fest eingeklinkt sind.
- Prüfen Sie, dass das Netzkabel hinten am Gebläse fest angeschlossen und dass der Stecker ganz eingesteckt ist.

Service

Dieses Toro Produkt wurde speziell entwickelt, um Ihnen viele Jahre problemlos zu dienen. Sollte das Gerät repariert werden müssen, bringen Sie es zu einem offiziellen Toro Vertragshändler. Ihr Toro Händler ist speziell für die Reparatur von Toro Produkten ausgebildet und stellt sicher, dass das Toro Gerät „100 %“ Toro bleibt.

Sollte das Gebläse nach dem Einschalten nicht funktionieren, ziehen Sie ihren offiziellen Toro Vertragshändler zu Rate:

• Vergewissern Sie sich, dass die untere Einlassabdeckung und das Saugrohr fest eingeklinkt sind.

▪ Prüfen Sie, dass das Netzkabel hinten am Gebläse fest angeschlossen und dass der Stecker ganz eingesteckt ist.

Geräte mit doppelter Isolierung

Bei einem doppelt isoliertem Gerät werden anstelle einer Erdung zwei Isolierungen eingesetzt. Doppelt isolierte Gerät sind nicht geerdet. Das Gerät sollte auch nachträglich nicht geerdet werden. Reparaturen an einem doppelt isolierten Gerät müssen sorgfältig und mit Kenntnis des Systems ausgeführt werden. Diese Arbeiten sollten nur von fachlich geschulten Personal bei einem offiziellen Toro-Händler ausgeführt werden. Ersatzteile für ein doppelt isoliertes Gerät müssen identisch zu dem Teil sein, das Sie ersetzen. Ein doppelt isoliertes Gerät ist mit den Worten "Doppelisolierung" oder "Doppelt isoliert" markiert. Es kann außerdem das Symbol ⧈ (Quadrat in einem Quadrat) auf dem Gerät vorhanden sein.

Form No. 3353-771 Rev A

Soffiatore aspiratore Super 325

Nº del modello 51552—Serie n. 250000001 e superiori

Manuale dell'operatore

IMPORTANTI NORME DI SICUREZZA

Quando utilizzate un dispositivo elettrico è importante osservare le precauzioni fondamentali, fra le quali:

PRIMA DI UTILIZZARE QUESTO DISPOSITIVO, LEGGETE TUTTE LE ISTRUZIONI.

AVVERTENZA—Per ridurre i rischi d'incendio, scosse elettriche e infortuni, osservate le presenti istruzioni per la sicurezza.

Per garantire la massima sicurezza, le migliori prestazioni e familiarizzare con l'apparecchio, è essenziale che tutti gli operatori leggano attentamente e comprendano il contenuto di questo manuale prima di avviare l'apparecchio. Prestate particolare attenzione al simbolo di avvertimento ⚠ che significa ATTENZIONE, AVVERTENZA o PERICOLO – norme di sicurezza personali. Leggete attentamente le norme di sicurezza. **Il mancato rispetto di queste istruzioni può provocare infortuni, il rischio d'incendio e scosse elettriche**.

Non lasciate incustodito l'apparecchio quando è sotto tensione. Scollegatelo dalla presa elettrica durante le pause di utilizzo e prima di effettuare interventi di manutenzione.

AVVERTENZA – Per ridurre il rischio di scosse elettriche, **non** usate l'apparecchio su superfici bagnate. **Non** esponetelo alla pioggia. Conservatelo in un locale chiuso.

Non consentite ad alcuno di utilizzare questo apparecchio come se fosse un giocattolo. Non utilizzatelo nelle adiacenze di bambini, e non permettete ai bambini di usarlo.

Utilizzatelo soltanto come descritto nel presente manuale. Usate solo gli accessori raccomandati dal fabbricante.

Indossate abiti appropriati. Non avvicinate capelli, abiti svolazzanti, dita o altre parti del corpo ad aperture o parti in movimento. Durante l'uso tenete presente la posizione del soffiatore e delle prese d'aria. Abiti svolazzanti, gioielli e capelli possono venire aspirati nelle prese d'aria (vedere la figura in calce) e causare infortuni. Indossate sempre calzature robuste, pantaloni lunghi e occhiali di protezione.

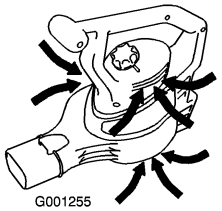

Figura 1

Non usate l'apparecchio se il cavo o la spina sono avariati. Se l'apparecchio non funziona correttamente, se è caduto o danneggiato, se è stato lasciato all'aperto o immerso in acqua, consegnatelo ad un centro assistenza.

Non tirate il cavo, non portate l'apparecchio tenendolo appeso al cavo, non usate il cavo a guisa di impugnatura, non chiudete il cavo nelle porte né tiratelo dietro angoli o spigoli acuti. Tenete il cavo lontano da superfici riscaldate.

Non tirate il cavo per togliere la spina. Afferrate la spina, non il cavo, per toglierla.

Non maneggiate la spina o l'apparecchio con le mani bagnate.

Non inserite alcun oggetto nelle aperture. Non usate l'apparecchio se le aperture sono bloccate; mantenetelo esente da polvere, fibre filacciose, capelli e da altro materiale che possa ridurre il flusso d'aria.

Prima di togliere la spina spegnete tutti i comandi.

Prestate la massima attenzione quando pulite le scale.

Non utilizzate questo apparecchio per aspirare liquidi infiammabili o combustibili tipo benzina, e non utilizzatelo in zone dove possano essere presenti tali liquidi.

Questo apparecchio è provvisto di doppio isolamento. Usate solamente parti di ricambio identiche; vedere le istruzioni per la manutenzione di apparecchi a doppio isolamento. Non aspirate materiali fumanti o che bruciano, come ad esempio sigarette, fiammiferi o cenere calda.

Non utilizzate se il sacco di raccolta dell'aspiratore o gli opportuni accessori non sono montati.

Questo apparecchio è concepito per solo uso domestico.

Pressione acustica

Questa unità ha un livello massimo di pressione acustica all'orecchio dell'operatore di 94 dBA, basato sulla misura di macchine identiche in ottemperanza alla Direttiva 98/37/CE.

Potenza acustica

Questa unità ha un livello di potenza acustica garantito di 101 dBA, basato sulla misura di macchine identiche in ottemperanza alla Direttiva 2000/14/CE.

© 2005—The Toro® Company
8111 Lyndale Avenue South
Bloomington, MN 55420

Registrate il vostro prodotto presso www.Toro.com

CE

Traduzione dell'originale (IT)
Stampato negli USA
Tutti i diritti sono riservati

Vibrazioni

Questa unità non supera il livello di vibrazioni al braccio di 4,13 m/sec.^{2}, collaudato mediante rilevazioni su macchine identiche in conformità alla norma 98/37/CE.

Rifiuti elettrici ed elettronici (RAEE)



- La direttiva UE 2002/96/CE classifica questo prodotto un'apparecchiatura elettrica o elettronica.
- **Non** smaltite quest'apparecchiatura tra i rifiuti urbani misti.
- Smaltite quest'apparecchiatura presso un punto di raccolta o un centro di riciclaggio, nel pieno rispetto delle leggi locali e nazionali.
- Il consumatore riveste un ruolo importante nella riduzione dello smaltimento dei rifiuti, quando consegna a punti di raccolta per il riciclaggio le apparecchiature elettriche o elettroniche che hanno raggiunto la fine della vita utile.
- Il riciclaggio evita la dispersione di materiali pericolosi nel flusso di rifiuti urbani.
- Il simbolo del bidone della spazzatura sbarrato rammenta all'utilizzatore di non smaltire questo prodotto tra i rifiuti urbani misti.

Conservate queste istruzioni

Adesivi di sicurezza e informativi

Importante: Gli adesivi di sicurezza o d'istruzione sono affissi nelle adiacenze di punti potenzialmente pericolosi. Sostituite gli adesivi danneggiati o smarriti.

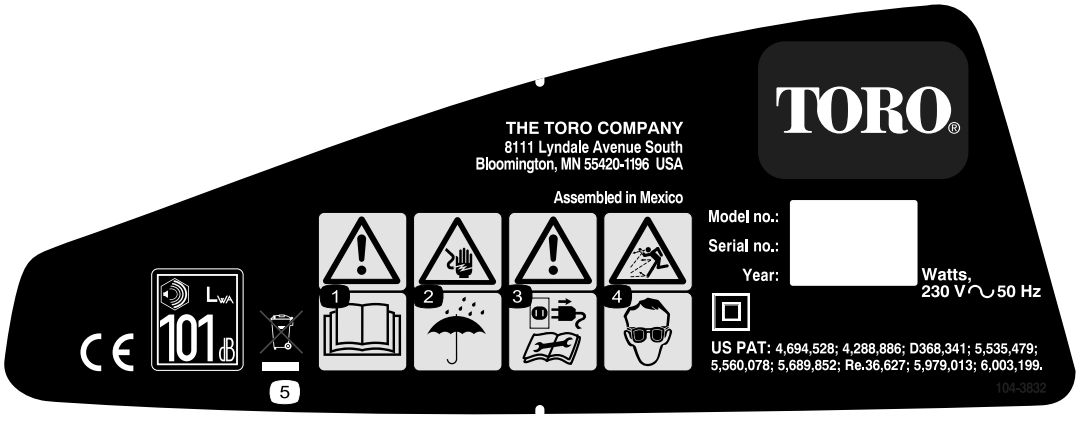

108-6447

1. Leggete il *Manuale dell'operatore*.
2. Rischio di scossa elettrica. Tenete il soffiatore lontano dalla pioggia e dal bagnato.
3. Avvertenza: scollegate il soffiatore dalla presa elettrica e leggete le istruzioni prima di eseguire interventi di revisione o manutenzione.
4. Pericolo di oggetti lanciati. Usate gli occhiali di sicurezza.
5. Non smaltite questo prodotto tra i rifiuti urbani misti; utilizzate il punto di raccolta o il centro di riciclaggio opportuno, nel pieno rispetto delle leggi locali e nazionali.

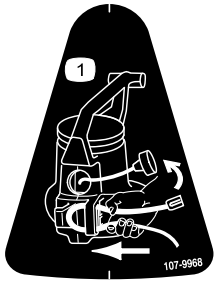

107-9968

1. Fissate il cavo nell'apposito vano, come illustrato.

Preparazione

1. Assemblaggio del soffiatore

1. Montate il tubo del soffiatore.

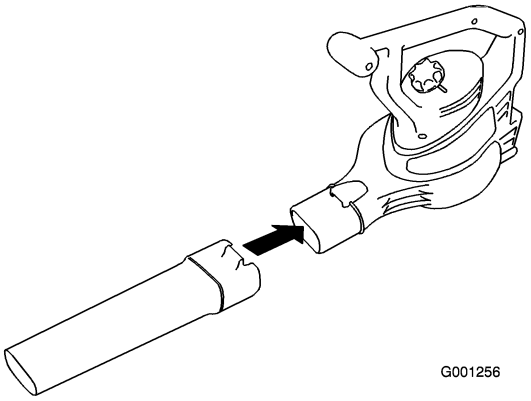

Figura 2

2. Montate il carter della presa d'aria sul corpo soffiante.

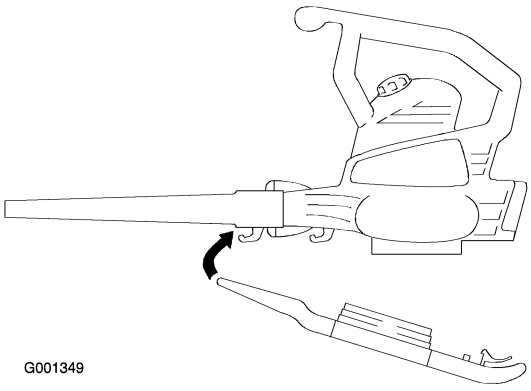

Figura 3

3. Spingete il carter della presa d'aria sul corpo soffiante finché non si fissa con uno scatto.

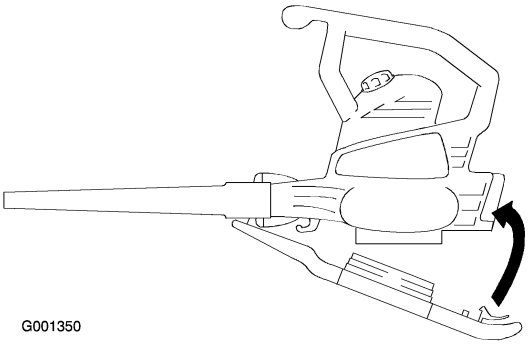

Figura 4

Importante: Montate il tubo del soffiatore prima del carter della presa d'aria, perché quest'ultimo viene agganciato al tubo. Il soffiatore non funziona se il carter della presa d'aria inferiore non è inserito saldamente.

2. Conversione da soffiatore ad aspiratore

1. Togliete il carter della presa d'aria.

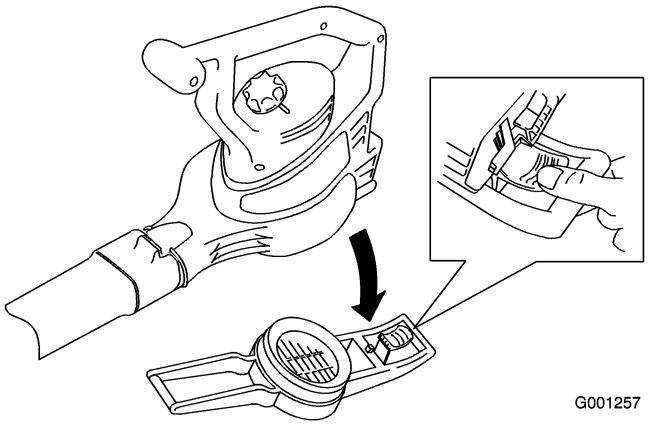

Figura 5

Quando spegnete il soffiatore, la girante gira per alcuni secondi e può amputare o tagliare le dita.

Non togliete il carter della presa d'aria inferiore se il motore gira o se l'unità è inserita in una presa elettrica.

2. Togliete il tubo del soffiatore.

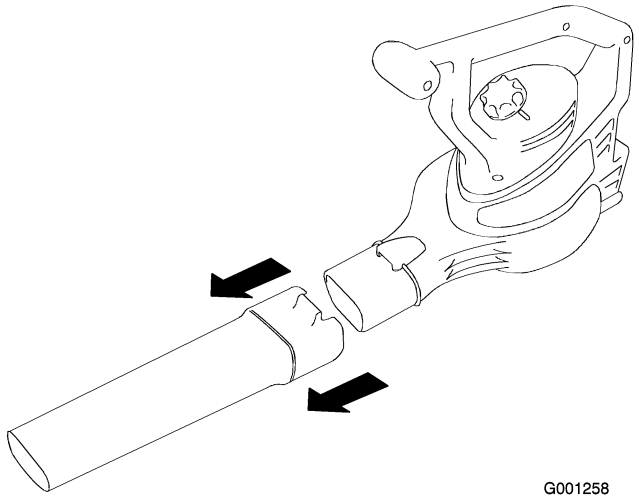

Figura 6

3. Montate il tubo di aspirazione.

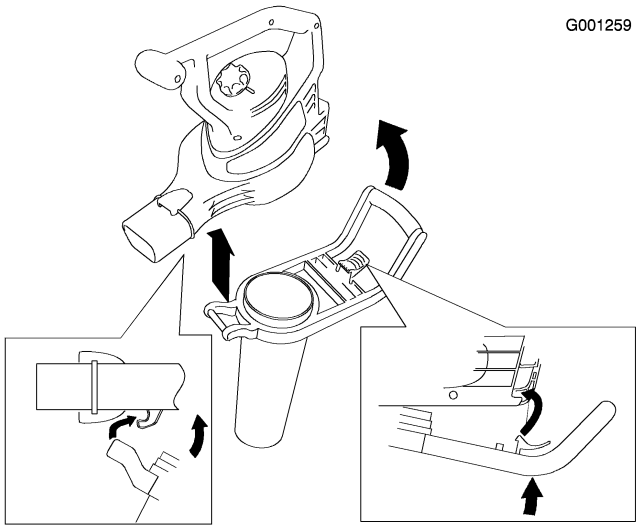

Figura 7

Importante: L'aspiratore non funziona se il tubo di aspirazione non è inserito saldamente.

4. Montate il sacco di raccolta.

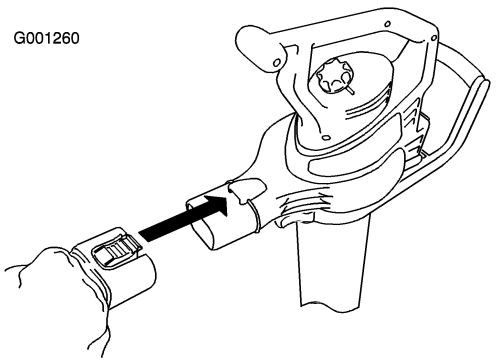

Figura 8

5. Regolate la cinghia come opportuno per essere più comodi durante l'utilizzo.

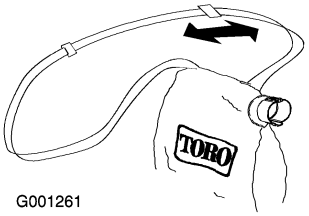

Figura 9

3. Conversione da aspiratore a soffiatore

1. Rimuovete il sacco di raccolta.

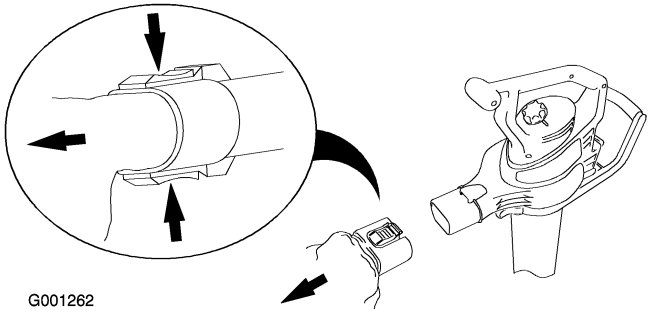

Figura 10

2. Rimuovete il tubo di aspirazione.

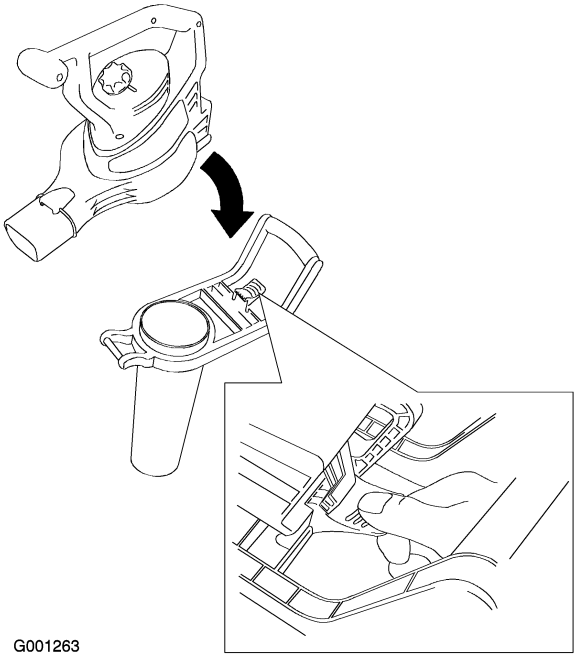

Figura 11

3. Montate il tubo del soffiatore.

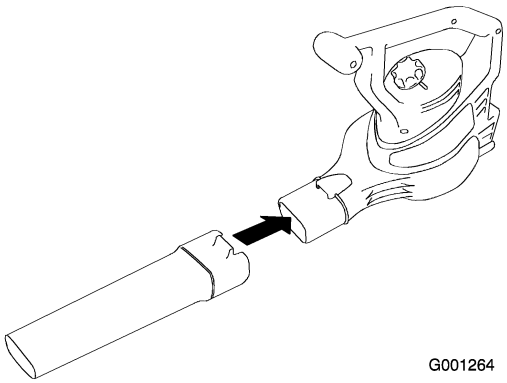

Figura 12

4. Montate il carter della presa d'aria.

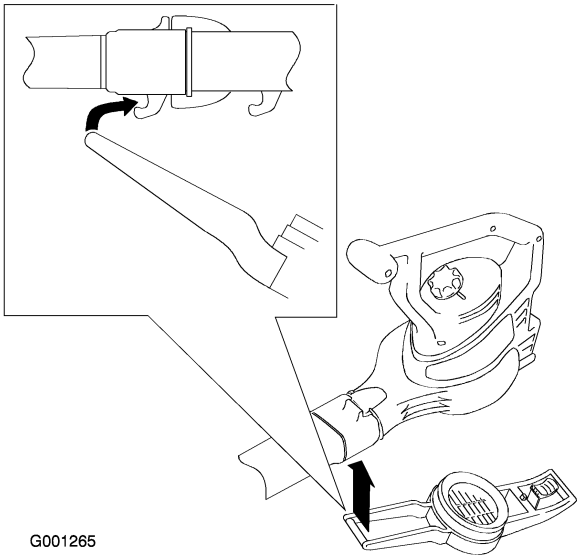

Figura 13

5. Fissate in posizione il carter della presa d'aria.

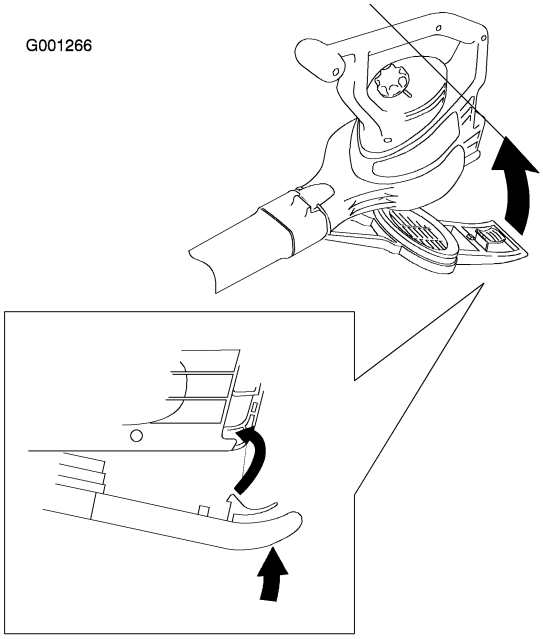

Figura 14

Importante: Il soffiatore non funziona se il carter della presa d'aria inferiore non è inserito saldamente.

Funzionamento

Collegamento alla presa elettrica

Utilizzate soltanto un cavo di prolunga raccomandato per uso all'aperto. Usate il Toro's **dispositivo di bloccaggio del cavo** per impedire che il cavo di prolunga di stacchi dall'apparecchiatura.

Se non inserite a fondo il cavo di prolunga nell'apposita spina, la spina allentata può surriscaldarsi e causare un incendio, ed ustionare voi ed altri.

Controllate di avere inserito a fondo il cavo nella spina, ed usate il Toro's dispositivo di bloccaggio del cavo per fissare quest'ultimo in posizione.

Lunghezza del cavo di prolunga	Calibro minimo del cavo (AWG)
30 m	16
45 m	14

Nota: Non utilizzate un cavo di prolunga lungo più di 45 metri.

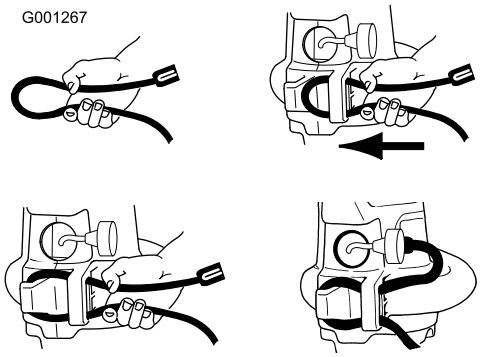

Figura 15

Importante: Durante l'uso controllate sovente il cavo elettrico, per accertare che l'isolante non sia stato forato. Non usate il cavo se è avariato. Non fate passare il cavo in acqua ferma o erba bagnata.

Avviamento/arresto/regolazione della velocità dell'aria

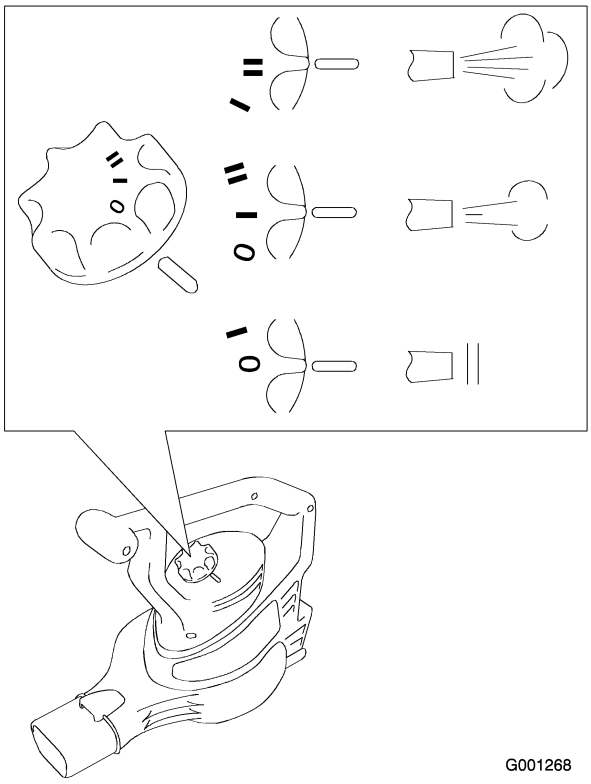

Figura 16

Uso dell'ugello concentratore

L'ugello concentratore montato nel tubo del soffiatore aiuta a raggiungere spazi ristretti e a rimuovere detriti infeltriti da superfici dure.

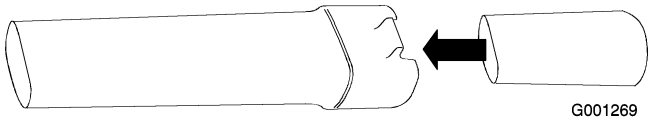

Figura 17

Al termine dell'operazione togliete l'ugello concentratore.

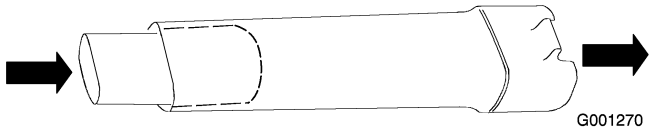

Figura 18

Uso del soffiatore

Il soffiatore è concepito soltanto per uso residenziale. Utilizzate il soffiatore all'aperto per spostare detriti, come opportuno.

Il soffiatore può lanciare detriti e causare gravi infortuni all'operatore o agli astanti.

- **Non soffiate oggetti duri tipo chiodi, bulloni o pietre.**
- **Non attivate il soffiatore nelle adiacenze di persone o animali da compagnia.**
- **Prestate la massima attenzione nel rimuovere detriti da scale e da altri spazi limitati.**
- **Indossate occhiali di sicurezza o un altro tipo di protezione idonea degli occhi, pantaloni lunghi e scarpe.**

Uso dell'aspiratore

L'aspiratore può lanciare detriti e causare gravi infortuni all'operatore e agli astanti.

- **Non attivate l'aspiratore se non è montato l'apposito sacco di raccolta, o se la cerniera del sacco è aperta.**
- **Non aspirate oggetti taglienti, appuntiti o duri, come filo, graffette, chiodi o pietre, che possano essere scagliati attraverso il tessuto del sacco di raccolta.**



Figura 19

Importante: **Aspirate soltanto foglie e articoli morbidi. Articoli solidi tipo rametti, pietre, ghiande e pigne danneggiano la girante.**

Importante: **Non forzate il tubo di aspirazione in un mucchio di detriti, e non tenetelo diritto mentre vi inserite con forza i detriti. In entrambi i casi potete intasare o danneggiare la girante. Se l'aspiratore inizia a vibrare o udite rumori anomali, spegnetelo, staccate la spina e investigatene la causa.**

Svuotare il sacco di raccolta

Nota: Il sacco di raccolta ha una capacità di 52 litri.

1. Spegnete l'aspiratore e staccate la spina dalla presa elettrica.
2. Svuotate il sacco di raccolta.

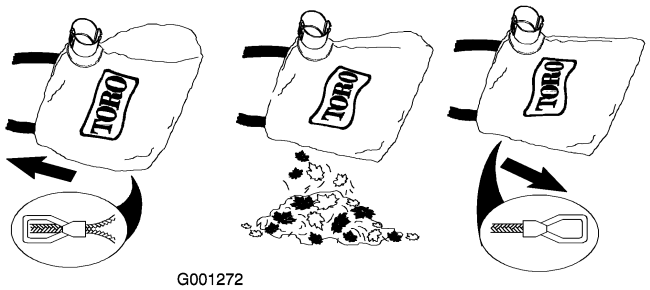

Figura 20

Non lasciate i detriti nel sacco di raccolta. Per pulire il sacco, capovolgetelo e scuotetelo per eliminare i detriti. Lavate il sacco di raccolta una volta l'anno in acqua saponata, e lasciatelo asciugare all'aria.

Col tempo il sacco di raccolta si consuma e deteriora con il normale utilizzo. Quando il sacco è consumato o logoro, oggetti di piccole dimensioni possono essere scagliati dall'interno e ferire l'operatore o gli astanti.

Controllate spesso le condizioni del sacco di raccolta. Se è consumato o logoro, sostituitelo con un sacco di raccolta originale Toro per aspiratori.

Rimozione di ostruzioni dalla girante

1. Spegnete l'aspiratore, **staccate la spina** dalla presa elettrica, ed attendete che tutte le parti in movimento si fermino.
2. Rimuovete il tubo di aspirazione.

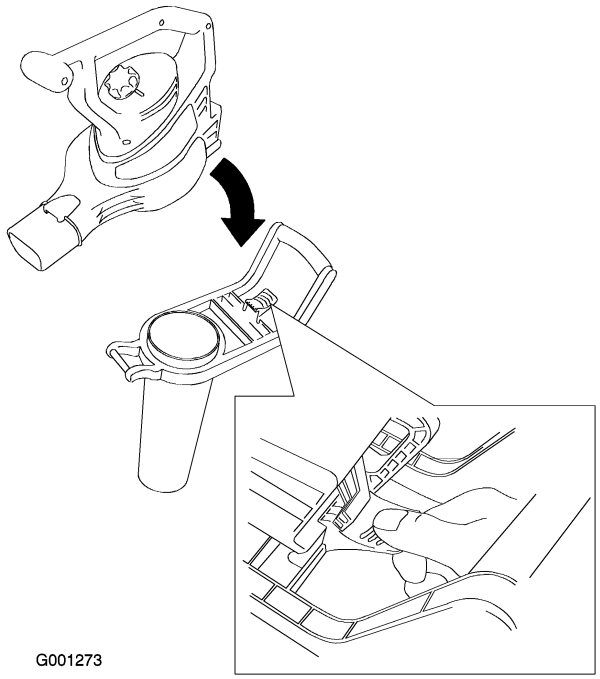

Figura 21

3. Rimuovete le ostruzioni dalle lame della girante.

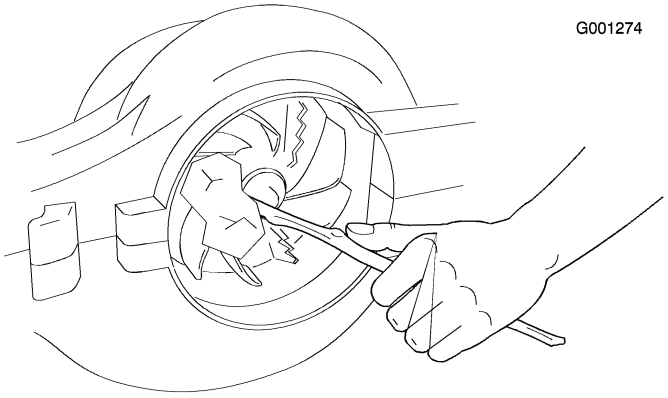

Figura 22

4. Controllate la girante ed accertatevi che non sia avariata. Se fosse avariata, rivolgetevi al Concessionario Toro autorizzato di zona.
5. Montate il tubo di aspirazione, oppure, se volete usare il soffiatore, montate il carter della presa d'aria inferiore. Per ulteriori informazioni consultate Conversione da soffiatore ad aspiratore, o Conversione da aspiratore a soffiatore.

Rimessaggio

Conservate il soffiatore-aspiratore ed il cavo di prolunga in un locale chiuso, fresco e asciutto, lontano dalla portata di bambini e animali.

- Verificate che il carter della presa d'aria inferiore, o il tubo di aspirazione, siano inseriti saldamente a fondo.
- Verificate che il cavo elettrico sia fissato in posizione sul retro del soffiatore, e che la spina sia inserita a fondo.

Assistenza riparazioni

Toro ha progettato questo prodotto per offrirvi anni di utilizzo privo di inconvenienti. Per l'eventuale revisione si prega di consegnare il prodotto al Centro assistenza Toro autorizzato di zona, il quale è appositamente addestrato alla riparazione dei prodotti Toro e garantisce che il vostro Toro rimanga "completamente" Toro.

Nel caso il soffiatore non funzionasse quando lo attivate, leggete le seguenti istruzioni prima di rivolgervi al Centro assistenza Toro autorizzato.

• Verificate che il carter della presa d'aria inferiore, o il tubo di aspirazione, siano inseriti saldamente a fondo.

? • Verificate che il cavo elettrico sia fissato in posizione sul retro del soffiatore, e che la spina sia inserita a fondo.

Doppio isolamento

Gli apparecchi a doppio isolamento sono dotati di due sistemi di isolamento anziché della messa a terra. Sugli apparecchi a doppio isolamento non è prevista la messa a terra, e non si devono aggiungere mezzi di messa a terra. La manutenzione di apparecchi a doppio isolamento richiede la massima attenzione e conoscenza del sistema, e deve essere eseguita soltanto da tecnici qualificati, presso il Centro assistenza Toro autorizzato di zona. Le parti di ricambio degli apparecchi a doppio isolamento devono essere identiche alle parti da sostituire. Gli apparecchi a doppio isolamento sono contrassegnati dalla dicitura "Double Insulation" (doppio isolamento) o "Double Insulated" (doppiamente isolato). L'apparecchio riporta talvolta anche il simbolo (quadrato all'interno di un quadrato) ⧈.

Form No. 3353-771 Rev A

Super 325 Blower/Vac

Modelnr.: 51552—Serienr. 250000001 og højere

Gebruikershandleiding

BELANGRIJKE VEILIG-HEIDSINSTRUCTIES

Als u een elektrisch apparaat gebruikt, moet u altijd de standaardvoorzorgsmaatregelen in acht nemen, zoals:

LEES ALLE INSTRUCTIES VOORDAT U DEZE MACHINE IN GEBRUIK NEEMT

WAARSCHUWING—Om het risico van brand, elektrische schok of lichamelijk letsel te verminderen, moet u deze veiligheidsinstructies opvolgen.

Het is van essentieel belang dat u of elke andere gebruiker van de machine eerst deze handleiding leest en begrijpt alvorens de machine in gebruik te nemen. Hierdoor worden maximale veiligheid, de beste maairesultaten en inzicht in de machine verkregen. Let vooral op het veiligheidssymbool ⚠ dat betekent VOORZICHTIG, WAARSCHUWING of GEVAAR – instructie voor persoonlijke veiligheid. Lees die instructie en zorg dat u die begrijpt omdat deze betrekking heeft op de veiligheid. **Niet-naleving van deze instructies kan leiden tot lichamelijk letsel, brandgevaar of een elektrische schok**.

Laat de machine niet achter als de stekker nog in het stopcontact zit. Haal de stekker uit het stopcontact als u de machine niet gebruikt of onderhoudswerkzaamheden daaraan verricht

WAARSCHUWING – Ter vermindering van het risico van een elektrische schok, mag u de machine **nooit** op een vochtig oppervlak gebruiken. Stel de machine **nooit** bloot aan regen. Sla deze binnenshuis op.

De machine is geen speelgoed. Gebruik de machine niet als er kinderen in de buurt zijn. Kinderen mogen de machine niet gebruiken.

De machine mag uitsluitend worden gebruikt volgens de aanwijzingen in de handleiding. Gebruik uitsluitend werktuigen die zijn aanbevolen door de fabrikant.

Draag passende kleding. Houd losse kleding, haar, vingers en andere lichaamsdelen uit de buurt van openingen en bewegende delen. Let op de positie van de blaasmachine en de luchtinlaten tijdens het gebruik. Losse kleding, sieraden en haar kunnen worden gezogen in de inlaten (zie volgende figuur), hetgeen lichamelijk letsel kan veroorzaken. Draag altijd stevige schoenen, een lange broek en een veiligheidsbril.

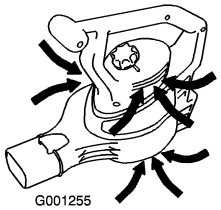

Figuur 1

Gebruik geen beschadigde snoeren of stekkers. Als de machine niet naar behoren werkt, is gevallen of beschadigd, in het water is terechtgekomen of buiten heeft gestaan, moet u deze terugbrengen naar een Service Dealer.

U mag de machine niet aan het snoer trekken of dragen, het snoer als handgreep gebruiken, tussen een gesloten deur klemmen of rond scherpe randen of hoeken trekken. Houd het snoer uit de buurt van hete oppervlakken.

Haal de stekker niet uit het stopcontact door aan het snoer te trekken. Pak hierbij de stekker beet, niet het snoer.

Steek de stekker van de machine niet met natte handen in het stopcontact.

Steek niets in de openingen. Gebruik de machine niet als een opening verstopt is; houd de openingen vrij van stof, pluisjes, haar of alles wat de luchtstroom kan belemmeren.

Schakel alle bedieningsorganen uit voordat u de stekker uit het stopcontact haalt.

Wees extra voorzichtig als u een trap reinigt.

Gebruik de machine niet om brandbare of ontvlambare vloeistoffen zoals benzine op te zuigen, of in een ruimte waar deze stoffen zich kunnen bevinden.

Deze machine is voorzien van een dubbele isolatie. Gebruik uitsluitend identieke reserveonderdelen. Zie instructie voor onderhoud van Apparaten met dubbele isolatie. Zuig nooit iets op dat brandt of rookt, zoals sigaretten, lucifers of hete as.

Gebruik de machine nooit als de zak ontbreekt of de juiste werktuigen niet zijn gemonteerd.

Deze machine is uitsluitend voor huishoudelijk gebruik.

Geluidsdruk

Deze machine oefent een geluidsdruk van 94 dBA uit op het gehoor van de gebruiker, gebaseerd op metingen bij identieke machines volgens procedures zoals vastgelegd in Richtlijn 98/37/EG.

© 2005—The Toro® Company
8111 Lyndale Avenue South
Bloomington, MN 55420

Registreer uw product op www.Toro.com

CE

Vertaling van de oorspronkelijke tekst (NL)
Gedrukt in de VS
Alle rechten voorbehouden

Geluidsniveau

Deze machine heeft een geluidsniveau van 101 dBA, gebaseerd op metingen bij identieke machines volgens procedures zoals vastgelegd in Richtlijn 2000/14/EG.

Trilling

Deze machine heeft een maximaal trillingsniveau van 4,13 m/s^2 op de handen en armen, gebaseerd op metingen bij identieke machines volgens procedures zoals vastgelegd in Richtlijn 98/37/EG.

Afgedankte elektrische en elektronische apparatuur (AEEA)



- Volgens EU-richtlijn 2002/96/EG is dit product een elektrisch of elektronisch apparaat.
- Verwijder dit apparaat **niet** als ongesorteerd stedelijk afval.
- Breng dit apparaat naar een inzamelpunt of recyclingbedrijf overeenkomstig de plaatselijke of nationale wettelijke voorschriften.
- De consument speelt een belangrijke rol bij de beperking van de hoeveelheid afval door afgedankte elektronische/elektrische apparatuur in te leveren voor recycling.
- Recycling voorkomt dat gevaarlijke stoffen worden verspreid in de stedelijke afvalstroom.
- Het symbool voor gescheiden inzameling van elektrisch en elektronische apparatuur is een doorgekruiste afvalbak; dit herinnert de gebruiker eraan dit product niet te verwijderen als ongesorteerd stedelijk afval.

Bewaar deze instructies

Veiligheids- en instructiestickers

Belangrijk: **Veiligheidsstickers en veiligheidsinstructies bevinden zich bij plaatsen waar gevaar kan ontstaan. Vervang verdwenen of beschadigde stickers.**

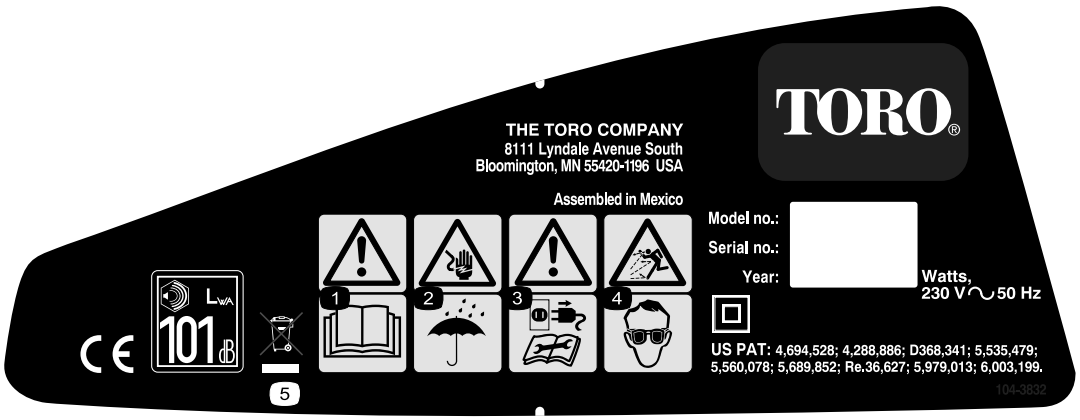

108-6447

1. Lees de *Gebruikershandleiding*.
2. Gevaar voor elektrische schok – Stel de blaasmachine niet bloot aan regen en andere vochtige omstandigheden.
3. Waarschuwing – Haal de stekker van de blaasmachine uit het stopcontact en lees de instructies alvorens service- of onderhoudswerkzaamheden uit te voeren.
4. Machine kan voorwerpen uitwerpen – Draag oogbescherming.
5. Verwijder dit product niet als ongesorteerd stedelijk afval; breng het naar het juiste inzamelpunt of recyclingbedrijf overeenkomstig de plaatselijke en wettelijke voorschriften.

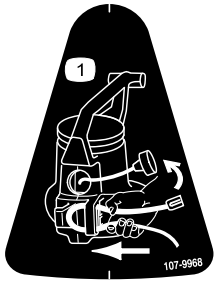

107-9968

1. Zet het snoer vast in de snoerhouder zoals is afgebeeld.

Montage

1. De blaasmachine assembleren

1. Monteer de blaaspijp.

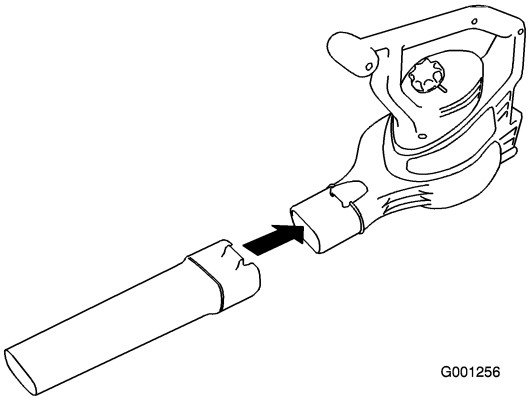

Figuur 2

2. Monteer de inlaatkap op het ventilatorhuis.

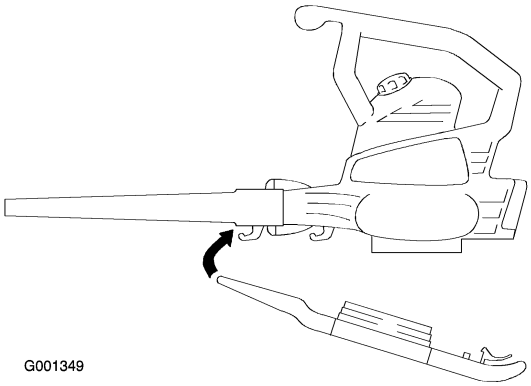

Figuur 3

3. Klik de inlaatkap vast op het ventilatorhuis.

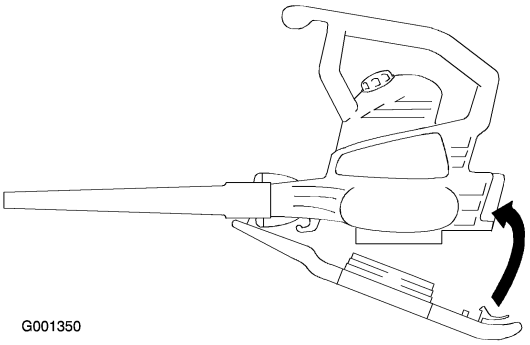

Figuur 4

Belangrijk: U moet de blaaspijp monteren voordat u de inlaatkap monteert omdat de inlaat wordt vastgehaakt op de blaaspijp. De blaasmachine zal niet werken als de onderste inlaatkap niet is vastgezet op zijn plaats.

2. Van Blazen op Zuigen zetten

1. Verwijder de inlaatkap.

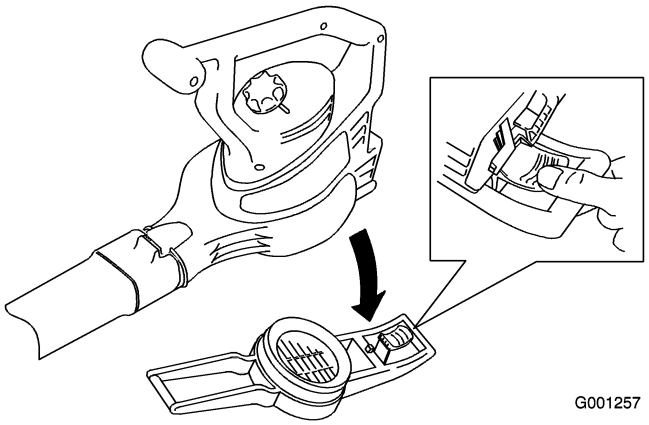

Figuur 5

Het rotorblad draait een paar seconden rond nadat u de blaasmachine hebt uitgeschakeld, en kan snijwonden toebrengen of letsel aan uw vingers veroorzaken.

U mag de onderste inlaatkap niet verwijderen als de motor loopt of als de stekker van de machine in het stopcontact zit.

2. Verwijder de blaaspijp.

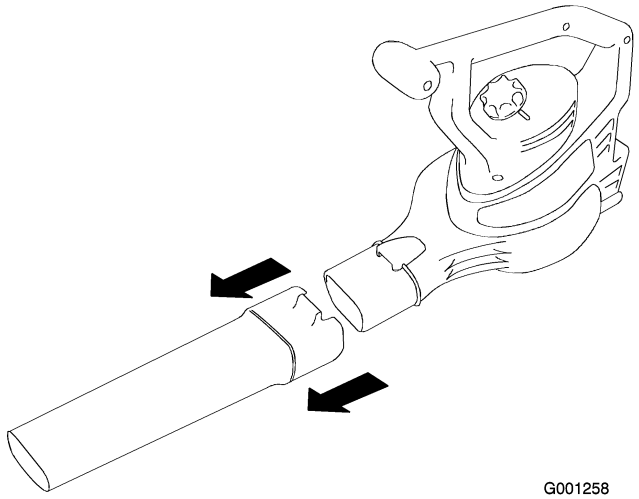

Figuur 6

3. Monteer de zuigbuis

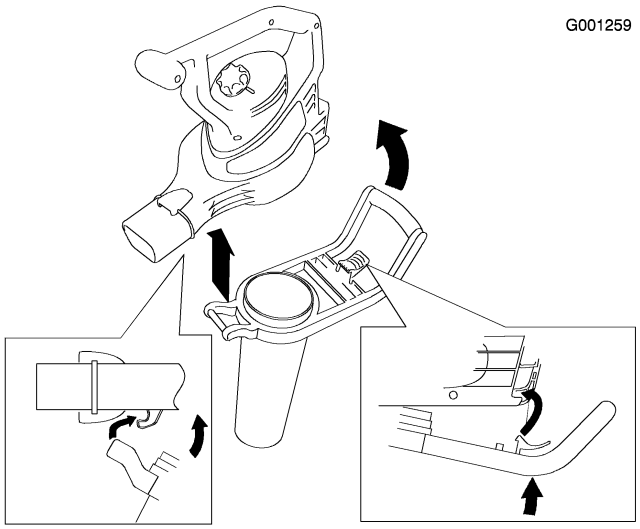

Figuur 7

Belangrijk: **De blaasmachine zal niet werken als de zuigbuis niet is vastgezet op zijn plaats.**

4. Monteer de zuigzak.

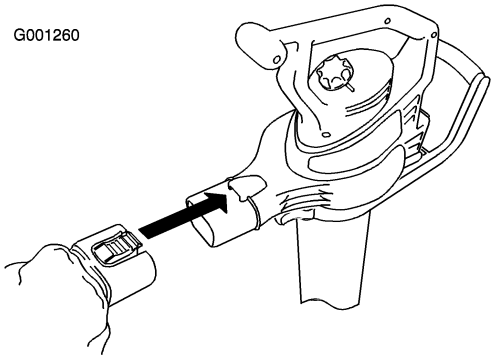

Figuur 8

5. Stel de riem af indien dit nodig is om comfortabel te werken met de machine.

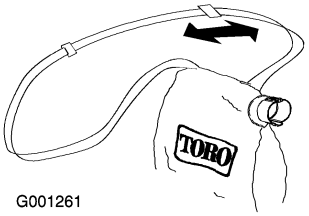

Figuur 9

3. Van zuigen op blazen zetten

1. Verwijder de zuigzak.

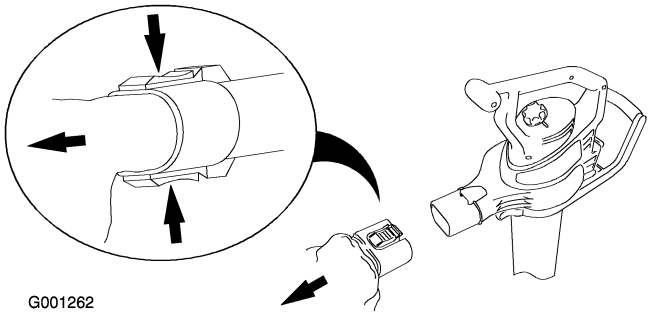

Figuur 10

2. Verwijder de zuigbuis.

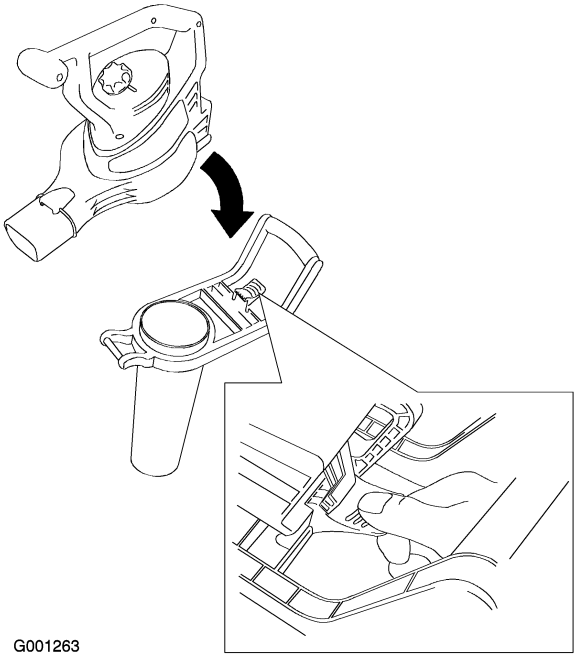

Figuur 11

3. Monteer de blaaspijp.

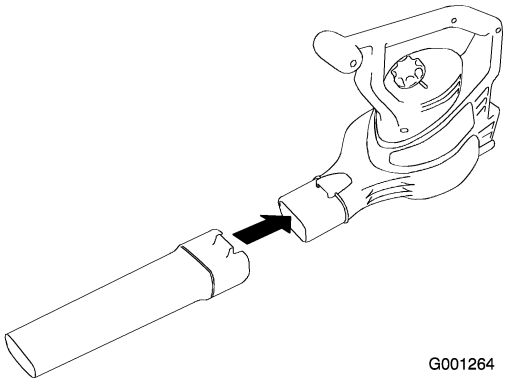

Figuur 12

4. Monteer de inlaatkap.

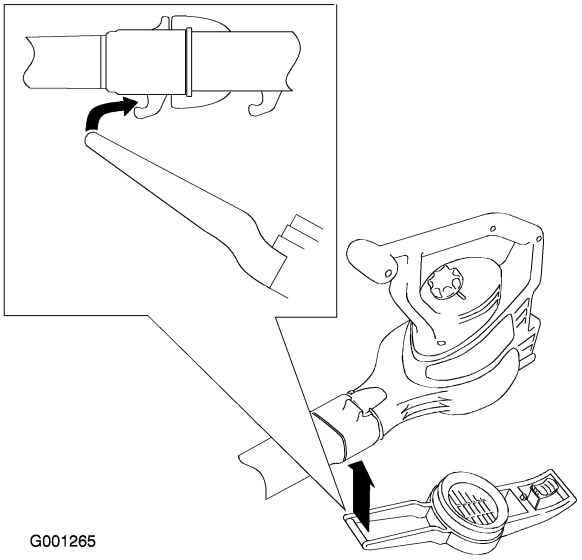

Figuur 13

5. Zet de inlaatkap vast.

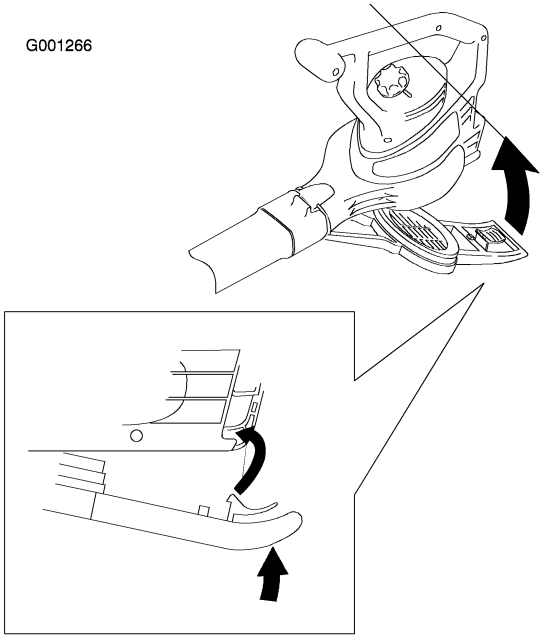

Figuur 14

Belangrijk: **De blaasmachine zal niet werken als de onderste inlaatkap niet is vastgezet op zijn plaats.**

Gebruiksaanwijzing

Aansluiting op een voedingsbron

Gebruik uitsluitend een verlengsnoer dat is aanbevolen voor gebruik buitenshuis. Gebruik de Toro **snoerhouder** om te voorkomen dat het verlengsnoer losraakt van de machine.

Als het verlengsnoer niet volledig in de toestelcontact-stekker zit, kan de losse stekker leiden tot oververhitting. Hierdoor kan brand ontstaan, waardoor u of anderen brandwonden kunnen oplopen.

Zorg ervoor dat het verlengsnoer volledig in de stekker zit, en gebruik de Toro snoerhouder om het snoer vast te zetten.

Lengte van verlengsnoer	Minimum draaddikte (A.W.G.)
30 m	16
45 m	14

Opmerking: Gebruik geen verlengsnoer met een lengte van meer dan 45 meter.

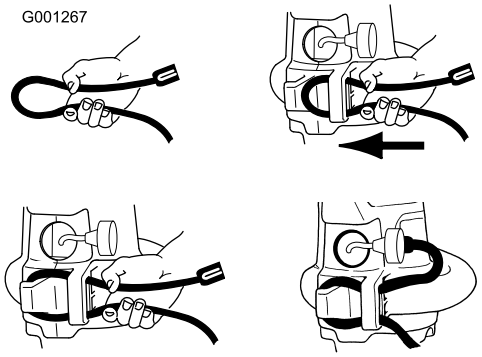

Figuur 15

Belangrijk: Controleer het elektriciteitssnoer tijdens het gebruik veelvuldig op gaten in de isolatie. Een beschadigd snoer mag niet worden gebruikt. Laat het snoer nier door staand water of vochtig gras lopen.

Start/stoppen/luchtsnelheid afstellen

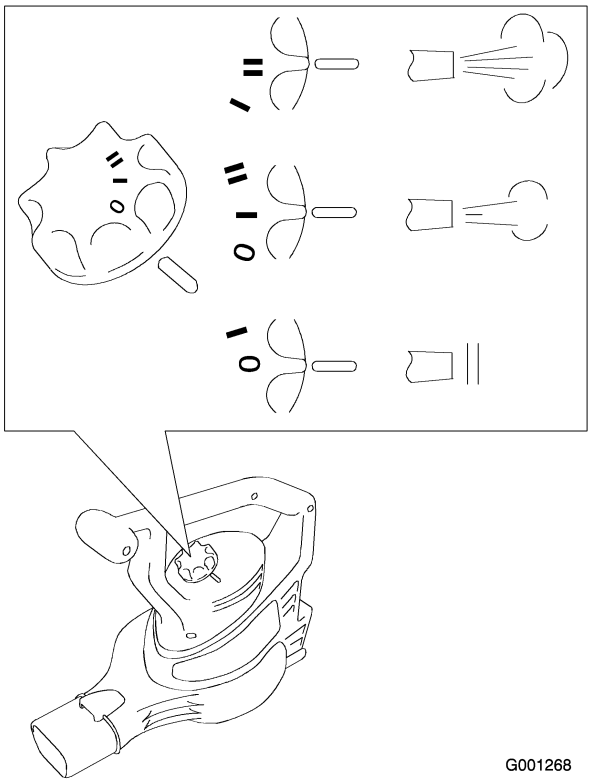

Figuur 16

Straalstuk gebruiken

Als u het straalstuk op de blaaspijp monteert, kunt u nauwe ruimten bereiken of vastgekoekte rommel van harde oppervlakken verwijderen.

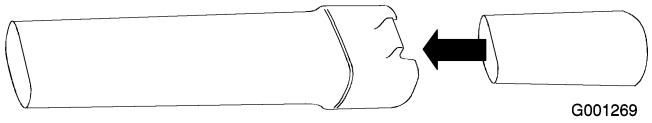

Figuur 17

Verwijder het straalstuk als u klaar bent.

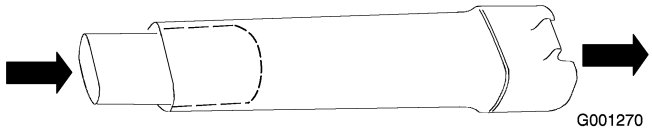

Figuur 18

De blaasmachine gebruiken

De blaasmachine is uitsluitend bestemd voor huishoudelijk gebruik. Gebruik de blaasmachine buiten om rommel te verwijderen als dit nodig is.

De blaasmachine kan rommel opjagen, waardoor de gebruiker of omstanders ernstig lichamelijk letsel kunnen oplopen.

- **Blaas geen harde voorwerpen weg, zoals spijkers, bouten of brokken steen.**
- **Gebruik de blaasmachines niet als er omstanders of huisdieren in de buurt zijn.**
- **Wees extra voorzichtig als u rommel verwijdert van een trap of andere riskante plaatsen.**
- **Draag een veiligheidsbril of andere passende oogbescherming, een lange broek en schoenen.**

De zuigmachine gebruiken

De zuigmachine kan rommel opjagen, waardoor de gebruiker of omstanders ernstig lichamelijk letsel kunnen oplopen.

- **Zuig nooit als de zak niet is gemonteerd of de ritssluiting van de zak open is.**
- **Zuig geen scherpe, puntige of harde voorwerpen die door het weefsel van de zak kunnen dringen, zoals draden, nietjes, spijkers of brokken stenen.**



Figuur 19

Belangrijk: Zuig uitsluitend bladeren en zachte voorwerpen. Harde voorwerpen zoals stokken, stenen, eikels en dennenappels beschadigen het rotorblad.

Belangrijk: U mag de zuigbuis nooit in een berg rommel steken of verticaal houden terwijl u rommel in de buis probeert te duwen. In beide gevallen kan het rotorblad vastlopen en beschadigd raken. Als de zuigmachine gaat trillen of een abnormaal geluid begint te maken, moet u het snoer uit het stopcontact trekken en nagaan wat de oorzaak is.

De zak leegmaken

Opmerking: De inhoud van de zak is 52 liter.

1. Schakel de zuigmachine uit en trek de stekker uit het stopcontact.
2. Maak de afvalzak leeg.

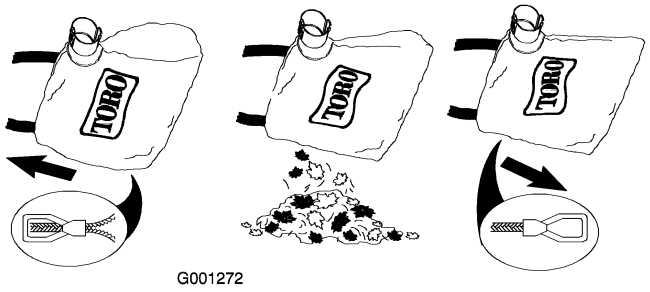

Figuur 20

Bewaar geen rommel in de zak. Om de zak te reinigen, moet u deze binnenstebuiten keren en schudden om achtergebleven rommel te verwijderen. Een keer per jaar moet u de zak met de hand wassen. Gebruik hiervoor water en zeep en laat de zak daarna aan de lucht drogen.

Bij normaal gebruik zal de zak na verloop van tijd slijten en kapotgaan. Uit een versleten of kapotte zak kunnen kleine voorwerpen worden geworpen, die letsel kunnen toebrengen aan de gebruiker of omstanders.

Controleer de zak regelmatig. Als deze versleten of kapot is, moet u deze vervangen door een originele Toro-zuigzak.

Aangekoekte rommel verwijderen van het rotorblad

1. Schakel de zuigmachine uit, **trek** de stekker uit het stopcontact en wacht totdat alle bewegende delen tot stilstand zijn gekomen.

2. Verwijder de zuigbuis.

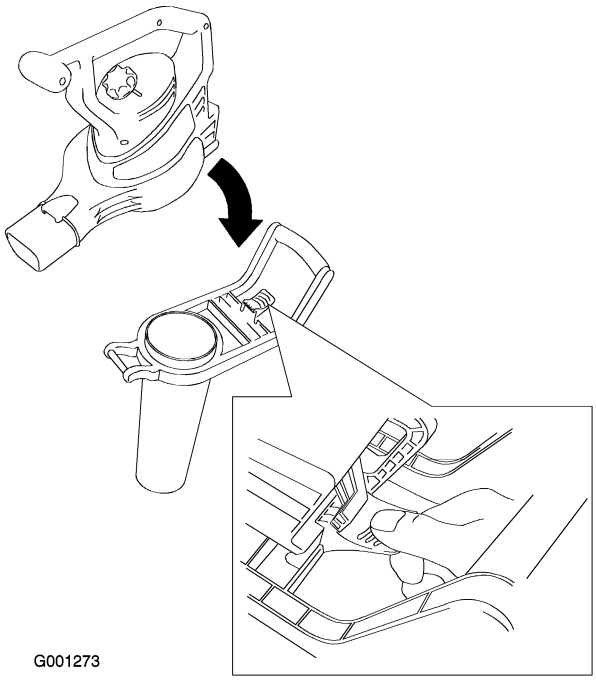

Figuur 21

3. Verwijder de rommel van de rotorbladen.

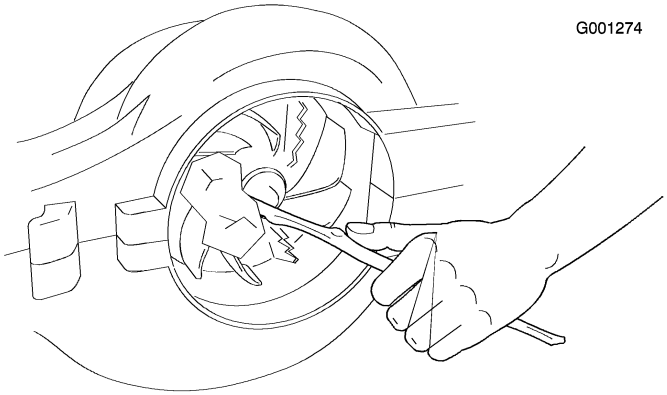

Figuur 22

4. Controleer het rotorblad op tekenen van beschadiging. Als het rotorblad beschadigd is, moet u contact opnemen met een erkende Toro-dealer.

5. Monteer de zuigbuis of de onderste inlaatkap als u de machine in de blaas-modus wilt zetten. Voor meer informatie, zie van Blazen op Zuigen zetten of van Zuigen op Blazen zetten.

Stalling

U moet de blaas-/zuigmachine en het verlengsnoer binnenshuis bewaren op een droge plaats en buiten het bereik van kinderen en dieren.

- Controleer of de onderste inlaatkap of de zuigbuis vastzit.
- Controleer of het elektriciteitssnoer is bevestigd op de achterkant van de blaasmachine en de plug volledig op zijn plaats zit.

Onderhoud

Toro heeft dit product ontworpen om u jarenlang probleemloos gebruik te bieden. Indien u service nodig hebt, kunt u het product naar een erkendeToro-dealer brengen. Uw Toro-dealer is speciaal opgeleid om Toro-producten te repareren en zal ervoor zorgen dat uw Toro volledig Toro.Toro blijft.

Als de blaasmachine niet werkt wanneer u deze aanzet, moet u de volgende lijst raadplegen voordat u contact opneemt met een erkende Toro-dealer:

• Controleer of de onderste inlaatkap of de zuigbuis vastzit.

▪ Controleer of het elektriciteitssnoer is bevestigd op de achterkant van de blaasmachine en de plug volledig op zijn plaats zit.

Dubbelgeïsoleerde apparaten

Bij dubbelgeïsoleerde apparaten worden twee isolatiesystemen gebruikt in plaats van aarding. Een dubbelgeïsoleerd apparaat is niet geaard en mag ook niet extra worden geaard. Het onderhoud van een dubbelgeïsoleerd apparaat vereist uiterste voorzichtigheid en een grondige kennis van het systeem en mag alleen worden uitgevoerd door vakbekwame onderhoudstechnici van een erkende Toro-dealer. Bij vervanging van onderdelen van een dubbelgeïsoleerd apparaat mogen alleen onderdelen worden gebruikt die identiek zijn aan de oorspronkelijke onderdelen. Een dubbelgeïsoleerd apparaat wordt aangeduid met de woorden Dubbele Isolatie of Dubbel Geïsoleerd. Daarnaast kan het symbool (een vierkant binnen een vierkant) ⧈ zijn aangebracht op het apparaat.