Form No. 3353-774 Rev A

Super 325 Blower/Vac

Mallinro: 51552—Sarjanrosta 250000001 alkaen

Käyttöopas

TÄRKEITÄ TURVALLISUUSOHJEITA

Sähkölaitetta käytettäessä on aina noudatettava muun muassa seuraavia perusvarotoimia:

LUE KAIKKI OHJEET ENNEN TÄMÄN LAITTEEN KÄYTTÄMISTÄ

VAARA—noudata näitä turvallisuusohjeita tulipalo-, sähköisku- ja tapaturmavaaran vähentämiseksi.

Parhaan mahdollisen turvallisuuden ja hyvän suorituskyvyn takaamiseksi sekä laitetuntemuksen hankkimiseksi on tärkeää, että kaikki laitteen käyttäjät lukevat tämän käyttöoppaan ja omaksuvat sen tiedot ennen laitteen käyttämistä. Erityistä huomiota on kiinnitettävä turvaohjeen varoitusmerkintään ⚠ joka tarkoittaa VAROITUSTA, VAARAA tai HENGENVAARAA – henkilöturvallisuusohjeet. Lue ja omaksu nämä ohjeet, sillä ne käsittelevät turvallisuutta. **Näiden ohjeiden noudattamatta jättäminen voi aiheuttaa tapaturman, palovaaran tai sähköiskun**.

Älä jätä laitetta kytketyksi pistorasiaan. Irrota laite pistorasiasta ennen huoltotoimenpiteitä ja kun sitä ei käytetä.

VAARA – sähköiskuvaaran vähentämiseksi **älä** käytä laitetta märillä pinnoilla. **Älä** altista laitetta sateelle. Säilytä sitä sisätiloissa.

Älä anna käyttää laitetta leikkikaluna. Älä käytä laitetta lasten lähellä. Älä anna lasten käyttää laitetta.

Käytä laitetta vain tässä käyttöoppaassa kuvatulla tavalla. Käytä vain valmistajan suosittelemia lisälaitteita.

Pukeudu asianmukaisesti. Pidä hiukset, löysät vaatteet, sormet ja kaikki kehon osat kaukana aukoista ja liikkuvista osista. Tarkkaile puhaltimen ja ilmanottoaukkojen sijaintia käytön aikana. Löysät vaatteet, korut ja hiukset voivat joutua ilmanottoaukkoihin (katso seuraava kuva), mikä voi aiheuttaa tapaturman. Käytä aina kunnollisia kenkiä, pitkiä housuja ja silmäsuojaimia.

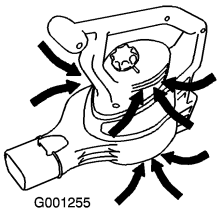

Kuva 1

Älä käytä laitetta, jos johto tai pistoke on vaurioitunut. Jos laite ei toimi kunnolla, se on pudotettu, vaurioitunut, jätetty ulos tai pudotettu veteen, vie se huoltoliikkeeseen.

Älä vedä tai kanna laitetta johdon avulla, käytä johtoa kädensijana, jätä johtoa suljetun oven väliin tai vedä johtoa terävien kulmien tai nurkkien ympäri. Pidä johto etäällä lämmitetyistä pinnoista.

Älä irrota pistoketta pistorasiasta vetämällä johdosta. Kun irrotat pistokkeen pistorasiasta, tartu pistokkeeseen, älä johtoon.

Älä käsittele pistoketta tai laitetta märin käsin.

Älä laita aukkoihin esineitä. Älä käytä, jos jokin aukko on tukkeutunut. Älä päästä laitteeseen pölyä, nukkaa, hiuksia tai mitään, joka heikentäisi ilman virtausta.

Kytke kaikki ohjaimet pois päältä, ennen kuin irrotat laitteen pistorasiasta.

Ole erityisen varovainen puhdistaessasi portaita.

Älä käytä laitetta tulenarkojen tai räjähdysherkkien nesteiden, esimerkiksi bensiinin imuroimiseen, tai käytä laitetta alueilla, missä näitä saattaa olla.

Laitteessa on kaksoiseristys. Käytä varaosina vain täsmälleen samanlaisia osia. Katso kaksoiseristettyjen laitteiden huolto-ohjeet. Älä imuroi mitään palavaa tai savuavaa, kuten savukkeita, tulitikkuja tai kuumaa tuhkaa.

Älä käytä ilman alipainesäkkiä tai asianmukaisia varusteita.

Laite on tarkoitettu vain kotikäyttöön.

Äänenpaine

Tämän laitteen suurin äänenpainetaso käyttäjän korvan kohdalla on 94 dBA. Mittaustulos perustuu samanlaisilla koneilla direktiivin 98/37/EY mukaisesti tehtyihin mittauksiin.

Ääniteho

Tämän laitteen taattu äänitehon taso on 101 dBA. Mittaustulos perustuu samanlaisilla koneilla direktiivin 2000/14/EY mukaisesti tehtyihin mittauksiin.

Tärinä

Tämän laitteen tärinätaso käsissä on enintään 4,13 m/s^2. Mittaustulos perustuu samanlaisilla koneilla direktiivin 98/37/EY mukaisesti tehtyihin mittauksiin.

© 2005—The Toro® Company
8111 Lyndale Avenue South
Bloomington, MN 55420

Rekisteröi tuotteesi osoitteessa www.Toro.com

CE

Käännös alkuperäisestä tekstistä (FI)
Painettu Yhdysvalloissa.
Kaikki oikeudet pidätetään

Sähkö- ja elektroniikkalaiteromu



- Tämä laite luokitellaan EU-direktiivin 2002/96/EY mukaan elektroniikka- tai sähkötyökaluksi.
- Työkalua **ei saa** hävittää lajittelemattoman yhdyskuntajätteen mukana.
- Tämä työkalu on toimitettava hävitettäväksi keräyspisteeseen tai kierrätyskeskukseen paikallisen lainsäädännön edellyttämällä tavalla.
- Kuluttajat voivat vähentää huomattavasti jätteiden määrää toimittamalla elektroniikka- ja sähkötyökalut kierrätettäviksi.
- Kierrätys estää vaarallisten aineiden leviämisen yhdyskuntajätteen sekaan.
- Tämä merkintä muistuttaa käyttäjää siitä, että tuotetta ei saa hävittää lajittelemattoman yhdyskuntajätteen mukana.

SÄILYTÄ NÄMÄ OHJEET

Turva- ja ohjetarrat

Tärkeää: **Turva- ja ohjetarrat on sijoitettu mahdollisesti vaarallisten alueiden lähelle. Vaihda vaurioituneet tai kadonneet tarrat uusiin.**

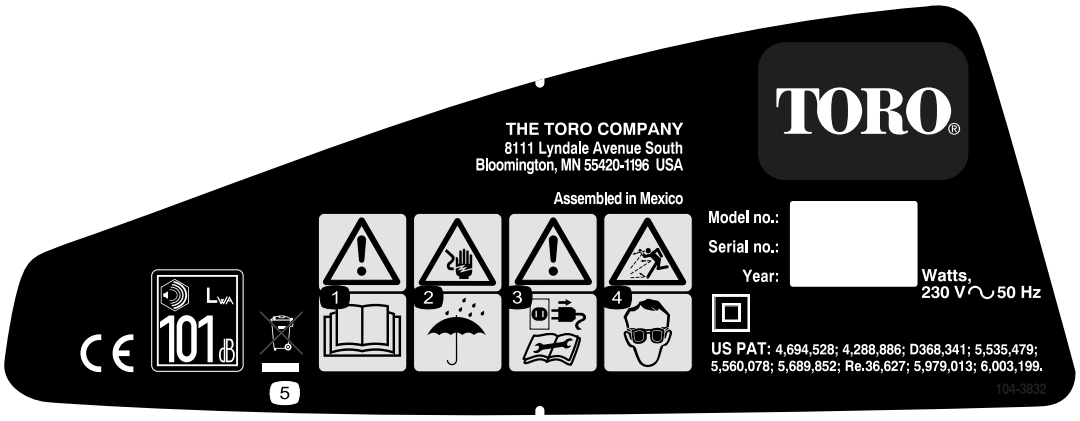

108-6447

1. Lue *käyttöopas*.
2. Sähköiskuvaara – pidä puhallin poissa sateesta ja muista märistä olosuhteista.
3. Vaara – irrota puhallin pistorasiasta ja lue ohjeet ennen kuin korjaat tai huollat puhallinta.
4. Esineiden sinkoutumisvaara – käytä silmäsuojaimia.
5. Tätä tuotetta ei saa hävittää lajittelemattoman yhdyskuntajätteen mukana. Toimita se hävitettäväksi keräyspisteeseen tai kierrätyskeskukseen paikallisen lainsäädännön edellyttämällä tavalla.

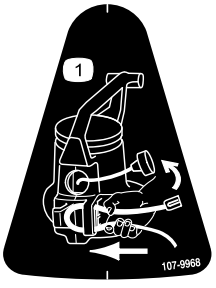

107-9968

1. Kiinnitä johto johtopidikkeeseen kuten kuvassa.

Käyttöönotto

1. Puhaltimen kokoaminen

1. Asenna puhallinputki

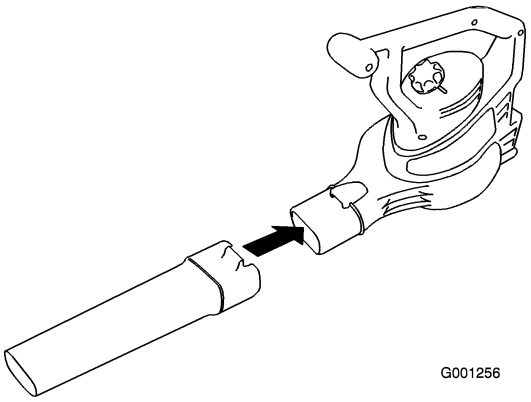

Kuva 2

2. Asenna ilmanottoaukon suojus puhaltimen koteloon.

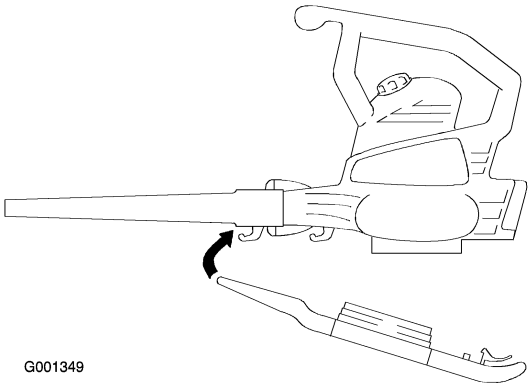

Kuva 3

3. Kiinnitä ilmanottoaukon suojus tiukasti paikoilleen puhaltimen koteloon.

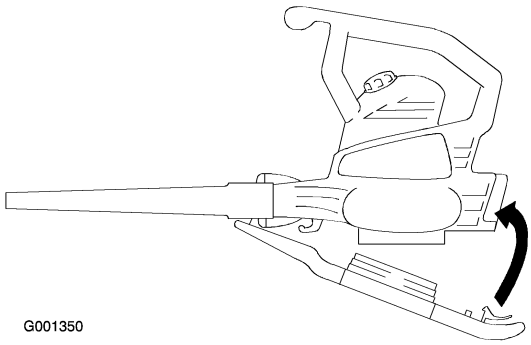

Kuva 4

Tärkeää: Puhallinputki on asennettava ennen ilmanottoaukon suojusta, koska ilmanottoaukon suojus kiinnittyy puhallinputkeen. Jos alempi ilmanottoaukon suojus ei ole kunnolla paikoillaan, puhallin ei toimi.

2. Puhaltimen muuntaminen imuriksi

1. Irrota ilmanottoaukon suojus.

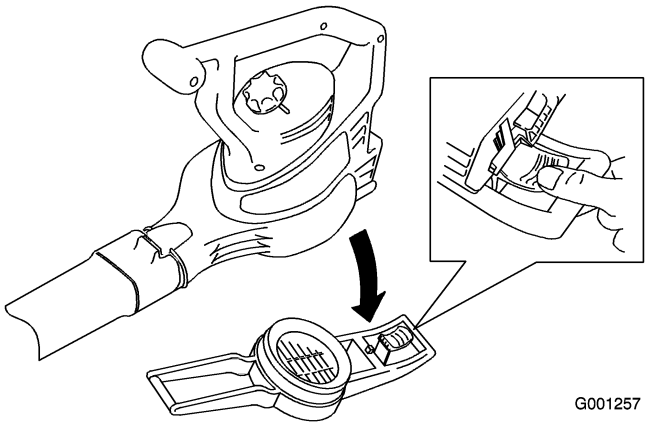

Kuva 5

Kun puhaltimen virta katkaistaan, siipipyörä pyörii vielä muutaman sekunnin ajan ja voi leikata tai vahingoittaa sormia.

Älä irrota alempaa ilmanottoaukon suojusta, kun moottori on käynnissä tai kun laite on kytkettynä pistorasiaan.

2. Irrota puhallinputki.

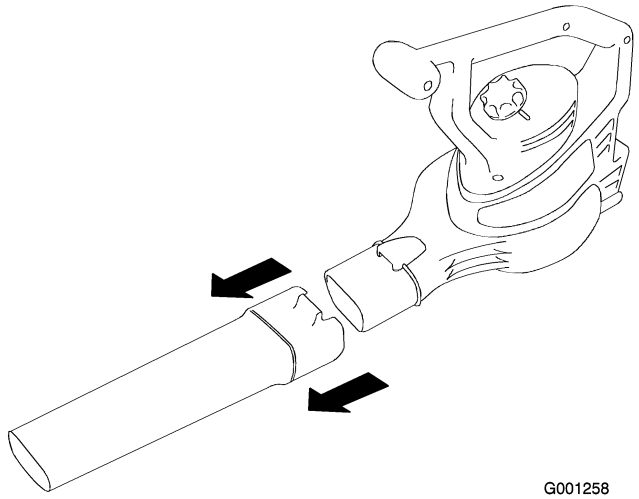

Kuva 6

3. Asenna imuriputki.

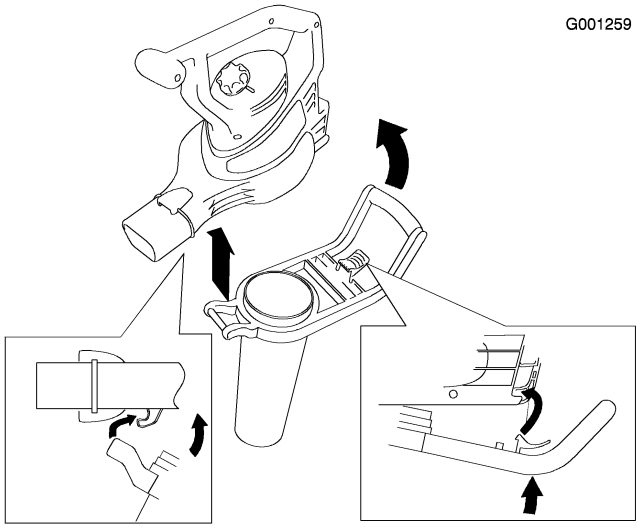

Kuva 7

Tärkeää: Jos imuriputki ei ole kunnolla paikoillaan, imuri ei toimi.

4. Asenna imusäkki.

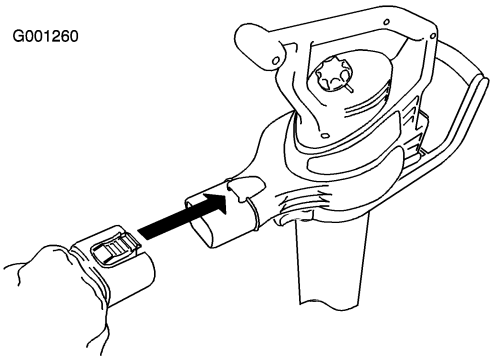

Kuva 8

5. Säädä hihna sopivaksi.

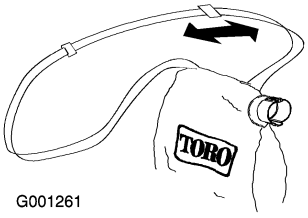

Kuva 9

3. Imurin muuntaminen puhaltimeksi

1. Irrota imusäkki.

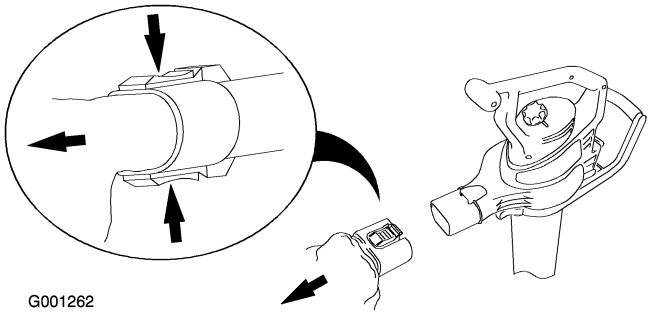

Kuva 10

2. Irrota imuriputki.

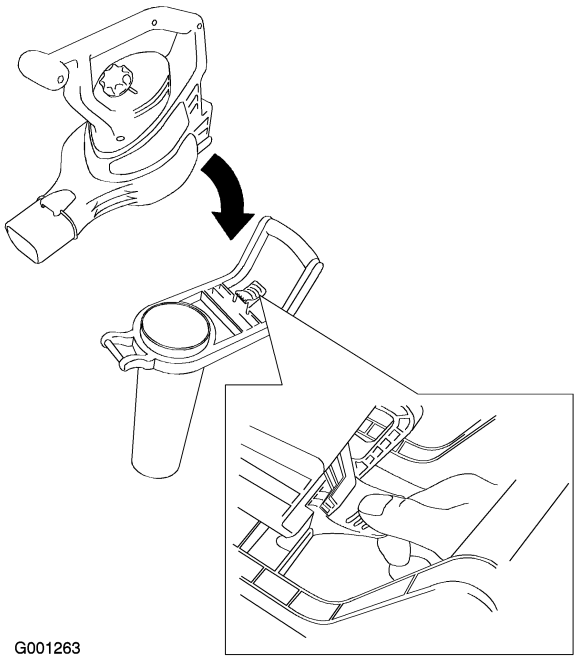

Kuva 11

3. Asenna puhallinputki

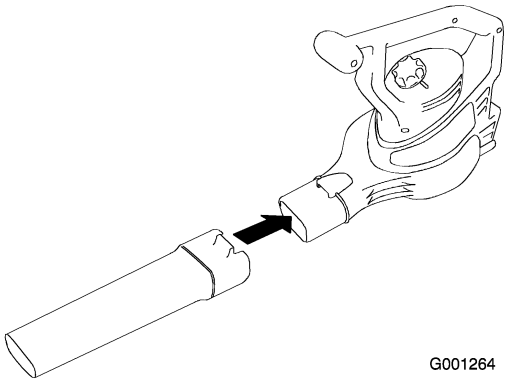

Kuva 12

4. Asenna ilmanottoaukon suojus paikalleen.

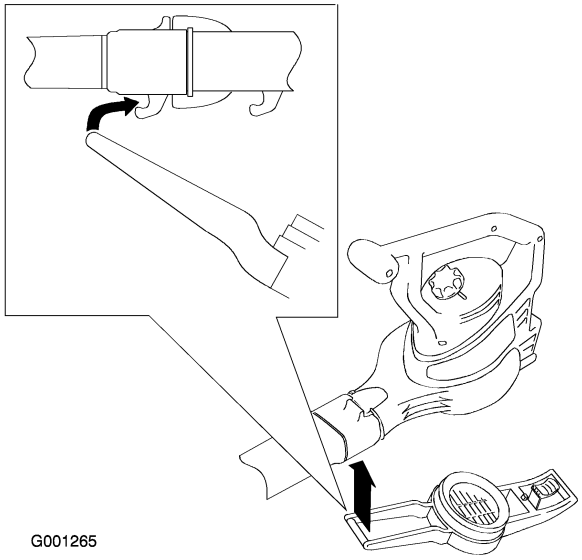

Kuva 13

5. Lukitse ilmanottoaukon suojus paikoilleen.

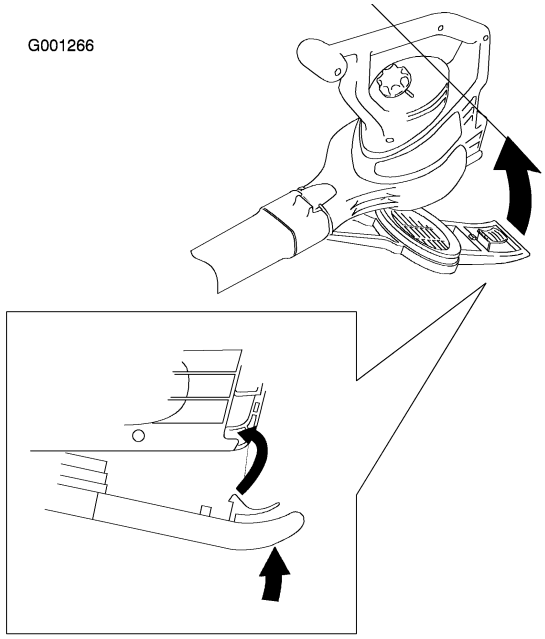

Kuva 14

Tärkeää: **Jos alempi ilmanottoaukon suojus ei ole kunnolla paikoillaan, puhallin ei toimi.**

Käyttö

Kytkentä virtalähteeseen

Käytä vain ulkokäyttöön tarkoitettua jatkojohtoa. Jatkojohdon irtoaminen laitteesta voidaan estää käyttämällä Toro **johtopidikejärjestelmää**.

Jos jatkojohto ei ole kunnolla kiinni puhaltimen pistokkeessa, irrallinen pistoke voi aiheuttaa ylikuumentumisen ja tulipalon, joka voi aiheuttaa palovammoja.

Varmista, että johto on kunnolla pistokkeessa, ja kiinnitä johto Toro-johtopidikkeellä.

Jatkojohdon pituus	Johtimen vähimmäis-paksuus (AWG)
30 m	16
45 m	14

Huomaa: Älä käytä yli 45 metrin pituista jatkojohtoa.

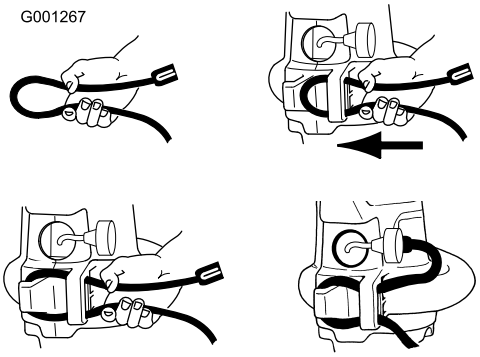

Kuva 15

Tärkeää: **Tarkista säännöllisesti käytön aikana, että virtajohdon eristyksessä ei ole reikiä. Älä käytä viallista johtoa. Älä anna johdon kulkea seisovan veden tai märän ruohon läpi.**

Käynnistys, sammutus ja ilman nopeuden säätö

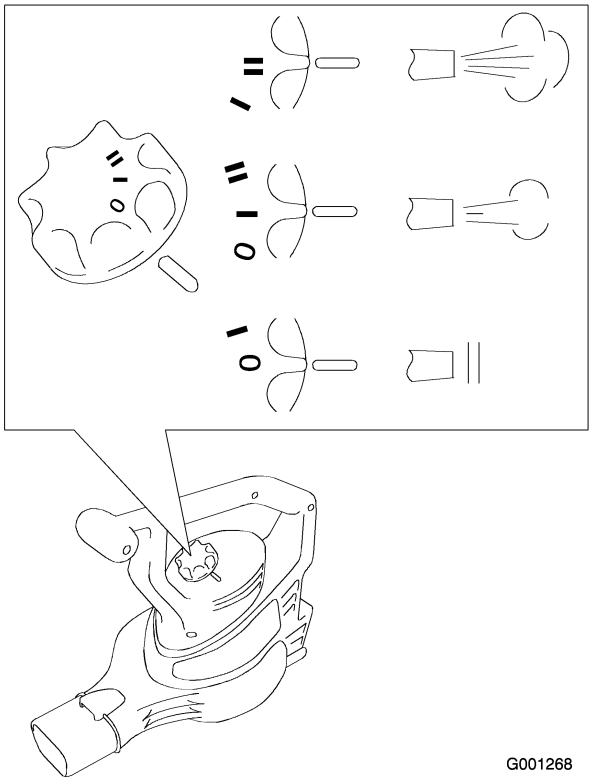

Kuva 16

Keskityssuuttimen käyttö

Asenna keskityssuutin puhallinputkeen, kun yrität puhdistaa kapeita alueita tai irrottaa kovalle pinnalle takertuneita roskia.

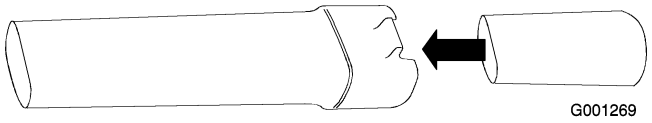

Kuva 17

Irrota keskityssuutin, kun olet valmis.

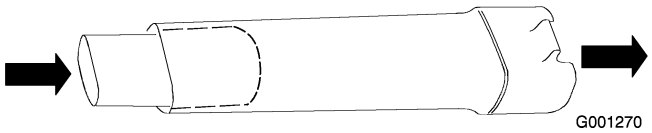

Kuva 18

Puhaltimen käyttö

Puhallin on tarkoitettu vain kotikäyttöön. Käytä puhallinta roskien poistamiseen ulkotiloissa tarpeen mukaan.

Puhallin voi singota roskia ja aiheuttaa tällöin vakavia tapaturmia käyttäjälle tai sivullisille.

- **Älä puhalla kovia esineitä, kuten nauloja, pultteja tai kiviä.**
- **Älä käytä puhallinta sivullisten tai lemmikkien lähellä.**
- **Ole erityisen varovainen, kun puhdistat portaita tai muita ahtaita alueita.**
- **Käytä suojalaseja tai muita sopivia silmäsuojaimia, pitkiä housuja ja kenkiä.**

Imurin käyttö

Imuri voi singota roskia ja aiheuttaa tällöin vakavia tapaturmia käyttäjälle tai sivullisille.

- **Älä käytä imuria, jos imusäkkiä ei ole asennettu tai jos säkin vetoketju on auki.**
- **Älä imuroi teräviä, suippoja tai kovia esineitä, jotka voivat läpäistä säkin, kuten johtoja, niittejä, nauloja tai kiviä.**



Kuva 19

Tärkeää: **Imuroi vain lehtiä ja muuta pehmeää jätettä. Kovat jätteet, kuten tikut, kivet, tammenterhot ja kävyt, vaurioittavat siipipyörää.**

Tärkeää: **Älä työnnä imuriputkea roskakasaan tai pidä putkea pystysuorassa ja syötä roskia putkeen väkisin painamalla putkea alas. Molemmissa tapauksissa siipipyörä voi tukkeutua ja vaurioitua. Jos imuri alkaa täristä tai siitä kuuluu epätavallista ääntä, sammuta se, irrota virtajohto pistorasiasta ja selvitä äänen syy.**

Imusäkin tyhjennys

Huomaa: Säkin vetoisuus on 52 litraa.

1. Sammuta imuri ja irrota se virtalähteestä.
2. Tyhjennä roskat imusäkistä.

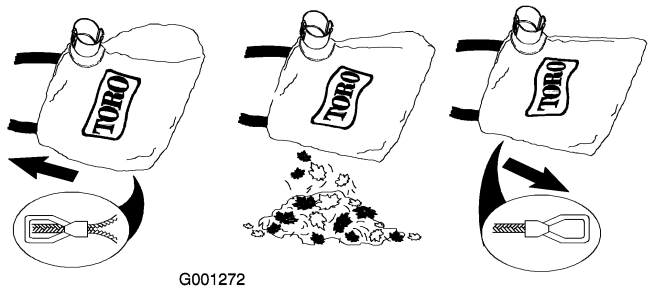

Kuva 20

Älä säilytä roskia säkissä. Puhdista säkki kääntämällä se nurin ja ravistamalla säkkiin jääneet roskat pois. Pese säkki kerran vuodessa käsin saippuavedessä ja anna sen kuivua.

Säkki kuluu ja heikentyy normaalissa käytössä ajan mittaan. Pienet esineet saattavat läpäistä kuluneen tai heikentyneen säkin ja vahingoittaa käyttäjää tai sivullisia.

Tarkasta säkki säännöllisesti. Jos se on kulunut tai heikentynyt, vaihda se aitoon Toro-imusäkkiin.

Siipipyörään takertuneiden roskien poisto

1. Sammuta imuri ja **irrota** se virtalähteestä. Odota, että kaikki liikkuvat osat pysähtyvät.
2. Irrota imuriputki.

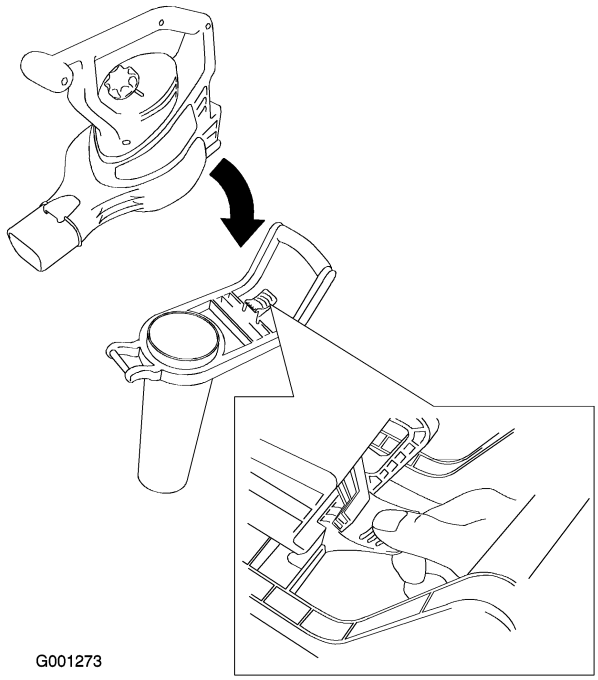

Kuva 21

3. Poista siipipyörän siipiin jääneet roskat.

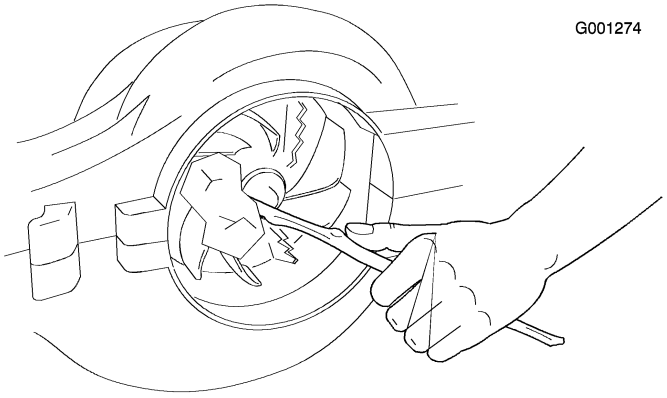

Kuva 22

4. Tarkista, näkyykö siipipyörässä merkkejä vaurioista. Jos se on vaurioitunut, ota yhteys valtuutettuun Toro-jälleenmyyjään.
5. Asenna imuriputki, tai jos haluat käyttää puhallinta, asenna alempi ilmanottoaukon suojus. Katso lisätietoja kohdasta Puhaltimen muuntaminen imuriksi tai Imurin muuntaminen puhaltimeksi.

Varastointi

Säilytä puhallin/imuri ja jatkojohto sisätiloissa kuivassa ja viileässä paikassa, lasten ja eläinten ulottumattomissa.

- Varmista, että alempi ilmanottoaukon suojus tai imuriputki on kunnolla paikoillaan.
- Varmista, että virtajohto on paikoillaan puhaltimen takana ja että pistoke on kunnolla pistorasiassa.

Huolto

Toro on suunnitellut tuotteen siten, että se toimii moitteettomasti vuosien ajan. Jos sitä on huollettava, vie laite valtuutettuun Toro-huoltoliikkeeseen. Toro-jälleenmyyjä on koulutettu korjaamaan Toro-laitteita. Hän myös varmistaa, että Toro-laitteesi pysyy ”Toro-laatuisena”.

Jos puhallin ei käynnisty kun siihen kytketään virta, tarkista seuraavat asiat ennen kuin otat yhteyttä valtuutettuun Toro-huoltoliikkeeseen:

• Varmista, että alempi ilmanottoaukon suojus tai imuriputki on kunnolla paikoillaan.

■ Varmista, että virtajohto on paikoillaan puhaltimen takana ja että pistoke on kunnolla pistorasiassa.

Kaksoiseristetyt laitteet

Kaksoiseristetyissä laitteissa käytetään maadoituksen sijaan kahta eristysjärjestelmää. Kaksoiseristettyjen laitteiden mukana ei toimiteta maadoitusvälineitä, eikä niihin saa lisätä maadoitusta. Kaksoiseristettyjen laitteiden huoltaminen edellyttää äärimmäistä tarkkuutta ja järjestelmän tuntemusta, ja se on jätettävä valtuutetun Toro-huoltoliikkeen koulutetun huoltohenkilökunnan tehtäväksi. Kaksoiseristettyjen laitteiden varaosien on oltava täsmälleen samanlaisia kuin alkuperäiset osat. Kaksoiseristetyssä laitteessa on merkintä Double Insulation tai Double Insulated. Laitteessa voi olla myös merkki ⧈ (neliö neliön sisällä).