Form No. 3353-938 Rev A

Sněhová fréza Power Max™ 826LE

Číslo modelu 38621—Sériové číslo 260000001 a vyšší

Uživatelská příručka

Úvod

Pečlivě si pročtěte tuto příručku, abyste se naučili svůj výrobek správně obsluhovat a udržovat a předešli tak jeho poškození či zranění osob. Jste odpovědni za řádnou a bezpečnou obsluhu stroje.

Společnost Toro můžete kontaktovat přímo na stránkách www.Toro.com, kde získáte informace o výrobcích a příslušenství, naleznete svého prodejce nebo můžete zaregistrovat svůj výrobek.

Potřebujete-li servis, originální díly Toro nebo doplňující informace, spojte se s autorizovaným servisním a prodejním střediskem nebo zákaznickým střediskem Toro a uveďte číslo modelu a výrobní číslo svého produktu. Na Obrázek je znázorněno umístění modelového a výrobního čísla produktu. Čísla si zapište do následujícího pole.

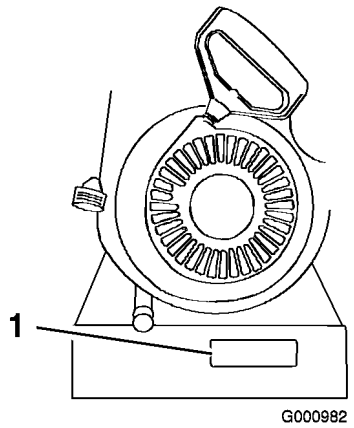

Obrázek 1

1. Umístění čísla modelu a výrobního čísla

Číslo modelu _____

Výrobní číslo _____

V této příručce jsou uvedena potenciální nebezpečí a zvláštní bezpečnostní informace označené výstražným symbolem (Obrázek), který signalizuje nebezpečí, které může způsobit vážný úraz nebo smrt, pokud doporučená bezpečnostní opatření nejsou dodržována.



Obrázek 2

1. Varovný bezpečnostní symbol

Ke zdůraznění informací se v tomto návodu používají dva další výrazy. **Důležité** upozorňuje na zvláštní informace mechanického charakteru a **Upozornění** zdůrazňuje všeobecné informace, kterým je třeba věnovat zvláštní pozornost.

Náhradní uživatelskou příručku k motoru lze objednat u výrobce motoru.

© 2005—The Toro® Company
8111 Lyndale Avenue South
Bloomington, MN 55420

Zaregistrujte svůj výrobek na adrese www.Toro.com

CE

Překlad originálu (CS)
Vytištěno v USA
Všechna práva vyhrazena

Bezpečnost

Před uvedením do provozu

Před uvedením sněhové frézy do provozu si přečtěte tuto příručku tak, abyste porozuměli jejímu obsahu. Seznamte se se všemi ovládacími prvky a zjistěte, jak rychle zastavit motor.

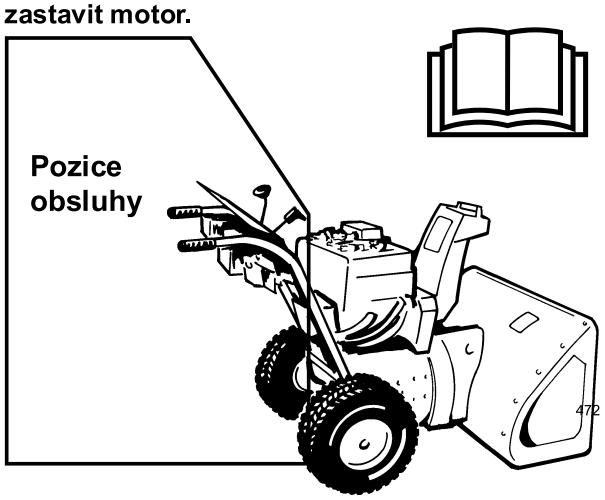

Upozornění: Při nesprávném používání můžete přijít o prsty, ruce nebo nohy.

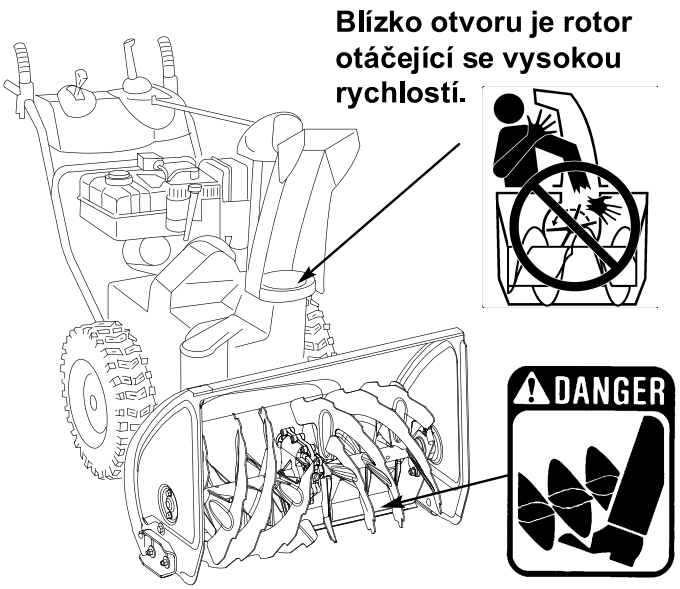

Nabírací šroub otáčející se pomalou rychlostí má blízko otvoru svírací bod.

Tato sněhová fréza splňuje nebo překračuje požadavky normy ISO 8437, platné v době její výroby.

Před spuštěním stroje je nezbytné, abyste si pečlivě přečetli tento návod k obsluze a porozuměli jeho obsahu.

⚠Toto je bezpečnostní výstražný symbol. Používá se k upozornění na hrozící nebezpečí úrazu. Dodržujte všechna bezpečnostní upozornění, která následují za tímto symbolem, abyste zabránili možnému poranění nebo smrtelnému úrazu.

Nesprávným používáním nebo údržbou sněhové frézy můžete způsobit poranění či usmrcení osob nebo zvířat. Aby se toto riziko snížilo, dodržujte následující bezpečnostní pokyny.

Následující pokyny byly zpracovány podle normy ANSI/OPEI B71.3-1995 a normy ISO 8437:1989.

Základní bezpečnostní pokyny

- Pečlivě si prostudujte návod k obsluze. Seznamte se dokonale s ovládacími prvky tohoto zařízení a s jeho správným použitím. Naučte se, jak stroj rychle zastavit a vypnout ovládací prvky.
- Nikdy nedovolte, aby stroj ovládaly děti. Nikdy nedovolte, aby stroj ovládaly dospělé osoby, které nejsou řádně seznámeny s jeho používáním.
- Lidé, zejména malé děti, a zvířata musí být vždy v bezpečné vzdálenosti od pracovní oblasti stroje.
- Dávejte pozor, abyste neuklouzli nebo neupadli, zejména při zpětném chodu sněhové frézy.

Příprava

- Důkladně prohlédněte oblast, ze které budete odklízet sníh. Odstraňte rohožky, sáňky, prkna, dráty a ostatní předměty.
- Před spuštěním motoru rozpojte všechny spojky. Je-li to možné, zařaďte také neutrál.
- Se sněhovou frézou pracujte pouze v řádném zimním oblečení. Noste boty, které dobře drží na kluzkém povrchu.
- S palivem manipulujte opatrně, je vysoce hořlavé.
  - Používejte schválený kanystr.
  - Nikdy nedoplňujte palivo do běžícího nebo horkého motoru.
  - Plnění palivové nádrže ve venkovním prostředí věnujte zvláštní pozornost. Nikdy neplňte palivovou nádrž uvnitř budov.
  - Pevně uzavřete uzávěr hrdla palivové nádrže a otřete rozlité palivo.
- Používejte pouze napájecí kabel dodávaný se sněhovou frézou a zásuvku vhodnou k zapojení kabelu pro motory s elektrickým spouštěním.

- Nastavte výšku krytu nabíracího šroubu tak, aby se nedotýkal povrchu s kamennou drtí nebo štěrkem.
- Nikdy neprovádějte úpravy, je-li motor v chodu, pokud to výslovně nedoporučuje společnost Toro.
- Než začnete odklízet sníh, vyčkejte, až se motor a mechanické části stroje přizpůsobí venkovní teplotě.
- Při práci s motorovými stroji hrozí nebezpečí vymrštění předmětů do očí. Při práci se sněhovou frézou, nastavování nebo opravách vždy používejte ochranné brýle nebo ochranný štít.

Obsluha

- Nedávejte ruce nebo nohy do blízkosti rotujících částí nebo pod ně. Držte se v bezpečné vzdálenosti od vyhazovacího otvoru.
- Při přejíždění šotolinových cest či chodníků buďte mimořádně opatrní. Buďte připraveni na nenadálá nebezpečí nebo pohybující se vozidla.
- Při střetu s cizím předmětem vypněte motor, odpojte kabel od svíčky, a než sněhovou frézu znovu použijete, pečlivě ji prohlédněte, zda nebyla poškozena, a opravte případná poškození.
- Pokud stroj začne abnormálně vibrovat, vypněte motor a proveďte okamžitou kontrolu, abyste zjistili příčinu vibrací. Vibrace všeobecně upozorňují na vznikající potíže.
- Dříve než opustíte pozici obsluhy, začnete čistit nabírací šroub/kryt rotoru nebo vyhazovací komín a provádět jakékoliv opravy, nastavení či kontrolu stroje, vypněte motor.
- Než začnete čistit, opravovat nebo kontrolovat stroj, ujistěte se, že nabírací šroub/rotor a všechny ostatní pohyblivé části jsou v klidu. Odpojte kabel od zapalovací svíčky a držte ho mimo svíčku, aby nikdo nemohl náhodně spustit motor.
- Nespouštějte motor uvnitř budov s výjimkou vyjíždění nebo zajíždění. Otevřete venkovní dveře, výfukové plyny jsou nebezpečné.
- Neodklízejte sníh ve směru napříč svahem. Buďte velmi opatrní při změnách směru pohybu na svazích. Nepokoušejte se odklízet sníh z příkrých svahů.
- Nikdy neprovozujte stroj bez náležitých krytů nebo bezpečnostních zařízení.
- Dříve než začnete odklízet sníh v blízkosti skleněných ploch, automobilů, oken a prohlubní, nastavte bezpečný směr vyhazovacího komínu. Děti a zvířata musí být v dostatečné vzdálenosti od stroje.
- Nepřetěžujte stroj; nesnažte se odklízet sníh příliš rychle.
- Pokud se strojem couváte, dívejte se za sebe a buďte velmi opatrní.
- Vyhazovací komín nikdy neotáčejte na okolostojící osoby. Nedopusťte, aby někdo stál před strojem.
- Během přepravy sněhové frézy nebo v době, kdy se nepoužívá, odpojte pohon nabíracího šroubu/rotoru.
- Používejte pouze nástavce a příslušenství schválené společností Toro, například kolová závaží, protizávaží a kabiny. (Kontaktujte autorizované servisní středisko, abyste zjistili, jaké příslušenství je pro vaši sněhovou frézu k dispozici.)
- Sněhovou frézu používejte pouze při dobré viditelnosti nebo dobrém osvětlení. Vždy stůjte pevně na zemi a rukama se pevně držte rukojeti. Kráčejte, nikdy neutíkejte.

Údržba a skladování

- V zájmu dobrého technického stavu stroje často kontrolujte, zda jsou utaženy všechny šrouby a matice.
- Nikdy neskladujte stroj s palivem v nádrži uvnitř budovy, kde se vyskytují zdroje vznícení, například bojlery, teplomety a sušičky oblečení. Před uskladněním stroje do jakýchkoliv uzavřených prostor nechte vždy motor vychladnout.
- Chcete-li sněhovou frézu uskladnit na delší dobu, řiďte se pokyny uvedenými v této uživatelské příručce.
- Poškozené bezpečnostní štítky opravte nebo vyměňte za nové.

Bezpečnostní pokyny pro sněhové frézy Toro

Následující seznam pokynů obsahuje důležité bezpečnostní informace a informace o produktech značky Toro, se kterými se musíte seznámit.

- **Otáčející se nabírací šroub/rotor může poranit nebo uříznout prsty nebo ruce.** Při práci se strojem stůjte za rukojeťmi a stranou od vyhazovacího otvoru. **Hlavu, ruce, nohy a ostatní části těla či oblečení udržujte v bezpečné vzdálenosti od rotujících nebo pohyblivých dílů stroje.**
- Před nastavováním, čištěním, prohlídkou, odstraňováním závad nebo opravou sněhové frézy **zastavte motor, vyndejte klíč a počkejte, až se všechny pohybující se části zastaví. Odpojte kabel od zapalovací svíčky a zajistěte ho mimo její dosah, aby nikdo nemohl náhodně spustit motor.**
- Při čištění vyhazovacího komínu stůjte v ovládací pozici a uvolněte levou páku (ovládání pojezdu). Za běhu nabíracího šroubu/rotoru zatlačte rukojeti dolů, aby se předek sněhové frézy zvedl několik centimetrů nad zem. Potom rychle zvedněte rukojeti, aby předek sněhové frézy narazil na zem. Je-li třeba, uvedený postup

opakujte, dokud z vyhazovacího komínu nezačne vyletovat sníh.

- Jestliže vyhazovací komín nelze vyčistit nárazy předku sněhové frézy o zem, **zastavte motor, počkejte, až se zastaví všechny pohyblivé části, a vyčistěte ho tyčí - nikdy rukou.**
- Nenoste volné oblečení, které by mohly zachytit pohyblivé části stroje.
- Dojde-li k poškození nebo ztrátě štítu, bezpečnostního zařízení nebo bezpečnostního štítku, opravte jej nebo vyměňte dříve, než uvedete stroj do provozu.
- Při manipulaci s benzinem **nekuřte**.
- Nedotýkejte se běžícího motoru nebo motoru krátce po jeho vypnutí, protože by mohl být horký a způsobit popáleniny.
- Při uskladnění sněhové frézy na déle než 30 dnů vypusťte palivo z nádrže, abyste předešli případným nebezpečím. Palivo skladujte ve schváleném kanystru. Před uložením sněhové frézy vytáhněte startovací klíč.
- Kupujte výhradně originální náhradní díly a příslušenství značky Toro.

Akustický tlak

Maximální úroveň akustického tlaku u tohoto zařízení činí v blízkosti ucha obsluhy 92 dBA, jak bylo vypočteno z měření provedených na shodných strojích podle směrnice EN 11201.

Akustický výkon

Zaručená úroveň akustického výkonu u tohoto zařízení činí 108 dBA, jak bylo vypočteno z měření provedených na shodných strojích podle směrnice EN 3744.

Chvění

Úroveň chvění ruky a paže řidiče u tohoto zařízení nepřekračuje 7,0 m/s^2, jak bylo vypočteno z měření provedených na shodných strojích podle směrnice EN 1033.

Bezpečnostní a instrukční štítky

Důležité: Bezpečnostní štítky a pokyny jsou umístěny na viditelném místě v blízkosti oblastí představujících potenciální nebezpečí. Poškozené štítky vyměňte.

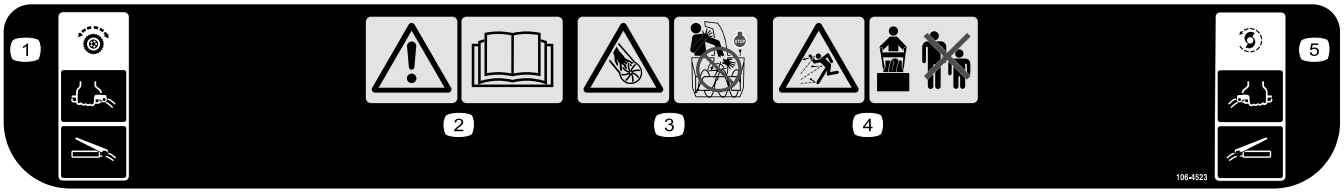

106-4523

1. Pohon pojezdu – zapněte stisknutím páky, vypněte uvolněním páky.
2. Varování – přečtěte si *uživatelskou příručku*.
3. Riziko useknutí nebo amputace končetin, rotor – před opuštěním pozice obsluhy vypněte motor a nevkládejte ruku do vyhazovacího komínu.
4. Nebezpečí odmrštěných předmětů – okolostojící osoby musí být vždy v bezpečné vzdálenosti od frézy.
5. Pohon nabíracího šroubu/rotoru – zapněte stisknutím páky, vypněte uvolněním páky.

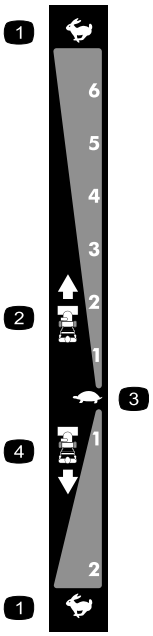

106-4525

Objednací č. souč. 107-3826

1. Rychlý běh
2. Rychlosti pro pohyb vpřed
3. Pomalý běh
4. Rychlosti pro couvání

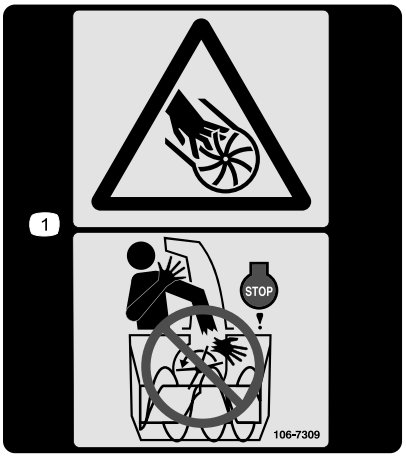

106-7309

1. Riziko useknutí nebo amputace končetin, rotor – před opuštěním pozice obsluhy vypněte motor a nevkládejte ruku do vyhazovacího komínu.



107-3040

1. Nebezpečí pořezání/amputace končetin, rotor, nabírací šroub – okolostojící osoby musí stát v bezpečné vzdálenosti od sněhové frézy.



1. Varování – horký povrch, nedotýkejte se.

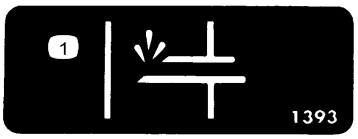

Tecumseh č. souč. 36501

1. Nasávání paliva

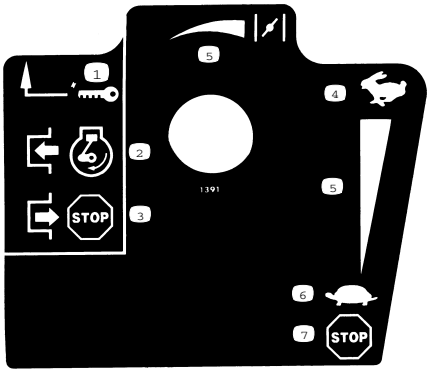

Tecumseh č. souč. 35077

1. Zapalovací klíček
2. Zapněte pro spuštění motoru
3. Vypněte pro zastavení motoru
4. Rychlý běh
5. Rostoucí stupnice
6. Pomalý běh
7. Vypněte motor

Nastavení

Vyjímatelné díly

Pro ověření, že byly dodány všechny součásti, použijte tabulku níže.

Krok	Popis	Množ-ství	Použití
1.	Šrouby rukojeti Tvarové podložky Pojistné matice	4 4 4	Montáž horní části rukojeti.
2.	Nejsou potřeba žádné díly	–	Montáž táhla ovládání pojezdu.
3.	Vratové šrouby Pojistné matice	2 2	Montáž ovládací tyče vyhazovacího komínu.
4.	Nejsou potřeba žádné díly	–	Naplňte motorovou skříň olejem.
5.	Nejsou potřeba žádné díly	–	Zkontrolujte tlak vzduchu v pneumatikách.
6.	Nejsou potřeba žádné díly	–	Zkontrolujte kluzné lišty a shrnovač.

1. Montáž horní části rukojeti

Poznámka: Gumovou pásku odstraňte teprve po dokončení montáže horní části rukojeti.

1. Zvedněte horní část rukojeti, otočte ji a umístěte ji nad spodní rukojeť (Obrázek).

   Důležité: Kabely připojené k ovladači Quick Stick veďte vnitřkem horní části rukojeti a dbejte, aby nedošlo k jejich sevření mezi částmi rukojeti ani k sevření kabelu předního reflektoru.

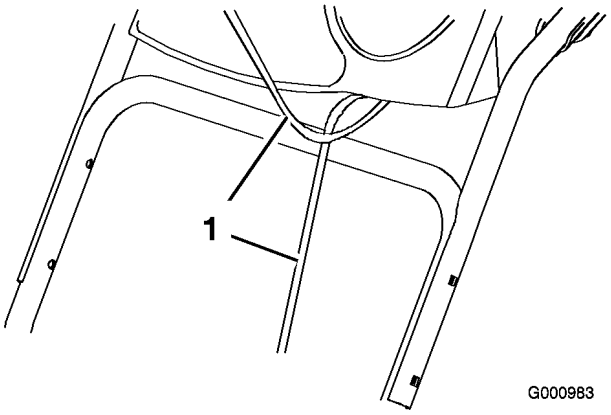

Obrázek 3

1. Kabely

2. Horní část rukojeti připevněte pomocí čtyř šroubů, čtyř tvarových podložek a čtyř pojistných matic, které naleznete v sáčku s volně uloženými součástmi. (Obrázek).

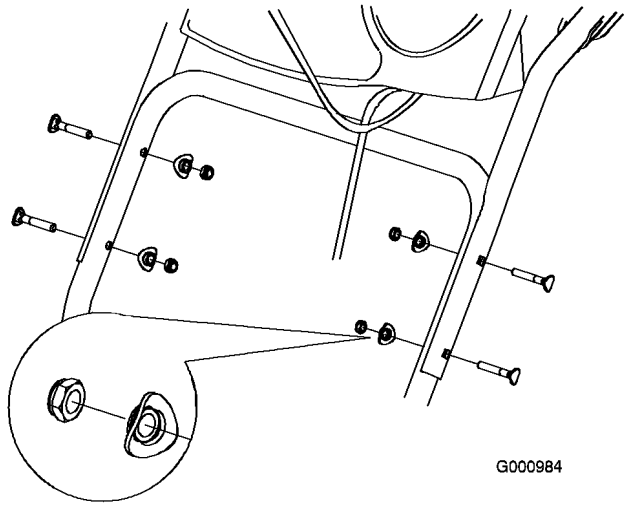

Obrázek 4

2. Montáž táhla ovládání pojezdu

1. Ze spodního konce ovládací tyče rychlosti odstraňte závlačku a podložku a spodní konec tyče zasuňte do ramena táhla tak, aby ohnutý konec ovládací tyče rychlosti byl otočen dozadu (Obrázek).

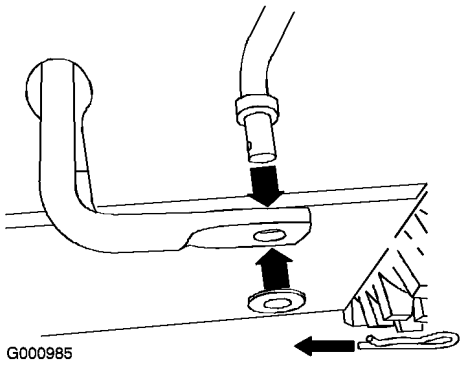

Obrázek 5

2. Zajistěte spodní konec ovládací tyče rychlosti dříve odstraněnou podložkou a závlačkou.
3. Z radiálního čepu na horním konci ovládací tyče rychlosti odstraňte závlačku a vnější podložku (Obrázek).

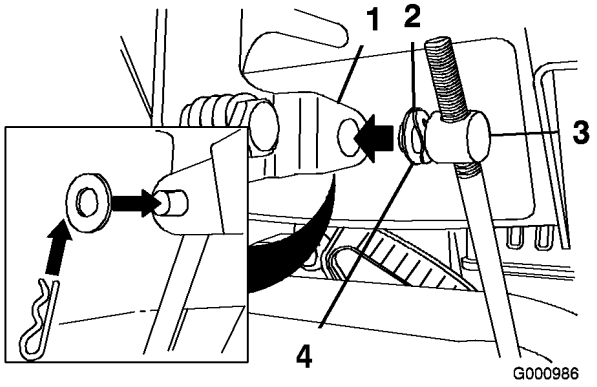

Obrázek 6

1. Řadicí páka
2. Vlnitá podložka
3. Radiální čep
4. Plochá podložka

Poznámka: Pro snadnější montáž nechte vlnitou podložku a plochou podložku na radiálním čepu (Obrázek).

4. Posuňte řadicí páku do polohy R2.
5. Otočte spodní rameno táhla zcela nahoru (proti směru hod. ručiček) (Obrázek).

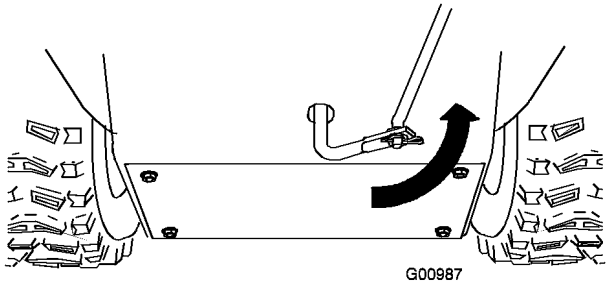

Obrázek 7

6. Zvedněte ovládací tyč rychlosti a radiální čep vložte do otvoru řadicí páky (Obrázek).

Poznámka: Pokud radiální čep nezapadne do otvoru, když zvednete ovládací tyč rychlosti, otáčejte jím na tyči nahoru nebo dolů, dokud nezapadne.

7. Zajistěte radiální čep a horní konec ovládací tyče rychlosti dříve odstraněnou vnější podložkou a závlačkou.

Poznámka: Montáž si usnadníte, podíváte-li se dolů skrz otvor v řadící páce (Obrázek).

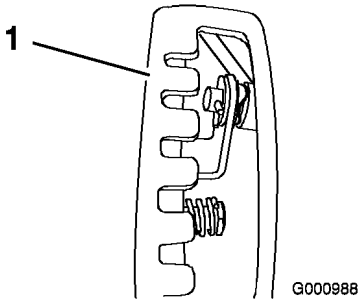

Obrázek 8

1. Otvor řadící páky

3. Montáž ovládací tyče vyhazovacího komínu

1. Odstraňte ochranný obal ovladače Quick Stick a otočte jej do kolmé polohy na střed.
2. Stiskněte modrý kryt páky a zatáhněte páku zcela dozadu.

Poznámka: Vyhazovací komín a deflektor by měly být obráceny dopředu. Pokud nejsou, držte stisknutý modrý kryt (ale nepohybujte ovladačem Quick Stick) a otočte vyhazovací komín do správné polohy.

3. Vyrovnejte zploštěný zadní konec dlouhé ovládací tyče vyhazovacího komínu se zploštěným předním koncem krátké tyče vyčnívající z přístrojové desky tak, aby do sebe zapadly (Obrázek).

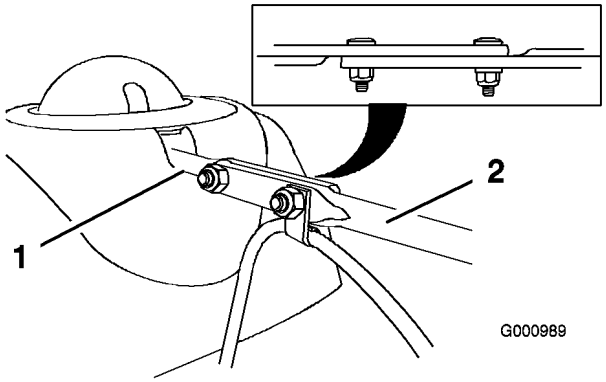

Obrázek 9

1. Krátká tyč
2. Dlouhá ovládací tyč vyhazovacího komínu

4. Přední konec tyče zasouvejte do otvoru v zadní části krytu převodu vyhazovacího komínu, dokud do převodu nezapadne (Obrázek).

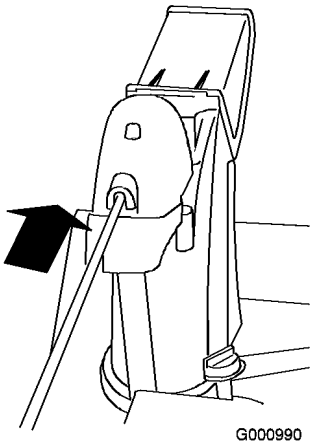

Obrázek 10

5. Vyrovnejte otvory ve spojených koncích tyčí a z levé strany sněhové frézy (z pohledu obsluhy stroje) prostrčte krátkou tyčí dva vratové šrouby (ze sáčku s volně uloženými součástmi).
6. Na přední vratový šroub nasuňte lankovou svorku, která drží kabel deflektoru, a zajistěte vratové šrouby pojistnými maticemi ze sáčku s volně uloženými součástmi (Obrázek).

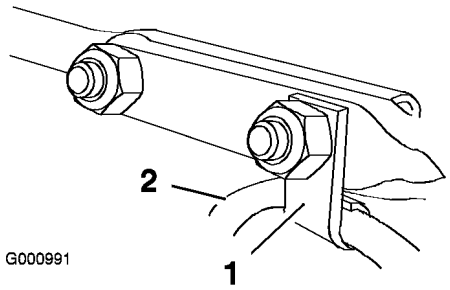

Obrázek 11

1. Kabelová svorka
2. Kabel deflektoru

7. Stiskněte modrý kryt páky a pohybujte ovladačem Quick Stick v plném rozsahu. Zkontrolujte, zda se vyhazovací komín a deflektor plynule pohybují.

4. Doplňování motorového oleje

Při zakoupení sněhové frézy je v motoru 0,77 l oleje.

Poznámka: Před spuštěním motoru zkontrolujte hladinu oleje a je-li třeba, doplňte jej.

Maximální množství oleje: 0,77 l, typ: automobilový detergentní olej s API klasifikací SF, SG, SH, SJ, SL nebo vyšší.

- Pro teploty vyšší než 0 °C použijte olej typu SAE 30W.
- Pro teploty v rozmezí -18 °C až 0 °C použijte olej typu SAE 5W30 nebo SAE 10W.
- Pro teploty nižší než -18 °C použijte olej typu SAE 0W30.

1. Vytáhněte měrku a **pomalu** nalévejte olej do plnicí trubice, aby hladina dosáhla značky Full na olejové měrce. **Nenalévejte větší množství** (Obrázek).

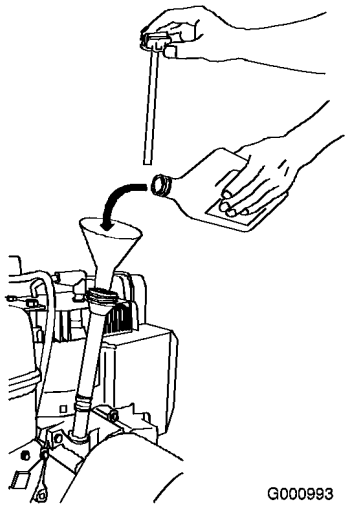

Obrázek 12

2. Opatrně zasuňte olejovou měrku.

Poznámka: Nerozlévejte olej kolem plnicí trubice, mohl by vniknout na součásti pojezdu a způsobit prokluzování.

5. Kontrola tlaku v pneumatikách

Pneumatiky jsou při dodání od výrobce přehuštěné. Snižte tlak v obou pneumatikách na stejnou hodnotu mezi 116 až 137 kPa (17 až 20 psi).

6. Kontrola kluzných lišt a shrnovače

Viz Kontrola a nastavení kluzných lišt a shrnovače v oddíle Údržba.

Součásti stroje

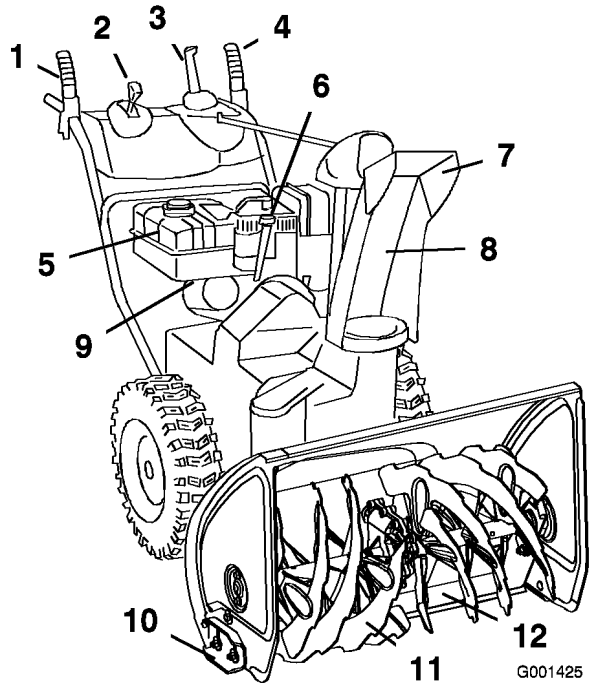

Obrázek 13

1. Páka nabíracího šroubu/rotoru
2. Řadicí páka
3. Ovládání vyhazovacího komínu Quick Stick™
4. Páka pojezdu
5. Palivová nádrž
6. Hrdlo pro doplňování motorového oleje/měrka
7. Deflektor vyhazovacího komínu
8. Vyhazovací komín
9. Uzavírací ventil paliva
10. Kluzná lišta (2)
11. Nabírací šroub
12. Shrnovač

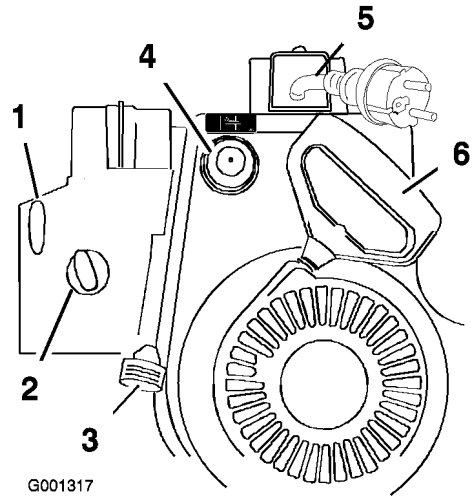

Obrázek 14

1. Spínač zapalování
2. Sytič
3. Škrticí klapka
4. Nasávání paliva
5. Elektrický startér
6. Ruční startér

Obsluha

Poznámka: Z polohy obsluhy určete levou a pravou stranu stroje.

Jízda na volnoběh nebo používání vlastního pohonu

Se sněhovou frézou můžete pracovat se zařazením vlastního pohonu nebo bez něj (volnoběh).

Chcete-li použít volnoběh, posuňte kola dovnitř a prostrčte čepy nápravy vnějšími otvory v ose, ale nikoliv náboji kol (Obrázek).

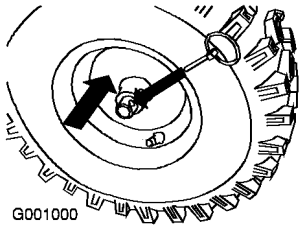

Obrázek 15

Chcete-li použít vlastní pohon, posuňte kola ven a prostrčte čepy nápravy otvory v nábojích kol a vnitřními otvory v ose (Obrázek).

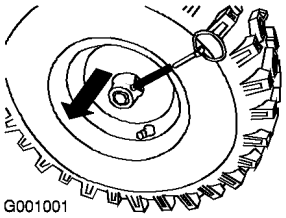

Obrázek 16

Plnění palivové nádrže

Benzin je extrémně hořlavý a výbušný. Požár nebo výbuch způsobený benzinem může popálit vás i jiné osoby.

- **Abyste zabránili vznícení benzinu statickým nábojem, postavte kanystr nebo sněhovou frézu přímo na zem. Palivo nedoplňujte na přepravním voze ani na jiném objektu.**
- **Palivo doplňujte venku a pouze je-li motor studený. Rozlitý benzin utřete.**
- **Při manipulaci s benzinem nekuřte. S benzinem nemanipulujte v blízkosti otevřeného ohně nebo jisker.**
- **Benzin skladujte ve schváleném kanystru a uchovávejte jej mimo dosah dětí.**

Tankujte standardní bezolovnatý benzin zakoupený u značkového prodejce paliva (Obrázek).

Důležité: Pro snadnější spouštění motoru přidávejte po celou sezónu do paliva aditiva. Nepoužívejte benzin starší než 30 dní. Do benzinu nepřidávejte olej.

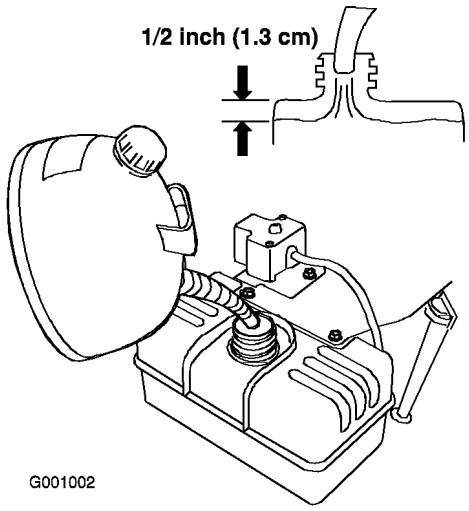

Obrázek 17

Spouštění motoru

1. Zapojte kabel svíčky (Obrázek).

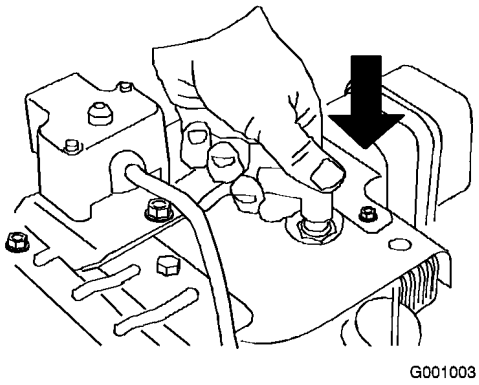

Obrázek 18

2. Škrticí klapku posuňte do polohy Fast (rychlý běh) (Obrázek).

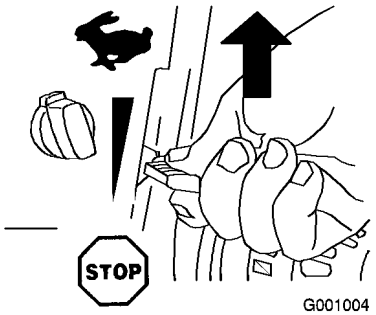

Obrázek 19

3. Otočením doleva otevřete uzavírací ventil paliva (Obrázek).

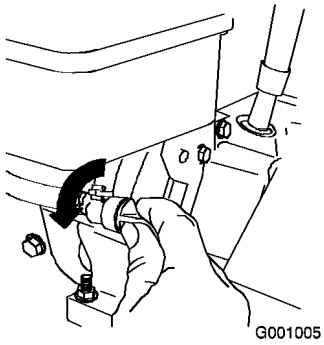

Obrázek 20

4. Sytič otočte do polohy On (Zapnuto) (Obrázek).

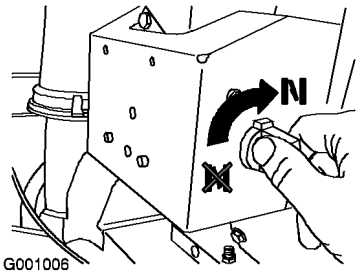

Obrázek 21

5. Vložte klíček do zapalování (Obrázek).

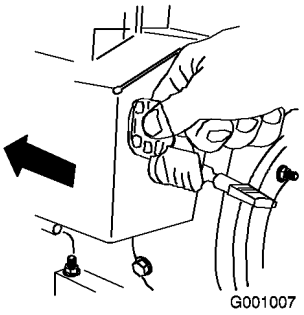

Obrázek 22

6. Palcem třikrát razantně stiskněte tlačítko nasávání paliva a před uvolněním jej pokaždé nechte přibližně vteřinu ve stisknuté poloze (Obrázek).

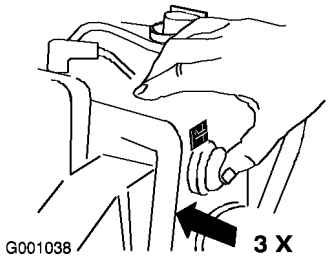

Obrázek 23

Poznámka: Při stisknutí tlačítka nasávání paliva si sundejte rukavici, aby z nasávacího otvoru nemohl unikat vzduch.

Poznámka: Při nasání nadměrného množství paliva by se motor mohl zahltit, což by znemožnilo jeho nastartování.

7. Pomocí ručního nebo elektrického startéru nastartujte sněhovou frézu (Obrázek).

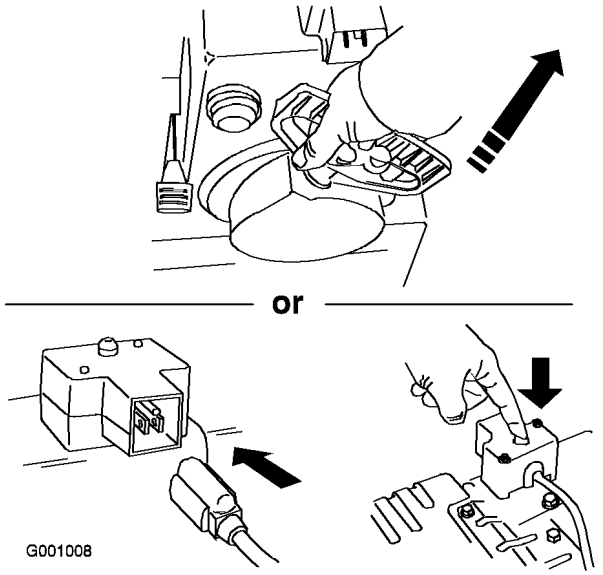

Obrázek 24

Důležité: Aby se zabránilo poškození elektrického startéru, spouštějte ho maximálně desetkrát v intervalech s pěti sekundami běhu a pěti sekundami klidu. Pokud motor po této sérii pokusů nenastartuje, nechte před dalším pokusem startér 40 minut v klidu, aby vychladl. Pokud motor ani potom nenastartuje, odvezte sněhovou frézu do autorizovaného servisního střediska.

8. Odpojte kabel od elektrického startéru a zásuvky.
9. Po spuštění motoru nastavte sytič do polohy 3/4. Během zahřívání motoru nastavte sytič do polohy 1/2. Jakmile se motor zahřeje, nastavte sytič do polohy Off (vypnuto).

Pokud necháte sněhovou frézu zapojenou do síťové zásuvky, někdo by ji mohl neúmyslně zapnout, a způsobit tak úraz nebo škody na majetku.

Kdykoliv sněhovou frézu nestartujete, vytáhněte napájecí kabel ze zásuvky.

Zastavení motoru

1. Posuňte škrticí klapku do polohy Stop (zastavení) (Obrázek).

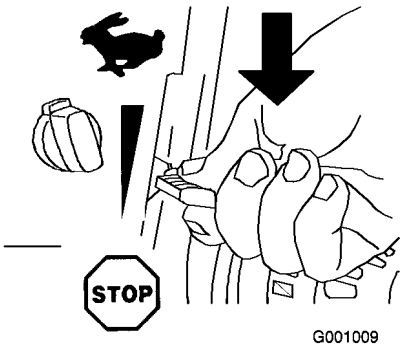

Obrázek 25

2. Než opustíte pozici obsluhy, počkejte, až se všechny pohyblivé části zastaví.
3. Otočením doprava zavřete uzavírací ventil paliva (Obrázek).

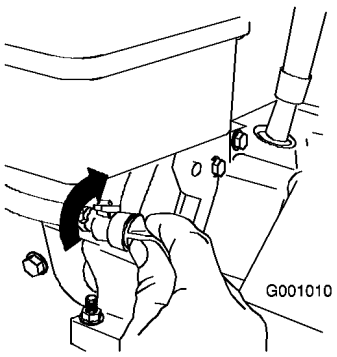

Obrázek 26

4. Třikrát nebo čtyřikrát zatáhněte za ruční startér. Tím zabráníte jeho zamrznutí.

Ovládání pohonu pojezdu

Důležité: Abyste mohli ovládat pohon pojezdu, musíte používat sněhovou frézu se zapnutým vlastním pohonem. Viz oddíly Jízda na volnoběh nebo Používání vlastního pohonu.

1. Pohon pojezdu zapnete přitisknutím levé páky (pojezd) k rukojeti (Obrázek).

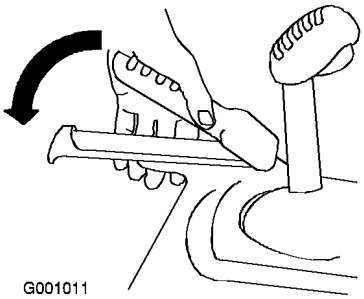

Obrázek 27

2. Chcete-li zastavit pohon pojezdu, uvolněte páku pojezdu.
3. Ujistěte se, že řadicí páka funguje správně:

- Pokud se sněhová fréza nerozjede nebo se rozjede dopředu, když je páka v poloze R1, vyjměte radiální čep z řadicí páky, otočte ho dolů (doprava) na ovládací tyči rychlosti a potom ho vraťte zpět.
- Pokud se sněhová fréza nerozjede nebo se rozjede dopředu, když je páka v poloze 1 (dopředu), vyjměte radiální čep z řadicí páky, otočte ho nahoru (proti směru hod. ručiček) na ovládací tyči rychlosti a potom ho vraťte zpět.

Poznámka: Viz oddíl Montáž táhla ovládání pojezdu.

Poznámka: Pokud se sněhová fréza pohybuje, když je páka pojezdu v uvolněné poloze, zkontrolujte kabel pojezdu (viz oddíl Kontrola a nastavení kabelu pojezdu) nebo odvezte sněhovou frézu do autorizovaného servisního střediska.

Ovládání řadicí páky

Řadicí páka má šest rychlostí dopředu a dvě dozadu. Při změně rychlostního stupně uvolněte páku pojezdu a posuňte řadicí páku do požadované polohy (Obrázek). Páka v každém zvoleném rychlostním stupni zapadne do zářezu.

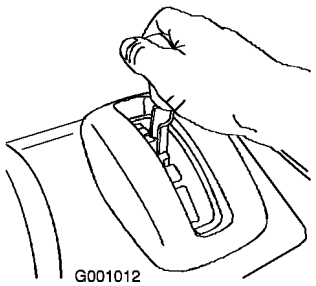

Obrázek 28

Ovládání pohonu nabíracího šroubu/rotoru

1. Pohon nabíracího šroubu/rotoru zapnete přitisknutím pravé páky (nabíracího šroubu/rotoru) k rukojeti (Obrázek).

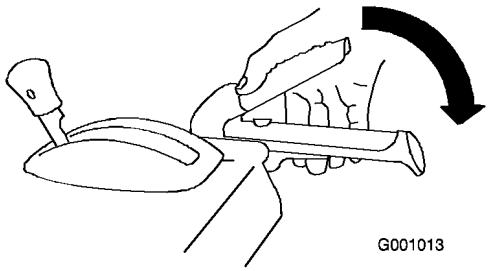

Obrázek 29

2. Chcete-li zastavit pohon nabíracího šroubu a rotoru, uvolněte pravou páku.

Důležité: Stisknete-li jak páku nabíracího šroubu/pohonu, tak páku pojezdu, páka pojezdu zablokuje páku nabíracího šroubu/pohonu ve stisknuté poloze a tím vám uvolní pravou ruku. Chcete-li uvolnit obě páky, stačí uvolnit levou páku (pojezd).

3. Pokud se po uvolnění páky nabíracího šroubu/rotoru dále otáčí nabírací šroub a rotor, sněhovou frézu nepoužívejte. Zkontrolujte kabel nabíracího šroubu/rotoru (viz oddíl Kontrola a nastavení kabelu nabíracího šroubu/rotoru) a je-li třeba, seřiďte jej. Jinak odvezte sněhovou frézu do autorizovaného servisního střediska.

Pokud se po uvolnění páky nabíracího šroubu/rotoru dále otáčí nabírací šroub a rotor, mohli byste vážně zranit sebe i jiné osoby.

Sněhovou frézu nepoužívejte. Odvezte ji do autorizovaného servisního střediska.

Ovládání Quick Stick™

Chcete-li pohybovat vyhazovacím komínem a deflektorem pomocí ovladače Quick Stick, stiskněte modrý kryt páky. Uvolněním krytu páky zablokujte vyhazovací komín a deflektor v dané poloze (Obrázek).

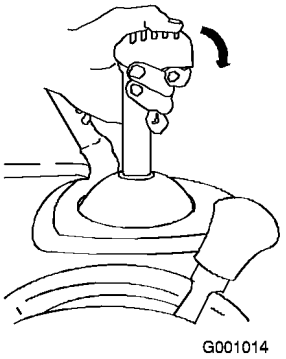

Obrázek 30

Ovládání vyhazovacího komínu

Stiskněte modrý kryt páky a pohněte ovladačem Quick Stick doleva, chcete-li posunout vyhazovací komín doleva, nebo pohněte ovladačem Quick Stick doprava, chcete-li posunout vyhazovací komín doprava (Obrázek).

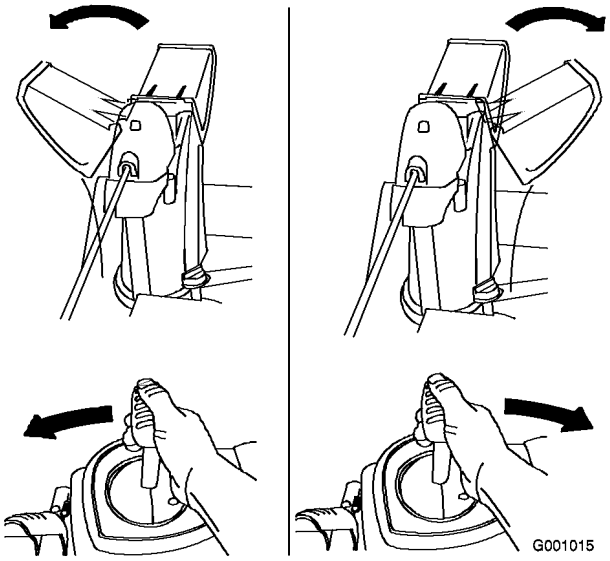

Obrázek 31

- Pokud s vyhazovacím komínem nelze pohnout, prostudujte oddíl Seřízení západky vyhazovacího komínu.
- Jestliže s vyhazovacím komínem nelze doleva otočit do stejného úhlu jako doprava, zkontrolujte, zda jsou kabely vedeny uvnitř rukojetí. Viz oddíl Montáž horní části rukojeti.
- Pokud se vyhazovací komín po uvolnění krytu páky nezajistí v poloze, prostudujte oddíl Seřízení západky vyhazovacího komínu.

Ovládání deflektoru

Stiskněte modrý kryt páky a pohněte ovladačem Quick Stick dopředu, chcete-li deflektor spustit, nebo pohněte ovladačem Quick Stick dozadu, chcete-li deflektor zvednout (Obrázek).

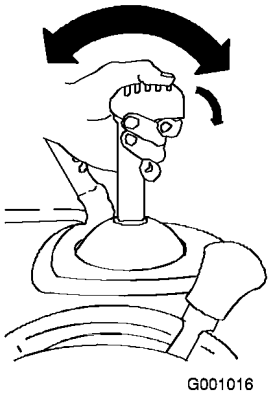

Obrázek 32

Čištění vyhazovacího komínu

Pokud běží nabírací šroub/rotor, ale z vyhazovacího komínu nevychází žádný sníh, je možné, že je ucpaný.

- Při čištění vyhazovacího komínu stůjte v ovládací pozici a uvolněte levou páku (ovládání pojezdu). Za běhu nabíracího šroubu/rotoru zatlačte rukojeti dolů, aby se předek sněhové frézy zvedl několik centimetrů nad zem. Potom rychle zvedněte rukojeti, aby předek sněhové frézy narazil na zem. Je-li třeba, uvedený postup opakujte, dokud z vyhazovacího komínu nezačne vyletovat sníh.
- Jestliže vyhazovací komín nelze vyčistit nárazy předku sněhové frézy o zem, **zastavte motor, počkejte, až se zastaví všechny pohyblivé části, a vyčistěte ho tyčí - nikdy rukou.**

  Důležité: Čištění ucpaného vyhazovacího komínu nárazy předku sněhové frézy o zem může způsobit pohyb kluzných lišt. Nastavte kluzné lišty a pevně utáhněte šrouby na lištách.

Ochrana před zamrznutím

- Ve sněhových a chladných podmínkách mohou některé ovládací prvky a pohyblivé části stroje zamrznout. **Snažíte-li se rozhýbat zamrzlé díly, nepoužívejte hrubou sílu.** Máte-li potíže s ovládáním jakéhokoliv ovládacího prvku nebo součásti, spusťte motor a nechte ho několik minut běžet.
- Po použití sněhové frézy nechte motor několik minut běžet, abyste zabránili zamrznutí pohyblivých částí motoru. Spusťte nabírací šroub/rotor, abyste odstranili veškerý zbývající sníh uvnitř skříně. Pohybujte ovladačem Quick Stick, aby nezamrznul. Zastavte motor, počkejte, až se zastaví všechny pohybující se části, a odstraňte ze sněhové frézy veškerý sníh a led.
- S vypnutým motorem několikrát zatáhněte za ruční startér, aby nezamrznul.

Provozní tipy



Je-li sněhová fréza v provozu, rotor a nabírací šroub se mohou otáčet a mohly by amputovat nebo zranit ruce a nohy.

- **Před nastavováním, čištěním, prohlídkou, odstraňováním závad nebo opravou sněhové frézy zastavte motor a počkejte, až se všechny pohybující se části zastaví. Odpojte kabel od zapalovací svíčky a zajistěte jej mimo dosah svíčky, aby nikdo nemohl náhodně spustit motor.**
- **Odstraňte překážku z vyhazovacího komínu, viz oddíl Čištění vyhazovacího komínu. Je-li třeba, použijte k odstranění překážky z vyhazovacího komínu tyč - neodstraňujte ji rukama.**
- **Při práci se strojem stůjte za rukojeťmi a stranou od vyhazovacího otvoru.**
- **Hlavu, ruce, nohy a ostatní části těla či oblečení udržujte v bezpečné vzdálenosti od zakrytých, pohyblivých nebo rotujících dílů stroje.**



Nože rotoru mohou odhazovat kameny, hračky a další cizorodé předměty, a přivodit tak úraz obsluze nebo okolostojícím osobám.

- **Odstraňte z plochy určené k čištění všechny předměty, které by mohly nože rotoru zachytit a odhodit.**
- **Sníh odklízejte v bezpečné vzdálenosti od zvířat a dětí.**

- Při odklízení sněhu vždy nastavte škrticí klapku do polohy Fast (rychlý běh).
- Pokud se motor při zatížení zpomaluje nebo prokluzují kola, přeřaďte na nižší rychlostní stupeň.
- Pokud se zvedá předek sněhové frézy, přeřaďte na nižší rychlostní stupeň. Pokud se dále zvedá, zdvihejte rukojeti nahoru.

Údržba

Poznámka: Z polohy obsluhy určete levou a pravou stranu stroje.

Doporučený harmonogram údržby

Servisní interval	Postup při údržbě
Po prvních 2 hodinách	• Zkontrolujte kabel pojezdu a je-li třeba, seřid'te jej. • Zkontrolujte kabel nabíracího šroubu/rotoru a je-li třeba, seřid'te jej. • Vyměňte motorový olej.
Při každém použití nebo denně	• Zkontrolujte hladinu oleje v motoru a je-li třeba, doplňte jej.
Každý rok	• Zkontrolujte kluzné lišty a shrnovač a je-li třeba, seřid'te je. • Zkontrolujte kabel pojezdu a je-li třeba, seřid'te jej nebo vyměňte. • Zkontrolujte kabel nabíracího šroubu/rotoru a je-li třeba, seřid'te jej nebo vyměňte. • Zkontrolujte olej v převodovce nabíracího šroubu a je-li třeba, doplňte jej. • Vyměňte motorový olej. • Namažte šestihrannou osu. • Prohlédněte zapalovací svíčku. Je-li třeba, vyměňte ji nebo upravte vzdálenost elektrod.
Každý rok nebo před uskladněním	• Tlak v pneumatikách předních i zadních kol udržujte na hodnotě 116-137 kPa (17-20 psi). • Na konci sezóny vypust'te benzin a spust'te motor, aby vyschla palivová nádrž a karburátor. • Je-li třeba, nechte v autorizovaném servisním středisku prohlédnout a vyměnit hnací řemen pojezdu a hnací řemen nabíracího šroubu/rotoru.

Důležité: **Více informací o údržbě a servisu sněhové frézy najdete na stránkách www.Toro.com.**

Důležité: **Další úkony údržby viz návod k obsluze motoru. S otázkami týkajícími se seřizování motoru, oprav nebo záručního servisu, které nejsou zodpovězeny v této příručce, se obraťte na autorizované servisní středisko Tecumseh.**

Příprava údržby

1. Umístěte sněhovou frézu na rovný povrch.
2. Vypněte motor a počkejte, až se všechny pohybující se části zastaví.
3. Odpojte kabel zapalovací svíčky (Obrázek).

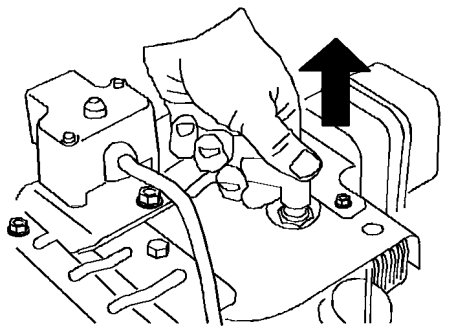

G001017

Obrázek 33

Kontrola hladiny oleje v motoru

Před každým použitím sněhové frézy zkontrolujte hladinu oleje v klikové skříni motoru.

1. Vyjměte olejovou měrku, otřete ji dosucha a potom ji zasuňte zpět do klikové skříně.
2. Vyjměte olejovou měrku a zkontrolujte hladinu oleje (Obrázek). Jestliže je hladina oleje na měrce pod ryskou Add (doplnit), doplňte olej. Viz oddíl Doplňování motorového oleje.

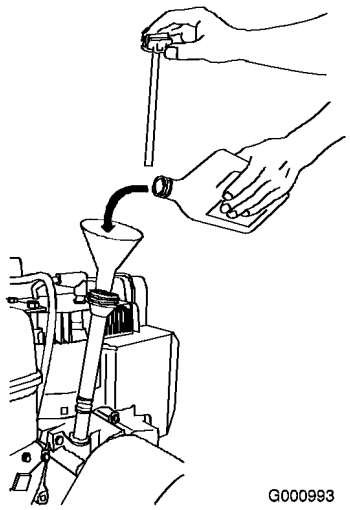

Obrázek 34

Kontrola a nastavení kluzných lišt a shrnovače

Zkontrolujte kluzné lišty a shrnovač, abyste se ujistili, že se nabírací šroub nedotýká dlážděného nebo štěrkového povrchu. Podle potřeby nastavte kluzné lišty a shrnovač, abyste kompenzovali opotřebení.

1. Zkontrolujte tlak vzduchu v pneumatikách. Viz oddíl Kontrola tlaku vzduchu v pneumatikách.
2. Povolujte matice přidržující obě kluzné lišty na stranách nabíracího šroubu, dokud se lišty nebudou snadno posunovat nahoru a dolů (Obrázek).

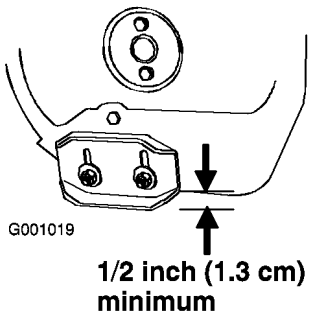

Obrázek 35

3. Podepřete boční desky tak, aby byly **alespoň** 1,3 cm nad rovným povrchem.

   Důležité: Nože nabíracího šroubu musí být pomocí kluzných lišt zvednuty nad zem.

4. Ujistěte se, že shrnovač je 3 mm nad rovným povrchem a je souběžný s povrchem.

   Poznámka: Pokud je zem popraskaná, hrubá nebo nerovná, nastavte kluzné lišty tak, aby se shrnovač zdvihl. V případě štěrkového povrchu spusťte kluzné lišty ještě níže, aby sněhová fréza nenabírala kameny.

5. Spouštějte kluzné lišty dolů, dokud nebudou vyrovnány se zemí.
6. Pevně utáhněte matice připevňující obě kluzné lišty ke stranám nabíracího šroubu.

   Poznámka: Chcete-li rychle nastavit uvolněné kluzné lišty, podepřete shrnovač ve výšce 3 mm nad zemí a potom lišty spusťte na zem.

   Poznámka: Pokud jsou obě kluzné lišty nadměrně opotřebené, můžete je obrátit nepoužitou stranou k zemi.

Kontrola a nastavení kabelu pojezdu

Kabel pojezdu zkontrolujte a nastavte po prvních dvou hodinách provozu a potom jednou ročně. Pokud se sněhová fréza nepohybuje dopředu nebo dozadu podle zařazených rychlostí nebo se pohybuje, když uvolníte páku pojezdu, seřiďte kabel pojezdu.

S uvolněnou pákou pojezdu zkontrolujte kolík v prodloužené drážce na levé straně sněhové frézy nad pneumatikou. Mezi přední stranou drážky a předním okrajem kolíku by měla být mezera 1 až 1,5 mm (Obrázek).

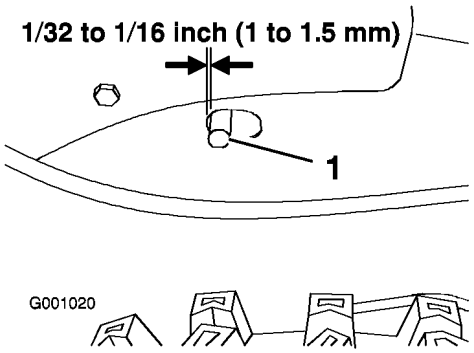

Obrázek 36

1. Kolík

Není-li levý kabel (pojezdu) správně seřízen, proveďte následující kroky:

1. Povolte pojistnou matici.
2. Povolujte nebo utahujte napínák, dokud nebude mezi kolíkem a předním okrajem drážky požadovaná mezera.
3. Utáhněte pojistnou matici (Obrázek).

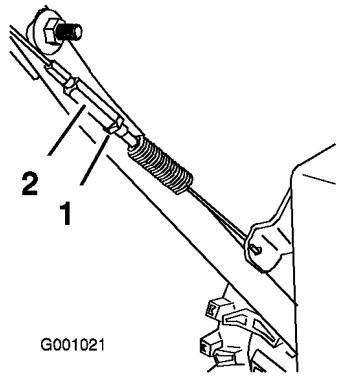

Obrázek 37

1. Pojistná matice
2. Napínák

Kontrola a nastavení kabelu nabíracího šroubu/rotoru

Kabel nabíracího šroubu/rotoru zkontrolujte a nastavte po prvních dvou hodinách provozu a potom jednou ročně.

1. Odstraňte dva šrouby z pravé strany krytu řemenu, jak je znázorněno na obrázku.
2. Zvedněte pravou stranu krytu řemenu (Obrázek).

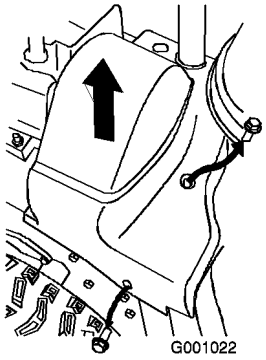

Obrázek 38

3. Uvolněte páku nabíracího šroubu/rotoru a ujistěte se, že mezera mezi sestavou spojky nabíracího šroubu a výstupkem je 1,5 mm (Obrázek).

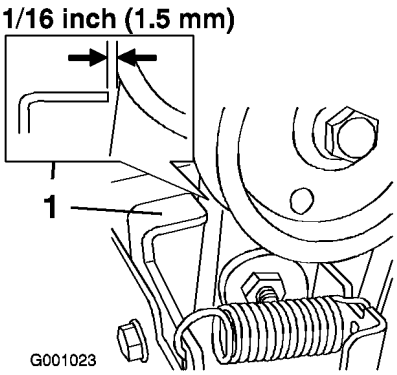

Obrázek 39

1. Jazýček

4. Není-li kabel nabíracího šroubu/rotoru správně seřízen, proveďte následující kroky:
5. Povolte pojistnou matici (Obrázek).

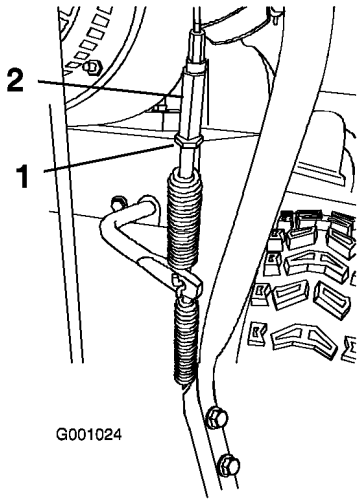

Obrázek 40

1. Pojistná matice
2. Napínák

6. Povolením nebo utažením napínáku nastavte napětí kabelu (Obrázek).
7. Nastavujte napínák, dokud nedosáhnete správné mezery.
8. Utáhněte pojistnou matici.
9. Vložte dva šrouby, které jste předtím odstranili z krytu řemenu.
10. Pokud je kabel nabíracího šroubu/rotoru správně nastaven, ale problém přetrvává, obraťte se na autorizované servisní středisko.

Kontrola hladiny oleje v převodovce nabíracího šroubu

Jednou za rok zkontrolujte olej v převodovce nabíracího šroubu a je-li třeba, doplňte jej.

1. Umístěte sněhovou frézu na rovný povrch.
2. Vyčistěte prostor kolem zátky (Obrázek).

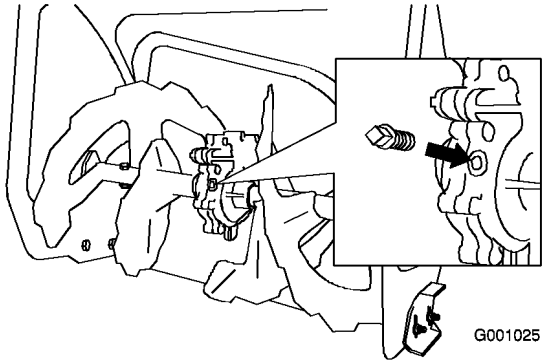

Obrázek 41

3. Odstraňte zátku z převodovky.
4. Zkontrolujte hladinu oleje v převodovce. Měla by být ve výši přepadu v otvoru plnicího hrdla.
5. Pokud je hladina oleje nízká, přidejte převodový olej GL-5 nebo GL-6, SAE 85-95 EP až do výše přepadu.

   Poznámka: Nepoužívejte syntetický olej.
6. Namontujte zátku převodovky.

Výměna motorového oleje

Olej vyměňte po prvních dvou provozních hodinách a potom jej měňte každý rok. Je-li to možné, těsně před výměnou spusťte motor, protože teplý olej je tekutější a obsahuje více nečistot.

Maximální množství oleje: 0,77 l, typ: automobilový detergentní olej s API klasifikací SF, SG, SH, SJ, SL nebo vyšší.

- Pro teploty vyšší než 0 °C použijte olej typu SAE 30W.
- Pro teploty v rozmezí -18 °C až 0 °C použijte olej typu SAE 5W30 nebo SAE 10W.
- Pro teploty nižší než -18 °C použijte olej typu SAE 0W30.

1. Vyčistěte prostor kolem uzávěru výpusti oleje (Obrázek).

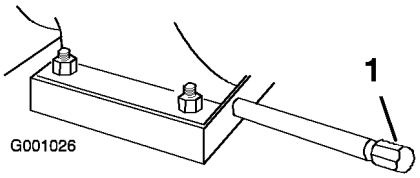

Obrázek 42

1. Uzávěr výpusti oleje

2. Zasuňte vypouštěcí mísu pod nástavec výpusti a odstraňte uzávěr výpusti oleje.
3. Vypusťte olej.

   Poznámka: Použitý olej předejte do certifikovaného recyklačního střediska.
4. Namontujte uzávěr výpusti oleje.
5. Naplňte klikovou skříň olejem. Viz oddíl Doplňování motorového oleje.

Mazání šestihranné osy

Každý rok lehce namažte šestihrannou osu motorovým olejem pro automobily (Obrázek).

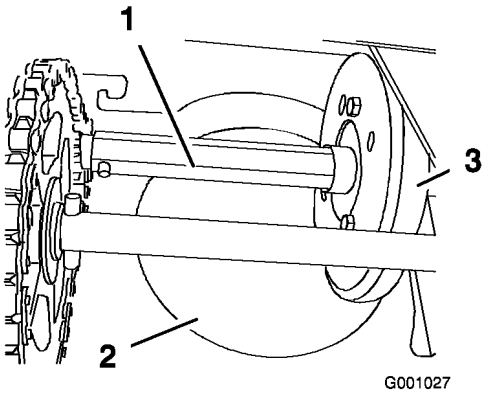

Obrázek 43

1. Šestihranná osa
2. Hliníková třecí deska
3. Gumové kolo

Důležité: Zabraňte vniknutí oleje na gumové kolo nebo hliníkovou třecí desku pohonu, protože pohon pojezdu by prokluzoval (Obrázek).

1. Vypusťte benzin z palivové nádrže.
2. Nakloňte sněhovou frézu dopředu na skříň nabíracího šroubu a znehybněte ji, aby se nemohla převrátit.
3. Odstraňte zadní kryt (Obrázek).

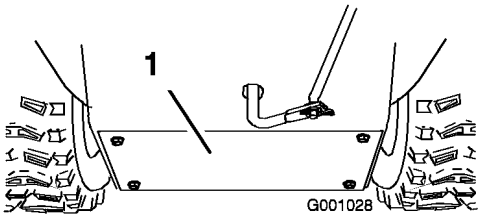

Obrázek 44

1. Zadní kryt

4. Posuňte řadicí páku do polohy R2.
5. Ponořte prst do motorového oleje pro automobily a **lehce** namažte šestihrannou osu.
6. Posuňte řadicí páku do polohy 6.
7. Namažte druhý konec šestihranné osy.
8. Několikrát posuňte řadicí páku dopředu a dozadu.
9. Nainstalujte zadní kryt a vraťte sněhovou frézu do provozní polohy.

Prohlídka a výměna zapalovací svíčky

Používejte zapalovací svíčku **Champion RJ-19LM** nebo ekvivalentní typ. Každoročně kontrolujte vzdálenost elektrod a je-li třeba, svíčku vyměňte.

1. Vyčistěte okolí patky zapalovací svíčky.
2. Vyjměte zapalovací svíčku.
3. Prohlédněte zapalovací svíčku a pokud je prasklá, znečištěná nebo má opotřebované elektrody, vyměňte ji.

   Důležité: Nečistěte elektrody, protože kovové piliny by mohly vniknout do válce a poškodit motor.
4. Nastavte mezeru mezi elektrodami na zapalovací svíčce na 0,76 mm (Obrázek).

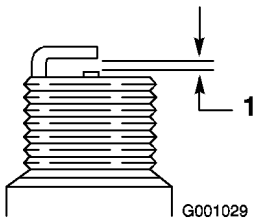

Obrázek 45
1. 0,76 mm

5. Ručně namontujte zapalovací svíčku a utáhněte ji utahovacím momentem 20,4 Nm.

   Poznámka: Nemáte-li momentový klíč, svíčku pevně utáhněte.

Seřízení západky vyhazovacího komínu

Pokud se vyhazovací komín nezajistí v požadované poloze nebo jej nelze odjistit, abyste jej mohli nastavit do jiné polohy, seřiďte západku vyhazovacího komínu.

1. Odstraňte kryt převodu vyhazovacího komínu (Obrázek), zdvihněte jeho přední stranu a vysuňte jej směrem dozadu.

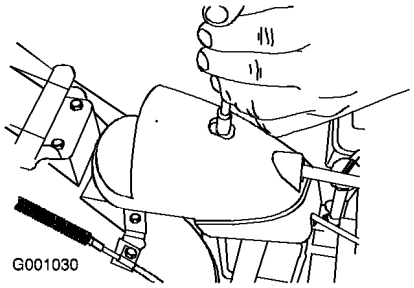

Obrázek 46

2. Uvolněte šroub na kabelové svorce (Obrázek).

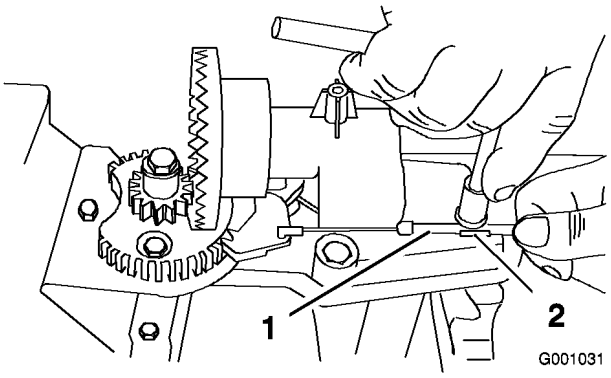

Obrázek 47
1. Kabel
2. Kabelová svorka

3. Uchopte kabel a táhněte jej směrem k předku stroje tak, aby západka vyhazovacího komínu zcela zapadla do zubů soukolí (Obrázek a Obrázek).

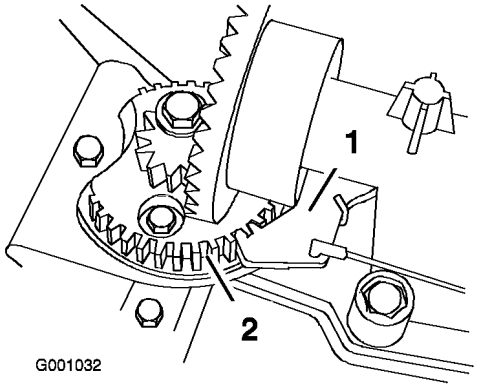

Obrázek 48
1. Západka vyhazovacího komínu
2. Zuby soukolí

   Poznámka: Západka je tažena pružinou, která ji po uvolnění lanka přitáhne do zubů soukolí (Obrázek).
4. Je-li kabel lanka uvolněný, zatáhněte za něj směrem dozadu (z pohledu stroje).
5. Utáhněte šroub na kabelové svorce.
6. Nasaďte a upevněte kryt převodu.

Výměna hnacích řemenů

Pokud je hnací řemen nabíracího šroubu/rotoru nebo hnací řemen pojezdu opotřebený, nasáklý olejem nebo jinak poškozený, informujte se na stránkách www.Toro.com nebo nechte řemen vyměnit v autorizovaném servisním středisku.

Uskladnění

⚠

- **Benzinové výpary mohou explodovat.**
- **Benzin neskladujte déle než 30 dní.**
- **Sněhovou frézu neskladujte v uzavřených prostorách blízko otevřeného ohně.**
- **Před uskladněním nechte motor vychladnout.**

Příprava sněhové frézy k uskladnění

1. Při posledním doplňování paliva v sezóně přidejte do čerstvého benzinu stabilizátor podle pokynů výrobce motoru.
2. Nechte motor deset minut běžet, aby se upravené palivo rozptýlilo po celém palivovém systému.
3. Povolte hadicovou svorku, která přidržuje palivovou hadici na ventilu, a posuňte hadici stranou od uzavíracího ventilu paliva.
4. Otevřete uzavírací ventil paliva a nechte palivo vytéct z palivové nádrže do schváleného kanystru.
5. Nainstalujte palivovou hadici na uzavírací ventil paliva a připevněte ji hadicovou svorkou.
6. Nechte sněhovou frézu v chodu, dokud motor nevyčerpá veškeré palivo.
7. Použijte tlačítko pro nasání paliva a znovu spusťte motor.
8. Nechte motor běžet, dokud se sám nezastaví. Když již motor nejde nastartovat, je dostatečně suchý.
9. Zastavte motor a nechte jej vychladnout.
10. Vytáhněte klíč ze zapalování.
11. Odpojte kabel zapalovací svíčky.
12. Vyšroubujte zapalovací svíčku, vzniklým otvorem nalijte do válce 30 ml oleje a **pomalu** několikrát zatáhněte za lanko startéru, aby se olej rozprostřel po ploše válce a chránil jej tak před korozí.
13. Našroubujte zapalovací svíčku, avšak neutahujte ji.
14. Veškeré nespotřebované palivo zlikvidujte předepsaným způsobem. Recyklujte jej podle místních předpisů nebo použijte v automobilu.

    Poznámka: Stabilizované palivo neskladujte déle než 90 dní.
15. Sněhovou frézu důkladně vyčistěte.
16. Utáhněte všechny volné vruty, šrouby a pojistné matice. Opravte nebo vyměňte všechny poškozené součásti.

Konec uskladnění sněhové frézy

1. Demontujte zapalovací svíčku a pomocí startéru rychle protáčejte motor, aby se odstranil přebytečný olej z válce.
2. Ručně namontujte zapalovací svíčku a utáhněte ji utahovacím momentem 20,4 Nm.
3. Zapojte kabel svíčky.
4. Proveďte každoroční údržbu podle postupu uvedeného v oddíle Doporučený harmonogram údržby.

Odstraňování závad

Závada	Možné příčiny	Způsoby odstranění
Elektrický startér se neotáčí (pouze modely s elektrickým startérem).	1. Napájecí kabel je odpojen od zásuvky nebo sněhové frézy. 2. Napájecí kabel je opotřebovaný, zkorodovaný nebo poškozený. 3. V zásuvce není proud.	1. Zapojte napájecí kabel do zásuvky a/nebo sněhové frézy. 2. Vyměňte napájecí kabel. 3. Nechte si od kvalifikovaného elektrikáře zapojit zásuvku.
Motor se nespustí nebo se spouští těžko.	1. Klíč není v zapalování nebo je v poloze Stop. 2. Sytič je v poloze Off (vypnuto) a nebylo stisknuto tlačítko nasávání paliva. 3. Není otevřený uzavírací ventil paliva. 4. Škrticí klapka není v poloze Fast (rychlý běh). 5. Palivová nádrž je prázdná nebo palivový systém obsahuje zvětralé palivo. 6. Uvolněný nebo odpojený kabel zapalovací svíčky. 7. Svíčka je zkorodovaná nebo znečištěná, popřípadě nemá správnou vzduchovou mezeru. 8. Odvětrávací otvor palivového uzávěru je ucpaný. 9. Hladina motorového oleje v klikové skříni motoru je příliš nízko nebo příliš vysoko.	1. Vložte klíč do zapalování a otočte jej do polohy On (zapnuto). 2. Posuňte sytič do polohy On (zapnuto) a třikrát stiskněte tlačítko nasávání paliva. 3. Otevřete uzavírací ventil paliva. 4. Posuňte škrticí klapku do polohy Fast (rychlý běh). 5. Vypust'te palivovou nádrž a naplňte ji čerstvým benzinem (starým maximálně 30 dnů). Jestliže problém přetrvává, kontaktujte autorizované servisní středisko. 6. Připojte kabel k zapalovací svíčce. 7. Zkontrolujte zapalovací svíčku a je-li třeba, seřid'te vzduchovou mezeru. Vyměňte zapalovací svíčku, jestliže je zkorodovaná, zanesená nebo popraskaná. 8. Odstraňte příčinu ucpání nebo vyměňte palivový uzávěr. 9. Doplňte nebo vypust'te olej, aby jeho hladina v klikové skříni motoru dosahovala značky Full na měrce.

Závada	Možné příčiny	Způsoby odstranění
Motor běží nerovnoměrně.	1. Sytič je v poloze On (zapnuto).	1. Posuňte sytič do polohy Off (vypnuto).
	2. Není úplně otevřený uzavírací ventil paliva.	2. Otevřete uzavírací ventil paliva.
	3. Palivová nádrž je téměř prázdná nebo je v ní zvětralé palivo.	3. Vypust'te a naplňte palivovou nádrž čerstvým benzinem (starým maximálně 30 dnů). Jestliže problém přetrvává, kontaktujte autorizované servisní středisko.
	4. Uvolněný kabel zapalovací svíčky.	4. Připojte kabel k zapalovací svíčce.
	5. Svíčka je zkorodovaná nebo znečištěná, popřípadě nemá správnou vzduchovou mezeru.	5. Zkontrolujte zapalovací svíčku a je-li třeba, seřid'te vzduchovou mezeru. Vyměňte zapalovací svíčku, jestliže je zkorodovaná, zanesená nebo popraskaná.
	6. Hladina motorového oleje v klikové skříni motoru je příliš nízko nebo příliš vysoko.	6. Doplňte nebo vypust'te olej, aby jeho hladina v klikové skříni motoru dosahovala značky Full na měrce.
Motor běží, ale sněhová fréza odklízí sníh nedostatečně nebo jej neodklízí vůbec.	1. Škrticí klapka není při odklízení sněhu v poloze Fast (rychlý běh).	1. Posuňte škrticí klapku do polohy Fast (rychlý běh).
	2. Sněhová fréza se pohybuje příliš rychle, aby mohla odklízet sníh.	2. Přeřad'te na nižší rychlost.
	3. Pokoušíte se odstranit příliš mnoho sněhu na jeden záběr.	3. Snižte množství sněhu odstraňovaného na jeden záběr.
	4. Pokoušíte se odklízet příliš těžký nebo mokrý sníh.	4. Nepřetěžujte sněhovou frézu příliš těžkým nebo mokrým sněhem.
	5. Vyhazovací komín je ucpaný.	5. Vyčistěte vyhazovací komín.
	6. Hnací řemen nabíracího šroubu/rotoru je volný nebo sklouzl z řemenice.	6. Nasad'te nebo seřid'te hnací řemen nabíracího šroubu/motoru (viz servisní informace na stránkách www.Toro.com) nebo odvezte sněhovou frézu do autorizovaného servisního střediska.
	7. Hnací řemen nabíracího šroubu je opotřebený nebo přetržený.	7. Vyměňte hnací řemen nabíracího šroubu/motoru (viz servisní informace na stránkách www.Toro.com) nebo odvezte sněhovou frézu do autorizovaného servisního střediska.

Závada	Možné příčiny	Způsoby odstranění
Vyhazovací komín nelze zajistit v požadované poloze nebo jím nelze otočit.	1. Západka vyhazovacího komínu není správně seřízena.	1. Seřid'te západku vyhazovacího komínu.
Sněhová fréza nesprávně odstraňuje sníh z povrchu.	1. Kluzné lišty nebo shrnovač nejsou správně seřízené. 2. Pneumatiky nejsou nahuštěny stejně.	1. Seřid'te kluzné lišty a shrnovač. 2. Zkontrolujte, popřípadě upravte tlak v pneumatikách.


TORO®