Form No. 3353-944 Rev A

Power Max™ 826LE Snöslunga

Modellnr 38621—Serienr 260000001 och upp

Bruksanvisning

Introduktion

Läs denna information noga så att du lär dig att använda och underhålla produkten på rätt sätt, och för att undvika person- och produktskador. Du är ansvarig för att produkten används på ett korrekt och säkert sätt.

Kontakta gärna Toro direkt på www.Toro.com för information om produkter och tillbehör, hjälp med att hitta en återförsäljare eller för att registrera din produkt.

Kontakta en auktoriserad återförsäljare eller Toros kundservice och ha produktens modell- och serienummer till hands om du har behov av service, Toro-originaldelar eller ytterligare information. Figur 1 visar var du finner produktens modell- och serienummer. Skriv in numren nedan.

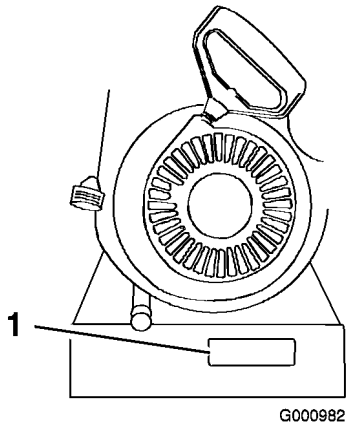

Figur 1

1. Plats för modell- och serienummer

Modellnr _____

Serienr _____

I denna bruksanvisning anges potentiella risker och alla säkerhetsmeddelanden har markerats med en varningssymbol (Figur 2) som anger fara som kan leda till allvarlig personskada eller dödsfall om föreskrifterna inte följs.



Figur 2

1. Varningssymbol

Två andra ord används också i den här bruksanvisningen för att markera information. **Viktigt** anger speciell teknisk information och **Observera** anger allmän information som är värd att notera.

En extra bruksanvisning för motorn kan beställas från motorleverantören.

© 2005—The Toro® Company
8111 Lyndale Avenue South
Bloomington, MN 55420

Registrera din produkt på www.Toro.com.

CE

Översättning av originalet (SV)
Tryckt i USA
Med ensamrätt

Säkerhet

Före körning

Läs och förstå innehållet i denna handbok innan du kör snöslungan. Bekanta dig ordentligt med reglagen och lär dig att stanna motorn snabbt.

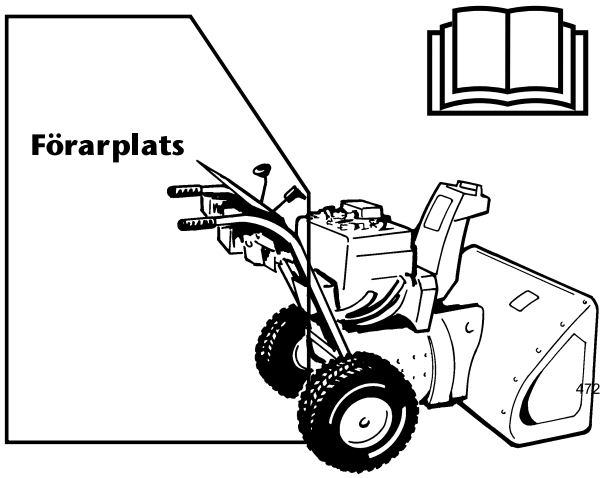

Varning: Felaktig användning kan resultera i förlust av fingrar, händer och fötter.

Det finns en högvarvig impeller nära öppningen.

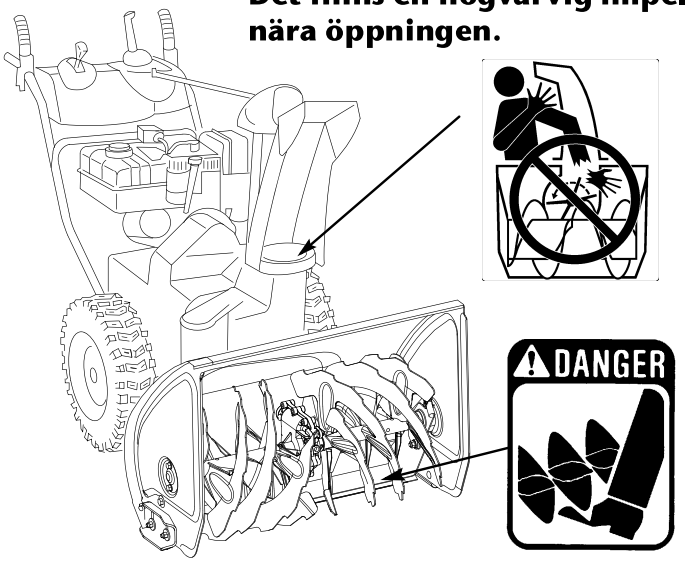

Den lågvarviga matarskruven har en rörlig klämpunkt intill öppningen.

Denna snöslunga uppfyller eller överträffar standarden ISO 8437 som var i kraft vid tidpunkten när snöslungan tillverkades.

Läs och förstå innehållet i denna bruksanvisning innan du startar motorn för första gången.

⚠Detta är varningssymbolen. Den används för att göra dig uppmärksam på eventuella risker för personskador. Följ samtliga säkerhetsmeddelanden som följer denna symbol för att undvika eventuella skador eller dödsfall.

Felaktigt bruk eller underhåll av denna snöslunga kan leda till personskada eller dödsfall. Följ nedanstående säkerhetsföreskrifter för att minska denna risk.

Nedanstående föreskrifter har anpassats efter ANSI/OPEI-standard B71.3-1995 och ISO-standard 8437:1989.

Utbildning

- Läs bruksanvisningen noga. Bekanta dig ordentligt med reglagen och hur utrustningen ska användas. Lär dig hur man stannar maskinen och hur reglagen snabbt kopplas ur.
- Låt aldrig barn använda snöslungan. Låt aldrig vuxna använda snöslungan utan ordentliga instruktioner.
- Håll arbetsområdet fritt från människor (speciellt småbarn) och sällskapsdjur.
- Var försiktig så att du inte halkar eller ramlar, särskilt när du kör snöslungan bakåt.

Förberedelser

- Inspektera noga det område där snöslungan ska användas. Ta bort dörrmattor, kälkar, brädor, ledningar eller snören och andra främmande föremål.
- Koppla ur alla kopplingar innan motorn startas. Lägg också snöslungans växel i friläge, om så är möjligt.
- Använd inte snöslungan utan att ha ordentliga vinterkläder. Bär skor som ger bra fotfäste på hala underlag.
- Var försiktig med bränslet, det är mycket brandfarligt.
  - Använd en godkänd bränsledunk.
  - Fyll aldrig på bensin medan motorn är igång eller är varm.
  - Fyll på bränsle utomhus och iaktta extrem försiktighet. Fyll aldrig på tanken inomhus.
  - Skruva på tanklocket ordentligt och torka upp allt eventuellt utspillt bränsle.
- Använd endast nätsladden som följde med snöslungan och sätt den i ett uttag lämpat för sladdar till elektriska startmotorer.
- Justera höjden på matarskruvhuset före röjning av snö från grusunderlag.

- Gör aldrig några justeringar med motorn igång utom när det särskilt anges av Toro.
- Låt motorn och snöslungan vänja sig vid utomhustemperaturen innan du påbörjar snöröjningen.
- All körning av motorredskap kan resultera i att främmande föremål slungas in i ögonen. Använd alltid skyddsglasögon eller visir vid körning, justering och reparation av snöslungan.

Körning

- Håll inte händer eller fötter nära eller under roterande delar. Håll alltid avstånd till utkastaröppningen.
- Var mycket försiktig när du korsar grusgångar, stigar och vägar. Se upp för dolda faror och trafik.
- Stanna motorn om du har kört på något föremål. Ta bort tändkabeln från tändstiftet och se efter noga om snöslungan skadats. Reparera skadorna omedelbart innan du använder snöslungan igen.
- Stanna genast motorn och leta rätt på orsaken om maskinen börjar vibrera onormalt. Vibrationer är vanligtvis ett tecken på att något är fel.
- Stanna motorn när du lämnar körpositionen, innan matarskruv-/impellerhuset eller utkastaren rensas samt vid reparation, inställningar och kontroller.
- Se till att matarskruven/impellern och alla rörliga delar har stannat före rengöring, reparation och kontroll. Lossa tändkabeln och håll den borta från stiftet så att motorn inte kan startas oavsiktligt.
- Kör inte motorn inomhus, utom vid start och när snöslungan körs in eller ut ur byggnaden där den förvaras. Öppna ytterdörrarna; avgaser är farliga.
- Röj aldrig snö tvärs över sluttningar. Var mycket försiktig när du svänger i sluttningar. Försök inte att röja i branta sluttningar.
- Kör aldrig snöslungan utan att skydd och andra skyddsanordningar sitter på plats.
- Kör aldrig snöslungan intill inglasade utrymmen, bilar, fönsteröppningar och kanter utan att rikta snöstrålen åt rätt håll. Håll barn och sällskapsdjur på avstånd.
- Överbelasta inte maskinen genom att försöka röja för snabbt.
- Ha uppsikt bakåt och var försiktig då du backar med snöslungan.
- Rikta aldrig snöstrålen mot kringstående och låt ingen vara framför maskinen.
- Koppla ur drivningen till matarskruven/impellern när snöslungan transporteras eller inte används.
- Använd bara redskap och tillbehör som godkänts av Toro, t.ex. hjulvikter, motvikter, kåpor etc. (Kontakta en auktoriserad återförsäljare för information om vilka tillbehör som finns tillgängliga för din snöslunga.)
- Kör aldrig snöslungan om inte sikt och ljus är bra. Se till att du har bra fotfäste och håll ordentligt i handtaget. Gå! Spring aldrig.

Underhåll och förvaring

- Kontrollera regelbundet att alla skruvar, muttrar och bultar är korrekt åtdragna så att maskinen är i säkert bruksskick.
- Förvara aldrig maskinen med bränsle i tanken i en byggnad där det finns gnistkällor, t.ex. varmvattenberedare, värmeelement och torkskåp. Låt motorn svalna innan maskinen ställs undan i ett slutet utrymme.
- Läs alltid den här bruksanvisningen för viktig information om hur snöslungan ska förvaras under längre perioder.
- Underhåll eller byt vid behov ut etiketter med säkerhetsanvisningar och instruktioner.

Säkerhetsföreskrifter för Toro snöslungor

Nedan finns säkerhetsinformation som gäller specifikt för Toro-produkter och annan säkerhetsinformation som du måste känna till.

- **Den roterande matarskruven/impellern kan hugga av eller skada fingrar och händer.** Håll dig bakom handtagen och håll avstånd till utkastaröppningen under körning med snöslungan. **Håll ansikte, händer, fötter och andra kroppsdelar och klädesplagg borta från rörliga och roterande delar.**
- Innan du utför någon justering, rengöring, inspektion, felsökning eller reparation av snöslungan måste du **stänga av motorn, ta ut nyckeln och vänta tills alla rörliga delar har stannat. Lossa tändkabeln från tändstiftet och håll den borta från stiftet för att förhindra att motorn startas oavsiktligt.**
- Förbli i körpositionen och släpp upp det vänstra (drivnings)reglaget för att rensa utkastaren. Tryck ned handtagen för att höja snöslungans framdel ett par centimeter över marken, medan du kör matarskruven/impellern. Höj därefter handtagen snabbt så att snöslungans framdel dunsar ned på marken. Upprepa vid behov, tills en ström av snö kommer ut ur utkastaren.
- Om det inte går att rensa utkastaren genom att låta snöslungans framdel dunsa mot marken, ska du **stanna motorn, vänta tills alla rörliga delar har stannat och därefter försöka rensa den med en pinne. Använd aldrig händerna.**

- Bär inte löst sittande plagg som kan fastna i rörliga delar.
- Före körning ska du reparera eller ersätta eventuella skydd, säkerhetsanordningar eller dekaler som är trasiga, oläsliga eller saknas.
- **Rök aldrig** när du handskas med bensin.
- Rör aldrig motorn när den är igång eller strax efter att den har stannat eftersom den då kan vara så varm att du bränner dig.
- Töm bränsletanken vid förvaring under längre tid än 30 dagar för att undvika eventuella risker. Förvara bränslet i en godkänd bränsledunk. Ta ut nyckeln ur tändningslåset vid förvaring.
- Köp endast Toro originalreservdelar och tillbehör.

Ljudtrycksnivå

Maskinen har en maximal ljudtrycksnivå vid förarens öra på 92 dBA, grundat på mätningar på identiska maskiner enligt EN-standard 11201.

Ljudeffekt

Maskinen har en garanterad ljudeffektsnivå på 108 dBA, grundat på mätningar på identiska maskiner enligt EN 3744.

Vibrationsnivå

Maskinen ger en maximal hand-/armvibration på 7,0 m/s². Värdet grundas på mätningar på identiska maskiner enligt EN 1033.

Säkerhets- och instruktionsdekaler

Viktigt: Säkerhets- och instruktionsdekalerna sitter nära potentiella farozoner. Byt ut skadade dekaler.

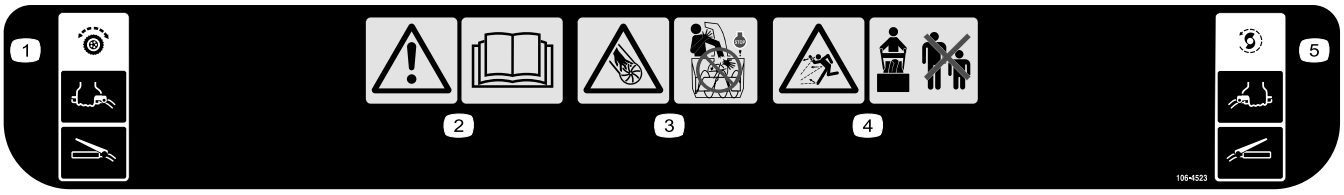

106-4523

1. Hjuldrivning – krama spaken för att koppla in den, släpp spaken för att koppla ur den.
2. Varning – läs *Bruksanvisningen*.
3. Kapnings-/avslitningsrisk i impellern. Stanna motorn innan du lämnar förarsätet och placera inte händerna i utkastaren.
4. Risk för utslungade föremål – se till att kringstående befinner sig på behörigt avstånd från snöslungan.
5. Matarskruvs-/impellerdrivning – krama spaken för att koppla in den, släpp spaken för att koppla ur den.

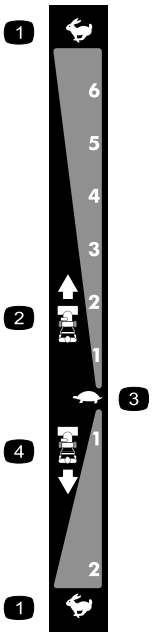

106-4525

Nybeställning artikelnr 107-3826

1. Snabbt
2. Hastigheter framåt
3. Långsamt
4. Hastigheter för backning

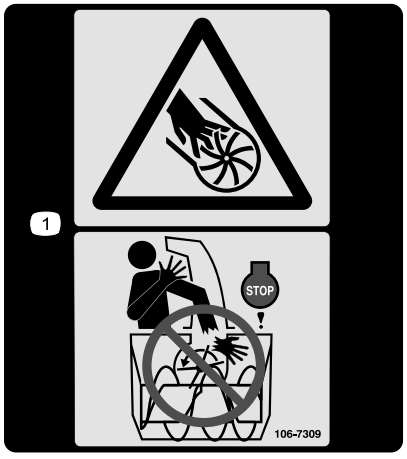

106-7309

1. Kapnings-/avslitningsrisk i impellern. Stanna motorn innan du lämnar förarsätet och placera inte händerna i utkastaren.



107-3040

1. Kapnings-/avslitningsrisk i impellern och kapnings-/avslitningsrisk i matarskruven. Se till att kringstående befinner sig på säkert avstånd från snöslungan.



1. Varning – het yta, rör inte

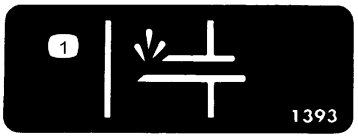

Tecumseh Artikelnr 36501

1. Snapspump

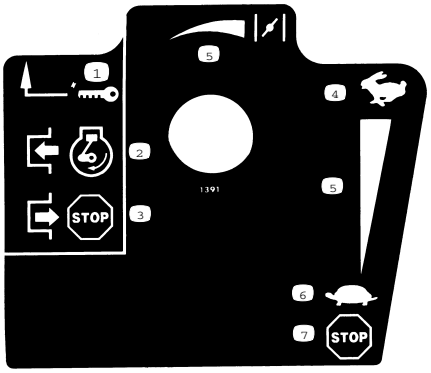

Tecumseh Artikelnr 35077

1. Nyckeltändning
2. Koppla in för att starta motorn
3. Koppla ur för att stänga av motorn
4. Snabbt
5. Stigande skala
6. Långsamt
7. Stäng av motorn

Instalação

Lösa delar

Använd diagrammet nedan för att kontrollera att alla delar finns med.

Steg	Beskrivning	Antal	Användning
1.	Handtagsbultar Böjda brickor Låsmuttrar	4 4 4	Montera det övre handtaget.
2.	Inga delar krävs	–	Montera drivstyrlänken.
3.	Vagnsbultar Låsmuttrar	2 2	Montera reglagestången till utkastaren.
4.	Inga delar krävs	–	Fyll på olja i motorn.
5.	Inga delar krävs	–	Kontrollera däcktrycket.
6.	Inga delar krävs	–	Kontrollera medar och skrapa.

1. Montera det övre handtaget

Obs: Ta inte bort gummibandet förrän du har installerat det övre handtaget.

1. Lyft upp och rotera det övre handtaget och placera det över det undre handtaget (Figur 3).

   Viktigt: Dra in kablarna som sitter fast vid snabbspaken Quick Stick i de övre handtagens skaft och se till att kablarna och sladden till strålkastaren inte kläms mellan handtagets delar.

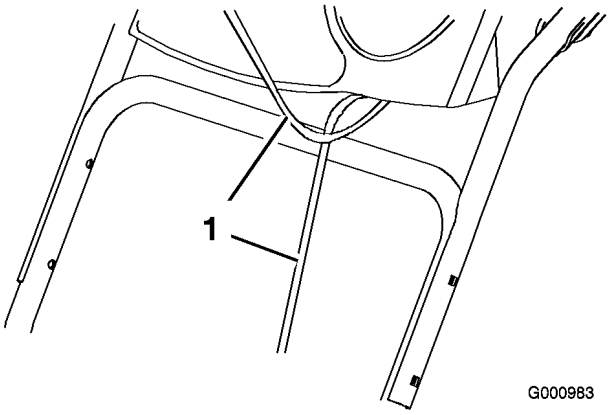

Figur 3

1. Kablar

2. Fäst det övre handtaget med fyra handtagsbultar, fyra böjda brickor och fyra låsmuttrar från påsen med lösa delar (Figur 4).

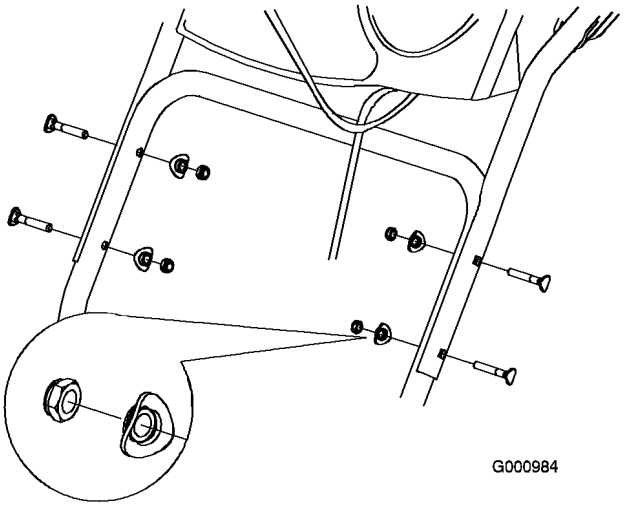

Figur 4

2. Montera drivstyrlänken

1. Ta bort hårnålssprinten och brickan från hastighetskontrollstångens nedre ände, och för in stångens nedre ände i den nedre länkarmen, så att hastighetskontrollstångens böjda ände är vänd bakåt (Figur 5).

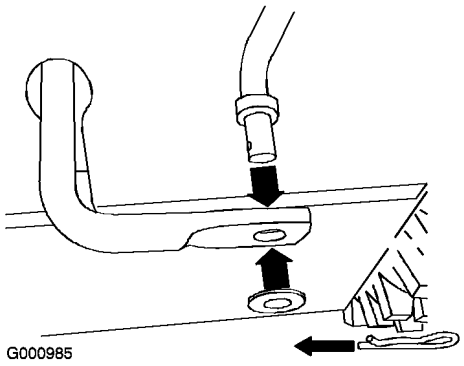

Figur 5

2. Fäst hastighetskontrollstångens nedre ände med brickan och hårnålssprinten som du tidigare avlägsnade.
3. Ta bort hårnålssprinten och den yttre brickan från skruvleden på hastighetskontrollstångens övre ände (Figur 6).

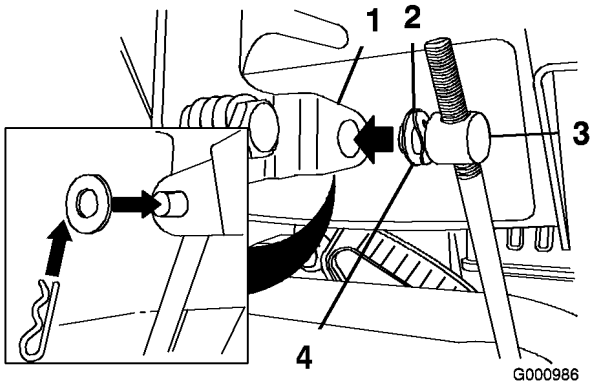

Figur 6

1. Växelväljarspak
2. Vågbricka
3. Skruvled
4. Planbricka

Obs: Monteringen går lättare om du låter vågbrickan och planbrickan sitta kvar på skruvleden (Figur 6).

4. Flytta växelväljaren till läge R2.
5. Rotera den undre länkarmen helt uppåt (motsols) (Figur 7).

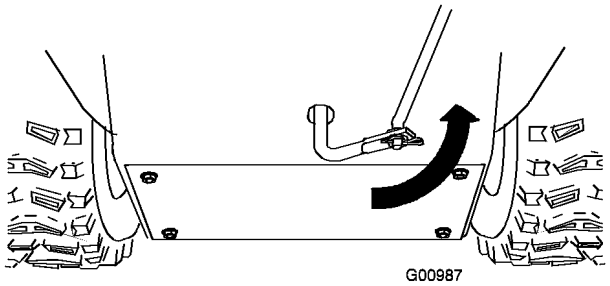

Figur 7

6. Lyft upp hastighetskontrollstången och för in skruvleden i hålet i växelväljaren (Figur 6).

Obs: Om det inte går att passa in skruvleden i hålet när du lyfter upp den på hastighetskontrollstången, ska du rotera skruvleden uppåt eller nedåt på hastighetskontrollstången tills den passar i hålet.

7. Fäst skruvleden och hastighetskontrollstångens övre ände med den yttre brickan och den hårnålssprint som du tidigare avlägsnade.

Obs: Installationen går lättare om du tittar ner genom öppningen i växelväljaren (Figur 8).

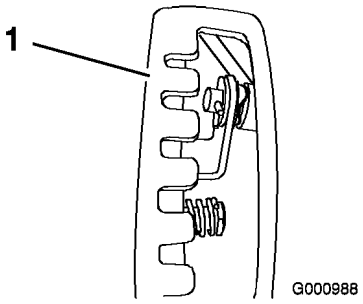

Figur 8

1. Växelväljare

3. Montera reglagestången till utkastaren

1. Packa upp snabbspaken Quick Stick och rotera den så att den står upprätt i mitten.
2. Tryck på och håll ned den blå avtryckarkåpan och dra spaken fullständigt bakåt.

Obs: Utkastaren och strålriktaren ska vara vända framåt. Om de inte är vända framåt håller du ned den blå avtryckarkåpan (men flytta inte på snabbspaken Quick Stick) och roterar utkastaren tills de är det.

3. Rikta in den långa utkastarreglagestångens flata baksida med den korta stångens flata framsida, som sticker ut från kontrollpanelens framsida, så att de ligger intill varandra (Figur 9).

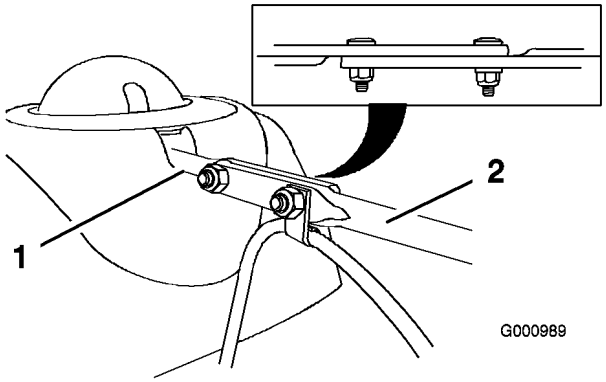

Figur 9

1. Kort stång
2. Lång utkastarreglagestång

4. För in stångens främre ände i öppningen bakpå kåpan som sitter över kugghjulet på utkastaren tills den glider in i kugghjulet (Figur 10).

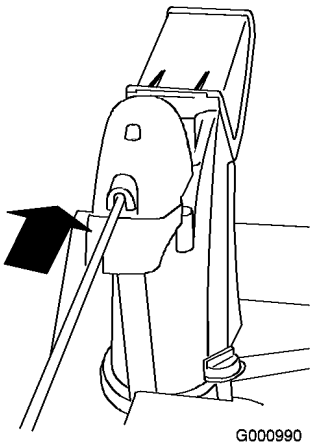

Figur 10

5. Rikta in hålen i stängerna som ligger intill varandra, och för in två vagnsbultar genom den korta stången från snöslungans vänstra sida (sett ur körpositionen).
6. Montera kabelklämman, som stödjer strålriktarkabeln, på den främre vagnsbulten, och fäst vagnsbulten med låsmuttrar från påsen med lösa delar (Figur 11).

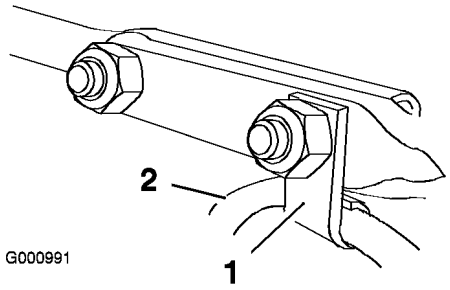

Figur 11

1. Kabelklämma
2. Strålriktarkabel

7. Tryck på och håll ned den blå avtryckarkåpan och rotera snabbspaken Quick Stick för att se till att utkastaren och strålriktaren fungerar smidigt.

4. Fylla på olja i motorn

Snöslungan levereras med 0,77 l olja i motorn.

Obs: Innan du startar motorn bör du kontrollera oljenivån och vid behov fylla på olja.

Maximal påfyllning: 0,77 l, typ: renad fordonsolja med API-klassificering SF, SG, SH, SJ, SL eller högre.

- För temperaturer över 0 °C använder du SAE 30W.
- För temperaturer mellan -18 °C och 0 °C använder du SAE 5W30 eller SAE 10W.
- För lufttemperaturer under -18 °C använder du SAE 0W30.

1. Fyll **långsamt** på olja i påfyllningsröret, för att höja nivån till markeringen Full på oljestickan. **Fyll inte på för mycket** (Figur 12).

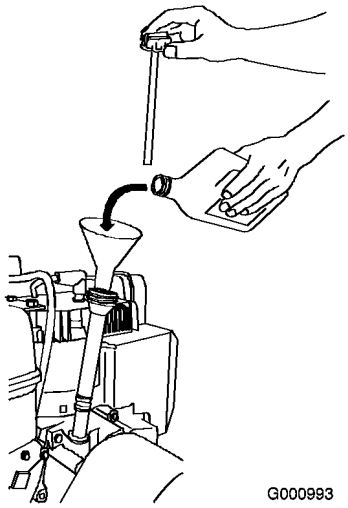

Figur 12

2. Sätt i oljestickan ordentligt.

Obs: Undvik att spilla olja runt påfyllningsröret, då oljan kan ta sig in i hjuldrivningen och bidra till att drivningen slirar.

5. Kontrollera däcktrycket

Däcken förses med förhöjt tryck på fabriken före frakt. Minska trycket lika i båda däcken till mellan 116 och 137 kPa (17 och 20 psi).

6. Kontrollera medar och skrapa

Se Kontrollera och justera medarna och skrapan.

Produktöversikt

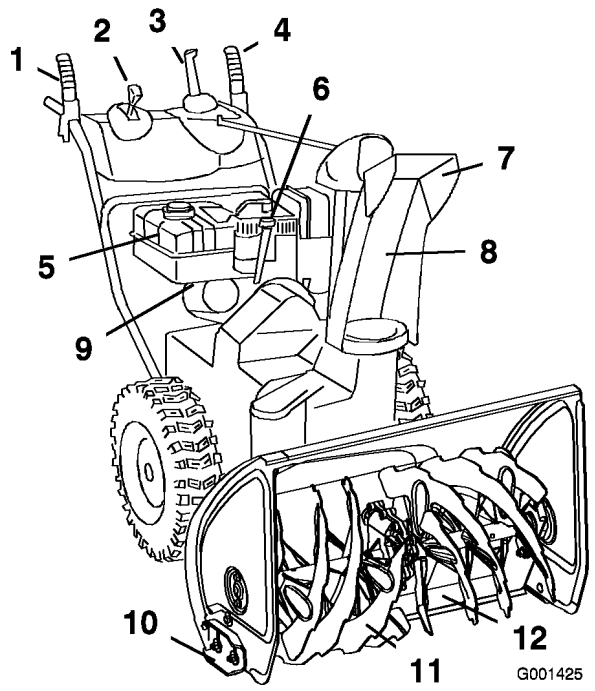

Figur 13

1. Matarskruvs-/impellerreglage
2. Växelväljarspak
3. Quick Stick™ utkastarreglage
4. Drivningsreglage
5. Bränsletank
6. Påfyllningsrör för motorolja/oljesticka
7. Strålriktare
8. Utkastare
9. Avstängningsventil
10. Medar (2)
11. Matarskruv
12. Skrapa

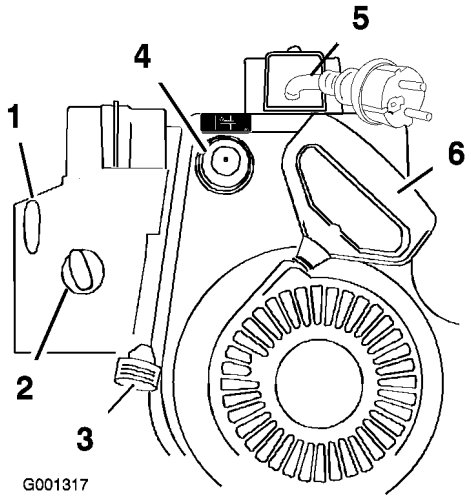

Figur 14

1. Tändningslås
2. Choke
3. Gasreglage
4. Snapspump
5. Elektrisk startmotor
6. Startsnöre

Körning

Obs: Vänster och höger sida på maskinen är lika med förarens vänstra respektive högra sida vid normal körning.

Köra med frihjul eller använda drivningen

Snöslungan kan köras med drivningsfunktionen aktiverad eller urkopplad (frihjul).

För hjulen inåt och sätt i låssprintarna genom de yttre axelhålen, men inte genom hjulnaven, för att köra med frihjul (Figur 15).

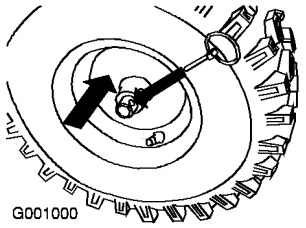

Figur 15

För hjulen utåt och sätt i låssprintarna genom hålen i hjulnaven och de inre axelhålen, för att använda drivningen (Figur 16).

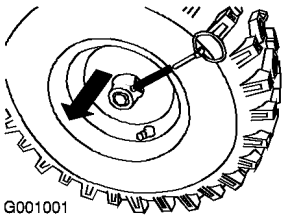

Figur 16

Fylla bränsletanken

Bensin är mycket brandfarligt och explosivt. Brand eller explosion i bensin kan orsaka dig och andra brännskador.

- **För att förhindra att statisk elektricitet antänder bensinen ska bensindunken och/eller snöslungan placeras på marken före påfyllning, inte i ett fordon eller ovanpå ett föremål.**
- **Fyll tanken utomhus, då motorn är kall. Torka upp utspillt bränsle.**
- **Hantera inte bensin när du röker eller är i närheten av en öppen låga eller gnistor.**
- **Förvara bensin i en godkänd bränsledunk som förvaras oåtkomlig för barn.**

Fyll bränsletanken med färsk, blyfri regularbensin från en bensinmack som ingår i en av de större kedjorna (Figur 17).

Viktigt: Tillsätt en stabiliserare till bränslet vid alla tidpunkter på året, för att få mindre startproblem. Blanda den med bensin som inte är äldre än 30 dagar. Tillför inte olja till bensinen.

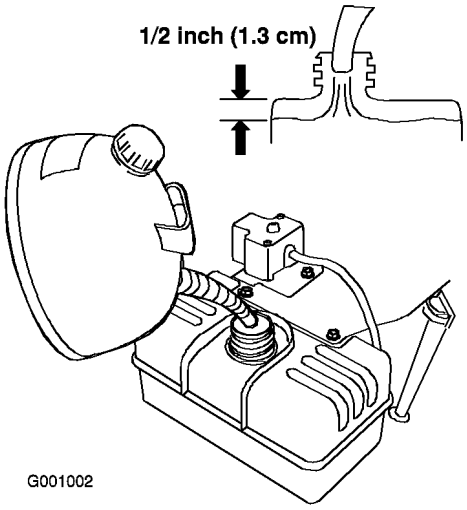

Figur 17

Starta motorn

1. Anslut tändkabeln (Figur 18).

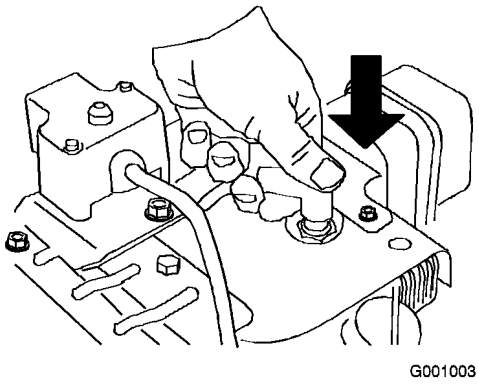

Figur 18

2. Flytta gasreglaget till det snabba läget (Figur 19).

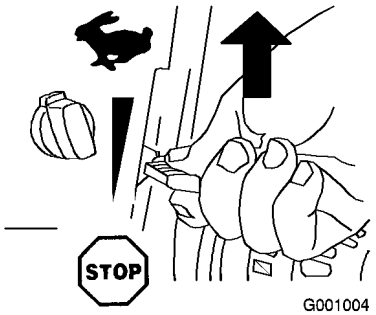

Figur 19

3. Öppna avstängningsventilen genom att vrida den motsols (Figur 20).

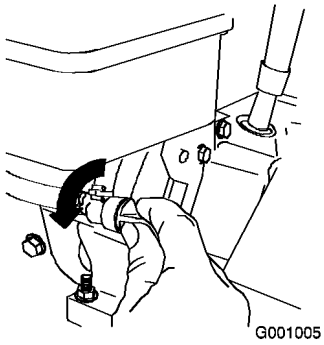

Figur 20

4. Flytta choken till läget På (Figur 21).

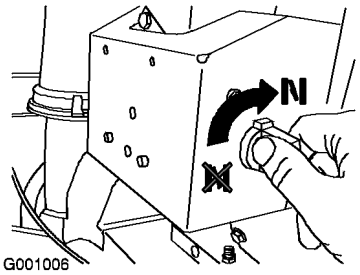

Figur 21

5. Sätt i tändningsnyckeln (Figur 22).

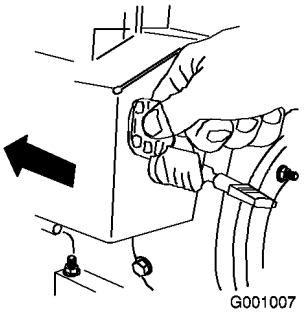

Figur 22

6. Snapsa genom att trycka in knappen ordentligt med tummen tre gånger, och hålla in knappen en sekund vid varje tryckning innan du släpper den igen (Figur 23).

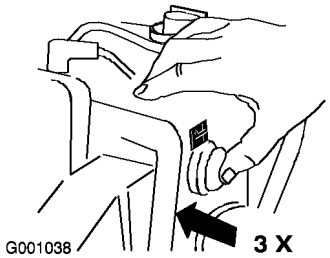

Figur 23

Obs: Ta av handsken när du snapsar så att ingen luft kan komma ut ur snapshålet.

Obs: För mycket snapsning kan flöda motorn och göra så att den inte startar.

7. Starta snöslungan med startsnöret eller med den elektriska startmotorn (Figur 24).

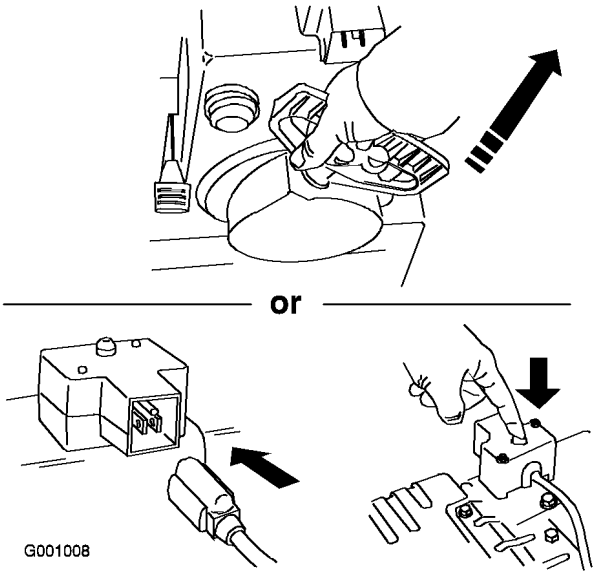

Figur 24

Viktigt: För att undvika att den elektriska startmotorn skadas bör den inte köras mer än 10 gånger, i intervall på 5 sekunder på och sedan 5 sekunder av. Om motorn inte startar efter att du har gjort de här försöken låter du startmotorn svalna i minst 40 minuter innan du försöker starta den igen. Om motorn fortfarande inte startar tar du med snöslungan till en auktoriserad återförsäljare för service.

8. Koppla ur kabeln från den elektriska startmotorn och från strömuttaget.
9. Vrid choken till 3/4-läget när motorn startar. Flytta choken till 1/2-läget medan motorn värms upp. Flytta choken till läget Av när motorn är varm.

Om du lämnar snöslungan ansluten till ett strömuttag kan någon oavsiktligen råka starta snöslungan och skada människor eller föremål.

Koppla ur nätsladden så snart du inte ska starta startmotorn.

Stänga av motorn

1. Flytta gasreglaget till Stop (Figur 25).

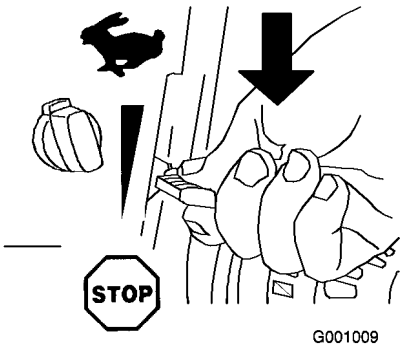

Figur 25

2. Vänta tills alla rörliga delar har stannat innan du lämnar förarplatsen.
3. Stäng avstängningsventilen genom att vrida den medsols (Figur 26).

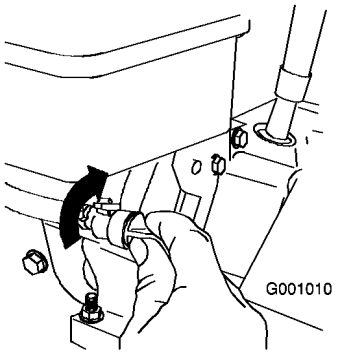

Figur 26

4. Dra i startsnöret 3–4 gånger. Detta förhindrar att startsnöret fryser fast.

Använda hjuldrivningen

Viktigt: Du måste ha drivningsfunktionen aktiverad på snöslungan för att kunna använda hjuldrivningen. Se Köra med frihjul eller använda drivningen.

1. Pressa ned det vänstra (drivnings)reglaget till handtaget, för att koppla in hjuldrivningen (Figur 27).

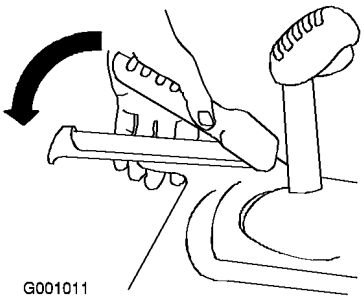

Figur 27

2. Släpp reglaget för att stoppa drivningen.
3. Kontrollera att växelväljaren fungerar ordentligt:
   - Om snöslungan inte rör sig, eller rör sig framåt i läge R1, ska du ta bort skruvleden från

växelväljaren, vrida skruvleden nedåt (medsols) på hastighetskontrollstången, och sedan montera skruvleden igen.

- Om snöslungan inte rör sig, eller rör sig bakåt i läge 1 (framåt), ska du ta bort skruvleden från växelväljaren, vrida skruvleden uppåt (motsols) på hastighetskontrollstången, och sedan montera skruvleden igen.

Obs: Se avsnittet Montera drivstyrlänken.

Obs: Om snöslungan rör sig när drivningsreglaget befinner sig i uppsläppt läge, ska du kontrollera drivkabeln (se Kontrollera och justera drivkabeln), eller ta med snöslungan till en auktoriserad återförsäljare för service.

Använda växelväljaren

Växelväljaren har sex framåtväxlar och två bakåtväxlar. Släpp upp drivningsreglaget och för växelväljaren till önskat läge, för att byta hastighet (Figur 28). Reglaget låses i ett spår vid varje läge.

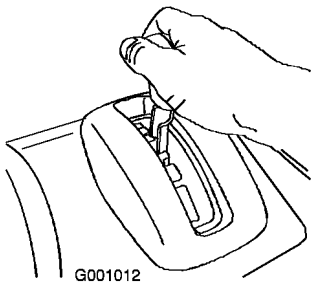

Figur 28

Använda matarskruvs-/impellerdrivningen

1. Pressa ned det högra (matarskruvs-/impeller)reglaget till handtaget, för att koppla in matarskruvs-/impellerdrivningen (Figur 29).

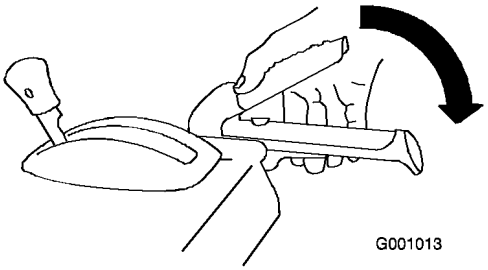

Figur 29

2. Släpp det högra reglaget för att stoppa matarskruven och impellern.

Viktigt: När du aktiverar både matarskruvs-/impellerreglaget och drivningsreglaget, håller drivningsreglaget ned matarskruvs-/impellerreglaget och låser fast det, så att du inte behöver använda högerhanden. Släpp det vänstra (drivnings)reglaget för att släppa upp bägge reglagen.

3. Kör inte snöslungan om matarskruven och impellern fortsätter att rotera när matarskruvs-/impellerreglaget släpps upp. Kontrollera matarskruvs-/impellerkabeln (Se Kontrollera och justera matarskruvs-/impellerkabeln) och justera den vid behov. Ta i annat fall med snöslungan till en auktoriserad återförsäljare för service.

Om matarskruv och impeller fortsätter att rotera när matarskruvs-/impellerreglaget släpps upp, kan du skada dig själv och andra allvarligt.

Använd inte snöslungan. Ta med den till en auktoriserad återförsäljare för service.

Använda snabbspaken Quick Stick™

Tryck på och håll ned den blå avtryckarkåpan, för att använda snabbspaken Quick Stick till att flytta utkastaren och strålriktaren. Frigör avtryckarkåpan för att låsa fast utkastaren och strålriktaren i rätt läge (Figur 30).

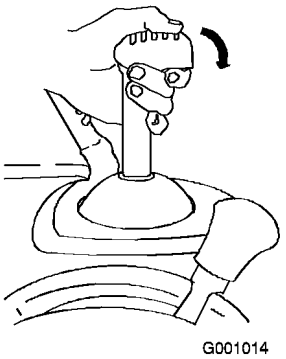

Figur 30

Flytta utkastaren

Tryck på och håll ned den blå avtryckarkåpan, och flytta snabbspaken Quick Stick till vänster för att flytta utkastaren till vänster. Flytta snabbspaken Quick Stick till höger för att flytta utkastaren till höger (Figur 31).

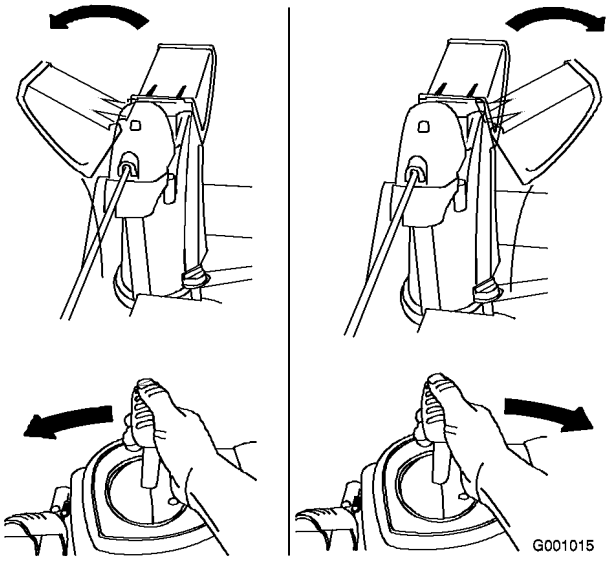

Figur 31

- Se Justera utkastarens spärrhake om utkastaren inte rör sig.
- Om utkastaren inte svänger lika långt åt vänster som åt höger ska du kontrollera att kabeln är dragen till insidan av handtagen. Läs mer i avsnittet Montera det övre handtaget.
- Se Justera utkastarens spärrhake om utkastaren inte låses på plats när du släpper avtryckarkåpan.

Flytta strålriktaren

Tryck på och håll ned den blå avtryckarkåpan och flytta snabbspaken Quick Stick framåt för att sänka strålriktaren. Flytta den bakåt för att höja strålriktaren (Figur 32).

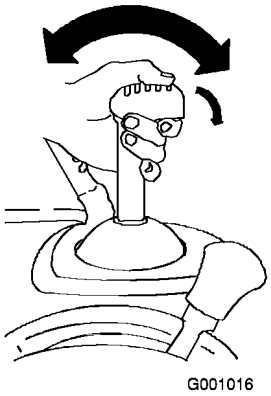

Figur 32

Rensa utkastaren

Utkastaren kan vara igentäppt om matarskruven/impellern är igång utan att det kommer ut någon snö ur utkastaren.

- Förbli i körpositionen och släpp upp det vänstra (drivnings)reglaget för att rensa utkastaren. Tryck ned handtagen för att höja snöslungans framdel ett par centimeter över marken, medan du kör matarskruven/impellern. Höj därefter handtagen snabbt så att snöslungans framdel dunsar ned på marken. Upprepa vid behov, tills en ström av snö kommer ut ur utkastaren.
- Om det inte går att rensa utkastaren genom att låta snöslungans framdel dunsa mot marken, ska du **stanna motorn, vänta tills alla rörliga delar har stannat och därefter försöka rensa den med en pinne. Använd aldrig händerna.**

  Viktigt: Om du rensar utkastaren genom att låta snöslungans framdel dunsa ned på marken, kan det hända att medarna flyttar sig. Justera medarna och dra åt medbultarna noga.

Förhindra fastfrysning

- Under snöiga och kalla väderförhållanden kan vissa reglage och rörliga delar frysa fast. **Använd inte för mycket kraft för att försöka manövrera reglage som har frusit fast.** Starta motorn och låt den gå några minuter om du har problem med att manövrera ett reglage eller en del.
- Fortsätt att ha motorn påslagen ett par minuter efter snöröjning för att förhindra att rörliga delar fryser fast. Koppla in matarskruven/impellern för att få bort kvarvarande snö inne i huset. Rotera snabbspaken Quick Stick för att hindra att den fryser fast. Stäng av motorn, vänta tills alla rörliga delar har stannat och ta sedan bort is och snö från snöslungan.
- Dra i startsnörets handtag flera gånger då motorn är avstängd för att undvika att startsnöret fryser fast.

Arbetstips

När snöslungan är i drift, kan impellern och matarskruven rotera och kapa eller skada händer och fötter.

- **Stäng av motorn och vänta tills alla rörliga delar har stannat innan du utför justering, rengöring, inspektion, felsökning eller reparation av snöslungan. Lossa tändkabeln från tändstiftet och håll den borta från stiftet för att förhindra att motorn startas oavsiktligt.**
- **För att ta bort föremål som fastnat i utkastaren, se Rensa utkastaren. Använd en pinne, inte händerna, för att ta bort skräp från utkastaren.**
- **Håll dig bakom handtagen och håll avstånd till utkastaröppningen under körning med snöslungan.**
- **Håll ansikte, händer, fötter och andra kroppsdelar och klädesplagg borta från dolda, rörliga och roterande delar.**

Rotorbladen kan kasta stenar, leksaker och andra främmande föremål och orsaka föraren eller kringstående allvarliga personskador.

- **Håll området som ska röjas fritt från föremål som kan plockas upp och slungas omkring av rotorbladen.**
- **Håll barn och husdjur borta från det område som ska röjas.**

- Flytta alltid gasreglaget till det snabba läget vid snöröjning.
- Lägg snöslungan i en lägre växel om motorn saktar av under snötyngden eller om hjulen slirar.
- Lägg snöslungan i en lägre växel om snöslungans framdel tenderar att resa sig. Lyft upp handtagen om framdelen fortsätter att resa sig.

Underhåll

Obs: Vänster och höger sida på maskinen är lika med förarens vänstra respektive högra sida vid normal körning.

Rekommenderat underhåll

Underhållsintervall	Underhållsförfarande
Efter de första 2 timmarna	• Kontrollera drivkabeln och justera den vid behov. • Inspektera matarskruvs-/impellerkabeln och justera den vid behov. • Byt ut motoroljan.
Varje användning eller dagligen	• Kontrollera oljenivån och fyll på olja vid behov.
Årligen	• Kontrollera medarna och skrapan och justera dem vid behov. • Inspektera drivkabeln och justera eller byt ut den vid behov. • Inspektera matarskruvs-/impellerkabeln och justera eller byt ut den vid behov. • Kontrollera oljenivån i matarskruven och fyll på olja vid behov. • Byt ut motoroljan. • Smörj sexkantsaxeln. • Inspektera tändstiftet. Byt ut det, och/eller justera mellanrummet vid behov.
Årligen eller före förvaring	• Kontrollera lufttrycket i hjulen och pumpa upp dem till 116–137 kPa (17–20 psi). • Tappa ur bensinen och kör motorn för att torka ut tanken och förgasaren mot slutet av snöröjningssäsongen. • Låt en auktoriserad återförsäljare inspektera och/eller byta ut drivremmen till hjuldrivningen och/eller matarskruven/impellern, vid behov.

Viktigt: **Du finner mer information om underhåll och service av din snöslunga på www.Toro.com.**

Viktigt: Läs i motorns bruksanvisning för ytterligare underhållsrutiner. Kontakta en auktoriserad Tecumseh-återförsäljare för motorjusteringar, reparationer eller garantiservice som inte täcks av den här bruksanvisningen.

Underhållsförberedelser

1. Flytta snöslungan till ett plant underlag.
2. Stäng av motorn och vänta tills alla rörliga delar har stannat.
3. Koppla bort tändkabeln (Figur 33).

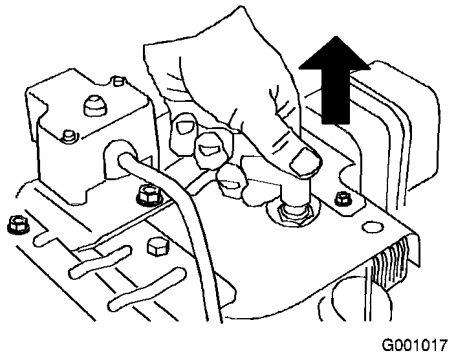

Figur 33

Kontrollera oljenivån i motorn

Kontrollera oljenivån i motorns vevhus varje gång du ska använda snöslungan.

1. Ta ut oljestickan, torka av den och sätt sedan tillbaka den ordentligt.
2. Ta ut oljestickan och kontrollera oljenivån (Figur 34). Fyll på olja om oljenivån ligger under markeringen Add (Fyll på). Se avsnittet Fylla på olja i motorn.

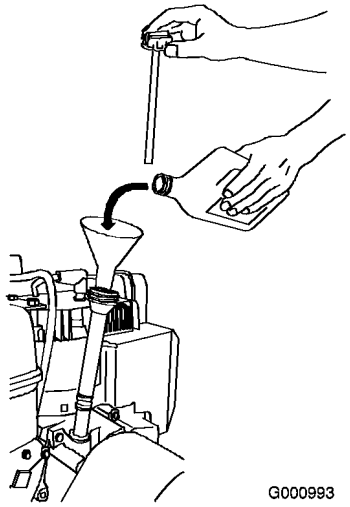

Figur 34

Kontrollera och justera medarna och skrapan

Kontrollera medarna och skrapan för att se till att matarskruven inte vidrör stenbeläggningen eller grusunderlaget. Justera medarna och skrapan efter behov, för att kompensera för slitage.

1. Kontrollera däcktrycket. Läs mer i avsnittet Kontrollera däcktrycket.
2. Lossa de muttrar som håller fast medarna på matarskruvens sidor, tills medarna enkelt kan flyttas upp och ned (Figur 35).

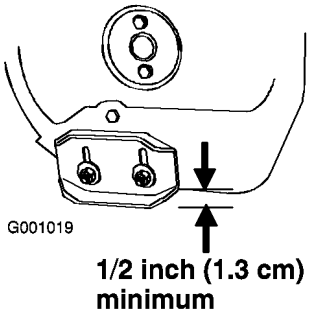

Figur 35

3. Justera sidoplattorna tills de är **minst** 1,3 cm ovanför en jämn yta.

   Viktigt: Matarskruvsbladen måste fästas ovan mark med hjälp av medarna.

4. Skrapan ska ligga 3 mm över och parallellt med en jämn yta.

   Obs: Justera medarna för att höja skrapan om underlaget är sprucket, skrovligt eller ojämnt. Justera medarna längre ned för att förhindra att snöslungan plockar med sig stenar från grusunderlag.

5. Flytta medarna nedåt tills de är parallella med marken.
6. Dra ordentligt åt de muttrar som fäster båda medarna på matarskruvens sidor.

   Obs: Fäst skrapan 3 mm ovanför marken och justera därefter medarna nedåt mot marken, för att snabbt justera medarna om de lossnar.

   Obs: Du kan vända på medarna och placera den oanvända sidan mot marken, om medarna blir mycket slitna.

Kontrollera och justera drivkabeln

Kontrollera och justera drivkabeln efter de två första körtimmarna och därefter årligen. Justera drivkabeln om snöslungan inte driver framåt eller bakåt, eller om den driver när du släpper drivningsreglaget.

Kontrollera sprinten i den förlängda skåran på snöslungans vänstra sida, ovanför däcket, när du har släppt drivningsreglaget. Det bör finnas ett mellanrum på 1 till 1,5 mm från skårans framsida till sprintens framände (Figur 36).

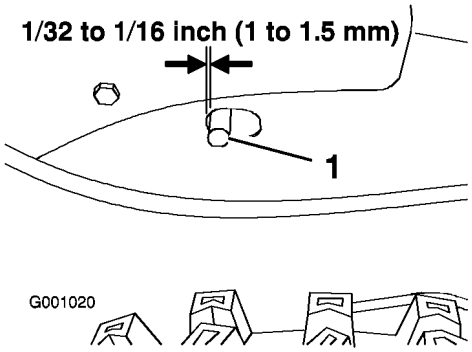

Figur 36

1. Tapp

Utför följande steg om den vänstra (driv)kabeln inte är ordentligt justerad:

1. Lossa kontramuttern.
2. Lossa eller dra åt spännmuttern, för att justera sprinten tills den befinner sig på korrekt avstånd till skårans framsida.
3. Dra åt kontramuttern (Figur 37).

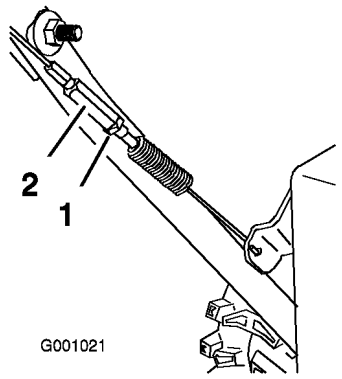

Figur 37

1. Kontramutter
2. Spännmutter

Kontrollera och justera matarskruvs-/impellerkabeln

Kontrollera och justera matarskruvs-/impellerkabeln efter de två första körtimmarna och därefter årligen.

1. Ta bort de två skruvarna från remkåpans högra sida, som visas på bilden.
2. Lyft upp remkåpans högra sida (Figur 38).

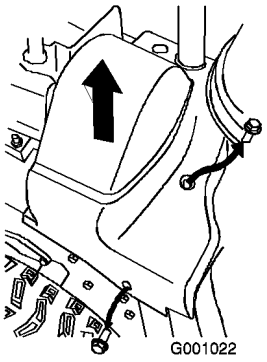

Figur 38

3. Ha matarskruven/impellerreglaget urkopplat och säkerställ att mellanrummet mellan matarskruvskopplingen och tappen är 1,5 mm (Figur 39).

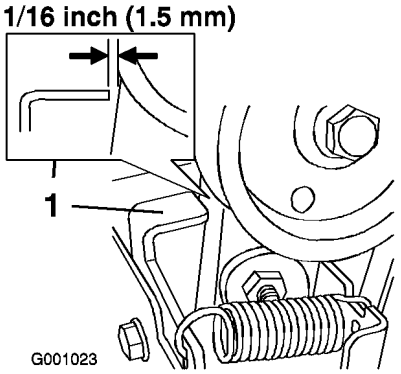

Figur 39

1. Flik

4. Utför följande steg om matarskruvs-/impellerkabeln inte är ordentligt justerad:
5. Lossa kontramuttern (Figur 40).

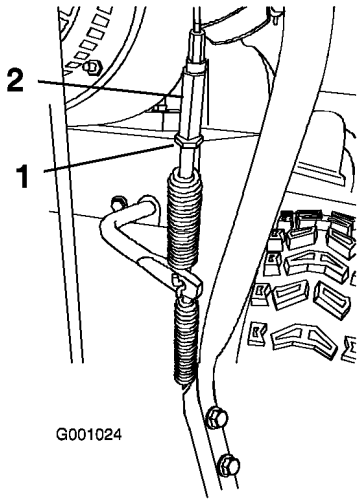

Figur 40

1. Kontramutter
2. Spännmutter

6. Lossa eller dra åt spännmuttern som justerar kabelanspänningen (Figur 40).
7. Justera spännmuttern tills mellanrummet blir korrekt.

8. Dra åt kontramuttern.
9. Sätt tillbaka de två skruvar du tidigare tog bort på remkåpan.
10. Kontakta en auktoriserad återförsäljare om problemen kvarstår även när du har justerat matarskruvs-/impellerkabel korrekt.

Kontrollera oljenivån i matarskruven

Kontrollera oljenivån i matarskruven årligen och fyll på olja vid behov.

1. Flytta snöslungan till ett plant underlag.
2. Rengör området runt rörpluggen (Figur 41).

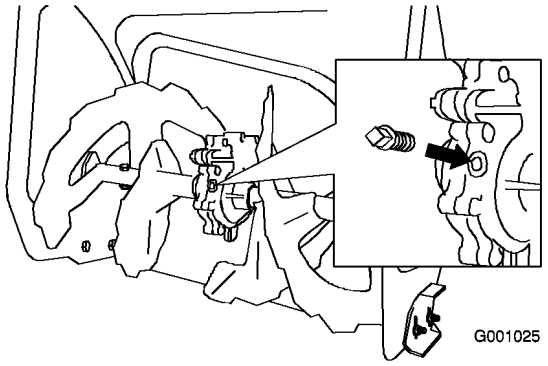

Figur 41

3. Ta bort rörpluggen från växellådan.
4. Kontrollera oljenivån i växellådan. Oljenivån ska vara så hög att det nästan rinner över.
5. Fyll på växellådsolja av typen GL-5 eller GL-6 SAE 85-95 EP i växellådan tills det nästan rinner över, om nivån är låg.

   Obs: Använd inte syntetisk olja.
6. Skruva i rörpluggen i växellådan.

Byta ut motoroljan

Byt motorolja efter de första två arbetstimmarna och därefter årligen. Kör motorn precis innan oljan byts. Varm olja rinner lättare och för med sig mer föroreningar.

Maximal påfyllning: 0,77 l, typ: renad fordonsolja med API-klassificering SF, SG, SH, SJ, SL eller högre.

- För temperaturer över 0 °C använder du SAE 30W.
- För temperaturer mellan -18 °C och 0 °C använder du SAE 5W30 eller SAE 10W.
- För lufttemperaturer under -18 °C använder du SAE 0W30.

1. Gör rent omkring oljeurtappningslocket (Figur 42).

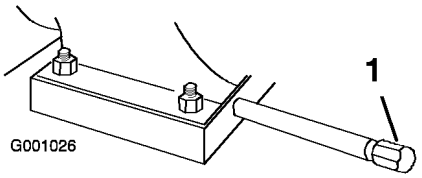

Figur 42

1. Oljeurtappningslock

2. Skjut ett kärl för oljeurtappning under urtappningsröret och ta bort oljeurtappningslocket.
3. Tappa ur oljan.

   Obs: Kassera den använda oljan enligt reglerna på en godkänd lokal mottagningsstation.
4. Sätt tillbaka oljeurtappningslocket.
5. Fyll på olja i vevhuset. Se avsnittet Fylla på olja i motorn.

Smörja sexkantsaxeln

Smörj sexkantsaxeln lätt med motorolja årligen (Figur 43).

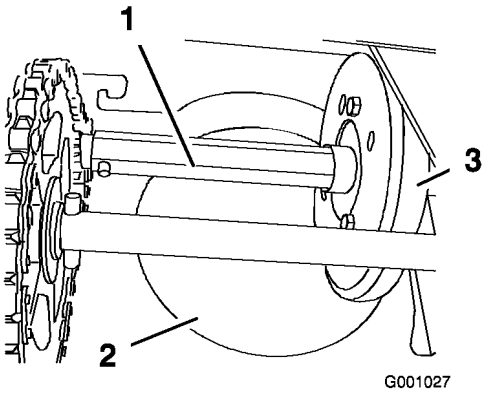

Figur 43

1. Sexkantsaxel
2. Friktionsplatta i aluminium
3. Gummihjul

Viktigt: Se till att inte få olja på gummihjulet eller friktionsdrivplattan i aluminium, eftersom detta får hjuldrivningen att slira (Figur 43).

1. Töm bensinen från bränsletanken.
2. Tippa snöslungan framåt på matarskruvhuset och palla under så att den inte kan ramla.
3. Ta bort den bakre kåpan (Figur 44).

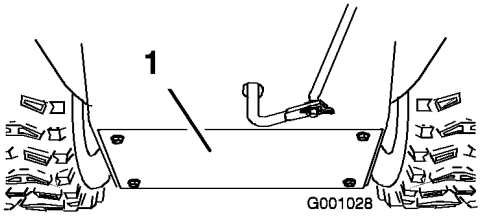

Figur 44

1. Bakre kåpa

4. Flytta växelväljaren till läge R2.

5. Doppa fingret i fordonsolja och smörj in sexkantsaxeln **lätt**.
6. Flytta växelväljaren till läge 6.
7. Smörj sexkantsaxelns andra ände.
8. Flytta växelväljaren framåt och bakåt några gånger.
9. Sätt tillbaka den bakre kåpan och vänd snöslungan till upprätt läge igen.

Inspektera och byta ut tändstiftet

Använd ett tändstift av typ **Champion RJ-19LM** eller motsvarande. Kontrollera tändstiftet och justera mellanrummet på det årligen. Byt ut tändstiftet vid behov.

1. Rengör runt basen på tändstiftet.
2. Ta bort tändstiftet.
3. Undersök tändstiftet och byt ut det om det är sprucket, skadat, smutsigt eller om elektroderna är slitna.

   Viktigt: Rengör inte elektroderna eftersom partiklar kan ta sig in i cylindern och orsaka skador på motorn.
4. Justera elektrodgapet till 0,76 mm (Figur 45).

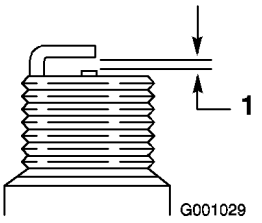

Figur 45
1. 0,76 mm

5. Installera tändstiftet för hand och skruva sedan åt det till 20,4 Nm.

   Obs: Se till att skruva åt stiftet ordentligt om du inte har en skiftnyckel.

Justera utkastarens spärrhake

Om utkastaren inte låses i önskat läge eller inte låses upp så att du kan flytta den till ett annat läge ska du justera spärrhaken på utkastaren.

1. Ta bort fästanordningen på kåpan över kugghjulet (Figur 46), lyft upp kåpans främre del och skjut kåpan bakåt så att den inte är i vägen.

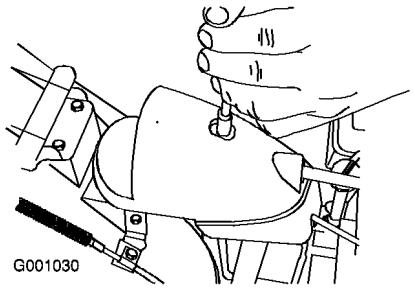

Figur 46

2. Lossa bulten på kabelklämman (Figur 47).

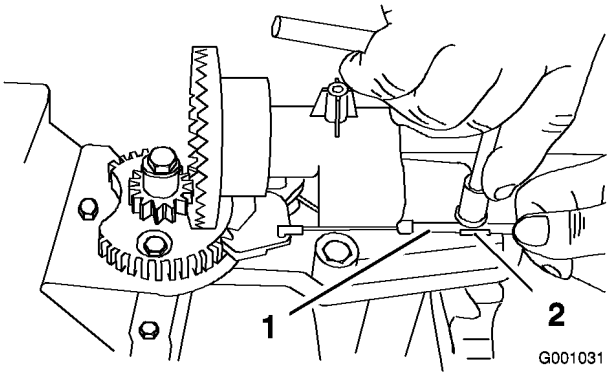

Figur 47
1. Kabelledning
2. Kabelbygel

3. Fatta tag i kabelledningen och rör den mot maskinens främre del tills spärrhaken på utkastaren helt hakar in i kugghjulets kuggar (Figur 47 och Figur 48).

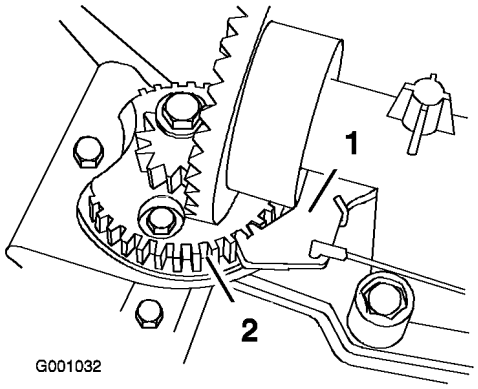

Figur 48
1. Utkastarens spärrhake
2. Kugghjulets kuggar

Obs: Spärrhaken är fjäderupphängd och kommer att röra sig in i kuggarna på kugghjulet av sig själv (Figur 48).

4. Se till så att kabeln inte är slak genom att dra kabelledningen bakåt.
5. Dra åt bulten på kabelklämman.
6. Sätt tillbaka och fäst kåpan över kugghjulet.

Byta ut drivremmarna

Om drivremmarna till matarskruven/impellern eller hjuldrivningen blivit slitna, oljeindränkta eller fått andra skador kan du gå till www.Toro.com för ytterligare serviceinformation, eller låta en auktoriserad återförsäljare byta ut remmarna.

Förvaring

- **Bensinångor kan explodera.**
- **Förvara inte bensin längre än 30 dagar.**
- **Förvara inte snöslungan i ett slutet utrymme nära öppen eld.**
- **Låt motorn svalna innan den ställs i förvaring.**

Förbereda snöslungan för förvaring

1. Tillsätt bränslestabiliserare till färskt bränsle enligt motortillverkarens anvisningar, när du ska fylla på bränsle för sista gången på året.
2. Kör motorn under 10 minuter så att det stabiliserade bränslet fördelas i bränslesystemet.
3. Lossa slangklämman som håller fast bränsleslangen på ventilen och dra av bränsleslangen från avstängningsventilen.
4. Öppna avstängningsventilen och låt bränslet rinna ut ur bränsletanken och ned i ett godkänt bränslekärl.
5. Sätt tillbaka bränsleslangen på avstängningsventilen och fäst med slangklämman.
6. Kör snöslungan tills motorn stannar på grund av bensinstopp.
7. Snapsa motorn och starta den igen.
8. Låt motorn vara igång tills den stannar. När du inte kan starta motorn längre är den tillräckligt torr.
9. Stäng av motorn och låt den svalna.
10. Ta ut nyckeln.
11. Koppla bort tändkabeln.
12. Ta bort tändstiftet och tillsätt 30 ml olja genom tändstiftshålet, och dra **sakta** i startsnöret flera gånger, för att fördela oljan i cylindern. Detta förhindrar att cylindern rostar när klipparen inte används.
13. Montera tändstiftet löst.
14. Kassera oanvänt bränsle på lämpligt sätt. Lämna in bränslespill till återvinning eller använd det i bilen.

    Obs: Lagra inte stabiliserat bränsle längre än 90 dagar.
15. Rengör snöslungan ordentligt.
16. Dra åt alla lösa skruvar, bultar och låsmuttrar. Reparera eller byt ut skadade delar.

Ta snöslungan ur förvaring

1. Ta bort tändstiftet och snurra motorn snabbt med startsnöret för att blåsa bort överbliven olja från cylindern.
2. Installera tändstiftet för hand och skruva sedan åt det till 20,4 Nm.
3. Anslut tändkabeln.
4. Utför de årliga underhållsprocedurerna i Rekommenderat underhåll.

Felsökning

Problem	Möjliga orsaker	Åtgärd
Den elektriska startmotorn varvar inte (endast modeller med elektrisk start).	1. Nätsladden är inte ansluten till antingen strömuttaget eller snöslungan. 2. Nätsladden är utsliten, sönderfrätt eller skadad. 3. Strömuttaget är inte strömsatt.	1. Anslut nätsladden till strömuttaget och/eller snöslungan. 2. Byt ut nätsladden. 3. Låt en kvalificerad elektriker strömsätta uttaget.
Motorn startar inte eller är trög att starta.	1. Nyckeln sitter inte i tändningslåset eller är i läget Stop. 2. Choken är i läget Av och ingen snapsning har utförts. 3. Avstängningsventilen är inte öppen. 4. Gasreglaget är inte i det snabba läget. 5. Bränsletanken är tom eller bränslesystemet innehåller gammalt bränsle. 6. Tändkabeln är lös eller urkopplad. 7. Tändstiftet är slitet, skadat eller har felaktigt elektrodgap. 8. Ventilen till tanklocket är blockerad. 9. Oljenivån i motorns vevhus är för låg eller för hög.	1. För in nyckeln i tändningslåset och vrid den till läget På. 2. För choken till läget På och snapsa tre gånger. 3. Öppna avstängningsventilen. 4. Flytta gasreglaget till läget Fast. 5. Tappa ur och/eller fyll bränsletanken med färsk bensin (inte mer än 30 dagar gammal). Kontakta en auktoriserad återförsäljare om problemet kvarstår. 6. Sätt på tändkabeln på tändstiftet. 7. Kontrollera tändstiftet och justera avståndet vid behov. Byt ut tändstiftet om det är anfrätt, skadat eller sprucket. 8. Ta bort det som blockerar ventilen eller byt ut tanklocket. 9. Fyll på eller tappa ur olja för att justera oljenivån i motorns vevhus tills den når markeringen Full på oljestickan.

Problem	Möjliga orsaker	Åtgärd
Motorn kör ojämnt.	1. Choken är i läget På.	1. Flytta choken till läget Av.
	2. Avstängningsventilen är inte helt öppen.	2. Öppna avstängningsventilen.
	3. Bränsletanken är nästan tom eller innehåller gammalt bränsle.	3. Tappa ur och fyll bränsletanken med färsk bensin (inte mer än 30 dagar gammal). Kontakta en auktoriserad återförsäljare om problemet kvarstår.
	4. Tändkabeln är lös.	4. Sätt på tändkabeln på tändstiftet.
	5. Tändstiftet är slitet, skadat eller har felaktigt elektrodgap.	5. Kontrollera tändstiftet och justera avståndet vid behov. Byt ut tändstiftet om det är anfrätt, skadat eller sprucket.
	6. Oljenivån i motorns vevhus är för låg eller för hög.	6. Fyll på eller tappa ur olja för att justera oljenivån i motorns vevhus tills den når markeringen Full på oljestickan.
Motorn går, men snöslungan slungar ut snö dåligt eller inte alls.	1. Gasreglaget är inte i det snabba läget vid snöröjning.	1. Flytta gasreglaget till läget Fast.
	2. Snöslungan körs för snabbt för att någon snö ska kunna röjas.	2. Lägg i en lägre växel.
	3. Du försöker ta bort för mycket snö per svepning.	3. Minska mängden snö som tas bort per svepning.
	4. Du försöker ta bort extremt tung eller blöt snö.	4. Överbelasta inte snöslungan med extremt tung eller våt snö.
	5. Utkastaren är blockerad.	5. Rensa utkastaren.
	6. Drivremmen till matarskruven/impellern är lös eller har lossnat från sin skiva.	6. Installera och/eller justera drivremmen till matarskruven/impellern. Se www.Toro.com för serviceinformation, eller ta med snöslungan till en auktoriserad återförsäljare.
	7. Drivremmen till matarskruven/impellern är sliten eller trasig.	7. Byt ut drivremmen till matarskruven/impellern. Se www.Toro.com för serviceinformation, eller ta med snöslungan till en auktoriserad återförsäljare.
Utkastaren låses inte på plats eller rör sig inte.	1. Spärrhaken på utkastaren är inte rätt inställd.	1. Justera spärrhaken på utkastaren.

Problem	Möjliga orsaker	Åtgärd
Snöslungan röjer inte bort snön från underlaget ordentligt.	1. Medarna och/eller skrapan är inte ordentligt justerad(e). 2. Trycket är inte samma i båda däcken.	1. Justera medar och/eller skrapa. 2. Kontrollera och justera trycket i det ena eller båda däcken.


TORO®