Form No. 3353-966 Rev A

Spazzaneve Power Max® 1028LXE

Nº del modello 38641—Serie n. 260000001 e superiori

Manuale dell'operatore

Introduzione

Leggete attentamente queste informazioni al fine di utilizzare e mantenere correttamente il prodotto, ed evitare infortuni e danni. Voi siete responsabili del corretto utilizzo del prodotto, all'insegna della sicurezza.

Per informazioni su prodotti ed accessori, per la ricerca di un distributore o la registrazione del vostro prodotto, potete contattare Toro direttamente a www.Toro.com.

Per assistenza, ricambi originali Toro o ulteriori informazioni, rivolgetevi a un Distributore Toro autorizzato o ad un Centro Assistenza Toro, ed abbiate sempre a portata di mano il numero del modello ed il numero di serie del prodotto. Il numero del modello ed il numero di serie si trovano nella posizione riportata nella Figura 1. Scrivete i numeri negli spazi previsti.

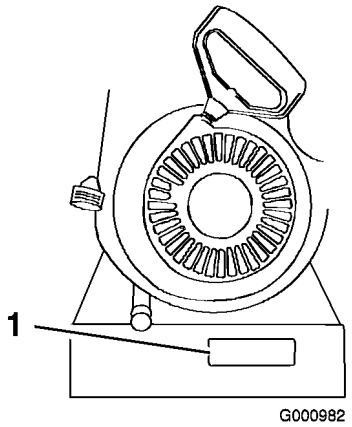

Figura 1

1. Posizione del numero del modello e del numero di serie

Nº del modello _____

Nº di serie _____

Questo manuale identifica pericoli potenziali e riporta messaggi di sicurezza evidenziati dal simbolo di allarme (Figura 2), che segnala un pericolo che può causare gravi infortuni o la morte se non osserverete le precauzioni raccomandate.



Figura 2

1. Simbolo di allarme

Per evidenziare le informazioni vengono utilizzate altre due parole. **Importante** indica informazioni di carattere meccanico di particolare importanza e **Nota** evidenzia informazioni generali di particolare rilevanza.

Ulteriori copie del Manuale d'uso del motore possono essere richieste al costruttore del motore.

© 2005—The Toro® Company
8111 Lyndale Avenue South
Bloomington, MN 55420

Registrate il vostro prodotto presso www.Toro.com

CE

Traduzione dell'originale (IT)
Stampato negli USA
Tutti i diritti sono riservati

Sicurezza

Prima dell'uso

Prima di utilizzare lo spazzaneve, leggete questo manuale e comprendetelo. Acquisite familiarità con tutti i comandi ed imparate ad arrestare rapidamente il motore.

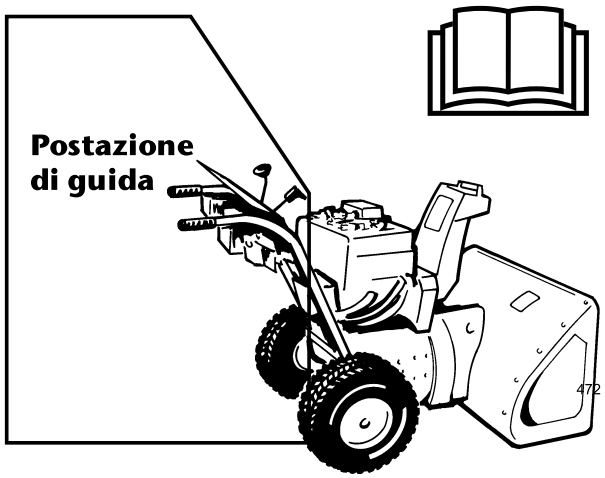

Attenzione! L'errato utilizzo può provocare la perdita di dita, mani o piedi.

Adiacente all'apertura si trova una ventola che gira ad alta velocità.

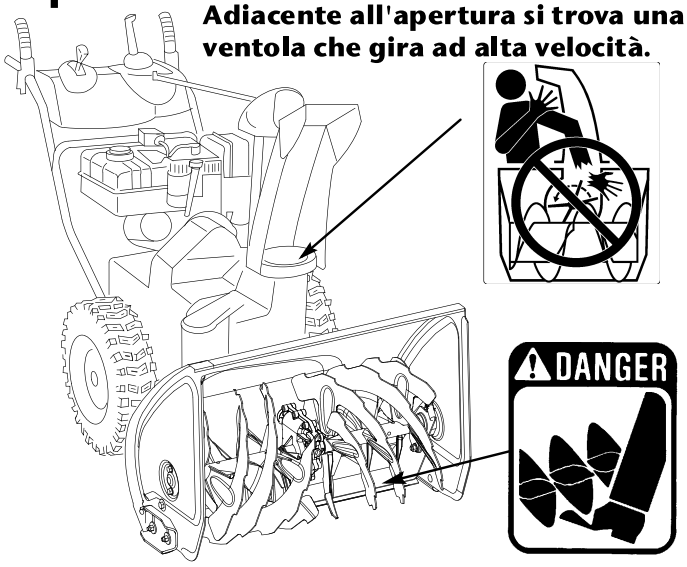

La coclea a bassa velocità ha un punto di presa mobile vicino all'apertura.

Il presente spazzaneve soddisfa o supera i requisiti della normativa ISO 8437 in vigore al tempo della fabbricazione.

Leggete e comprendete il contenuto di questo manuale prima di avviare il motore.

⚠ Questo è il simbolo di richiamo alla sicurezza, che viene usato per richiamare l'attenzione a pericoli di infortuni potenziali. Attenetevi a tutti i messaggi di sicurezza che seguono questo simbolo, al fine di evitare infortuni ed anche la morte.

L'errato utilizzo o manutenzione di questo spazzaneve può causare infortuni ed anche la morte. Limitate questo pericolo attenendovi alle seguenti istruzioni di sicurezza.

Le seguenti istruzioni sono state adattate dalle norme ANSI/OPEI B71.3-1995 e ISO 8437:1989.

Addestramento

- Leggete attentamente il manuale dell'operatore. Acquisite dimestichezza con i comandi e con il corretto utilizzo della macchina. Imparate a fermare l'unità e a disinserire i comandi rapidamente.
- Non permettete mai che bambini o ragazzi utilizzino lo spazzaneve. Non permettete mai che gli adulti utilizzino lo spazzaneve senza idoneo addestramento.
- Mantenete l'area da spazzare sgombra da persone (soprattutto bambini piccoli) e animali da compagnia.
- Prestate particolare attenzione al rischio di scivolamento o caduta, specialmente quando utilizzate lo spazzaneve in retromarcia.

Preparazione

- Controllate accuratamente la zona in cui utilizzerete lo spazzaneve. Togliete zerbini, slitte, assi, fili ed altri corpi estranei.
- Prima di avviare il motore, disinnestate tutte le frizioni. Mettete lo spazzaneve in folle, se pertinente.
- Non utilizzate lo spazzaneve senza indumenti invernali adeguati. Usate calzature in grado di offrire la massima stabilità sulle superfici scivolose.
- Trattate il carburante con cautela, in quanto è altamente infiammabile.
  - Utilizzate una tanica per carburante approvata.
  - Non aggiungete mai carburante se il motore è avviato o caldo.
  - Riempite il serbatoio all'aperto, prestando la massima attenzione. Non rabboccate mai il serbatoio del carburante in interni.
  - Montate saldamente il tappo del serbatoio del carburante e tergete il carburante versato.
- Utilizzate soltanto il cavo di alimentazione a corredo dello spazzaneve ed un recipiente idoneo all'uso con

il cavo di alimentazione per motori ad avviamento elettrico.

- Regolate l'altezza dell'alloggiamento della coclea per spazzare superfici ghiaiose o di roccia frantumata.
- Non tentate mai di effettuare regolazioni a motore acceso, salvo espressa indicazione della Toro.
- Lasciate che il motore e lo spazzaneve si adattino alla temperatura esterna prima di iniziare a spazzare la neve.
- L'uso di macchine a motore comporta il rischio di lanciare corpi estranei negli occhi. Portate sempre occhiali protettivi o protezioni adeguate durante l'uso, e durante gli interventi di regolazione e manutenzione dello spazzaneve.

Funzionamento

- Non mettete le mani o i piedi vicino o sotto le parti rotanti. Restate sempre lontani dall'apertura di scarico.
- Procedete con la massima cautela quando attraversate vialetti, sentieri o strade di ghiaia. Prestate la massima attenzione ad eventuali pericoli nascosti ed al traffico.
- Se colpite un corpo estraneo, spegnete il motore, scollegate il cappellotto dalla candela, controllate attentamente se lo spazzaneve presenta segni di danni, e riattate lo spazzaneve prima di utilizzarlo di nuovo.
- Qualora l'apparecchio iniziasse a vibrare in maniera anomala, spegnete il motore e verificate immediatamente la causa. La vibrazione segnala generalmente un problema.
- Spegnete il motore prima di lasciare la posizione di lavoro, prima di pulire l'alloggiamento della coclea/ventola o il camino di scarico, e prima di effettuare riparazioni, regolazioni o controlli.
- In sede di pulizia, riparazione o controllo, accertatevi che la coclea/ventola e le parti mobili si siano fermate. Staccate il cappellotto dalla candela e tenetelo lontano da essa per impedire l'avviamento accidentale del motore.
- Non utilizzate il motore in interni, tranne che per uscire da o entrare in un edificio con lo spazzaneve. Aprite le porte esterne, in quanto i gas di scarico sono estremamente pericolosi.
- Non spazzate la neve trasversalmente alle pendenze. Sulle pendenze invertite la direzione con la massima cautela. Non tentate di spazzare la neve su pendenze molto ripide.
- Non utilizzate lo spazzaneve se le idonee protezioni e gli altri dispositivi di sicurezza non sono montati.
- Non utilizzate lo spazzaneve nelle adiacenze di ambienti in vetro, automobili, finestre di locali interrati e scarpate, senza aver prima regolato correttamente l'angolo di scarico della neve. Tenete lontano i bambini ed animali da compagnia.
- Non sovraccaricate la macchina nel tentativo di spazzare troppo velocemente la neve.
- Guardate indietro e prestate la massima attenzione quando fate retromarcia con lo spazzaneve.
- Non dirigete mai il getto verso terzi, e non lasciate che alcuno si metta davanti alla macchina.
- Disinserite l'alimentazione della coclea/ventola prima di trasportare lo spazzaneve, e durante le pause di utilizzo.
- Utilizzate soltanto attrezzi ed accessori approvati dalla Toro, come zavorra per le ruote, contrappesi e cabine. (Richiedete gli accessori disponibili per il vostro spazzaneve a un Distributore autorizzato.)
- Non utilizzate mai lo spazzaneve in caso di scarsa visibilità o poca luce. Procedete con passo sicuro e tenete le mani saldamente sulla stegola. Camminate, non correte.

Manutenzione e rimessaggio

- Controllate ad intervalli regolari tutti gli elementi di fissaggio per accertarvi che la macchina sia in buone condizioni di sicurezza.
- Non riponete mai la macchina con del carburante nel serbatoio in un edificio nel quale siano presenti fonti di accensione come scaldacqua, aerotermi o asciugatrici. Lasciate raffreddare il motore prima del rimessaggio al chiuso.
- Leggete attentamente il presente manuale dell'operatore per informazioni importanti sul rimessaggio prolungato della macchina.
- Mantenete in buone condizioni le targhette di avvertenza e istruzione, e all'occorrenza sostituitele.

Sicurezza degli spazzaneve Toro

La seguente lista riporta informazioni sulla sicurezza pertinenti ai prodotti Toro, ed altre informazioni sulla sicurezza cui dovete fare attenzione.

- **La coclea/ventola che girano possono amputare e ferire dita e mani.** Durante il funzionamento dello spazzaneve, rimanete dietro le stegole e lontano dall'apertura di scarico. **Tenete sempre viso, mani, piedi ed altre parti del corpo e gli indumenti lontano dalle parti mobili o rotanti della macchina.**
- Prima di regolare, pulire, ispezionare, diagnosticare o riparare lo spazzaneve, **spegnete il motore, togliete la chiave e attendete che tutte le parti in movimento si siano fermate. Staccate il cappellotto dalla candela e tenetelo lontano da essa per impedire l'avviamento accidentale del motore.**

- Per stasare il camino di scarico, rimanete in posizione di guida e rilasciate la leva sinistra (trasmissione). Mentre coclea/ventola sono in moto, premete le stegole per alzare di alcuni centimetri dal suolo la parte anteriore dello spazzaneve. Alzate quindi rapidamente le stegole per lasciar battere la parte anteriore dello spazzaneve sul suolo. Ripetete, all'occorrenza, finché dal camino di scarico non esce un fiotto di neve.
- Se non riuscite a stasare il camino di scarico battendo la parte anteriore dello stesso, **spegnete il motore, attendete che tutte le parti mobili si siano fermate, ed usate un bastoncino; non usate mai le mani per stasare lo spazzaneve.**
- Non indossate abiti svolazzanti che possano impigliarsi nelle parti in movimento.
- Qualora un carter, un dispositivo di sicurezza o una decalcomania fossero danneggiati, mancanti o illeggibili, riparateli o sostituiteli prima di riutilizzare la macchina.
- **Non** fumate quando maneggiate la benzina.
- Non toccate il motore quando è in funzione o è appena spento, in quanto potrebbe scottare e ustionarvi.
- In sede di rimessaggio dello spazzaneve per un periodo superiore a 30 giorni, svuotate il serbatoio del carburante per prevenire rischi. Conservate il carburante in una tanica omologata. Togliete la chiave dall'interruttore di accensione prima di riporre lo spazzaneve.
- Acquistate soltanto parti di ricambio ed accessori originali Toro.

Pressione acustica

Questa macchina ha un livello massimo di pressione acustica all'orecchio dell'operatore di 92 dBA, basato sulla misura di macchine identiche in ottemperanza alla norma EN 11201.

Potenza acustica

Questa unità ha un livello di potenza acustica garantito di 108 dBA, basato sulla misura di macchine identiche in ottemperanza alla norma EN 3744.

Vibrazioni

Questa macchina non supera il livello di vibrazioni alla mano/braccio di 7,0 m/s^2, basato sulla misura di macchine identiche in ottemperanza alla norma EN 1033.

Adesivi di sicurezza e informativi

Importante: Gli adesivi di sicurezza o d'istruzione sono affissi nelle adiacenze di punti potenzialmente pericolosi. Sostituite gli adesivi danneggiati.



108-2968

1. Comando svolta a sinistra
2. Trazione
3. Innestare
4. Avvertenza. Leggete il *Manuale dell'operatore*.
5. Ventola: pericolo di ferite o smembramento. Spegnete il motore prima di allontanarvi dalla posizione di guida, e non inserite la mano nel camino di scarico.
6. Pericolo di lancio di oggetti. Tenete gli astanti a distanza di sicurezza da ambienti pericolosi.
7. Trasmissione della coclea
8. Comando svolta a destra
9. Leggete il *Manuale dell'operatore*.

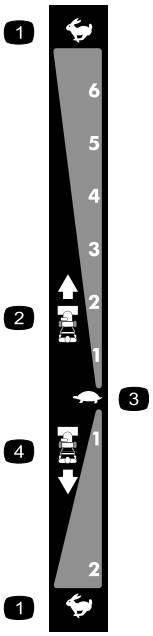

106-4525

Riordinate il n. cat. 107-3825

1. Massima
2. Marce avanti
3. Minima
4. Velocità di retromarcia

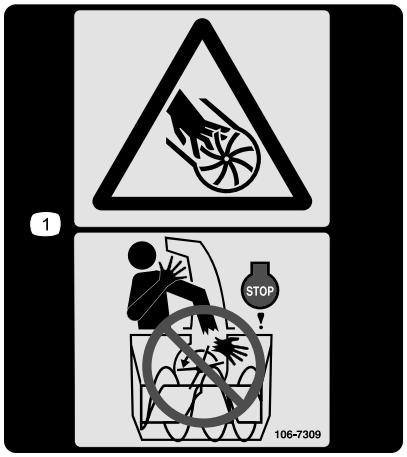

106-7309

1. Ventola: pericolo di ferite o smembramento. Spegnete il motore prima di allontanarvi dalla posizione di guida, e non inserite la mano nel camino di scarico.



107-3040

1. Pericolo di ferite e smembramento causati dalla ventola e dalla coclea. Tenete gli astanti a distanza di sicurezza dallo spazzaneve.



1. Attenzione: superficie calda, non toccare!

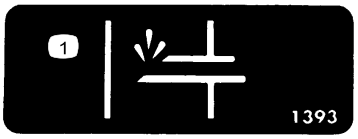

Tecumseh n° cat. 36501

1. Iniettore

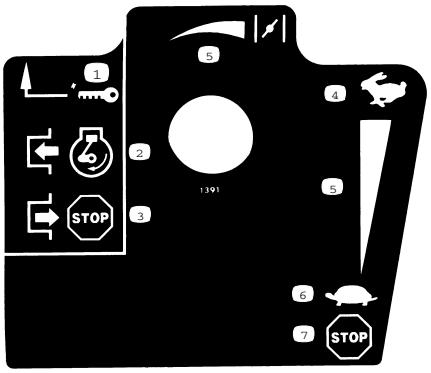

Tecumseh n° cat. 35077

1. Accensione a chiave
2. Innestare per avviare il motore
3. Disinnestare per spegnere il motore
4. Massima
5. Scala crescente
6. Minima
7. Spegnete il motore

Preparazione

Parti sciolte

Verificate che sia stata spedita tutta la componentistica, facendo riferimento alla seguente tabella.

Operazione	Descrizione	Qté	Uso
1.	Bulloni per stegola Rondelle curve Dadi di bloccaggio	4 4 4	Montate la stegola superiore.
2.	Non occorrono parti	–	Montate le terminazioni dei cavi per frizioni ruote
3.	Non occorrono parti	–	Montate la tiranteria della trasmissione.
4.	Bulloni a testa tonda Dadi di bloccaggio	2 2	Montate l'asta di comando dello scivolo.
5.	Fascette per cablaggio	2	Collegate il cavo al faro.
6.	Non occorrono parti	–	Riempite d'olio il motore.
7.	Non occorrono parti	–	Controllate la pressione dei pneumatici.
8.	Non occorrono parti	–	Controllate le slitte ed il raschiatore.

1. Montaggio della stegola superiore

Nota: Non togliete l'elastico prima di avere montato la stegola superiore.

1. Sollevate il gruppo stegola superiore, giratelo e posizionatelo sopra la stegola inferiore (Figura 3).

   Importante: Infilate i cavi attaccati al Quick Stick nei gambi della stegola superiore, e verificate che i cavi ed il conduttore del faro non siano intrappolati tra le sezioni della stegola.

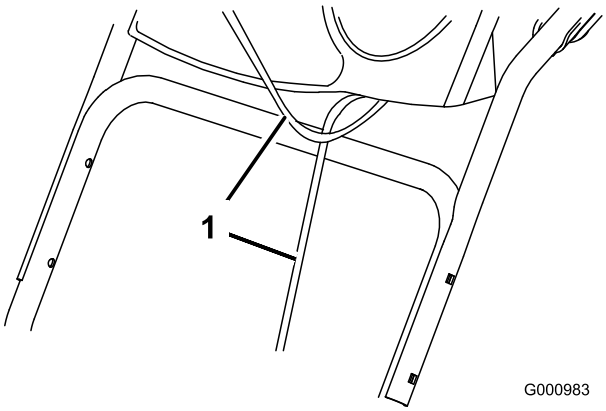

Figura 3

1. Cavi

2. Fissate il gruppo stegola superiore con i quattro bulloni appositi, quattro rondelle curve e quattro dadi di bloccaggio a corredo nel sacchetto delle parti sciolte (Figura 4).

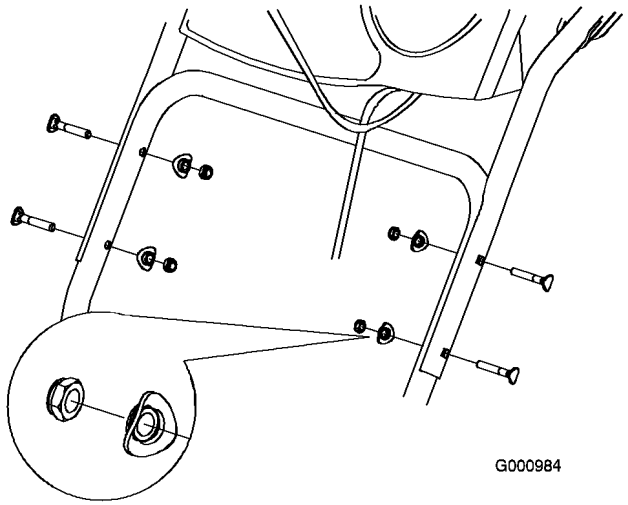

Figura 4

2. Montaggio delle terminazioni dei cavi per frizioni ruote

1. Svolgete le terminazioni dei cavi dalla stegola inferiore (Figura 5).

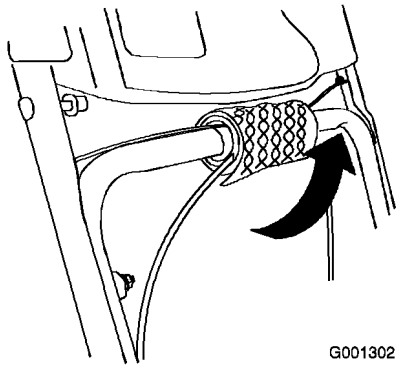

Figura *5*

2. Passate la terminazione sinistra o destra del cavo sopra la stegola inferiore ed inseritela nel foro presente nella corrispondente leva della frizione ruota (Figura 6).

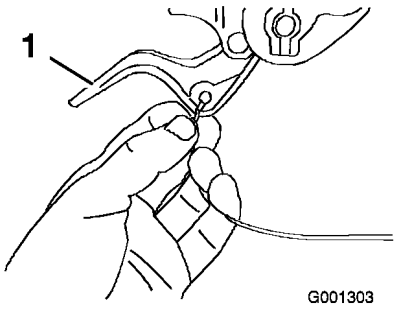

Figura *6*

1. Leva della frizione ruota

3. Togliete il dado e la rondella dalla stegola, attaccate alla stegola il serrafilo presente sul cavo, e serrate a mano il dado (Figura 7).

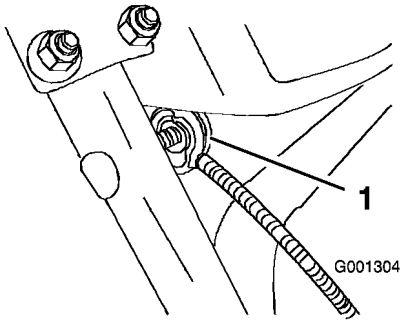

Figura 7

1. Serrafilo per cavi

Importante: Verificate che il lato curvo del serrafilo sia contro la stegola, e che il cavo sia stato infilato sotto il bullone del serrafilo. Il cavo deve essere disposto in linea retta dal serrafilo al punto di attacco sulla leva della frizione ruota.

4. Abbassate con catela la guaina del cavo finché la leva della frizione ruota non si abbassa eliminando l'imbando dal cavo, quindi serrate a fondo il dado del serrafilo del cavo (Figura 8).

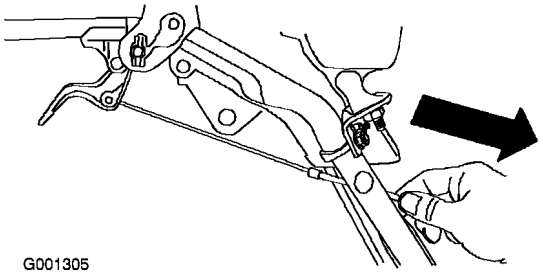

Figura 8

5. Premete a fondo la leva e controllate la luce tra la base della stegola e l'estremità della leva della frizione ruota (Figura 9).

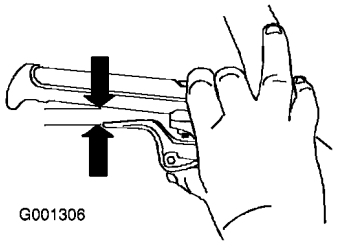

Figura 9

Nota: La luce deve corrispondere approssimativamente allo spessore di una matita (6 mm). Se è maggiore, allentate il dado del serrafilo del cavo, alzate leggermente la guaina del cavo, serrate il dado del serrafilo e verificate di nuovo la luce.

6. Ripetete le voci da 2 a 5 per l'altro cavo.

3. Montaggio della tiranteria della trasmissione

1. Togliete la coppiglia e la rondella dal lato inferiore dell'asta di comando della velocità ed inserite il lato inferiore dell'asta nel braccio articolato inferiore, in modo che il lato curvo dell'asta di comando della velocità sia rivolto indietro (Figura 10).

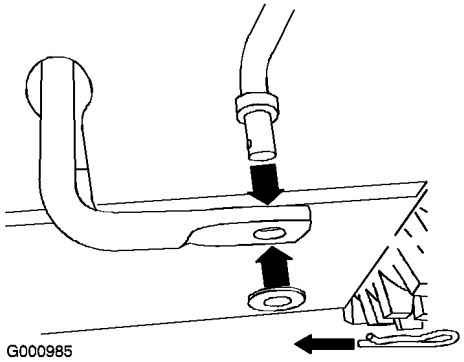

Figura 10

2. Fissate il lato inferiore dell'asta di comando della velocità con la rondella e la coppiglia tolte in precedenza.
3. Togliete la coppiglia e la rondella esterna dal barilotto sul lato superiore dell'asta di comando della velocità (Figura 11).

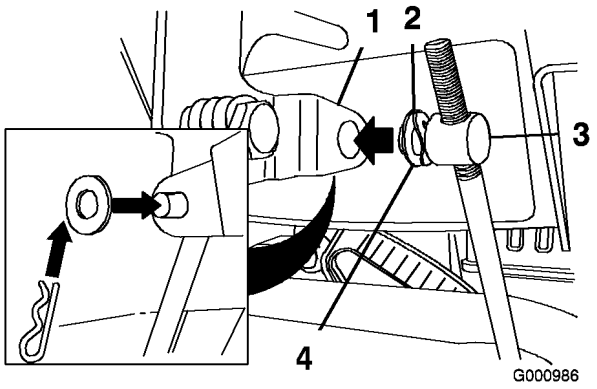

Figura 11

1. Leva del selettore di velocità
2. Rondella ondulata
3. Barilotto
4. Rondella piana

Nota: Per agevolare il montaggio, lasciate la rondella ondulata e la rondella piana sul barilotto (Figura 11).

4. Spostate la leva di selezione della velocità in posizione R2.
5. Girate il braccio articolato inferiore completamente verso l'alto (senso antiorario) (Figura 12).

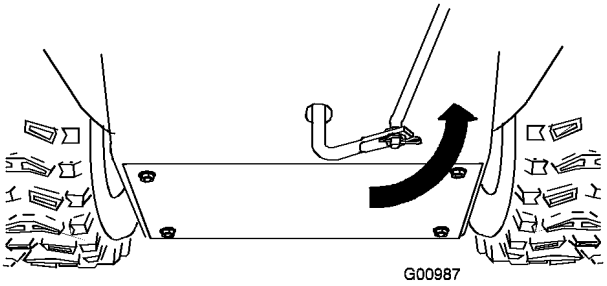

Figura 12

6. Sollevate l'asta di comando della velocità ed inserite il barilotto nel foro della leva di selezione della velocità (Figura 11).

Nota: Se il barilotto non dovesse inserirsi nel foro quando alzate l'asta di comando della velocità, giratelo verso l'alto o il basso sull'asta finché non penetra nel foro.

7. Fissate il barilotto ed il lato superiore dell'asta di comando della velocità con la rondella esterna e la coppiglia tolte in precedenza.

Nota: Per agevolare il montaggio, guardate attraverso l'apertura del selettore di velocità (Figura 13).

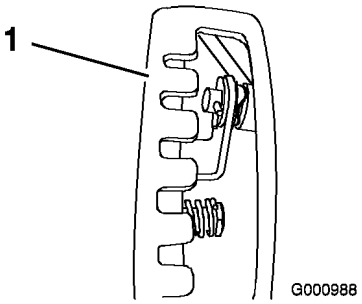

Figura 13

1. Selettore di velocità

4. Montaggio dell'asta di comando dello scivolo

1. Disimballate il Quick Stick e giratelo in modo che sia verticale ed al centro.
2. Tenete premuto il cappuccio di scatto blu e tirate la leva completamente indietro.

Nota: Il camino di scarico e il deflettore devono essere rivolti in avanti. In caso contrario, premete il cappuccio di scatto blu (senza spostare il Quick Stick) e girate il camino di scarico finché camino e deflettore non sono rivolti in avanti.

3. Allineate il lato posteriore piatto della lunga asta di comando del camino di scarico con il lato anteriore piatto dell'asta corta che protrude dal quadro di comando, in modo che siano inseriti l'uno nell'altro (Figura 14).

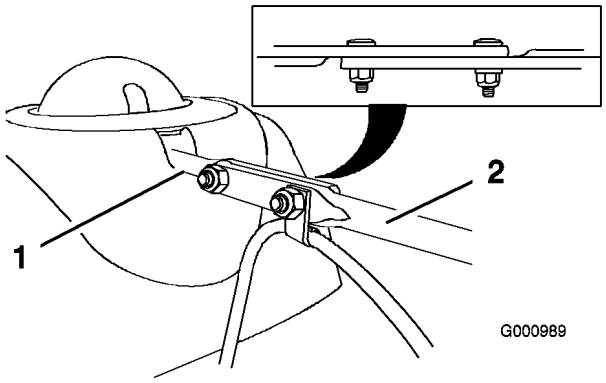

Figura 14

1. Asta corta
2. Asta lunga di comando del camino di scarico

4. Inserite l'estremità anteriore dell'asta nell'apertura sul retro del coperchio ingranaggi del camino di scarico, finché non s'inserisce negli ingranaggi (Figura 15).

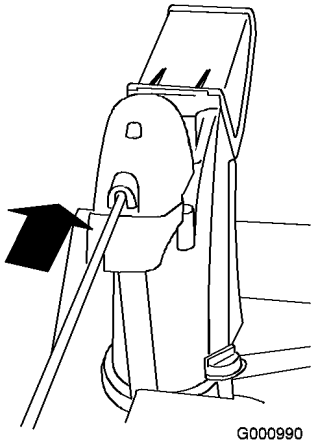

Figura 15

5. Allineate i fori nelle estremità unite delle due aste, ed inserite due bulloni a testa tonda (nel sacchetto delle parti sciolte) nell'asta corta, dal lato sinistro dello spazzaneve (visto dalla posizione di guida).
6. Inserite nel bullone a testa tonda anteriore l'attacco per cavo che sostiene il cavo deflettore, e fissate i bulloni a testa tonda con i dadi di bloccaggio a corredo nel sacchetto delle parti sciolte (Figura 16).

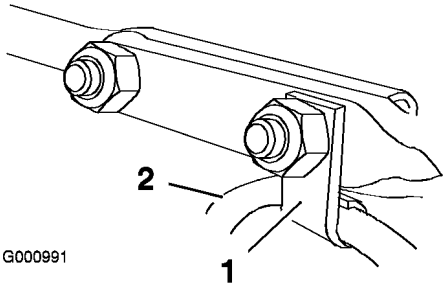

Figura 16

1. Attacco per cavo
2. Cavo del deflettore

7. Premete il cappuccio di scatto blu e fate fare un giro al Quick Stick per accertare il regolare funzionamento del camino e del deflettore.

5. Collegamento del cavo al faro

1. Inserite direttamente nel retro del faro il connettore situato sull'estremità allentata del cavo, finché non è saldo (Figura 17).

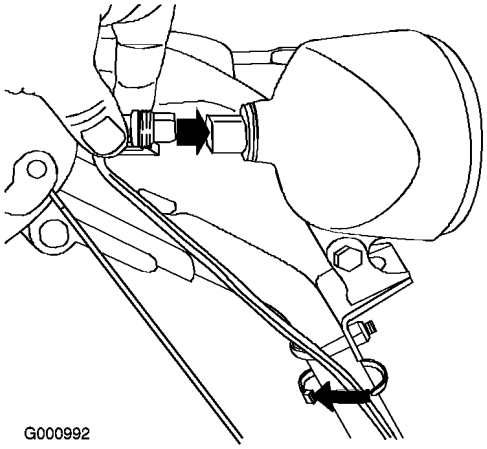

Figura 17

1. Attacco in plastica sul connettore del cavo
2. Bullone ad U
3. Fascetta per cablaggio

Nota: L'attacco in plastica sul connettore del cavo deve trovarsi in fondo (Figura 17).

2. Fissate una fascetta per cablaggio (nel sacchetto delle parti sciolte) attorno al cavo e alla stegola, a circa 2,5 cm sotto il bullone ad U (Figura 17).

6. Rabbocco dell'olio motore

Questo spazzaneve viene consegnato con 0,77 litri di olio nel motore.

Nota: Prima di avviare il motore controllate il livello dell'olio motore, e all'occorrenza rabboccate.

Riempimento massimo: 0,77 l, tipo: olio detergente per automobili con service classification API SF, SG, SH, SJ, SL o superiore.

- Per temperature superiori a 0°C usate SAE 30W.
- Per temperature comprese tra -18°C e 0°C usate SAE 5W30 o SAE 10W.
- Per temperature dell'aria inferiori a -18°C usate SAE 0W30.

1. Togliete l'asta di livello e versate **lentamente** l'olio nel tubo di riempimento fino a portarne il livello al segno di pieno (Full) sull'asta. **Non riempite troppo** (Figura 18).

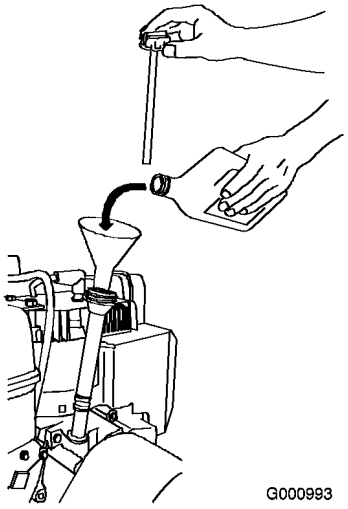

Figura 18

2. Inserite l'asta di livello e chiudete saldamente.

Nota: Non versate l'olio attorno al tubo di riempimento, perché potrebbe infiltrarsi nelle parti della trasmissione e causarne lo slittamento.

7. Controllo della pressione dei pneumatici

I pneumatici vengono sovragonfiati in fabbrica per la spedizione. Riducete uniformemente la pressione di entrambi i pneumatici ad un valore compreso tra 116 e 137 kPa (17 e 20 psi).

8. Controllo delle slitte e del raschiatore

Fate riferimento a Controllo e regolazione delle slitte e del raschiatore, nella sezione Manutenzione.

Quadro generale del prodotto

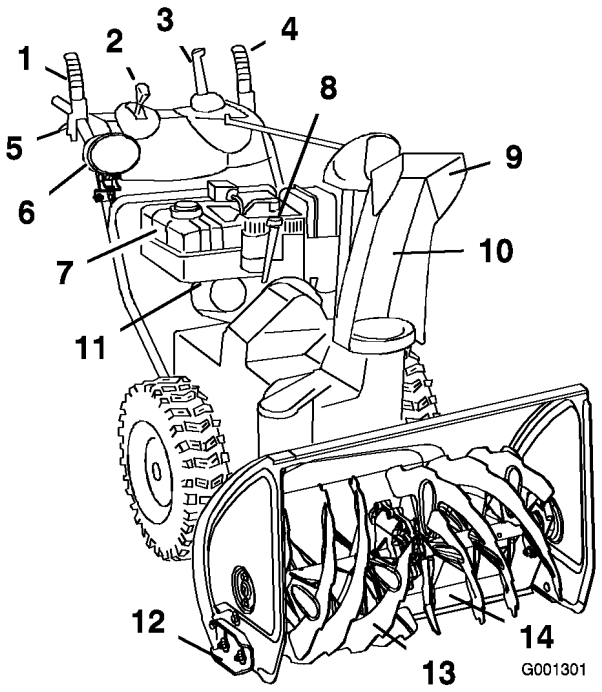

Figura 19

1. Leva di coclea/ventola
2. Leva del selettore di velocità
3. Comando del camino di scarico Quick Stick™
4. Leva della trasmissione
5. Leva della frizione ruota (2)
6. Faro
7. Serbatoio del carburante
8. Tubo di rifornimento/asta di livello dell'olio motore
9. Deflettore del camino di scarico
10. Camino di scarico
11. Valvola di intercettazione del carburante
12. Slitta (2)
13. Coclea
14. Raschiatore

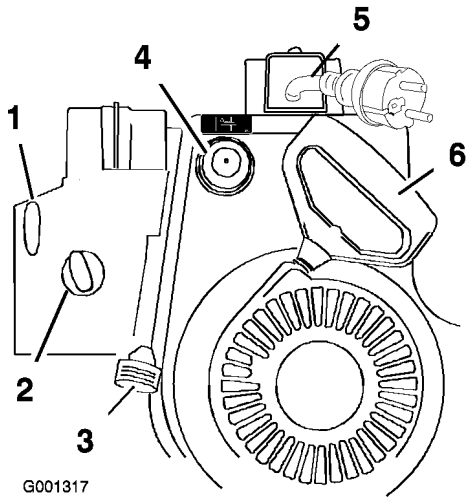

Figura 20

1. Interruttore di accensione
2. Starter
3. Acceleratore
4. Iniettore
5. Avviamento elettrico
6. Avviatore autoavvolgente

Funzionamento

Nota: Stabilite i lati sinistro e destro della macchina dalla normale posizione di guida.

Marcia in folle o uso della trazione automatica

Lo spazzaneve può essere utilizzato con la trazione automatica o senza (marcia in folle).

Per usare la marcia in folle, spingete le ruote verso l'interno ed inserite i perni di sala nei fori esterni dell'asse, ma non attraverso i mozzi (Figura 21).

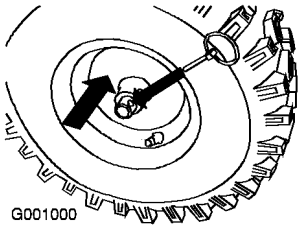

Figura 21

Per la trazione automatica, tirate in fuori le ruote ed inserite i perni di sala nei fori dei mozzi e nei fori interni dell'assale (Figura 22).

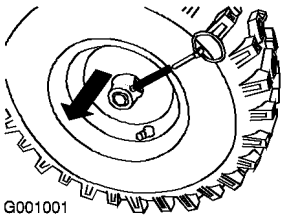

Figura 22

Riempimento del serbatoio del carburante

La benzina è estremamente infiammabile ed esplosiva. Un incendio o un'esplosione possono ustionare voi ed altre persone.

- **Per impedire che una carica elettrostatica faccia incendiare la benzina, mettete la tanica e/o lo spazzaneve per terra prima del riempimento, mai in un veicolo o su un oggetto.**
- **Riempite il serbatoio all'aperto, a motore freddo, e tergete le perdite accidentali.**
- **Non maneggiate la benzina quando fumate, o nelle adiacenze di una fiamma libera o di scintille.**
- **Conservate la benzina in una tanica per carburante approvata, fuori dalla portata dei bambini.**

Riempite il serbatoio del carburante con benzina normale fresca senza piombo, di una stazione di rifornimento di marca (Figura 23).

Importante: Per ridurre il rischio di avviamenti difficoltosi, versate nella benzina (conservata per non più di 30 giorni) uno stabilizzatore per carburante per l'intera stagione. Non versate olio nella benzina.

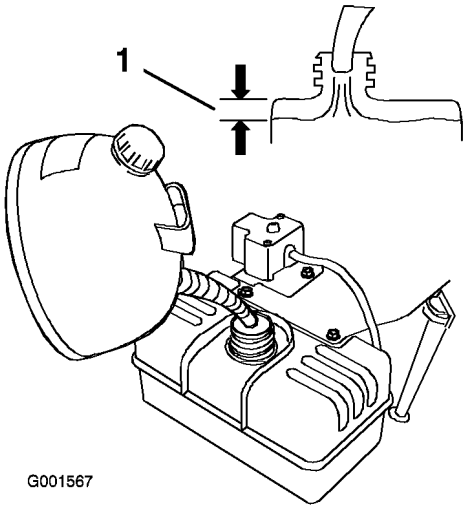

Figura 23

1. 1,3 cm

Avviamento del motore

1. Collegate il cappellotto della candela (Figura 24).

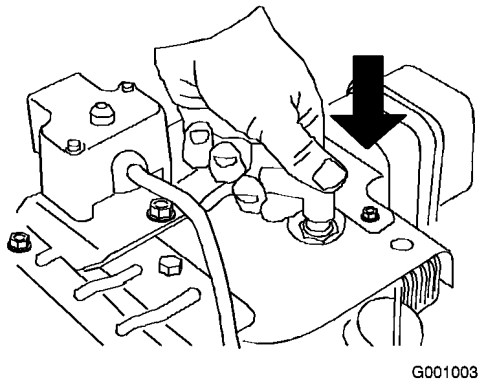

Figura 24

2. Mettete l'acceleratore in posizione Fast (Figura 25).

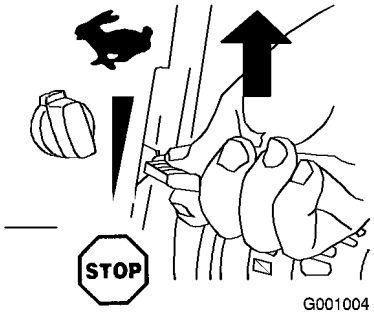

Figura 25

3. Girate la valvola d'intercettazione del carburante in senso antiorario per aprirla (Figura 26).

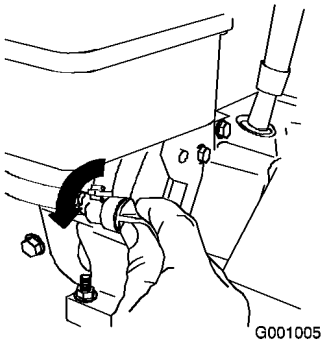

Figura 26

4. Girate lo starter in posizione On (Figura 27).

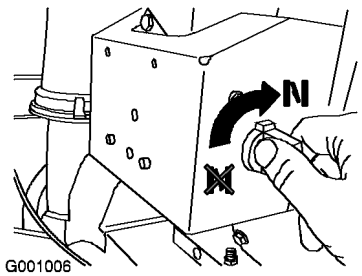

Figura 27

5. Inserite la chiave di accensione (Figura 28).

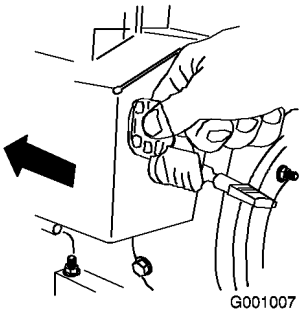

Figura 28

6. Con il pollice, spingete tre volte lo starter con forza, lasciandolo inserito ogni volta per un secondo prima di rilasciarlo (Figura 29).

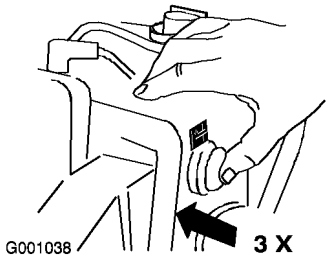

Figura 29

Nota: Toglietevi il guanto quando premete lo starter, in modo che l'aria non esca dal foro d'innesco.

Nota: L'iniezione eccessiva può provocare l'ingolfamento ed il mancato avviamento del motore.

7. Avviate lo spazzaneve usando la maniglia di avviamento a strappo o l'avviamento elettrico (Figura 30).

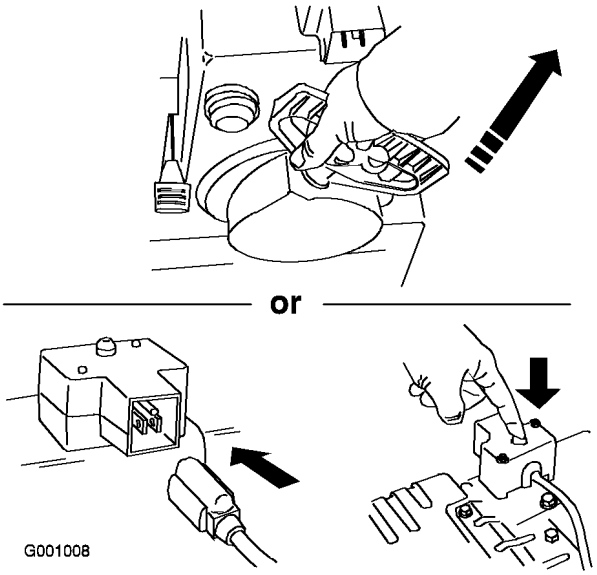

Figura 30

Importante: Per non danneggiare l'avviamento elettrico, non fatelo funzionare più di dieci volte a intervalli di cinque secondi di attività seguiti da cinque secondi di riposo. Se il motore non dovesse avviarsi dopo questa serie di tentativi, lasciate raffreddare il motorino di avviamento per almeno 40 minuti prima di tentare di nuovo. Se a questo punto il motore non si avvia, portate lo spazzaneve ad un Distributore autorizzato.

8. Scollegate il cavo dall'avviatore elettrico e dalla presa.
9. Quando il motore si avvia, regolate lo starter a 3/4. Mentre il motore si riscalda, regolate lo starter in posizione media. Quando il motore si sarà riscaldato, riportate lo starter in posizione Off.

Se lasciate lo spazzaneve inserito in una presa elettrica, qualcuno potrebbe avviarlo inavvertitamente e causare ferite o danni.

Staccate sempre il cavo elettrico quando non dovete avviare lo spazzaneve.

Spegnimento del motore

1. Portate l'acceleratore in posizione Stop (Figura 31).

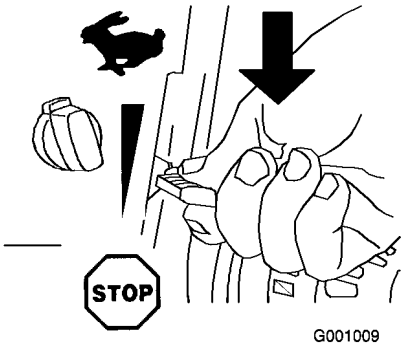

Figura 31

2. Attendete che tutte le parti in movimento si siano fermate, prima di lasciare il posto di guida.
3. Girate la valvola d'intercettazione del carburante in senso orario per chiuderla (Figura 32).

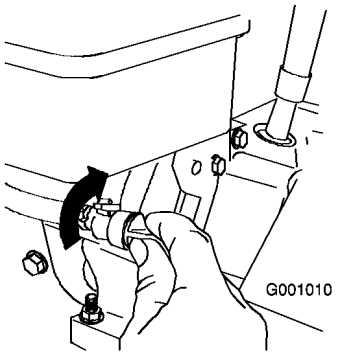

Figura 32

4. Date tre o quattro strappi alla maniglia di avviamento. In questo modo si previene il congelamento dell'avviatore.

Azionamento della trasmissione

Importante: Per usare la trasmissione dovete azionare lo spazzaneve con la trazione automatica innestata. Vedere Marcia in folle o uso della trazione automatica.

1. Per innestare la trasmissione premete la leva sinistra (trasmissione) contro l'impugnatura (Figura 33).

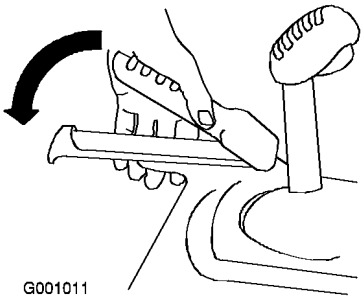

Figura 33

2. Per disinnestarla, rilasciate la leva della trasmissione.
3. Verificate che il selettore di velocità funzioni correttamente.
   - Se lo spazzaneve non si sposta o si muove in avanti quando si trova in posizione R1, togliete il barilotto dalla leva del selettore della velocità, abbassatelo sull'asta di controllo della velocità (senso orario) e montatelo.
   - Se lo spazzaneve non si sposta o si muove indietro quando si trova in posizione 1 (avanti), togliete il barilotto dalla leva del selettore della velocità, alzatelo sull'asta di controllo della velocità (senso antiorario) e montatelo.

   Nota: Vedere Montaggio della tiranteria della trasmissione

Nota: Se lo spazzaneve dovesse muoversi quando la leva della trasmissione è rilasciata, controllate il cavo di trazione (vedere Controllo e regolazione del cavo di trazione) o portate lo spazzaneve ad un Centro Assistenza autorizzato, per la manutenzione.

Uso delle leve della frizione ruota

Le leve della frizione ruota vi permettono di disinnestare temporaneamente la trasmissione da una ruota o da entrambe, mentre la leva della trasmissione è inserita. In tal modo potrete svoltare e manovrare lo spazzaneve con facilità.

Nota: Tenendo abbassata la leva della trazione contro la stegola si innesta la trasmissione di entrambe le ruote.

Per girare lo spazzaneve verso destra, alzate la leva della frizione della ruota destra e premetela verso la stegola (Figura 34).

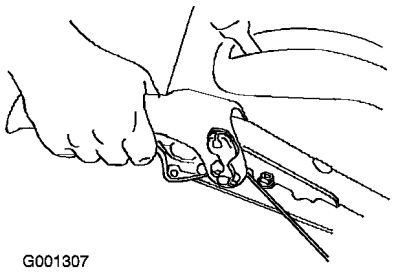

Figura 34

Nota: Quest'azione disinnesta la trazione della ruota destra mentre la ruota sinistra continua a guidare, e lo spazzaneve gira verso destra.

Nota: Analogamente, premendo la leva della frizione ruota sinistra farete girare lo spazzaneve a sinistra.

Una volta completata la svolta, rilasciate la leva della frizione ruota e la trasmissione s'innesta nuovamente in entrambe le ruote (Figura 35).

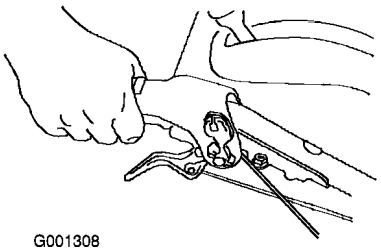

Figura 35

Premendo e rilasciando momentaneamente la leva della frizione della ruota destra o sinistra si può regolare lo sterzo per mantenere la direzione dello spazzaneve in linea retta, specialmente dove la neve è alta.

Per disinnestare la trasmissione da entrambe le ruote, premete contemporaneamente entrambe le leve della frizione ruota. Quest'azione vi consente di spostare indietro manualmente lo spazzaneve senza fermarlo per metterlo in retromarcia. Vi permette inoltre di manovrare lo spazzaneve e di trasportarlo più facilmente quando il motore non gira.

Uso del selettore di velocità

Il selettore di velocità comprende sei marce avanti e due retromarce. Per cambiare velocità, rilasciate la leva della trasmissione e spostate la leva di selezione della velocità nella posizione opportuna (Figura 36). La leva si blocca nella tacca di ogni marcia.

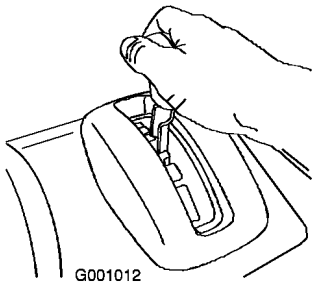

Figura 36

Azionamento della trasmissione della coclea/ventola

1. Per innestare la trasmissione della coclea/ventola premete la leva destra (coclea/ventola) contro l'impugnatura (Figura 37).

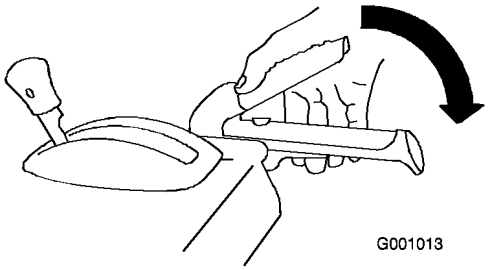

Figura 37

2. Per arrestare la coclea e la ventola rilasciate la leva destra.

   Importante: Quando innestate sia la leva della coclea/ventola sia la leva della trasmissione, quest'ultima blocca la leva della coclea/ventola in posizione abbassata, lasciandovi libera la mano destra. Per rilasciare entrambe le leve basta rilasciare la leva sinistra (trasmissione).

3. Non usate lo spazzaneve se la coclea e la ventola dovessero continuare a girare dopo aver rilasciato la relativa leva. Controllate il cavo della coclea/ventola (vedere Controllo e regolazione del cavo della coclea/ventola), ed all'occorrenza regolatelo. Diversamente, portate lo spazzaneve ad un Distributore autorizzato.

Se la coclea e la ventola continuano a girare dopo aver rilasciato la relativa leva, potreste ferire gravemente voi stessi o altri.

Non utilizzate lo spazzaneve, ma portatelo ad un Centro Assistenza autorizzato.

Utilizzo di Quick Stick™

Premete il cappuccio di scatto blu e tenetelo abbassato per utilizzare il Quick Stick e spostare il camino di scarico e il deflettore. Rilasciate il cappuccio di scatto per bloccare in posizione il camino e il deflettore (Figura 38).

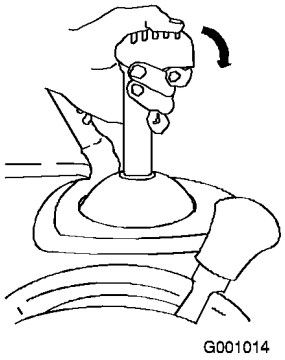

Figura 38

Spostamento del camino di scarico

Premete il cappuccio di scatto blu e tenetelo abbassato mentre spostate il Quick Stick verso sinistra per spostare il camino di scarico a sinistra, oppure verso destra per spostare il camino di scarico a destra (Figura 39).

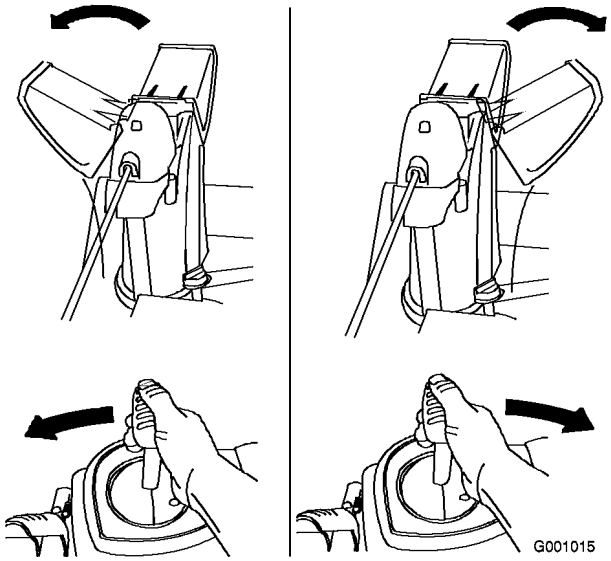

Figura 39

- Se il camino non si muove, consultate Regolazione del fermo del camino di scarico.
- Se il camino di scarico non gira verso sinistra come verso destra, controllate che il cavo sia infilato verso l'interno delle stegole. Consultate Montaggio della stegola superiore.
- Se il camino non si blocca in posizione quando rilasciate il cappuccio di scatto, consultate Regolazione del fermo del camino di scarico.

Spostamento del deflettore del camino di scarico

Premete il cappuccio di scatto blu e tenetelo abbassato mentre spostate il Quick Stick in avanti per abbassare il deflettore del camino di scarico, oppure indietro per alzarlo (Figura 40).

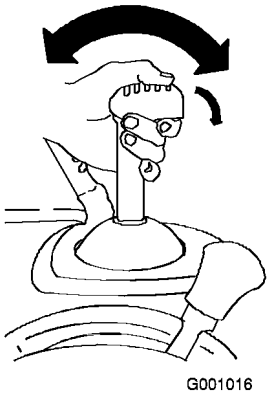

Figura 40

Sbloccaggio del camino di scarico

Se la coclea/ventola gira ma la neve non esce dal camino di scarico, è probabile che quest'ultimo sia intasato.

- Per stasare il camino di scarico, rimanete in posizione di guida e rilasciate la leva sinistra (trasmissione). Mentre coclea/ventola sono in moto, premete le stegole per alzare di alcuni centimetri dal suolo la parte anteriore dello spazzaneve. Alzate quindi rapidamente le stegole per lasciar battere la parte anteriore dello spazzaneve sul suolo. Ripetete, all'occorrenza, finché dal camino di scarico non esce un fiotto di neve.
- Se non riuscite a stasare il camino di scarico battendo la parte anteriore dello stesso, **spegnete il motore, attendete che tutte le parti mobili si siano fermate, ed usate un bastoncino; non usate mai le mani per stasare lo spazzaneve.**

  Importante: Lo stasamento del camino di scarico battendo la parte anteriore dello spazzaneve per terra può fare spostare le slitte. Regolate le slitte e serrate saldamente i bulloni.

Prevenzione del bloccaggio per congelamento

- Può accadere che quando nevica e col gelo alcuni comandi e parti mobili si congelino. **Non usate forza eccessiva e non cercate di usare i comandi quando sono gelati.** In caso di difficoltà nell'utilizzare comandi o parti, avviate il motore e lasciatelo girare per alcuni minuti.
- Dopo avere usato lo spazzaneve, lasciate girare il motore per alcuni minuti perché le parti non gelino. Innestate la coclea/ventola per ripulire l'alloggiamento dalla neve depositata. Girate il Quick Stick per impedire che congeli. Spegnete il motore, attendete che tutte le parti mobili si siano fermate, ed eliminate il ghiaccio e la neve dallo spazzaneve.
- Per impedire che l'avviatore autoavvolgente geli, a motore spento tirate più volte la maniglia dell'avviatore.

Suggerimenti

Quando lo spazzaneve è in moto, la ventola e la coclea possono girare ed amputare o ferire mani e piedi

- **Prima di regolare, pulire, ispezionare, diagnosticare o riparare lo spazzaneve, spegnete il motore e attendete che tutte le parti in movimento si siano fermate. Staccate il cappellotto dalla candela e tenetelo lontano da essa per impedire l'avviamento accidentale del motore.**
- **Togliete le ostruzioni dal camino di scarico; vedere Sbloccaggio del camino di scarico. All'occorrenza, usate un bastone, non le mani, per rimuovere eventuali ostruzioni dal camino di scarico.**
- **Durante il funzionamento dello spazzaneve, rimanete dietro le stegole e lontano dall'apertura di scarico.**
- **Tenete sempre viso, mani, piedi ed altre parti del corpo e gli indumenti lontani da parti nascoste, mobili o rotanti.**

Le lame della ventola possono scagliare sassi, giocattoli ed altri corpi estranei, e ferire gravemente l'operatore o gli astanti.

- **Tenete sempre pulita l'area da oggetti che possano essere raccolti e scagliati dalle lame della ventola.**
- **Tenete lontani bambini ed animali da compagnia dall'area di utilizzo dello spazzaneve.**

- Regolate sempre l'acceleratore in posizione Fast quando spazzate la neve.
- Se il motore rallenta sotto carico o in caso di slittamento delle ruote, scalate di marcia lo spazzaneve.
- Se la parte anteriore dello spazzaneve dovesse sollevarsi, scalate di marcia lo spazzaneve. Se la parte anteriore continua ad alzarsi, alzate lo spazzaneve agendo sulle stegole.

Manutenzione

Nota: Stabilite i lati sinistro e destro della macchina dalla normale posizione di guida.

Programma di manutenzione raccomandato

Cadenza di manutenzione	Procedura di manutenzione
Dopo 2 ore di rodaggio	• Controllate il cavo di trazione, ed all'occorrenza regolatelo. • Controllate il cavo della coclea/ventola, ed all'occorrenza regolatelo. • Cambiate l'olio motore.
Prima di ogni utilizzo o quotidianamente	• Controllate il livello dell'olio motore e rabboccate se necessario.
Ogni anno	• Controllate le slitte ed il raschiatore, ed all'occorrenza regolateli. • Controllate il cavo di trazione, ed all'occorrenza regolatelo o sostituitelo. • Controllate il cavo della coclea/ventola, ed all'occorrenza regolatelo o sostituitelo. • Controllate l'olio nella scatola ingranaggi della coclea, ed all'occorrenza rabboccate. • Cambiate l'olio motore. • Lubrificate l'albero esagonale. • Controllate la candela. All'occorrenza, sostituitela o regolate la distanza dell'elettrodo.
Ogni anno o prima del rimessaggio	• Verificate la pressione dell'aria nei pneumatici e gonfiateli a 116–137 kPa (17–20 psi). • Al termine della stagione degli spazzaneve svuotate il serbatoio della benzina e fate girare il motore per asciugare il serbatoio e il carburatore. • Fate controllare, e all'occorrenza sostituire, la cinghia di comando della trasmissione e/o la cinghia della coclea/ventola da un Centro Assistenza autorizzato.

Importante: **Per ulteriori informazioni sulla manutenzione e revisione dello spazzaneve visitate www.Toro.com.**

Importante: **Per ulteriori interventi di manutenzione si rimanda al manuale per l'uso del motore. Per la messa a punto o la riparazione del motore, o il servizio in garanzia non trattato nel presente manuale, rivolgetevi ad un Centro Assistenza Tecumseh autorizzato.**

Preparazione per la manutenzione

1. Portate lo spazzaneve su una superficie piana.
2. Spegnete il motore e attendete che tutte le parti in movimento si siano fermate.
3. Staccate il cappellotto dalla candela (Figura 41).

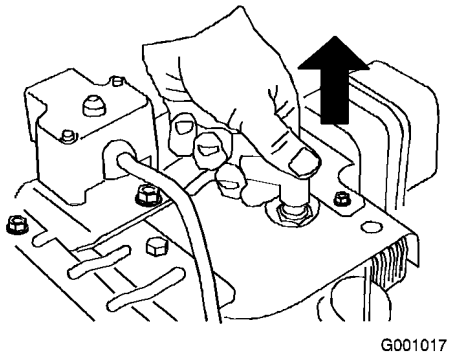

Figura 41

Controllo del livello dell'olio motore

Controllate sempre il livello dell'olio nel carter del motore prima di usare lo spazzaneve.

1. Togliete l'asta di misurazione del livello dell'olio, asciugatela ed inseritela a fondo nel foro.
2. Rimuovete l'asta e controllate il livello dell'olio (Figura 42). Se l'olio non raggiunge la tacca Add, occorre rabboccare. Fate riferimento a Rabbocco dell'olio motore.

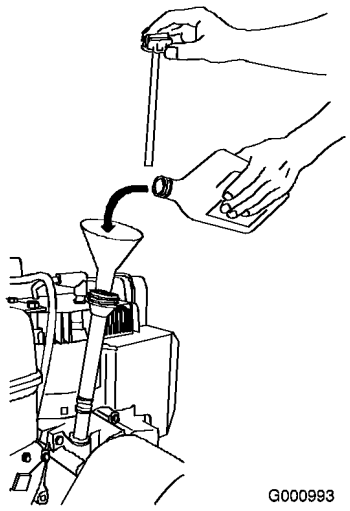

Figura 42

Controllo e regolazione delle slitte e del raschiatore

Regolate le slitte ed il raschiatore al fine di evitare che la coclea venga a contatto con il lastricato o la ghiaia. Regolate le slitte ed il raschiatore come opportuno per compensare l'usura.

1. Controllate la pressione dei pneumatici. Consultate Controllo della pressione dei pneumatici.
2. Allentate i dadi che fissano entrambe le slitte ai lati della coclea, finché le slitte non scorrono liberamente verso l'alto ed il basso (Figura 43).

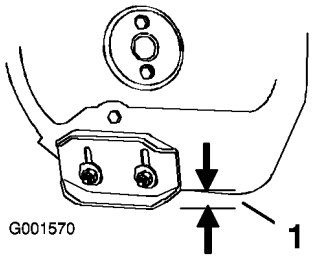

Figura 43
1. 1,3 cm

3. Sostenete le piastre laterali in modo che si trovino **come minimo a** 1,3 cm sopra una superficie piana.

   Importante: Le lame della coclea devono essere alzate da terra e sostenute dalle slitte.

4. Il raschiatore deve essere parallelo in orizzontale, e trovarsi ad un'altezza di 3 mm.

   Nota: Se il suolo è incrinato, accidentato o irregolare, regolate le slitte per sollevare il raschiatore. Per la ghiaia, abbassate ulteriormente le slitte onde impedire che lo spazzaneve sollevi la ghiaia.

5. Abbassate le slitte finché non sono a paro con il suolo.
6. Serrate saldamente i dadi che fissano entrambe le slitte ai lati della coclea.

   Nota: Per regolare rapidamente le slitte allentate, sostenete il raschiatore a 3 mm da terra, quindi regolate le slitte rispetto al suolo.

   Nota: Se le slitte si dovessero consumare eccessivamente, potete girarle e montare il lato inutilizzato verso terra.

Controllo e regolazione del cavo di trazione

Controllate e regolate il cavo di trazione dopo le prime due ore di servizio, ed in seguito una volta l'anno. Se lo spazzaneve non si sposta in marcia avanti o retromarcia, o se si sposta quando rilasciate la leva della trasmissione, regolate il cavo di trazione.

Disinnestate la leva della trasmissione, controllate il perno nella fessura oblunga a sinistra dello spazzaneve, sopra il pneumatico. Tra la parte anteriore della fessura ed il bordo anteriore del perno dovrebbe esserci una luce di 1–1,5 mm (Figura 44).

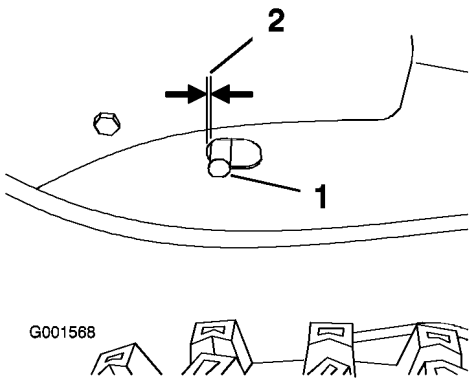

Figura 44
1. Perno
2. Da 1 a 1,5 mm

Se il cavo sinistro (trazione) non è correttamente regolato, eseguite le seguenti operazioni:

1. Allentate il controdado.
2. Allentate o serrate il tornichetto per regolare il perno, fino ad ottenere la luce esatta dal bordo anteriore della fessura.
3. Serrate il controdado (Figura 45).

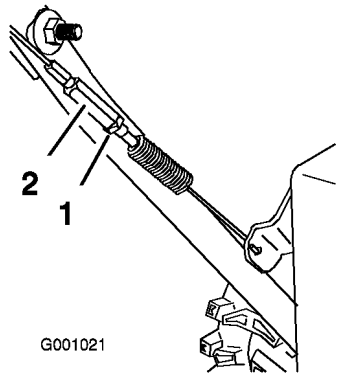

Figura 45

1. Controdado
2. Tornichetto

Controllo e regolazione del cavo della coclea/ventola

Controllate e regolate il cavo della coclea/ventola dopo le prime due ore di servizio, ed in seguito una volta l'anno.

1. Togliete le due viti dal lato destro del paracinghia, come illustrato.
2. Alzate il lato destro del paracinghia (Figura 46).

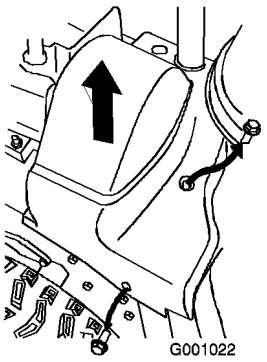

Figura 46

3. Disinnestate la leva della coclea/ventola e verificate che tra il gruppo frizione della coclea e la linguetta vi sia una luce di 1,5 mm (Figura 47).

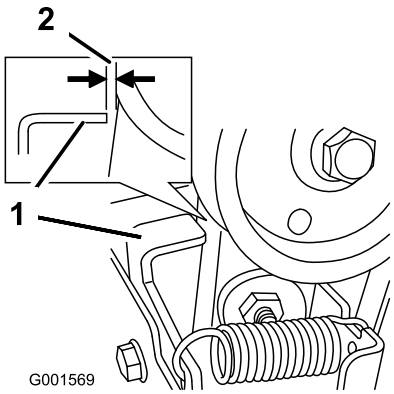

Figura 47

1. Linguetta
2. 1,5 mm

4. Se il cavo della coclea/ventola non è correttamente regolato, eseguite le seguenti operazioni.
5. Allentate il controdado (Figura 48).

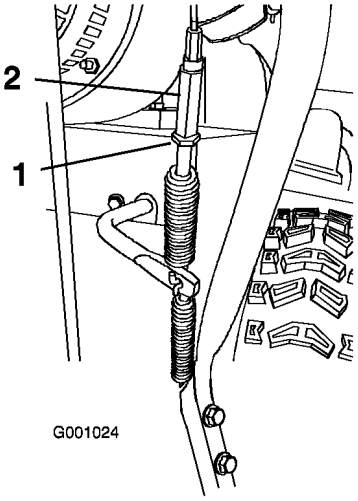

Figura 48

1. Controdado
2. Tornichetto

6. Allentate o serrate il tornichetto che regola la tensione del cavo (Figura 48).
7. Regolate il tornichetto fino ad ottenere la luce esatta.
8. Serrate il controdado.
9. Inserite nel paracinghia le due viti tolte in precedenza.
10. Se il cavo della coclea/ventola è correttamente regolato ma il problema perdura, rivolgetevi ad un Centro Assistenza autorizzato.

Controllo dell'olio negli ingranaggi della coclea

Controllate l'olio nella scatola ingranaggi della coclea ogni anno, ed all'occorrenza rabboccate.

1. Portate lo spazzaneve su una superficie piana.
2. Pulite l'area circostante il tappo del tubo (Figura 49).

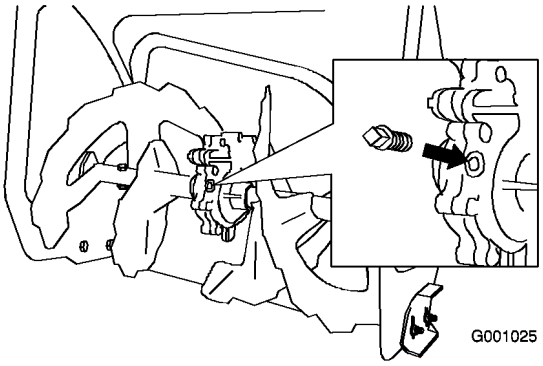

Figura 49

3. Togliete il tappo del tubo dalla scatola ingranaggi.

4. Controllate il livello dell'olio negli ingranaggi. L'olio deve trovarsi al punto di troppopieno, all'apertura del bocchettone.
5. Se il livello dell'olio è basso, rabboccate la scatola ingranaggi con olio per trasmissioni GL-5 o GL-6 SAE 85-95 EP fino al punto di troppopieno.

   Nota: Non usate olio sintetico.
6. Montate il tappo del tubo nella scatola ingranaggi.

Cambio dell'olio motore

Cambiate l'olio motore dopo le prime due ore di servizio, ed in seguito ogni anno. Se possibile, fate funzionare il motore poco prima di cambiare l'olio, poiché l'olio caldo scorre più facilmente e trasporta più sostanze contaminanti.

Riempimento massimo: 0,77 l, tipo: olio detergente per automobili con service classification API SF, SG, SH, SJ, SL o superiore.

- Per temperature superiori a 0°C usate SAE 30W.
- Per temperature comprese tra -18°C e 0°C usate SAE 5W30 o SAE 10W.
- Per temperature dell'aria inferiori a -18°C usate SAE 0W30.

1. Pulite l'area intorno al tappo di spurgo dell'olio (Figura 50).

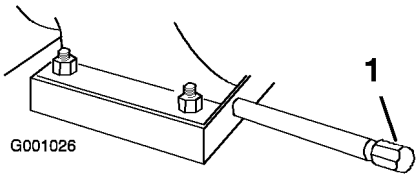

Figura 50
1. Tappo di spurgo dell'olio

2. Collocate una bacinella di spurgo dell'olio sotto la prolunga, e togliete il tappo di spurgo.
3. Spurgate l'olio.

   Nota: Consegnate l'olio usato al centro di raccolta più vicino.
4. Montate il tappo di spurgo dell'olio.
5. Riempite d'olio il carter. Fate riferimento a Rabbocco dell'olio motore.

Lubrificazione dell'albero esagonale

Lubrificate leggermente l'albero esagonale ogni anno con un olio motore per automobili (Figura 51).

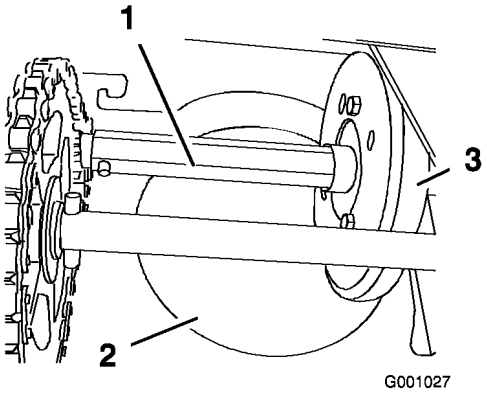

Figura 51
1. Albero esagonale
2. Piastra della frizione in alluminio
3. Ruota di gomma

Importante: Non versate l'olio sulla ruota di gomma o sulla piastra di alluminio della frizione, perché fareste slittare la trasmissione (Figura 51).

1. Spurgate la benzina dal serbatoio.
2. Ribaltate in avanti lo spazzaneve sull'alloggiamento della coclea e bloccatelo in modo che non cada.
3. Togliete il carter posteriore (Figura 52).

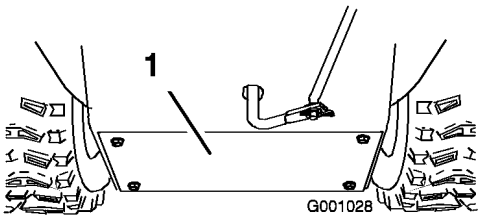

Figura 52
1. Carter posteriore

4. Spostate la leva di selezione della velocità in posizione R2.
5. Immergete un dito nell'olio motore per automobili e lubrificate **leggermente** l'albero esagonale.
6. Spostate la leva di selezione della velocità in posizione 6.
7. Lubrificate l'altra estremità dell'albero esagonale.
8. Spostate avanti e indietro alcune volte la leva di selezione della velocità.
9. Montate il carter posteriore e raddrizzate lo spazzaneve.

Verifica e sostituzione della candela

Utilizzate una candela **Champion RJ-19LM** o equivalente. Controllate la candela e regolate la distanza dell'elettrodo ogni anno, ed all'occorrenza sostituite la candela.

1. Pulite attorno alla base della candela.
2. Togliete la candela.
3. Controllate la candela, e sostituitela qualora sia incrinata, incrostata, sporca o se gli elettrodi sono consumati.

   Importante: Non pulite gli elettrodi, perché i granelli che penetrano nel cilindro possono danneggiare il motore.

4. Regolate la luce tra gli elettrodi della candela su 0,76 mm (Figura 53).

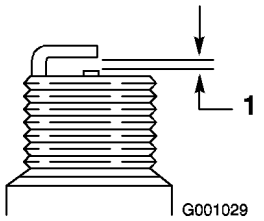

Figura 53
1. 0,76 mm.

5. Montate manualmente la candela e serratela a 20,4 Nm.

   Nota: In mancanza di una chiave torsiometrica, serrate a fondo la candela.

Regolazione del fermo del camino di scarico

Se il camino di scarico non si ferma nella posizione richiesta o non si sblocca per spostarlo in una posizione diversa, regolate il fermo del camino di scarico.

1. Togliete l'elemento di fissaggio dal coperchio degli ingranaggi (Figura 54), alzate la parte anteriore del coperchio e spingetela indietro perché non intralci l'operazione.

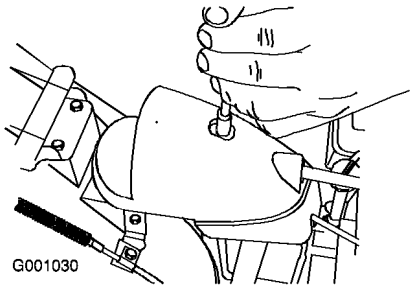

Figura 54

2. Allentate il bullone sul serrafilo per cavi (Figura 55).

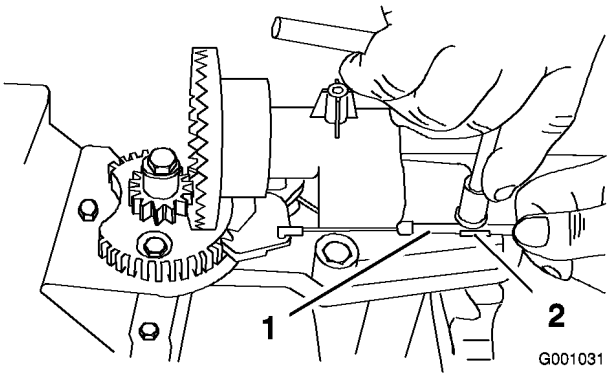

Figura 55
1. Guaina del cavo
2. Serrafilo per cavi

3. Afferrate la guaina del cavo e spostatela verso la parte anteriore della macchina finché il fermo del camino di scarico non s'innesta completamente nei denti degli ingranaggi (Figura 55 e Figura 56).

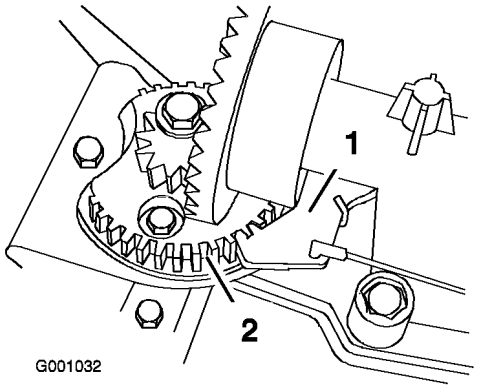

Figura 56
1. Fermo del camino di scarico
2. Denti degli ingranaggi

   Nota: Il fermo a molla si inserisce automaticamente tra i denti degli ingranaggi (Figura 56).

4. Eliminate l'imbando del cavo tirando indietro la guaina.
5. Serrate il bullone sul serrafilo per cavi.
6. Montate il coperchio degli ingranaggi e fissatelo.

Sostituzione delle cinghie di trasmissione

Se la cinghia di trasmissione della coclea/ventola o la cinghia di trasmissione sono usurate, imbevute di olio o comunque danneggiate, visitate il sito www.Toro.com per ulteriori informazioni sulla manutenzione, oppure fate sostituire le cinghie da un Distributore Toro autorizzato.

Sostituzione della lampadina del faro

Usate una **lampadina alogena GE 892 16W.** Non toccate la lampadina con le mani e non lasciate che venga a contatto con morchia o umidità.

1. Togliete il connettore del cavo dal retro del faro (Figura 57).

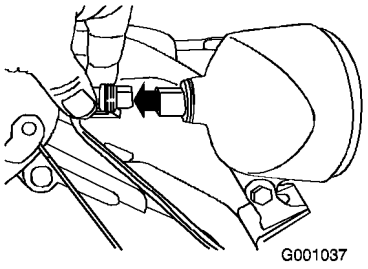

Figura 57

2. Girate in senso antiorario la base della lampadina, finché non si ferma (Figura 58).

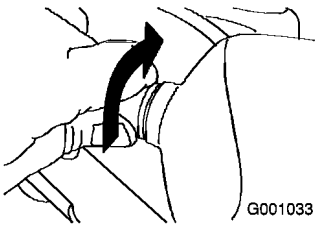

Figura 58

3. Togliete la lampadina dal retro del faro (Figura 59).

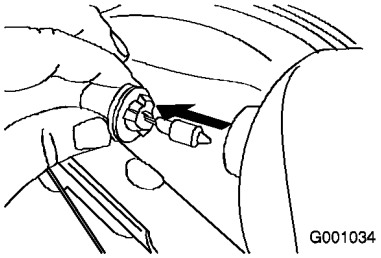

Figura 59

4. Inserite la nuova lampadina nel retro del faro (Figura 60).

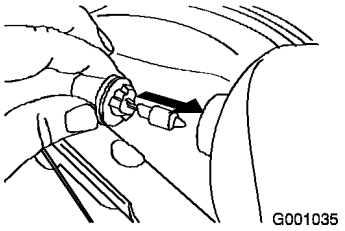

Figura 60

5. Girate in senso orario la base della lampadina, finché non è inserita perfettamente (Figura 61).

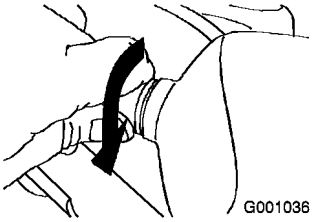

Figura 61

6. Inserite il connettore del cavo nel retro del faro, finché non è saldo (Figura 62).

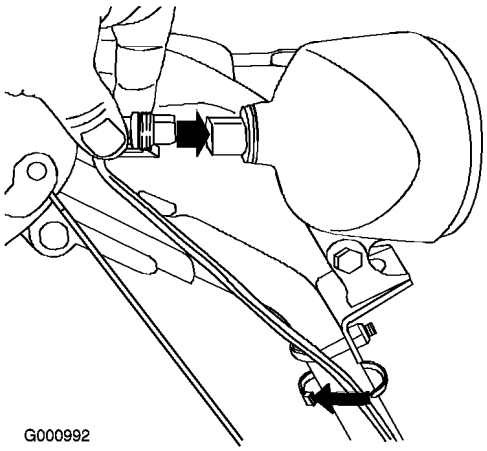

Figura 62

Rimessaggio



- **I vapori di benzina possono esplodere.**
- **Non conservate la benzina per più di 30 giorni.**
- **Non mettete lo spazzaneve in un ambiente chiuso, nelle adiacenze di una fiamma libera.**
- **Fate raffreddare il motore prima del rimessaggio.**

Preparazione dello spazzaneve per il rimessaggio

1. L'ultima volta che fate il pieno, prima del rimessaggio, versate lo stabilizzatore per carburante nel carburante fresco, come indicato nelle istruzioni del costruttore del motore.
2. Fate girare il motore per 10 minuti, al fine di distribuire il carburante condizionato in tutto l'impianto di alimentazione.
3. Allentate la fascetta che fissa il tubo del carburante alla valvola e sfilate il tubo dalla valvola di esclusione del carburante.
4. Aprite la valvola d'intercettazione del carburante, e lasciate defluire il carburante dal serbatoio in una tanica approvata.
5. Montate il tubo del carburante sulla valvola d'intercettazione del carburante e fissatelo con una fascetta.
6. Fate funzionare lo spazzaneve finché il motore non si ferma per mancanza di carburante.
7. Iniettate la benzina nel motore e avviatelo di nuovo.
8. Lasciate che il motore giri finché non si ferma. Quando non si accende più, il motore è asciutto abbastanza.
9. Spegnete il motore e lasciate che si raffreddi.
10. Togliete la chiave di accensione.
11. Staccate il cappellotto dalla candela.
12. Togliete la candela, versate 30 ml di olio nel foro della candela e tirate più volte **lentamente** il cavo di avviamento per distribuire l'olio nel cilindro, al fine di impedire che quest'ultimo corroda durante la stagione morta.
13. Montate la candela senza stringerla.
14. Smaltite ecologicamente il carburante non utilizzato. Riciclatelo nel pieno rispetto delle norme locali, oppure utilizzatelo nella vostra automobile.

    Nota: Non conservate il carburante stabilizzato per più di 90 giorni.
15. Pulite accuratamente lo spazzaneve.
16. Serrate tutte le viti, i bulloni e i dadi di bloccaggio allentati. Riparate o sostituite le parti danneggiate.

Rimozione dello spazzaneve dal rimessaggio

1. Togliete la candela e fate girare velocemente il motore utilizzando l'innesco, per eliminare l'olio superfluo dal cilindro.
2. Montate manualmente la candela e serratela a 20,4 Nm.
3. Collegate il cappellotto alla candela.
4. Eseguite la manutenzione annuale riportata nel Programma di manutenzione raccomandato.

Localizzazione guasti

Problema	Possibile causa	Rimedio
L'avviatore elettrico non funziona (solo modelli ad avviamento elettrico).	1. Il cavo di alimentazione è scollegato dalla presa o dallo spazzaneve. 2. Il cavo di alimentazione è consumato, corroso o danneggiato. 3. La presa non è sotto tensione.	1. Collegate il cavo di alimentazione alla presa e/o allo spazzaneve. 2. Sostituite il cavo di alimentazione. 3. Fate mettere sotto tensione la presa da un elettricista qualificato.
Il motore non si avvia o si avvia con difficoltà.	1. La chiave di accensione non è inserita bene o è in posizione Stop. 2. Lo starter è in posizione Off e non è stato premuto l'iniettore. 3. La valvola d'intercettazione del carburante non è aperta. 4. L'acceleratore non è in posizione Fast. 5. Il serbatoio carburante è vuoto o l'impianto di alimentazione contiene carburante stantio. 6. Il cappellotto della candela si è allentato o è scollegato. 7. La candela è sporca, imbrattata o la distanza tra gli elettrodi è errata. 8. Lo sfiato del tappo del carburante è ostruito. 9. Il livello dell'olio motore nel carter è troppo basso o troppo alto.	1. Inserite la chiave di accensione e giratela in posizione On. 2. Spostate lo starter in posizione On e premete tre volte l'iniettore. 3. Aprite la valvola d'intercettazione del carburante. 4. Mettete l'acceleratore in posizione Fast. 5. Svuotate il serbatoio carburante e/o riempitelo con benzina fresca (acquistata da non più di 30 gg.). Se il problema perdura, rivolgetevi a un Distributore autorizzato. 6. Collegate il cappellotto alla candela. 7. Controllate la candela e, all'occorrenza, regolate la distanza fra gli elettrodi. Se la candela è sporca, imbrattata o incrinata, sostituitela. 8. Eliminate l'ostruzione dallo sfiato, o sostituite il tappo del carburante. 9. Aggiungete o scaricate dell'olio fino a portarne il livello nel carter alla tacca di pieno Full sull'asta di misurazione del livello.

Problema	Possibile causa	Rimedio
Il motore non è regolare.	1. Lo starter è in posizione On.	1. Portate lo starter in posizione Off.
	2. La valvola d'intercettazione del carburante non è completamente aperta.	2. Aprite la valvola d'intercettazione del carburante.
	3. Il serbatoio carburante è quasi vuoto o contiene carburante stantio.	3. Svuotate il serbatoio carburante e riempitelo con benzina fresca (acquistata da non più di 30 gg.). Se il problema perdura, rivolgetevi a un Distributore autorizzato.
	4. Il cappellotto della candela si è allentato.	4. Collegate il cappellotto alla candela.
	5. La candela è sporca, imbrattata o la distanza tra gli elettrodi è errata.	5. Controllate la candela e, all'occorrenza, regolate la distanza fra gli elettrodi. Se la candela è sporca, imbrattata o incrinata, sostituitela.
	6. Il livello dell'olio motore nel carter è troppo basso o troppo alto.	6. Aggiungete o scaricate dell'olio fino a portarne il livello nel carter alla tacca di pieno Full sull'asta di misurazione del livello.
Il motore gira, ma viene scaricata poca neve o niente affatto.	1. L'acceleratore non è in posizione Fast quando spazza la neve.	1. Mettete l'acceleratore in posizione Fast.
	2. Lo spazzaneve si sposta troppo velocemente per spazzare bene.	2. Selezionate una marcia inferiore.
	3. State cercando di spazzare troppa neve nella zona scelta.	3. Riducete la quantità di neve spazzata per zona.
	4. State cercando di spazzare neve troppo pesante o bagnata.	4. Non sovraccaricate lo spazzaneve con neve molto pesante o bagnata.
	5. Il camino di scarico è ostruito.	5. Sbloccate il camino di scarico.
	6. La cinghia di trasmissione di coclea/ventola si è allentata o è caduta dalla puleggia.	6. Montate e/o regolate la cinghia di trasmissione della coclea/ventola; visitate www.Toro.com per informazioni sulla manutenzione, o portate lo spazzaneve ad un Centro Assistenza autorizzato.
	7. La cinghia di coclea/ventola è consumata o rotta.	7. Sostituite la cinghia di trasmissione della coclea/ventola; visitate www.Toro.com per informazioni sulla manutenzione, o portate lo spazzaneve ad un Centro Assistenza autorizzato.

Problema	Possibile causa	Rimedio
Il camino di scarico non si blocca in posizione o non si sposta.	1. Il fermo del camino di scarico non è correttamente regolato.	1. Regolate il fermo del camino di scarico.
Lo spazzaneve non spazza tutta la neve dall'area di lavoro.	1. Le slitte e/o il raschiatore non sono messi a punto. 2. La pressione dei pneumatici non è uguale.	1. Regolate le slitte e/o il raschiatore. 2. Controllate la pressione in uno o entrambi i pneumatici e regolatela.


TORO®