Form No. 3353-969 Rev A

Power Max® 1028LXE -lumilinko

Mallinro: 38641—Sarjanrosta 260000001 alkaen

Käyttöopas

Johdanto

Lue nämä tiedot huolellisesti, jotta opit käyttämään ja huoltamaan laitetta asianmukaisesti sekä välttämään tapaturmia ja tuotevaurioita. Olet vastuussa tuotteen asianmukaisesta ja turvallisesta käytöstä.

Voit ottaa yhteyden Toroon suoraan osoitteessa www.Toro.com, jos tarvitset tietoja tuotteista ja lisävarusteista, lähimmästä jälleenmyyjästä tai jos haluat rekisteröidä tuotteesi.

Aina kun tarvitset huoltoa, alkuperäisiä Toro-varaosia tai lisätietoja, ota yhteys valtuutettuun huoltoliikkeeseen tai Toron asiakaspalveluun. Ota tällöin tuotteesi malli- ja sarjanumerot valmiiksi esiin. Kuva 1 ilmaisee laitteen malli- ja sarjanumeron sijainnin. Kirjoita numerot annettuun tilaan.

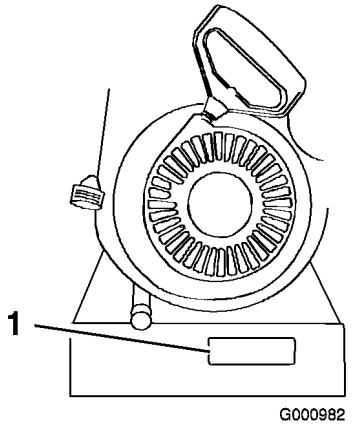

Kuva 1

1. Malli- ja sarjanumerokilpi

Mallinro: _____

Sarjanro: _____

Tässä käyttöoppaassa esiintyvä varoitusmerkintä (Kuva 2) ilmaisee vaaraa, josta saattaa olla seurauksena vakava tapaturma tai jopa kuolema, jos suositellut varotoimenpiteet laiminlyödään.



Kuva 2

1. Varoitusmerkintä

Tässä käyttöoppaassa käytetään kahta muuta termiä tietojen korostamiseksi. **Tärkeää** kiinnittää huomiota mekaniikkaan liittyviin erikoistietoihin ja **Huomautus** korostaa erityishuomion ansaitsevia yleistietoja.

Uuden Moottorin omistajan käsikirjan voi tilata hukkuneen tilalle moottorin valmistajalta.

© 2005—The Toro® Company
8111 Lyndale Avenue South
Bloomington, MN 55420

Rekisteröi tuotteesi osoitteessa www.Toro.com

CE

Käännös alkuperäisestä tekstistä (FI)
Painettu Yhdysvalloissa
Kaikki oikeudet pidätetään

Turvaohjeet

Ennen käyttöä

Lue ja omaksu tämän käyttöoppaan sisältö ennen kuin käytät lumilinkoa. Perehdy kaikkiin ohjauslaitteisiin sekä siihen, kuinka moottori pysäytetään nopeasti.

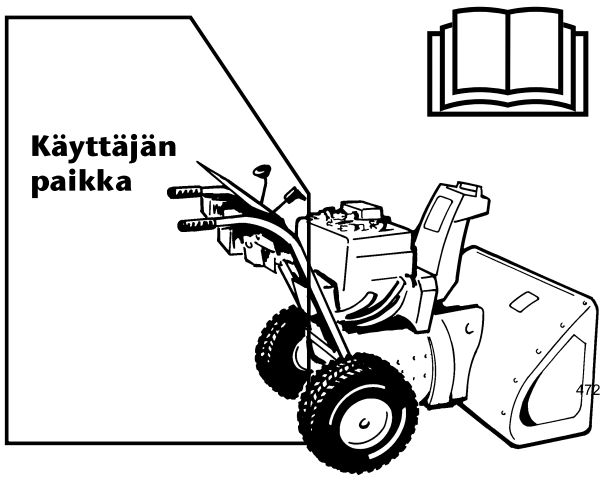

Varoitus: Asiaton käyttö voi johtaa sormien, käsien tai jalkojen menetykseen.

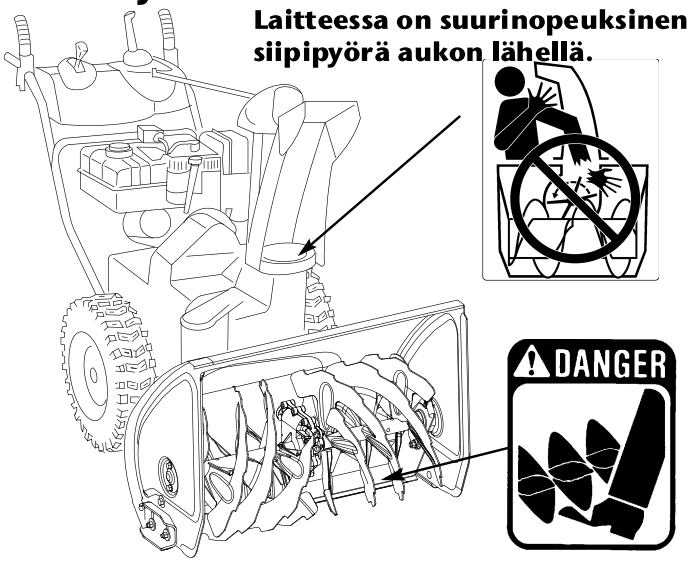

Hidasnopeuksisessa kierukkaterässä on liikkuva puristuskohta aukon lähellä.

Tämä lumilinko vastaa tai ylittää standardin ISO 8437 vaatimukset, jotka olivat voimassa tuotteen valmistusajankohtana.

Lue ja sisäistä tämän käyttöoppaan sisältö ennen kuin käynnistät moottorin ensimmäisen kerran.

⚠Tämä on varoitusmerkintä. Sitä käytetään varoittamaan vaaroista, joista voi olla seurauksena henkilövahinko. Noudata symbolin perässä annettuja turvallisuusohjeita mahdollisen tapaturman tai kuoleman välttämiseksi.

Lumilingon asiaton käyttö tai huolto voi aiheuttaa tapaturman tai kuoleman. Vähennä tapaturmariskiä noudattamalla seuraavia turvaohjeita.

Seuraavat ohjeet on otettu standardeista ANSI/OPEI B71.3-1995 ja ISO 8437:1989.

Koulutus

- Lue käyttöopas huolellisesti. Tutustu perin pohjin ohjauslaitteisiin ja laitteen asianmukaiseen käyttöön. Opettele laitteen pysäyttäminen ja ohjauslaitteiden nopea kytkeminen pois käytöstä.
- Älä koskaan anna lasten käyttää laitetta. Älä koskaan anna aikuisten käyttää lumilinkoa ilman asianmukaista opastusta.
- Pidä sivulliset (etenkin lapset) ja lemmikkieläimet poissa laitteen käyttöalueelta.
- Ole erityisen varovainen ja varo liukastumasta tai kaatumasta varsinkin peruutusvaihdetta käytettäessä.

Valmistelut

- Tarkista perusteellisesti alue, jolla aiot käyttää lumilinkoa. Poista kynnysmatot, pulkat, laudat, johdot ja muut esineet.
- Vapauta kaikki kytkimet ennen moottorin käynnistämistä. Vaihda lumilinko lisäksi vapaalle, jos mahdollista.
- Pukeudu aina riittävän lämpimästi, kun käytät lumilinkoa. Käytä jalkineita, jotka parantavat pitoa liukkaalla alustalla.
- Käsittele polttoainetta varoen; se on erittäin tulenarkaa.
  - Käytä hyväksyttyä polttoaineastiaa.
  - Älä koskaan lisää polttoainetta käynnissä olevaan tai kuumaan moottoriin.
  - Täytä polttoainesäiliö ulkona ja noudata huolellisuutta. Älä koskaan täytä säiliötä sisätiloissa.
  - Asenna polttoainesäiliön korkki tiukasti paikoilleen ja pyyhi läikkynyt polttoaine.
- Käytä ainoastaan lumilingon mukana toimitettua virtajohtoa ja pistorasiaa, joka soveltuu käytettäväksi sähköllä käynnistyvien moottoreiden virtajohdon kanssa.

- Säädä kierukkaterän kotelon korkeus niin, että se ei kosketa sora- tai kivimurskepintaa.
- Älä koskaan tee mitään säätöjä moottorin käydessä lukuun ottamatta tilanteita, joissa Toro erityisesti suosittelee niiden tekemistä.
- Anna moottorin ja lumilingon sopeutua ulkoilman lämpötilaan, ennen kuin alat lingota.
- Mitä tahansa moottorikäyttöistä konetta käytettäessä silmiin voi sinkoutua vieraita esineitä. Käytä aina suojalaseja tai silmäsuojia, kun käytät, säädät tai korjaat lumilinkoa.

Käyttö

- Älä laita käsiä tai jalkoja pyörivien osien lähelle tai alle. Älä mene koskaan heittoaukon eteen.
- Noudata erittäin suurta varovaisuutta ylittäessäsi hiekoitettuja ajoväyliä, jalkakäytäviä tai teitä. Varo piilossa olevia vaaratekijöitä ja liikennettä.
- Jos laite on osunut johonkin esineeseen, pysäytä moottori, irrota sytytystulpan johto ja tarkista lumilinko perusteellisesti vaurioiden varalta sekä korjaa vahingot ennen lumilingon käyttöä.
- Jos laite alkaa täristä epänormaalisti, sammuta moottori ja etsi tärinän syy välittömästi. Tärinä on yleensä merkki ongelmista.
- Pysäytä moottori aina kun poistut käyttäjän paikalta, ennen tukosten poistamista kierukkaterän/siipipyörän kotelosta tai heittosuppilosta, ja ennen korjausten, säätöjen tai tarkistusten tekemistä.
- Varmista ennen puhdistusta, korjausta tai tarkistusta, että kierukkaterä/siipipyörä ja kaikki liikkuvat osat ovat pysähtyneet. Irrota sytytystulpan johto ja pidä se irti sytytystulpasta tahattoman käynnistyksen estämiseksi.
- Älä käytä moottoria sisällä, paitsi käynnistäessäsi sen ja siirtäessäsi lumilingon sisään tai ulos rakennuksesta. Avaa ulko-ovet. Pakokaasut ovat vaarallisia.
- Älä linkoa lunta rinteen poikkisuunnassa. Noudata erittäin suurta varovaisuutta vaihtaessasi suuntaa rinteillä. Älä yritä lingota lunta jyrkiltä rinteiltä.
- Älä koskaan käytä lumilinkoa ilman asianmukaisia suojuksia ja muita suojalaitteita.
- Älä koskaan käytä lumilinkoa lähellä lasisia rakennelmia, autoja, ikkunoita tai putoavia maastonkohtia, ellet ole säätänyt lumen heittokulmaa oikein. Pidä lapset ja lemmikit etäällä.
- Älä ylikuormita konetta yrittämällä lingota lunta liian nopeasti.
- Katso taaksesi ja ole varovainen, kun peruutat lumilinkoa.
- Älä koskaan suuntaa heittosuppiloa sivullisia kohti tai anna kenenkään olla laitteen edessä.
- Kytke voimansiirto irti kierukkaterästä/siipipyörästä, kun lumilinkoa kuljetetaan tai kun se ei ole käytössä.
- Käytä vain Toron hyväksymiä lisälaitteita ja varusteita, kuten pyöräpainoja, vastapainoja ja hyttejä. (Lisätietoja lumilinkoon saatavana olevista lisävarusteista saa valtuutetulta jälleenmyyjältä.)
- Älä koskaan käytä lumilinkoa, jos näkyvyys on huono tai on liian hämärää. Varo, että jalkasi eivät luista, ja pidä kahvasta kunnolla kiinni. Käytä laitetta kävellen, älä juokse.

Kunnossapito ja varastointi

- Tarkasta kaikkien kiinnittimien oikea kireys säännöllisesti, jotta laite pysyy turvallisessa käyttökunnossa.
- Jos säiliössä on polttoainetta, älä varastoi konetta rakennukseen, jossa on palovaaran mahdollistavia tekijöitä, kuten kuumavesivaraajia, lämmittimiä tai kuivausrumpuja. Anna moottorin jäähtyä, ennen kuin varastoit koneen suljettuun tilaan.
- Katso lisäohjeet tästä käyttöoppaasta, jos aiot varastoida lumilingon pidemmäksi aikaa.
- Pidä turva- ja käyttöohjekilvet hyvässä kunnossa ja vaihda ne tarvittaessa.

Toro-lumilingon turvaohjeet

Seuraavassa luettelossa on erityisesti Toron tuotteisiin liittyvää turvallisuustietoa tai muita turvallisuustietoja, jotka on syytä tietää.

- **Pyörivä siipipyörä/kierukkaterä voi katkaista sormet ja kädet tai vammauttaa niitä.** Pysy kahvojen takana ja kaukana heittoaukosta lumilinkoa käyttäessäsi. **Pidä kasvot, kädet, jalat ja muut kehon osat ja vaatteet etäällä liikkuvista tai pyörivistä osista.**
- **Sammuta moottori, irrota virta-avain ja odota kaikkien liikkuvien osien pysähtymistä, ennen kuin säädät, puhdistat, tutkit tai korjaat lumilinkoa tai jäljität vikaa. Irrota myös sytytystulpan johto ja pidä se irti sytytystulpasta vahinkokäynnistyksen estämiseksi.**
- Kun selvität heittosuppilon tukosta, pysy käyttäjän paikalla ja vapauta vasemmanpuoleinen vipu (vetovipu). Anna kierukkaterän/siipipyörän käydä ja nosta lumilingon etuosaa muutama sentti maan pinnasta painamalla kahvoja alaspäin. Nosta sitten kahvat nopeasti, jotta lumilingon etuosa tömähtää maahan. Toista tarvittaessa, kunnes heittosuppilosta ryöppyää lunta.
- Jos heittosuppilon tukos ei selviä lumilingon etuosaa tömäyttämällä, **sammuta moottori, odota kaikkien liikkuvien osien pysähtymistä ja käytä keppiä. Älä koskaan käytä kättä.**

- Älä käytä löysiä vaatteita, jotka voivat tarttua liikkuviin osiin.
- Jos jokin suojus, turvalaite tai kilpi on vahingoittunut, epäselvä tai kadonnut, korjaa tai vaihda se ennen laitteen käyttämistä.
- **Älä** tupakoi, kun käsittelet bensiiniä.
- Älä kosketa moottoria sen ollessa käynnissä tai heti sen pysähtymisen jälkeen, sillä kuuma moottori voi aiheuttaa palovammoja.
- Jos lumilinko varastoidaan yli 30 päivän ajaksi, tyhjennä polttoainesäiliö mahdollisen vaaratilanteen välttämiseksi. Polttoaine on varastoitava hyväksyttyyn polttoaineastiaan. Irrota avain virtalukosta ennen lumilingon varastointia.
- Käytä vain aitoja Toro-varaosia ja -lisävarusteita.

Äänenpaine

Tämän laitteen suurin äänenpainetaso käyttäjän korvan kohdalla on 92 dBA. Mittaustulos perustuu samanlaisilla koneilla EN 11201:n mukaisesti tehtyihin mittauksiin.

Ääniteho

Tämän laitteen taattu äänitehon taso on 108 dBA. Mittaustulos perustuu samanlaisilla koneilla standardin EN 3744 mukaisesti tehtyihin mittauksiin.

Värinä

Tämän laitteen värinätaso käsissä on enintään 7,0 m/s^2. Mittaustulos perustuu samanlaisilla koneilla standardin EN 1033 mukaisesti tehtyihin mittauksiin.

Turva- ja ohjetarrat

Tärkeää: Turva- ja ohjetarrat on sijoitettu mahdollisesti vaarallisten alueiden lähelle. Vaihda vaurioituneet tarrat.



108-2968

1. Kääntyminen vasemmalle
2. Pyöräveto
3. Kytketty
4. Vaara – lue *käyttöopas*.
5. Siipipyörän aiheuttama loukkaantumisvaara – sammuta moottori ennen kuin poistut käyttäjän paikalta. Älä laita kättä suppiloon.
6. Esineiden sinkoutumisvaara – pidä sivulliset turvallisen matkan päässä vaarallisesta paikasta.
7. Kierukkateräkäyttö
8. Kääntyminen oikealle
9. Lue *käyttöopas*.

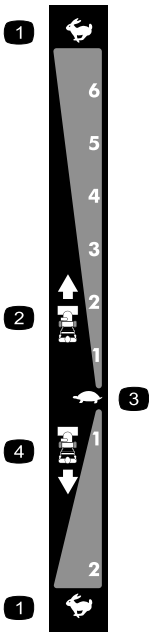

106-4525

Varaosanro 107-3825

1. Nopea
2. Nopeudet eteenpäin
3. Hidas
4. Peruutusnopeudet

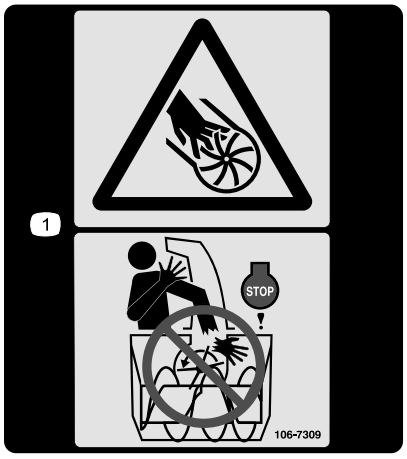

106-7309

1. Siipipyörän aiheuttama loukkaantumisvaara – sammuta moottori ennen kuin poistut käyttäjän paikalta. Älä laita kättä suppiloon.



107-3040

1. Loukkaantumisvaara (siipipyörä ja kierukkaterä) – pidä sivulliset turvallisen etäisyyden päässä lumilingosta.



1. Vaara – kuuma pinta, älä koske

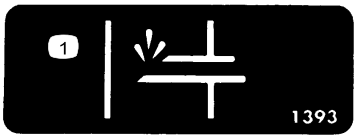

Tecumseh osanro 36501

1. Käsisyöttöpumppu

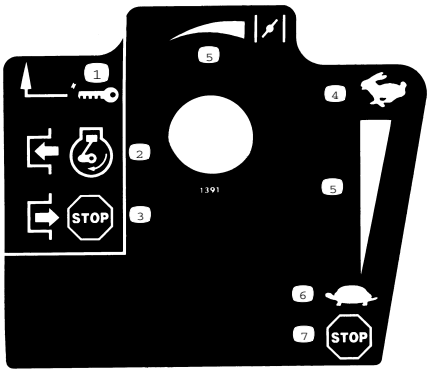

Tecumseh osanro 35077

1. Virtalukko
2. Moottorin käynnistys
3. Moottorin sammutus
4. Nopea
5. Kasvava asteikko
6. Hidas
7. Pysäytä moottori

Käyttöönotto

Irralliset osat

Tarkista alla olevasta taulukosta, että kaikki osat on toimitettu.

Vaihe	Kuvaus	Määrä	Käyttökohde
1.	Kahvan pultit Jousialuslaatat Lukkomutterit	4 4 4	Asenna yläkahva.
2.	Mitään osia ei tarvita	–	Asenna pyörän kytkinvaijerin päät
3.	Mitään osia ei tarvita	–	Asenna vetopyörän vivusto.
4.	Lukkopultit Lukkomutterit	2 2	Asenna suppilon ohjaustanko.
5.	Nippusiteet	2	Kytke johto valonheittimeen.
6.	Mitään osia ei tarvita	–	Lisää moottoriin öljyä.
7.	Mitään osia ei tarvita	–	Tarkista rengaspaine.
8.	Mitään osia ei tarvita	–	Jalasten ja työntölevyn tarkistus.

1. Yläkahvan asennus

Huomaa: Älä irrota kuminauhaa ennen kuin olet asentanut yläkahvan.

1. Nosta ja käännä yläkahvaa ja sijoita se alakahvan yläpuolelle (Kuva 3).

   Tärkeää: Vie Quick Stickiin kiinnitetyt johdot yläkahvan jalkojen sisään ja varmista, että johdot ja valon johto eivät jää puristuksiin kahvaosien väliin.

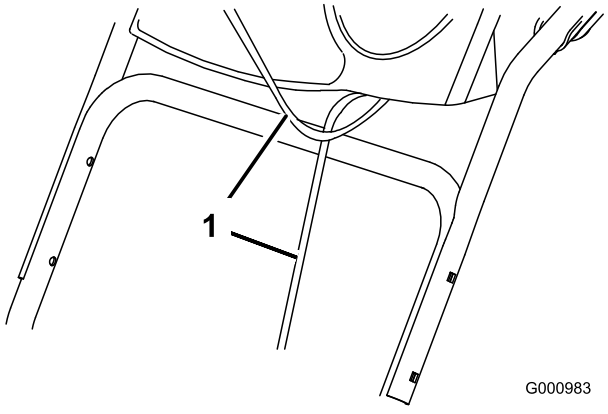

Kuva 3

1. Johdot

2. Kiinnitä yläkahva paikalleen neljällä kahvapultilla, neljällä kaarevalla aluslaatalla ja neljällä lukkomutterilla (Kuva 4).

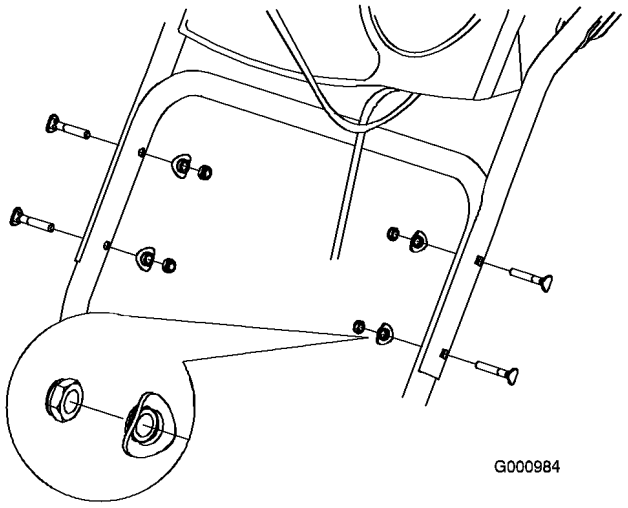

Kuva 4

2. Pyörän kytkinvaijerin päiden asennus

1. Irrota vaijerin päät alakahvasta (Kuva 5).

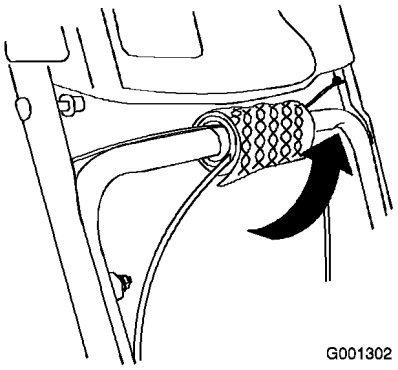

Kuva 5

2. Vie vasemman tai oikean vivun pää alakahvan yli ja työnnä vaijerin pää vastaavan pyörän kytkinvivussa olevaan reikään (Kuva 6).

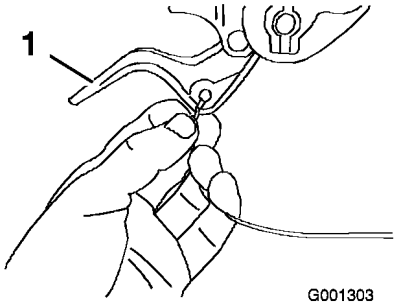

Kuva 6

1. Pyörän kytkinvipu

3. Irrota mutteri ja aluslaatta kahvasta, kiinnitä vaijerin pidätin kahvaan ja kiristä mutteri käsin (Kuva 7).

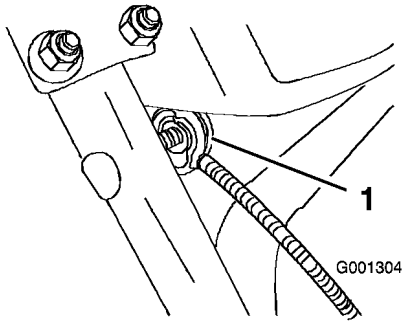

Kuva 7

1. Vaijerin pidätin

Tärkeää: Varmista, että vaijerin pidättimen kaareva puoli on kahvaa vasten ja että vaijeri on viety pidättimen pultin alitse. Vaijerin on oltava suorassa linjassa vaijerin pidättimestä pyörän kytkinvivun kiinnityskohtaan.

4. Vedä vaijerin vaippaa varovasti alas, kunnes pyörän kytkinvipu on alhaalla eikä vaijerissa ole löysää, ja kiristä sitten vaijerin pidättimen mutteri tiukasti (Kuva 8).

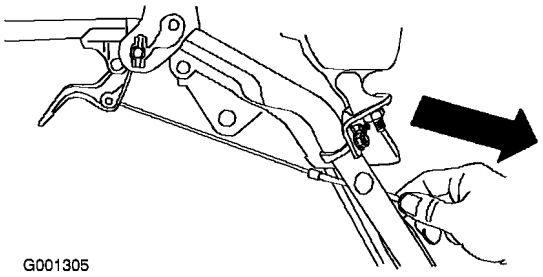

Kuva 8

5. Purista vipu kokonaan ja tarkista sitten kahvan alaosan ja pyörän kytkinvivun pään välinen rako (Kuva 9).

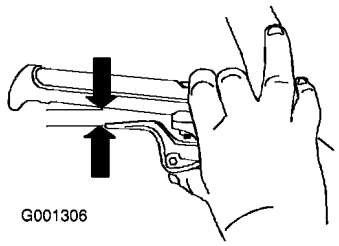

Kuva 9

Huomaa: Raon tulee olla noin lyijykynän paksuinen (6 mm) Jos rako on suurempi, löysää vaijerin pidättimen mutteria, vedä vaijerin vaippaa hieman ylös, kiristä vaijerin pidättimen mutteri ja tarkista rako uudelleen.

6. Toista vaiheet 2–5 toiselle vaijerille.

3. Vetopyörän vivuston asennus

1. Irrota sokka ja aluslaatta nopeudensäätötangon alapäästä ja aseta tangon alapää nostovarteen siten, että nopeudensäätötangon kaareva pää osoittaa taaksepäin (Kuva 10).

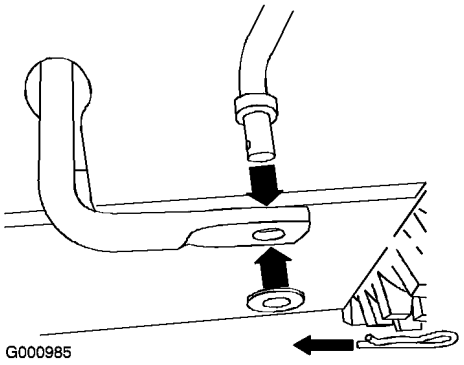

Kuva 10

2. Kiinnitä nopeudensäätötangon alapää paikalleen aiemmin irrotetulla aluslaatalla ja sokalla.

3. Irrota sokka ja ulommainen aluslaatta nopeudensäätötangon yläosassa sijaitsevasta keskiötapista (Kuva 11).

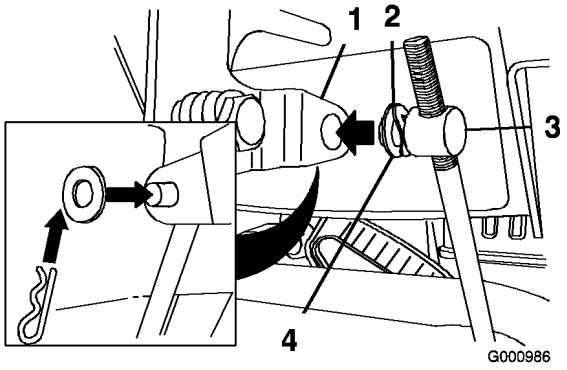

Kuva 11

1. Nopeudenvalitsimen vipu
2. Jousialuslaatta
3. Keskiötappi
4. Litteä aluslaatta

Huomaa: Asennuksen helpottamiseksi jätä jousialuslaatta ja litteä aluslaatta keskiötappiin (Kuva 11).

4. Siirrä nopeudenvalitsimen vipu asentoon R2.
5. Käännä alempi nostovarsi kokonaan ylöspäin (vastapäivään) (Kuva 12).

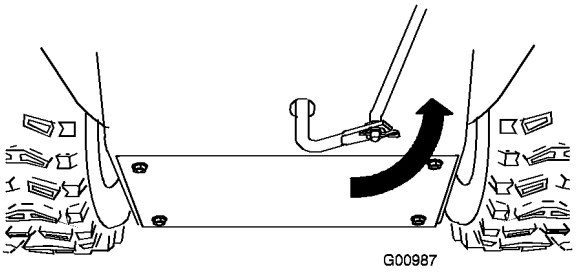

Kuva 12

6. Nosta nopeudensäätötankoa ja asenna keskiötappi nopeudensäätövivun reikään (Kuva 11).

Huomaa: Jos keskiötappi ei sovi reikään, kun nostat nopeudensäätötankoa, käännä keskiötappia ylös- tai alaspäin nopeudensäätötangossa, kunnes se sopii reikään.

7. Kiinnitä keskiötappi ja nopeudensäätötangon yläpää paikalleen aiemmin irrotetulla ulommaisella aluslaatalla ja sokalla.

Huomaa: Asennus on helpompaa, jos katsot nopeudenvalitsimessa olevaan aukkoon (Kuva 13).

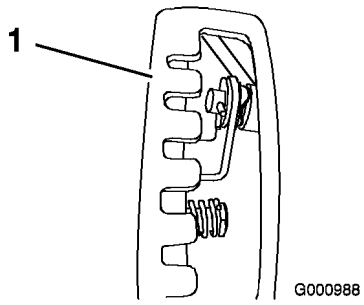

Kuva 13

1. Nopeudenvalitsin

4. Suppilon ohjaustangon asennus

1. Avaa Quick Stick ja käännä sitä niin, että se on pystyssä ja keskellä.
2. Paina sinistä liipaisimen päätä alas ja pidä sitä alhaalla samalla kun vedät vivun kokonaan taaksepäin.

Huomaa: Heittosuppilon ja suuntaimen tulee osoittaa eteenpäin. Jos näin ei ole, pidä sinistä liipaisimen päätä alhaalla (mutta älä liikuta Quick Stickiä) ja käännä heittosuppiloa, kunnes ne osoittavat eteenpäin.

3. Kohdista suppilon pitkän ohjaustangon litteä takaosa ohjauspaneelin etuosasta lähtevän lyhyen tangon litteän etuosan kanssa siten, että ne ovat sisäkkäin (Kuva 14).

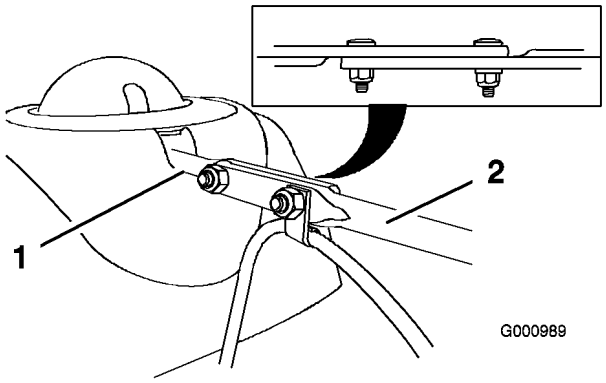

Kuva 14

1. Lyhyt tanko
2. Suppilon pitkä ohjaustanko

4. Asenna tangon etupää suppilon hammaspyörän suojuksen takana olevaan aukkoon, kunnes se liukuu paikalleen suppilon hammaspyörään (Kuva 15).

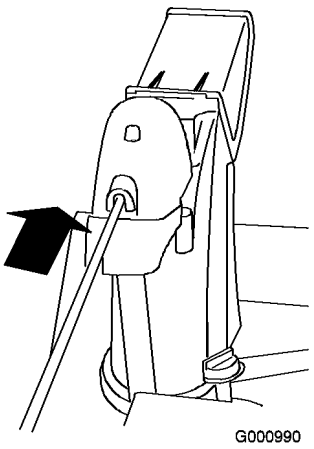

Kuva 15

5. Kohdista tankojen sisäkkäin olevien päiden reiät ja aseta lyhyen tangon läpi kaksi lukkopulttia lumilingon vasemmalta puolelta (käyttäjän paikalta käsin katsottuna).
6. Aseta suuntaimen kaapelia kannattava kaapelipuristin etummaiseen lukkopulttiin ja kiinnitä lukkopultit

paikoilleen lukkomuttereilla (irto-osien pussista) (Kuva 16).

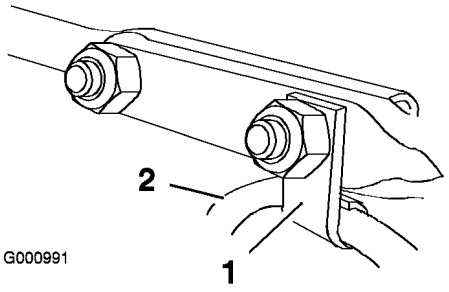

Kuva 16

1. Kaapelipuristin
2. Suuntaimen kaapeli

7. Pidä liipaisimen sinistä päätä alhaalla ja varmista, että suppilo ja suuntain toimivat oikein kääntämällä Quick Stickiä ympäri.

5. Johdon kytkeminen valonheittimeen

1. Kiinnitä johdon irrallisen pään johdinliitin valonheittimen takaosaan, kunnes se on tiukasti paikallaan (Kuva 17).

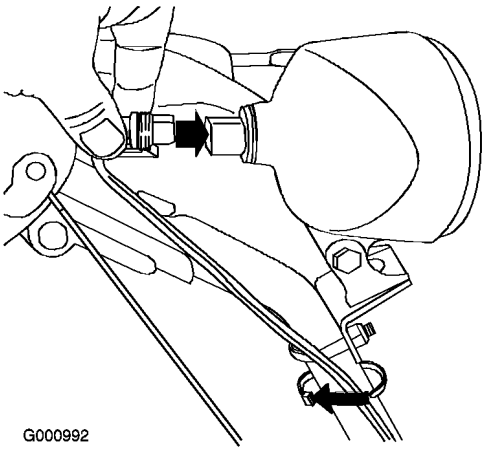

Kuva 17

1. Johdinliittimen muovinipistin
2. U-pultti
3. Nippuside

Huomaa: Varmista, että johdinliittimen muovinipistin on alhaalla (Kuva 17).

2. Kiinnitä nippuside (irto-osien pussista) johdon ja kahvan ympärille noin 2,5 cm U-pultin alapuolelle (Kuva 17).

6. Öljyn lisääminen moottoriin

Lumilingon moottoriin on tehtaalla lisätty 0,77 l öljyä.

Huomaa: Tarkista ennen moottorin käynnistämistä moottoriöljyn taso ja lisää öljyä tarvittaessa.

Tilavuus: 0,77 l, tyyppi: autoissa käytettävä puhdistava öljy, jolla on API:n huoltoluokitus SF, SG, SH, SJ, SL tai korkeampi.

- Yli 0 °C:n lämpötiloissa käytetään SAE 30W -öljyä.
- Lämpötiloissa -18 °C…0 °C käytetään SAE 5W30- tai SAE 10W -öljyä.
- Alle -18 °C:n lämpötiloissa käytetään SAE 0W30 -öljyä.

1. Kaada öljy **hitaasti** öljyntäyttöputkeen siten, että öljyn määrä nousee mittatikun Full-merkin tasalle. **Älä täytä liikaa.** (Kuva 18).

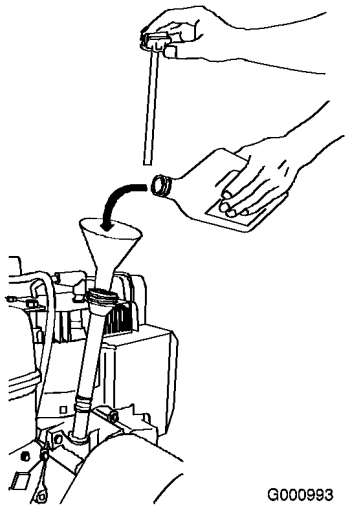

Kuva 18

2. Asenna mittatikku tukevasti paikalleen.

Huomaa: Älä läikytä öljyä öljyntäyttöputken ympärille. Öljy saattaa valua vetopyörän osiin ja heikentää vetopyörän pitoa.

7. Rengaspaineen tarkistus

Renkaat on ylitäytetty tehtaalla kuljetusta varten. Vähennä painetta saman verran kummastakin renkaasta eli noin 116–137 kPa:iin (17–20 psi).

8. Jalasten ja työntölevyn tarkistus

Katso Työntölevyn ja jalasten tarkistus ja säätö kohdasta Huolto.

Laitteen yleiskatsaus

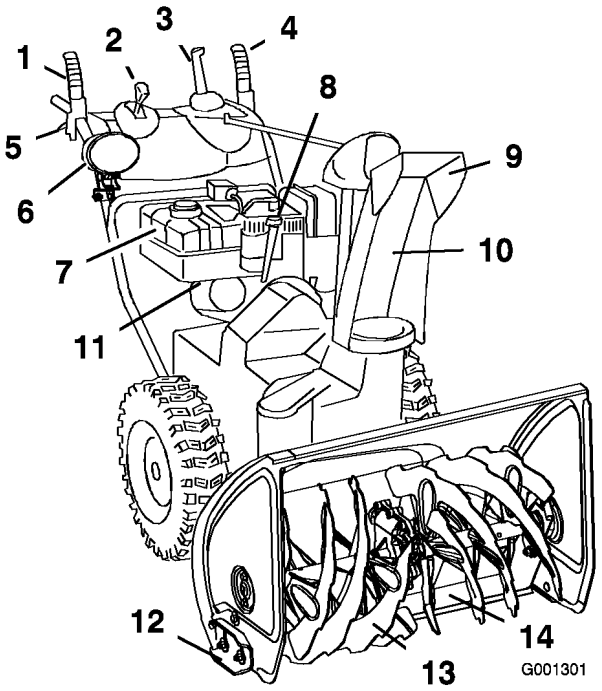

Kuva 19

1. Kierukkaterän/siipipyörän vipu
2. Nopeudenvalitsimen vipu
3. Quick Stick™ -heittosuppilon ohjaustanko
4. Vetovipu
5. Pyörän kytkinvipu (2)
6. Valonheitin
7. Polttoainesäiliö
8. Moottoriöljyn täyttöputki / mittatikku
9. Suppilon suuntain
10. Heittosuppilo
11. Polttoaineventtiili
12. Jalas (2)
13. Kierukkaterä
14. Työntölevy

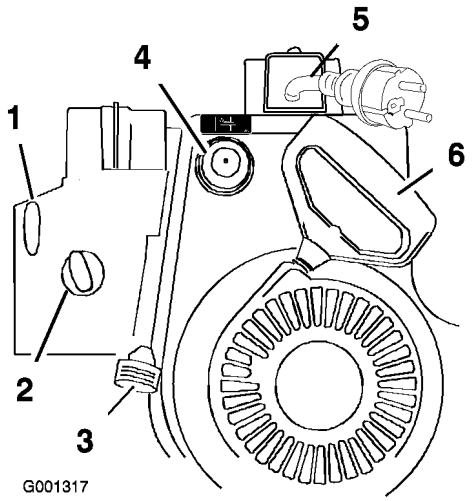

Kuva 20

1. Virtalukko
2. Rikastin
3. Kaasuvipu
4. Käsisyöttöpumppu
5. Sähkökäynnistin
6. Narukäynnistin

Käyttö

Huomaa: Koneen vasen ja oikea puoli määritetään normaalista käyttöasennosta käsin.

Vapaakäynti tai itsevetolaitteiston käyttö

Lumilinkoa voidaan käyttää itseveto kytkettynä tai irtikytkettynä (vapaakäynti).

Työnnä vapaakäyntiä varten pyörät sisäänpäin ja aseta akselitapit ulompien akselireikien läpi, muttei pyörännavan läpi (Kuva 21).

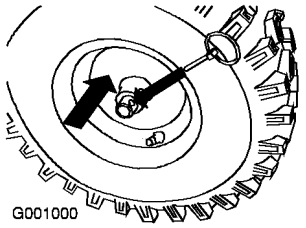

Kuva 21

Työnnä itsevetoa varten pyörät ulospäin ja aseta akselitapit pyörännavan reikien ja sisempien akselireikien läpi (Kuva 22).

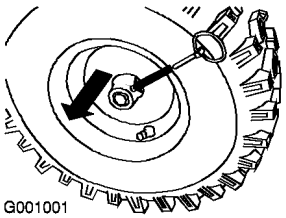

Kuva 22

Polttoainesäiliön täyttö

Bensiini on erittäin tulenarkaa ja räjähdysherkkää. Bensiinin aiheuttama tulipalo tai räjähdys voi aiheuttaa palovammoja.

- **Aseta säiliö ja/tai lumilinko maahan ennen polttoaineen lisäystä. Älä aseta niitä ajoneuvoon tai minkään esineen päälle. Muutoin staattinen purkaus voi sytyttää bensiinin.**
- **Täytä polttoainesäiliö ulkona, moottorin ollessa kylmänä. Pyyhi läikkynyt polttoaine pois.**
- **Älä käsittele bensiiniä tupakoidessasi tai avotulen tai kipinöiden lähellä.**
- **Säilytä bensiiniä sille hyväksytyssä säiliössä ja poissa lasten ulottuvilta.**

Täytä polttoainesäiliö tuoreella, matalaoktaanisella lyijyttömällä bensiinillä (Kuva 23).

Tärkeää: Käynnistysongelmien vähentämiseksi lisää polttoaineeseen polttoaineen stabilointiainetta ympäri vuoden. Sekoita stabilointiaine alle 30 päivää vanhaan bensiiniin. Älä lisää bensiiniin öljyä.

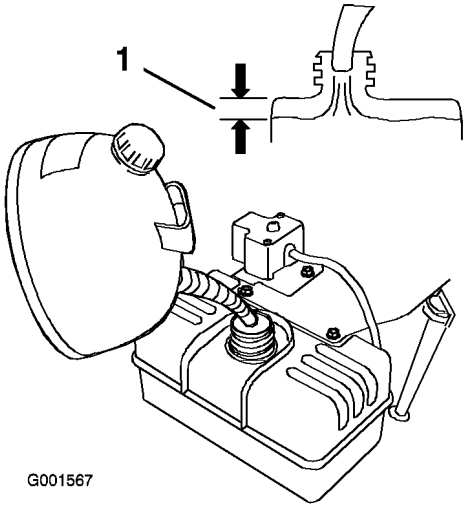

Kuva 23

1. 1,3 cm

Moottorin käynnistys

1. Kytke sytytystulpan johto (Kuva 24).

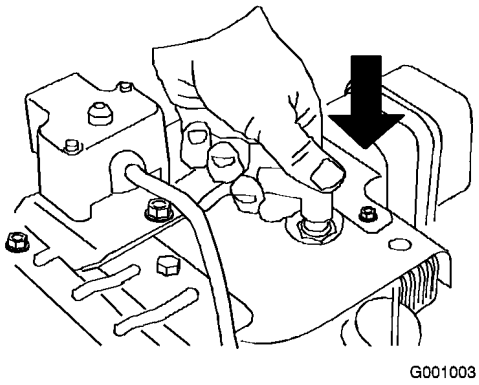

Kuva 24

2. Siirrä kaasuvipu nopealle (Kuva 25).

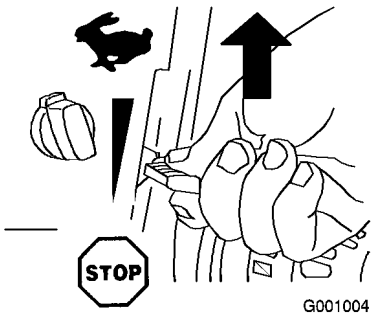

Kuva 25

3. Avaa polttoaineventtiili kiertämällä sitä vastapäivään (Kuva 26).

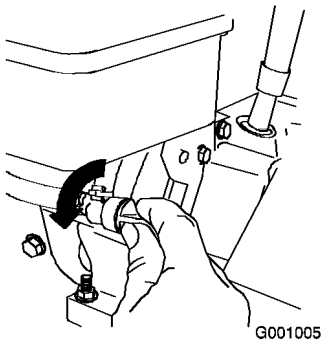

Kuva 26

4. Kierrä rikastin Päällä-asentoon (Kuva 27).

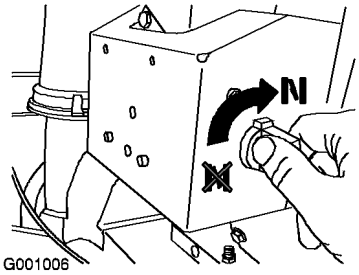

Kuva 27

5. Työnnä virta-avain lukkoon (Kuva 28).

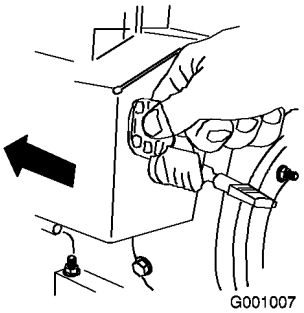

Kuva 28

6. Paina käsisyöttöpumppua lujasti peukalolla kolme kertaa ja pidä sitä painettuna sekunnin ajan aina ennen vapauttamista (Kuva 29).

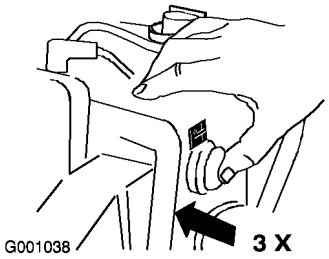

Kuva 29

Huomaa: Riisu käsineet, kun painat käsisyöttöpumppua, jotta ilma ei pääse karkaamaan käsisyöttöpumpun aukosta.

Huomaa: Liiallinen käsisyöttö saattaa kastella moottorin, jolloin käynnistys vaikeutuu.

7. Käynnistä lumilinko narukäynnistimellä tai sähkökäynnistimellä (Kuva 30).

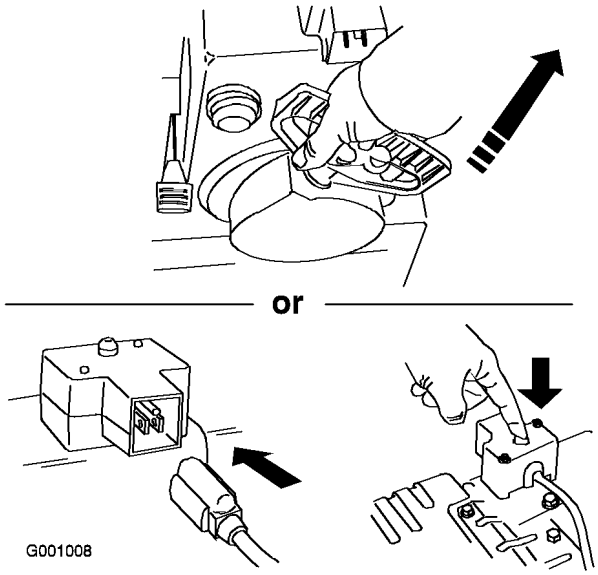

Kuva 30

Tärkeää: Käytä sähkökäynnistintä enintään kymmenen kertaa ja enintään viisi sekuntia kerrallaan, jotta se ei vaurioidu. Pidä käynnistysyritysten välillä viiden sekunnin tauko. Jos moottori ei käynnisty näiden käynnistysyritysten jälkeen, anna käynnistimen jäähtyä vähintään 40 minuuttia ennen uutta käynnistysyritystä. Jos moottori ei vieläkään käynnisty, vie lumilinko huollettavaksi valtuutettuun huoltoliikkeeseen.

8. Irrota johto sähkökäynnistimestä ja virtalähteestä.
9. Kun moottori käynnistyy, käännä rikastin 3/4-asentoon. Käännä rikastin 1/2-asentoon moottorin lämmetessä. Kun moottori on lämmin, käännä rikastin Pois-asentoon.

Jos lumilingon virtajohto jätetään kiinni virtaliitäntään, joku voi vahingossa käynnistää sen ja aiheuttaa tapaturman tai omaisuusvahingon.

Irrota virtajohto aina, kun lumilinkoa ei käytetä.

Moottorin pysäytys

1. Siirrä kaasuvipu Stop-asentoon (pysäytys) (Kuva 31).

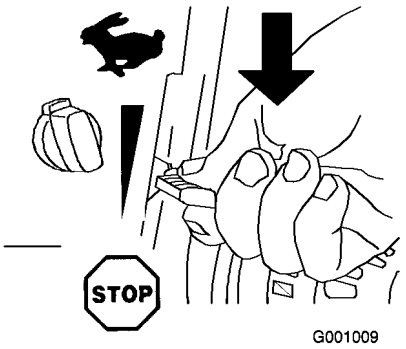

Kuva 31

2. Odota, että kaikki liikkuvat osat ovat pysähtyneet, ennen kuin poistut käyttäjän paikalta.
3. Sulje polttoaineventtiili kääntämällä sitä myötäpäivään (Kuva 32).

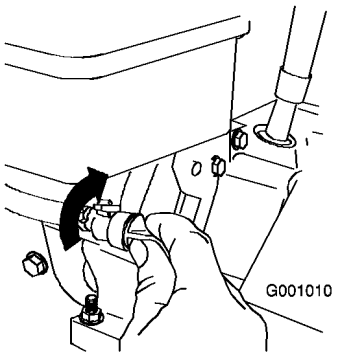

Kuva 32

4. Vedä narukäynnistintä kolme tai neljä kertaa. Tämä estää narukäynnistimen jäätymisen.

Vetopyöräkäyttö

Tärkeää: Vetopyöräkäyttöä varten itsevetoominaisuuden on oltava käytössä. Katso kohta Vapaakäynti tai itsevetolaitteiston käyttö.

1. Kytke vetopyöräkäyttö puristamalla vasenta vipua (vetovipua) kädensijaa kohti (Kuva 33).

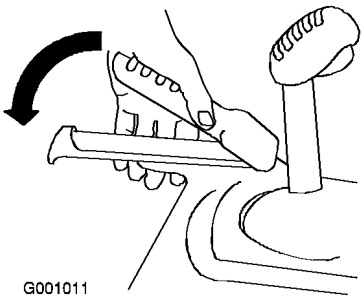

Kuva 33

2. Kytke vetopyörä irti vapauttamalla vetovipu.
3. Varmista, että nopeudenvalitsin toimii oikein:
   - Jos lumilinko ei liiku tai liikkuu eteenpäin, kun valitsin on asennossa R1, irrota keskiötappi

nopeudenvalitsimen vivusta, käännä keskiötappia alaspäin (myötäpäivään) nopeudensäätötangossa ja asenna sitten keskiötappi.

- Jos lumilinko ei liiku tai liikkuu taaksepäin, kun valitsin on asennossa 1 (eteenpäin), irrota keskiötappi nopeudenvalitsimen vivusta, käännä keskiötappia ylöspäin (vastapäivään) nopeudensäätötangossa ja asenna sitten keskiötappi.

  Huomaa: Katso kohta Vetopyörän vivuston asennus.

  Huomaa: Jos lumilinko liikkuu, kun vetovipu on vapaana, tarkista vetokaapeli (katso kohta Vetokaapelin tarkistus ja säätö) tai vie lumilinko valtuutettuun huoltoliikkeeseen huollettavaksi.

Pyörän kytkinvipujen käyttö

Pyörän kytkinvivun avulla voidaan toisen tai molempien pyörien käyttö kytkeä pois tilapäisesti, kun vetopyöräkäytön vipu on kytkettynä. Tämä helpottaa lumilingon kääntämistä ja ohjausta.

Huomaa: Kun vetovipua pidetään kahvaa vasten, molempien pyörien veto kytkeytyy.

Kun haluat kääntää lumilinkoa oikealle, nosta oikean pyörän kytkinvipu ja purista sitä kahvaa kohden (Kuva 34).

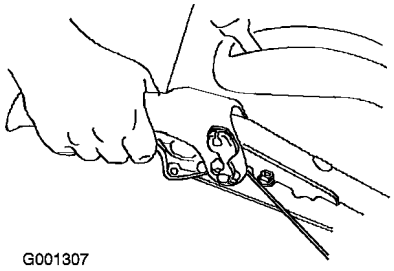

Kuva 34

Huomaa: Tämä kytkee vedon pois oikeasta pyörästä. Vasen pyörä vetää edelleen, ja lumilinko kääntyy oikealle.

Huomaa: Kun vasemman pyörän kytkinvipua painetaan, lumilinko kääntyy vasemmalle.

Kun olet kääntynyt, vapauta pyörän kytkinvipu, jolloin veto kytkeytyy takaisin molempiin pyöriin (Kuva 35).

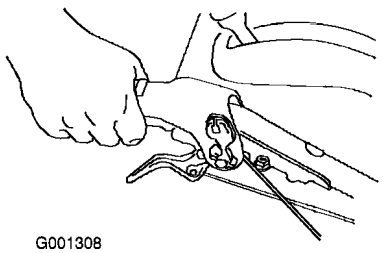

Kuva 35

Vasemman tai oikean pyörän kytkinvipua hetkellisesti painamalla voidaan myös auttaa pitämään lumilinko suorassa linjassa varsinkin syvässä lumessa.

Kun molempien pyörien kytkinvipuja painetaan yhtä aikaa, molempien pyörien veto kytkeytyy pois. Näin lumilinkoa voidaan siirtää käsin taaksepäin pysäyttämättä sitä peruutusvaihteelle vaihtoa varten. Lisäksi se helpottaa lumilingon ohjaamista ja kuljettamista, kun moottori ei ole käynnissä.

Nopeudenvalitsimen käyttö

Nopeudenvalitsimessa on kuusi vaihdetta eteenpäin ja kaksi vaihdetta taaksepäin. Vaihda nopeutta vapauttamalla vetovipu ja siirtämällä nopeudenvalitsin haluttuun asentoon (Kuva 36). Vipu lukittuu loveen kunkin vaihteen kohdalla.

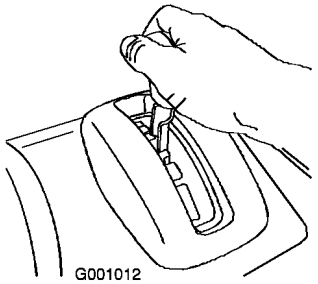

Kuva 36

Kierukkaterä/siipipyöräkäyttö

1. Kytke kierukkaterä-/siipipyöräkäyttö päälle puristamalla oikeaa (kierukkaterän/siipipyörän) vipua kädensijaa kohti (Kuva 37).

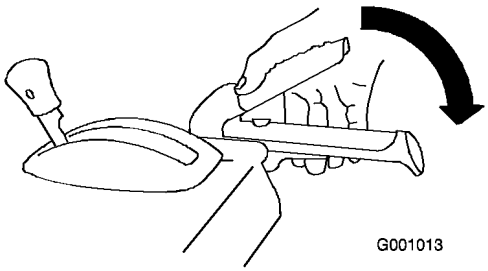

Kuva 37

2. Pysäytä kierukkaterä ja siipipyörä vapauttamalla oikeanpuoleinen vipu.

   Tärkeää: Kun sekä kierukkaterän/siipipyörän vipu että vetovipu ovat käytössä, vetovipu lukitsee kierukkaterän/siipipyörän vivun, jolloin oikea käsi jää vapaaksi. Saat vapautettua kummankin vivun vapauttamalla vasemmanpuoleisen vivun eli vetovivun.

3. Jos kierukkaterä ja siipipyörä jatkavat pyörimistä kierukkaterän/siipipyörän vivun vapauttamisen jälkeen, älä käytä lumilinkoa. Tarkista kierukkaterän/siipipyörän

kaapeli (katso kohta Kierukkaterän/siipipyörän kaapelin tarkistus ja säätö) ja säädä tarvittaessa. Muussa tapauksessa vie lumilinko valtuutetulle jälleenmyyjälle huollettavaksi.

Jos kierukkaterä ja siipipyörä jatkavat pyörimistä kierukkaterän/siipipyörän vivun vapauttamisen jälkeen, voit vahingoittaa itseäsi tai muita vakavasti.

Älä käytä lumilinkoa. Vie se valtuutettuun huoltoliikkeeseen huollettavaksi.

Quick Stick™ -sauvan käyttö

Työnnä liipaisimen sininen pää alas ja pidä sitä alhaalla, jotta voit käyttää Quick Stickiä heittosuppilon ja suppilon suuntaimen ohjaamiseen. Kun vapautat liipaisimen pään, heittosuppilo ja suppilon suuntain lukittuvat paikoilleen (Kuva 38).

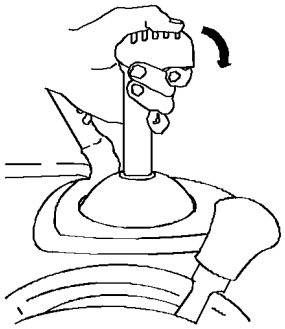

Kuva 38

Heittosuppilon liikuttaminen

Paina liipaisimen sininen pää alas, pidä sitä painettuna ja liikuta Quick Stickiä vasemmalle, niin heittosuppilo liikkuu vasemmalle. Liikuttamalla Quick Stickiä oikealle heittosuppilo liikkuu oikealle (Kuva 39).

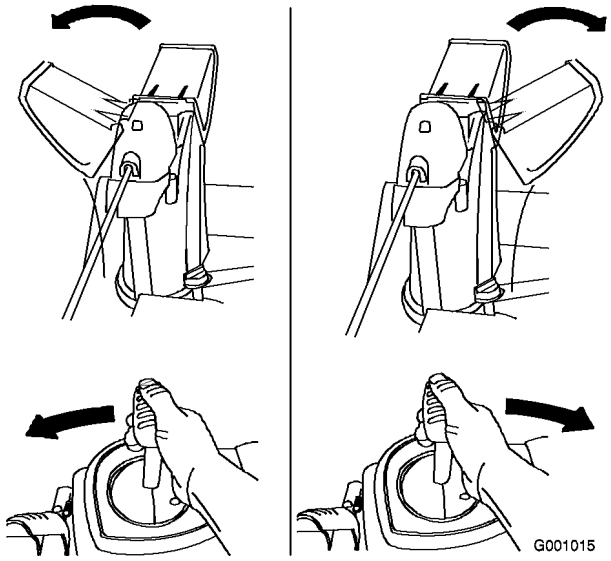

Kuva 39

- Jos suppilo ei liiku, katso kohta Heittosuppilon salvan säätö.
- Jos suppilo ei käänny yhtä paljon vasemmalle kuin oikealle, varmista, että vaijeri on viety kahvojen sisälle. Katso kohta Yläkahvan asennus.
- Jos suppilo ei lukitu paikoilleen, kun vapautat liipaisimen pään, katso kohta Heittosuppilon salvan säätö.

Suppilon suuntaimen liikuttaminen

Paina liipaisimen sinistä päätä alas, pidä sitä painettuna ja liikuta Quick Stickiä eteenpäin, niin suppilon suuntain laskeutuu. Liikuttamalla Quick Stickiä taaksepäin suppilon suuntain nousee (Kuva 40).

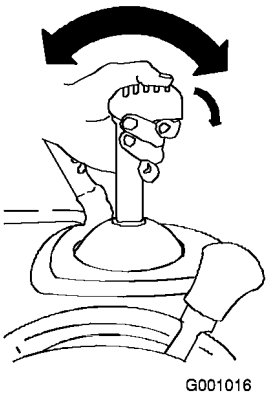

Kuva 40

Heittosuppilon tukoksen poistaminen

Jos kierukkaterä/siipipyörä pyörii, mutta heittosuppilosta ei tule lunta, heittosuppilo saattaa olla tukossa.

- Kun selvität heittosuppilon tukosta, pysy käyttäjän paikalla ja vapauta vasemmanpuoleinen vipu (vetovipu). Anna kierukkaterän/siipipyörän käydä ja nosta

lumilingon etuosaa muutama sentti maan pinnasta painamalla kahvoja alaspäin. Nosta sitten kahvat nopeasti, jotta lumilingon etuosa tömähtää maahan. Toista tarvittaessa, kunnes heittosuppilosta ryöppyää lunta.

- Jos heittosuppilon tukos ei selviä lumilingon etuosaa tömäyttämällä, **sammuta moottori, odota kaikkien liikkuvien osien pysähtymistä ja käytä keppiä. Älä koskaan käytä kättä.**

  Tärkeää: Heittosuppilon tukoksen poistaminen tömäyttämällä saattaa liikuttaa jalaksia. Säädä jalakset ja kiristä jalasten pultit tiukasti.

Jäätymisen esto

- Talvisissa oloissa ohjauslaitteet ja liikkuvat osat saattavat jäätyä. **Älä käytä liikaa voimaa yrittäessäsi käyttää jäätyneitä ohjauslaitteita.** Jos ohjauslaitteiden tai osien käytössä on vaikeuksia, käynnistä moottori ja anna sen käydä muutaman minuutin ajan.
- Anna moottorin käydä muutaman minuutin ajan lumilingon käytön jälkeen, jotta liikkuvat osat eivät jäädy. Kytke kierukkaterä/siipipyörä käyttöön lumen poistamiseksi kotelon sisältä. Käännä Quick Stickiä, ettei se jäädy. Sammuta moottori, odota, että kaikki liikkuvat osat ovat pysähtyneet, ja poista lumilingosta kaikki jää ja lumi.
- Vedä moottorin ollessa sammutettuna narukäynnistimen kahvasta useita kertoja, jotta narukäynnistin ei jäädy.

Käyttövihjeitä

⚠

Kun lumilinko on käytössä, kierukkaterä ja siipipyörä voivat kääntyessään aiheuttaa vakavia vammoja käsiin ja jalkoihin.

- **Sammuta moottori ja odota kaikkien liikkuvien osien pysähtymistä ennen kuin säädät, puhdistat, tutkit tai korjaat lumilinkoa tai jäljität vikaa. Irrota myös sytytystulpan johto ja pidä se irti tulpasta vahinkokäynnistyksen estämiseksi.**
- **Poista tukos heittosuppilosta. Katso kohta Heittosuppilon tukoksen poistaminen. Poista tukos heittosuppilosta tarvittaessa kepillä, ei käsillä.**
- **Pysy kahvojen takana ja kaukana heittoaukosta lumilinkoa käyttäessäsi.**
- **Pidä kasvot, kädet, jalat ja muut kehon osat ja vaatteet piilossa olevien, liikkuvien tai pyörivien osien ulottumattomissa.**

⚠

Roottorilavat voivat singota kiviä, leluja ja muita esineitä ja aiheuttaa siten vakavan tapaturman käyttäjälle tai sivullisille.

- **Siivoa puhdistettavalta alueelta kaikki esineet, jotka voivat joutua roottorilapojen sinkoamiksi.**
- **Älä päästä lapsia ja lemmikkieläimiä käyttöalueelle.**

- Siirrä kaasuvipu aina Nopea-asentoon lingotessasi.
- Jos moottori hidastuu kuormitettuna tai jos renkaat lipsuvat, vaihda lumilingon vaihde pienemmäksi.
- Jos lumilingon etuosa nousee, vaihda lumilingon vaihde pienemmäksi. Jos etuosa nousee edelleen, nosta kahvoista.

Kunnossapito

Huomaa: Koneen vasen ja oikea puoli määritetään normaalista käyttöasennosta käsin.

Kunnossapitotaulukko

Huoltoväli	Huoltotoimenpide
2 ensimmäisen käyttötunnin jälkeen	• Tarkista vetokaapeli ja säädä tarvittaessa. • Tarkista kierukkaterän/siipipyörän kaapeli ja säädä tarvittaessa. • Vaihda moottoriöljy.
Aina ennen käyttöä tai päivittäin	• Tarkista moottoriöljyn määrä ja lisää öljyä tarvittaessa.
Vuosittain	• Tarkista jalakset ja työntölevy ja säädä tarvittaessa. • Tarkista vetokaapeli ja säädä tai vaihda tarvittaessa. • Tarkista kierukkaterän/siipipyörän kaapeli ja säädä tai vaihda tarvittaessa. • Tarkista kierukkaterän vaihteiston öljymäärä ja lisää öljyä tarvittaessa. • Vaihda moottoriöljy. • Voitele akseli. • Tarkista sytytystulppa. Vaihda ja/tai säädä kärkiväli tarvittaessa.
Vuosittain tai ennen varastointia	• Tarkista renkaiden ilmanpaine ja täytä ne noin 116–137 kPa:iin (17–20 psi). • Tyhjennä bensiini polttoainesäiliöstä ja käytä moottoria polttoainesäiliön ja kaasuttimen kuivaamiseksi kauden päätyttyä. • Anna valtuutetun jälleenmyyjän tarkistaa ja vaihtaa vetopyörän käyttöhihna ja/tai kierukkaterän/siipipyörän käyttöhihna tarvittaessa.

Tärkeää: Lisätietoja lumilingon kunnossapidosta ja huollosta on osoitteessa www.Toro.com.

Tärkeää: Lisää huoltotoimenpiteitä on moottorin käyttöohjeessa. Ota yhteys valtuutettuun Tecumseh-huoltoliikkeeseen, jos tarvitset moottorin säätöä, korjausta tai takuuhuoltoa, joita ei käsitellä tässä käyttöoppaassa.

Valmistelu huoltoa varten

1. Siirrä lumilinko tasaiselle alustalle.
2. Sammuta moottori ja odota, kunnes kaikki liikkuvat osat ovat pysähtyneet.
3. Irrota sytytystulpan johto (Kuva 41).

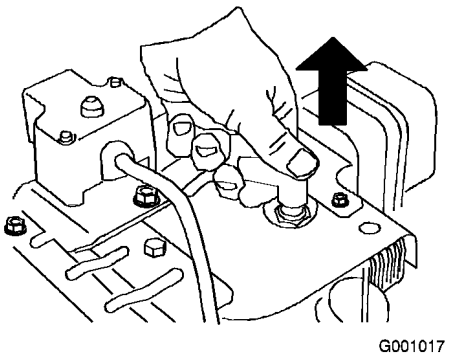

Kuva 41

Moottorin öljymäärän tarkistus

Tarkista moottorin kampikammion öljyn määrä aina ennen lumilingon käyttöä.

1. Irrota mittatikku, pyyhi se puhtaaksi ja työnnä se kokonaan paikalleen.
2. Irrota mittatikku ja tarkista öljymäärä (Kuva 42). Jos öljyn pinta on mittatikun Add-merkin alapuolella, lisää öljyä. Katso kohta Öljyn lisääminen moottoriin.

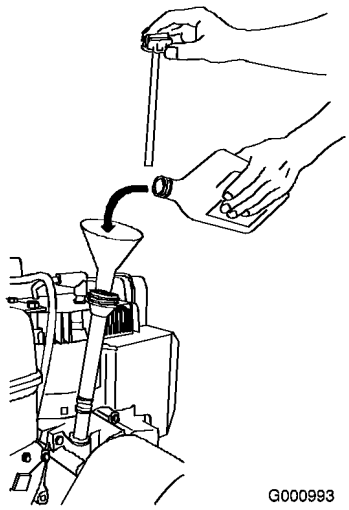

Kuva 42

Jalasten ja työntölevyn tarkistus ja säätö

Tarkista jalakset ja työntölevy, jotta kierukkaterä ei kosketa kiveykseen tai karkeaan pintaan. Säädä jalaksia ja työntölevyä tarpeen mukaan kulumisen kompensoimiseksi.

1. Tarkista rengaspaine. Katso kohta Rengaspaineen tarkistus.
2. Löysää muttereita, jotka kiinnittävät jalakset kierukkaterän sivuihin, kunnes jalakset liukuvat ylös ja alas helposti (Kuva 43).

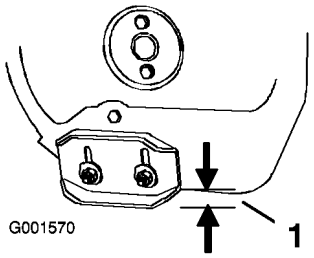

Kuva 43
1. 1,3 cm

3. Tue sivulevyjä niin, että ne ovat **vähintään** 1,3 cm tasaisen alustan yläpuolella.

   Tärkeää: Jalasten on tuettava kierukan teriä maanpinnan yläpuolella.

4. Työntölevyn on oltava 3 mm irti maasta ja samansuuntainen tasaisen alustan kanssa.

   Huomaa: Jos kiveyksessä on halkeamia tai se on karkea tai epätasainen, nosta työntölevyä jalaksia säätämällä. Säädä jalaksia sorapinnoilla alemmaksi, jotta lumilinko ei poimi maasta kiviä.

5. Siirrä jalaksia alaspäin, kunnes ne ovat maanpinnan tasalla.
6. Kiristä tiukasti mutterit, jotka kiinnittävät jalakset kierukkaterän sivuihin.

   Huomaa: Jos jalakset löystyvät, ne voidaan säätää nopeasti pitämällä työntölevyä 3 mm:n korkeudella kiveyksestä ja säätämällä sitten jalakset alustan tasalle.

   Huomaa: Jos jalakset kuluvat liiaksi, ne voidaan kääntää ympäri ja asettaa kulumaton puoli alustaa vasten.

Vetokaapelin tarkistus ja säätö

Tarkista ja säädä vetokaapeli kahden ensimmäisen käyttötunnin jälkeen ja sitten vuosittain. Jos lumilinko ei liiku eteenpäin tai taaksepäin tai se liikkuu, kun vetovipu vapautetaan, säädä vetokaapelia.

Kun vetovipu on vapautettuna, tarkista lumilingon vasemmalla puolella renkaan yläpuolella pitkulaisessa aukossa oleva tappi. Aukon etuosasta tapin etuosaan pitäisi olla 1–1,5 mm:n rako (Kuva 44).

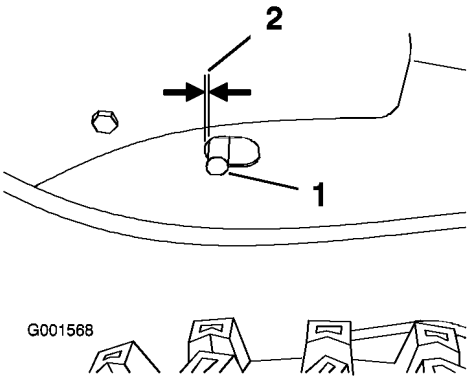

Kuva 44
1. Tappi
2. 1–1,5 mm

Jos vasemmanpuoleinen kaapeli (vetokaapeli) ei ole kunnolla säädetty, toimi seuraavasti:

1. Irrota vastamutteri.
2. Säädä tappia löysäämällä tai kiristämällä jännitintä, kunnes tapin ja aukon etuosan väli on oikea.
3. Kiristä vastamutteri (Kuva 45).

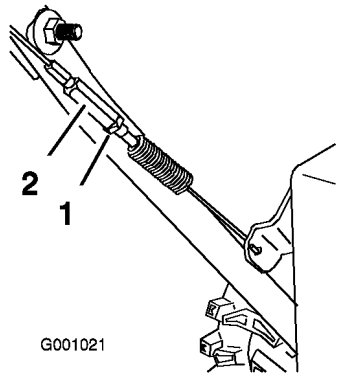

Kuva 45

1. Vastamutteri
2. Jännitin

Kierukkaterän/siipipyörän kaapelin tarkistus ja säätö

Tarkista ja säädä kierukkaterän/siipipyörän kaapeli kahden ensimmäisen käyttötunnin jälkeen ja sitten vuosittain.

1. Irrota hihnan suojuksen oikealla puolella olevat kaksi ruuvia kuvassa näkyvällä tavalla.
2. Nosta hihnan suojuksen oikeaa reunaa (Kuva 46).

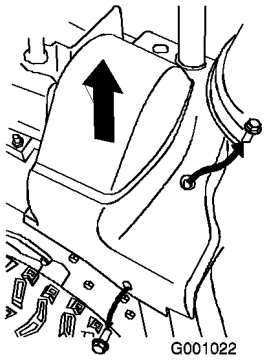

Kuva 46

3. Kun kierukkaterän/siipipyörän vipu on vapautettuna, varmista, että kierukkaterän kytkinyksikön ja kielekkeen välinen rako on 1,5 mm (Kuva 47).

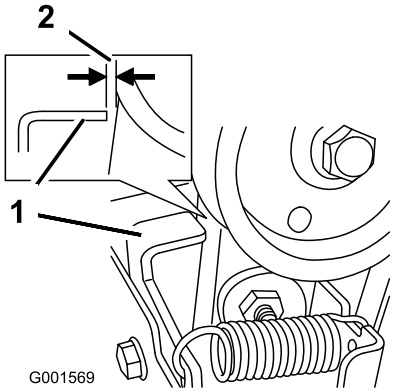

Kuva 47

1. Kieleke
2. 1,5 mm

4. Jos kierukkaterän/siipipyörän kaapeli ei ole kunnolla säädetty, toimi seuraavasti:
5. Irrota vastamutteri (Kuva 48).

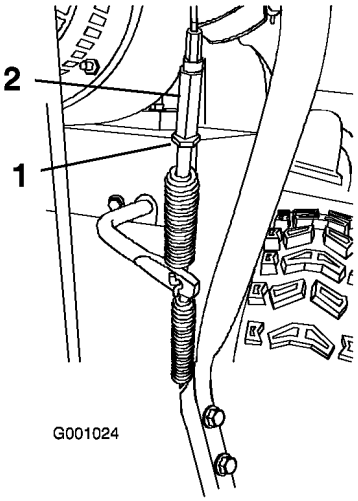

Kuva 48

1. Vastamutteri
2. Jännitin

6. Löysää tai kiristä jännitintä, joka säätää kaapelin kireyden (Kuva 48).
7. Säädä jännitintä, kunnes väli on oikea.
8. Kiristä vastamutteri.
9. Asenna hihnasuojuksen kaksi ruuvia, jotka irrotit aiemmin.
10. Jos kierukkaterän/siipipyörän kaapeli on oikein säädetty, mutta ongelma ei korjaannu, ota yhteys valtuutettuun huoltoliikkeeseen.

Kierukkaterän vaihteiston öljymäärän tarkistus

Tarkista kierukkaterän vaihteiston öljymäärä vuosittain ja lisää öljyä tarvittaessa.

1. Siirrä lumilinko tasaiselle alustalle.
2. Puhdista putkitulpan ympäristö (Kuva 49).

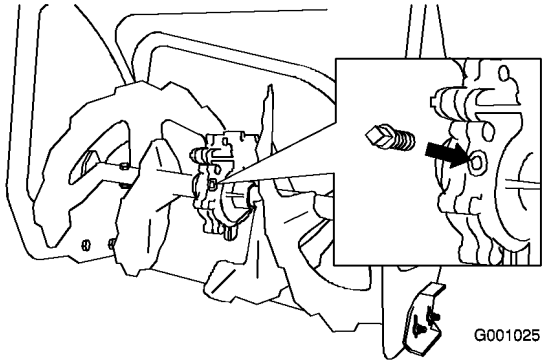

Kuva 49

3. Irrota putkitulppa vaihteistosta.
4. Tarkista vaihteiston öljymäärä. Öljypinnan tulee ulottua täyttöaukon ylivirtauskohtaan saakka.
5. Jos öljyä on liian vähän, lisää GL-5- tai GL-6-SAE 85-95 EP -vaihteistoöljyä vaihteistoon ylivirtauskohtaan saakka.

   Huomaa: Älä käytä synteettistä öljyä.
6. Asenna putkitulppa vaihteistoon.

Moottoriöljyn vaihto

Vaihda moottoriöljy kahden ensimmäisen käyttötunnin jälkeen ja sitten vuosittain. Mikäli mahdollista, käytä moottoria ennen öljynvaihtoa, sillä lämmin öljy juoksee paremmin ja kuljettaa enemmän epäpuhtauksia.

Tilavuus: 0,77 l, tyyppi: autoissa käytettävä puhdistava öljy, jolla on API:n huoltoluokitus SF, SG, SH, SJ, SL tai korkeampi.

- Yli 0 °C:n lämpötiloissa käytetään SAE 30W -öljyä.
- Lämpötiloissa -18 °C…0 °C käytetään SAE 5W30- tai SAE 10W -öljyä.
- Alle -18 °C:n lämpötiloissa käytetään SAE 0W30 -öljyä.

1. Puhdista öljyn tyhjennyskorkin ympäristö (Kuva 50).

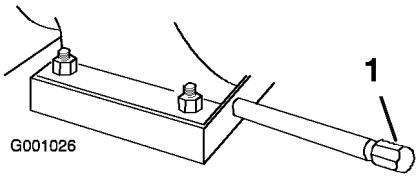

Kuva 50

1. Öljyn tyhjennyskorkki

2. Aseta astia tyhjennyskohdan alle ja irrota öljyn tyhjennyskorkki.
3. Tyhjennä öljy.

   Huomaa: Toimita käytetty öljy paikallisen jälleenkäsittelylaitoksen hävitettäväksi.
4. Asenna öljyn tyhjennyskorkki paikalleen.
5. Täytä kampikammio öljyllä. Katso kohta Öljyn lisääminen moottoriin.

Akselin voitelu

Voitele akseli kevyesti vuosittain autoissa käytettävällä moottoriöljyllä (Kuva 51).

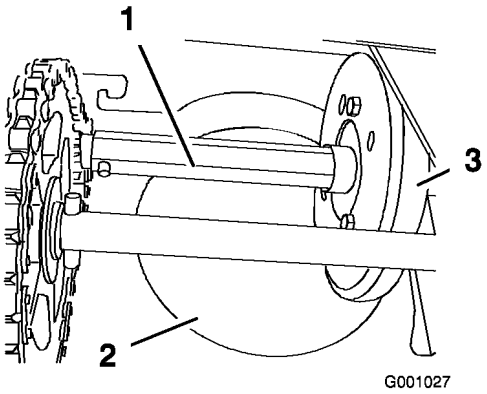

Kuva 51

1. Akseli
2. Alumiininen kitkalevy
3. Kumipyörä

Tärkeää: Varo, ettei öljyä tai rasvaa joudu kumipyörään tai kitkalevyyn, sillä tällöin pyörä luistaa (Kuva 51).

1. Tyhjennä bensiini polttoainesäiliöstä.
2. Kallista lumilinkoa eteenpäin kierukkaterän kotelon varaan ja tue se siihen asentoon, ettei se pääse kaatumaan.
3. Irrota takasuojus (Kuva 52).

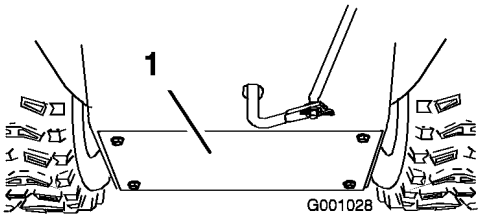

Kuva 52

1. Takasuojus

4. Siirrä nopeudenvalitsimen vipu asentoon R2.
5. Kasta sormi autoille tarkoitettuun moottoriöljyyn ja voitele akseli **kevyesti**.
6. Siirrä nopeudenvalitsimen vipu asentoon 6.
7. Voitele akselin toinen pää.
8. Siirrä nopeudenvalitsimen vipua eteen- ja taaksepäin muutaman kerran.
9. Asenna takasuojus ja palauta lumilinko käyttöasentoon.

Sytytystulpan tarkistus ja vaihto

Käytä **Champion RJ-19LM** -sytytystulppaa tai vastaavaa. Tarkista sytytystulppa ja säädä kärkiväli vuosittain. Vaihda tulppa tarvittaessa.

1. Puhdista sytytystulpan kannan ympäristö.
2. Irrota sytytystulppa.
3. Tarkista sytytystulppa. Vaihda tulppa, jos se on rikki, viallinen tai likainen, tai jos elektrodit ovat kuluneet.

   Tärkeää: Älä puhdista elektrodeja, koska niistä voi irrota sylinteriin karstaa, jolloin moottori voi vaurioitua.
4. Säädä sytytystulpan elektrodien kärkiväliksi 0,76 mm (Kuva 53).

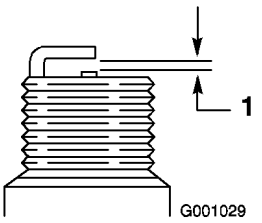

Kuva 53
1. 0,76 mm

5. Asenna sytytystulppa käsin ja kiristä se momenttiin 20,4 Nm.

   Huomaa: Jos käytössä ei ole momenttiavainta, kiristä tulppa tiukasti.

Heittosuppilon salvan säätö

Jos heittosuppilo ei lukitu haluttuun asentoon tai ei vapaudu, jotta se voitaisiin siirtää toiseen asentoon, säädä heittosuppilon salpaa.

1. Irrota hammaspyörän suojuksen kiinnitin (Kuva 54), nosta suojuksen etuosa ylös ja liu'uta se pois tieltä taakse.

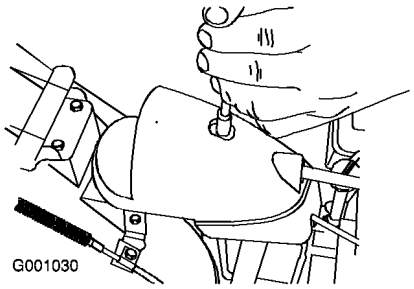

Kuva 54

2. Löysää vaijerin pidättimen pultti (Kuva 55).

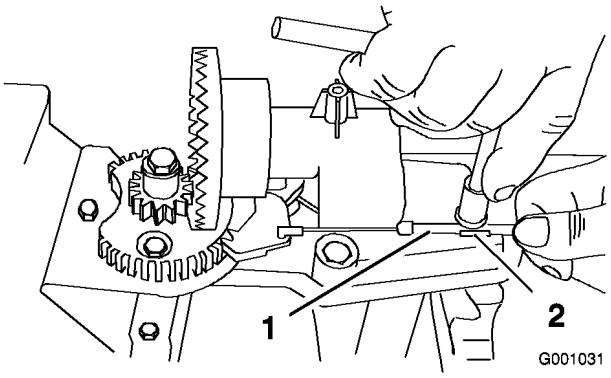

Kuva 55
1. Vaijeriputki
2. Vaijerin pidätin

3. Tartu vaijeriputkeen ja siirrä sitä koneen etuosaa kohti, kunnes heittosuppilon salpa kytkeytyy kokonaan hammaspyörän hampaisiin (Kuva 55 ja Kuva 56).

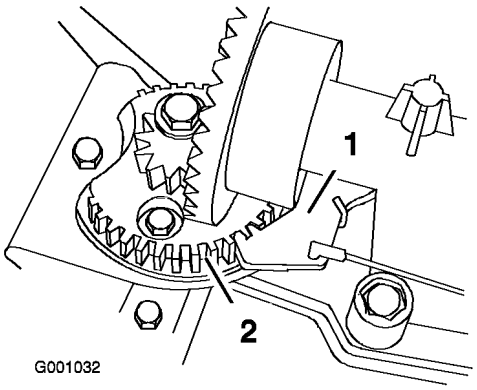

Kuva 56
1. Heittosuppilon salpa
2. Hammaspyörän hammastus

   Huomaa: Salpa on jousikuormitteinen, ja se siirtyy automaattisesti hammaspyörän hampaisiin (Kuva 56).
4. Poista vaijerista löysyys vetämällä vaijeriputkea taaksepäin.
5. Kiristä vaijerin pidättimen pultti.
6. Asenna ja kiinnitä hammaspyörän suojus.

Käyttöhihnojen vaihto

Jos kierukkaterän/siipipyörän käyttöhihna tai vetopyörän käyttöhihna kuluu, kastuu öljyyn tai vaurioituu muuten, hae huoltoa koskevia lisätietoja osoitteesta www.Toro.com tai anna valtuutetun huoltoliikkeen vaihtaa hihna.

Valonheittimen polttimon vaihto

Käytä **GE 892 16W -halogeenipolttimoa.** Älä koske polttimoa käsin äläkä päästä polttimoon likaa tai kosteutta.

1. Irrota johdinliitin valonheittimen takaosasta (Kuva 57).

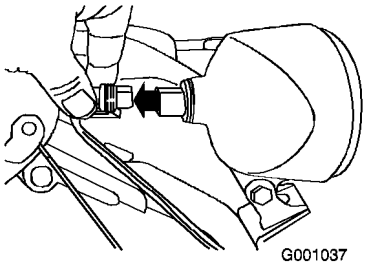

Kuva 57

2. Käännä polttimon kantaa vastapäivään, kunnes se pysähtyy (Kuva 58).

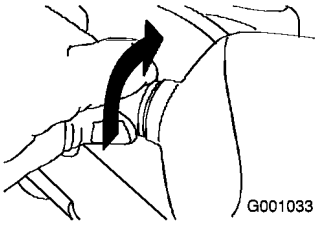

Kuva 58

3. Irrota polttimo valonheittimen takaosasta (Kuva 59).

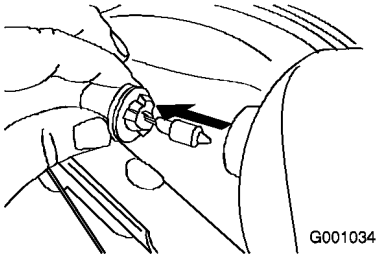

Kuva 59

4. Aseta uusi polttimo valonheittimen takaosaan (Kuva 60).

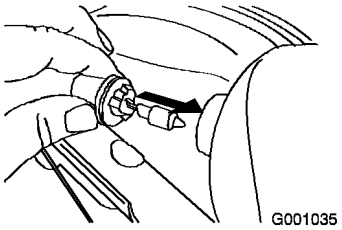

Kuva 60

5. Käännä polttimon kantaa myötäpäivään, kunnes se on kunnolla paikallaan (Kuva 61).

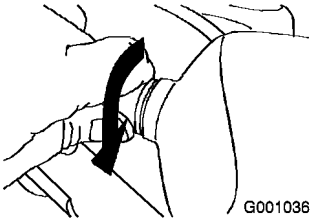

Kuva 61

6. Aseta johdinliitin suoraan valonheittimen takaosaan, kunnes se on tiukasti paikallaan (Kuva 62).

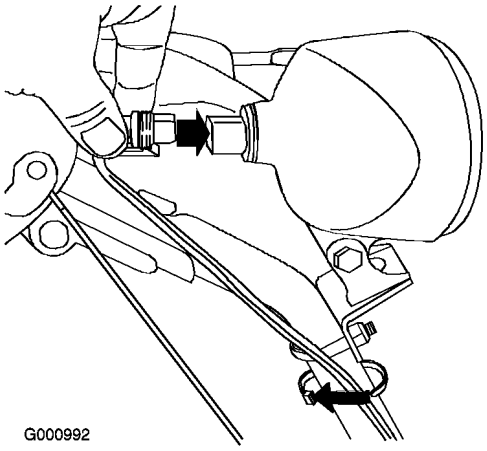

Kuva 62

Varastointi

- **Bensiinihöyryt voivat räjähtää.**
- **Älä säilytä bensiiniä 30 päivää kauempaa.**
- **Älä varastoi lumilinkoa suljettuun tilaan lähelle avotulta.**
- **Anna moottorin jäähtyä ennen varastointia.**

Lumilingon valmistelu varastointia varten

1. Lisää tuoreeseen polttoaineeseen stabilointiainetta moottorin valmistajan ohjeiden mukaan vuoden viimeisellä polttoainesäiliön täyttökerralla.
2. Käytä moottoria 10 minuuttia, jotta lisäaineistettu polttoaine leviää polttoainejärjestelmään.
3. Löysää letkukiristintä, jolla polttoaineletku on kiinni venttiilissä, ja vedä letku irti polttoaineventtiilistä.
4. Avaa polttoaineventtiili ja valuta polttoaine säiliöstä hyväksyttyyn polttoaineastiaan.
5. Asenna polttoaineletku polttoaineventtiiliin ja kiinnitä se letkukiristimellä.

6. Käytä lumilinkoa, kunnes moottori pysähtyy bensiinin loppumisen vuoksi.
7. Pumppaa käsisyöttöpumpulla ja käynnistä moottori uudelleen.
8. Anna moottorin käydä, kunnes se pysähtyy. Kun et enää saa moottoria käyntiin, se on tarpeeksi kuiva.
9. Sammuta moottori ja anna sen jäähtyä.
10. Irrota avain virtalukosta.
11. Irrota sytytystulpan johto.
12. Irrota sytytystulppa, lisää 30 ml öljyä sytytystulpan aukkoon ja vedä narukäynnistintä **hitaasti** useita kertoja, jotta öljy leviää kaikkialle sylinteriin ja estää sylinterin ruostumisen varastoinnin aikana.
13. Aseta sytytystulppa löysästi paikalleen.
14. Hävitä käyttämätön polttoaine asianmukaisesti. Kierrätä se paikallisten säädösten mukaan tai käytä sitä autossasi.

    Huomaa: Älä varastoi lisäaineistettua bensiiniä 90 päivää kauempaa.
15. Puhdista lumilinko huolellisesti.
16. Kiristä kaikki löysällä olevat ruuvit, pultit ja lukkomutterit. Korjaa tai vaihda kaikki vaurioituneet osat.

Lumilingon käyttöönotto varastoinnin jälkeen

1. Irrota sytytystulppa ja pyöritä moottoria nopeasti käynnistimen avulla, jotta liika öljy poistuu sylinteristä.
2. Asenna sytytystulppa käsin ja kiristä se momenttiin 20,4 Nm.
3. Kytke sytytystulpan johto.
4. Suorita vuosittaiset huoltotoimenpiteet kunnossapitotaulukon mukaan.

Vianetsintä

Ongelma	Mahdollinen syy	Korjaustoimenpiteet
Sähkökäynnistin ei pyöri (vain sähkökäynnistimellä varustetut mallit).	1. Virtajohto on irti pistorasiasta tai lumilingosta. 2. Virtajohto on kulunut, syöpynyt tai vaurioitunut. 3. Pistorasiassa ei ole jännitettä.	1. Kytke virtajohto pistorasiaan ja/tai lumilinkoon. 2. Vaihda virtajohto. 3. Anna pätevän sähköasentajan kytkeä pistorasiaan jännite.
Moottori ei käynnisty tai käynnistyy hitaasti.	1. Virta-avain ei ole virtalukossa tai se on Stop-asennossa. 2. Rikastin on Pois-asennossa ja käsisyöttöpumppua ei ole painettu. 3. Polttoaineventtiili on kiinni. 4. Kaasuvipu ei ole Nopea-asennossa. 5. Polttoainesäiliö on tyhjä tai polttoainejärjestelmässä on vanhentunutta polttoainetta. 6. Sytytystulpan johto on löysällä tai irronnut. 7. Sytytystulppa on syöpynyt tai likainen, tai sen kärkiväli on väärä. 8. Polttoainesäiliön huohottimen kansi on tukossa. 9. Moottorin kampikammiossa on liikaa tai liian vähän öljyä.	1. Aseta avain virtalukkoon ja käännä se Päällä-asentoon. 2. Käännä rikastin Päällä-asentoon ja paina käsisyöttöpumppua kolme kertaa. 3. Avaa polttoaineventtiili. 4. Siirrä kaasuvipu nopealle. 5. Tyhjennä ja/tai täytä polttoainesäiliö tuoreella polttoaineella (alle 30 päivää vanhalla). Jos vika ei korjaannu, ota yhteyttä valtuutettuun huoltoliikkeeseen. 6. Kytke johto sytytystulppaan. 7. Tarkista sytytystulppa ja säädä kärkiväliä tarvittaessa. Vaihda sytytystulppa, jos se on syöpynyt, likainen tai murtunut. 8. Poista huohottimen tukos tai vaihda polttoainesäiliön korkki. 9. Lisää öljyä moottorin kampikammioon tai poista öljyä, kunnes sitä on mittatikun Full-merkkiin.

Ongelma	Mahdollinen syy	Korjaustoimenpiteet
Moottori käy epätasaisesti.	1. Rikastin on Päällä-asennossa.	1. Siirrä rikastin Pois-asentoon.
	2. Polttoaineventtiili ei ole täysin auki.	2. Avaa polttoaineventtiili.
	3. Polttoainesäiliö on lähes tyhjä tai polttoainejärjestelmässä on vanhentunutta polttoainetta.	3. Tyhjennä ja täytä polttoainesäiliö tuoreella polttoaineella (alle 30 päivää vanhalla). Jos vika ei korjaannu, ota yhteyttä valtuutettuun huoltoliikkeeseen.
	4. Sytytystulpan johto on löysällä.	4. Kytke johto sytytystulppaan.
	5. Sytytystulppa on syöpynyt tai likainen, tai sen kärkiväli on väärä.	5. Tarkista sytytystulppa ja säädä kärkiväliä tarvittaessa. Vaihda sytytystulppa, jos se on syöpynyt, likainen tai murtunut.
	6. Moottorin kampikammiossa on liikaa tai liian vähän öljyä.	6. Lisää öljyä moottorin kampikammioon tai poista öljyä, kunnes sitä on mittatikun Full-merkkiin.
Moottori käy, mutta lumilinko linkoaa lunta huonosti tai ei ollenkaan.	1. Kaasuvipu ei ole Nopea-asennossa lingottaessa.	1. Siirrä kaasuvipu nopealle.
	2. Lumilinko liikkuu liian nopeasti, eikä se puhdista kaikkea lunta.	2. Vaihda lumilinko alemmalle vaihteelle.
	3. Yrität poistaa liian leveää kaistaa lunta kerralla.	3. Linkoa kapeampi kaista lunta kerralla.
	4. Yrität poistaa hyvin raskasta tai märkää lunta.	4. Älä ylikuormita lumilinkoa hyvin raskaalla tai märällä lumella.
	5. Heittosuppilo on tukossa.	5. Poista tukos heittosuppilosta.
	6. Kierukkaterän/siipipyörän käyttöhihna on löysällä tai irronnut hihnapyörältä.	6. Asenna ja/tai säädä kierukkaterän/siipipyörän käyttöhihna. Katso huolto-ohjeita osoitteessa www.Toro.com tai vie lumilinko valtuutettuun huoltoliikkeeseen.
	7. Kierukkaterän/siipipyörän käyttöhihna on kulunut tai rikkinäinen.	7. Vaihda kierukkaterän/siipipyörän käyttöhihna. Katso huolto-ohjeita osoitteessa www.Toro.com tai vie lumilinko valtuutettuun huoltoliikkeeseen.
Heittosuppilo ei lukitu paikoilleen tai ei liiku.	1. Heittosuppilon salpaa ei ole säädetty oikein.	1. Säädä heittosuppilon salpa.

Ongelma	Mahdollinen syy	Korjaustoimenpiteet
Lumilinko jättää maahan lunta.	1. Jalaksia ja/tai työntölevyä ei ole säädetty oikein. 2. Rengaspaineet ovat erisuuruiset.	1. Säädä jalakset ja työntölevy. 2. Tarkista ja säädä toisen tai molempien renkaiden paine.


TORO®