Form No. 3354-294 Rev A

# French Decal Kit

## For TimeCutter Z Riding Mowers

**Model No. 110-6506**

**Installation Instructions**

# Installation

## Loose Parts

Use the chart below to verify that all parts have been shipped.

| Step | Description | Qty. | Use |
|---|---|---|---|
| 1 | Decals | 6 | Install the decals. |

**Note:** Visit www.Toro.com and download the French *Operator's Manual* that corresponds to the model and serial number of the product this kit is installed on.

**Step 1**

## Installing the Decals

### Parts needed for this step:

| | |
|---|---|
| 6 | Decals |

### Procedure

Install the decals in the positions indicated in the table below. Place each French decal directly over the corresponding US English decal.

Install each decal as follows:

1. Thoroughly clean the area where you will install the decal.
2. Dampen the area with water or mildly soapy water.
3. Peel the decal from the backing and install it in place.
4. Squeegee across the surface of the decal, starting at the center of the decal and working toward the edges, using overlapping strokes.

© 2005—The Toro® Company
8111 Lyndale Avenue South
Bloomington, MN 55420

Register at www.Toro.com.

Original Instructions (EN)
Printed in the USA.
All Rights Reserved

| Location | US English | French |
|---|---|---|
| On right-hand top of mower deck | <br>**92–7109** | <br>**93–7009** |
| On the top of the left side of the mower deck, remove 92–7108 and then apply 93–7317. | <br>**92–7108** | <br>**93–7317** |
| On the front of the right side of the mower deck, remove 98–3798 and then apply 99–8939. | 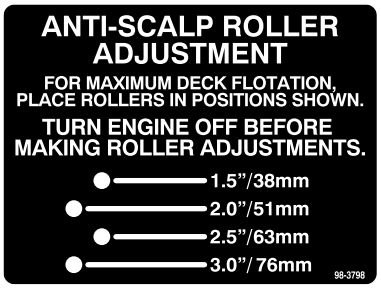 <br>**98–3798** | 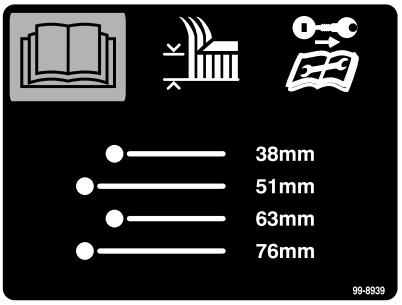 <br>**99–8939** |
| On right-hand top of mower deck | <br>**92–1122** | <br>**110–1868** |
| Under seat base | 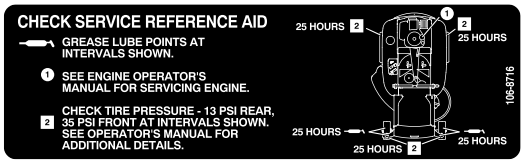 <br>**106–8716** | 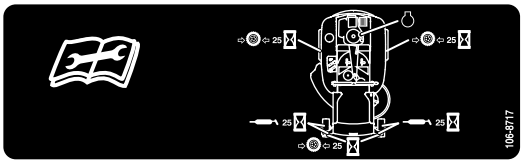 <br>**106–8717** |

| | |
|---|---|
| On console | 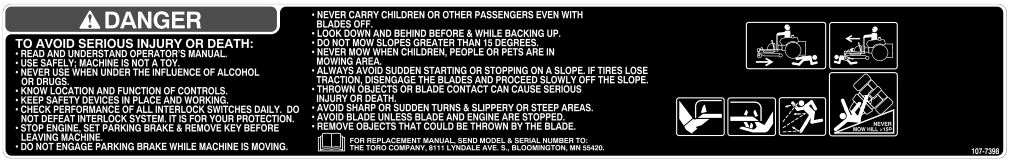 <br>**107–7398 (English)**<br> <br>**107–2514 (French)** |

TORO®

Count on it.

Form No. 3354-294 Rev A

# Kit autocollants français

## Tondeuses autoportées TimeCutter™ Z

**N° de modèle 110-6506**

**Instructions d'installation**

# Mise en service

## Pièces détachées

Reportez-vous au tableau ci-dessous pour vérifier si toutes les pièces ont été expédiées.

| Étape | Description | Qté | Utilisation |
|---|---|---|---|
| 1 | Autocollants | 6 | Pose des autocollants |

**Remarque:** Rendez-vous sur le www.Toro.com et téléchargez, en français, *le manuel de l'utilisateur* correspondant au modèle et au numéro de série du produit sur lequel est installé ce kit.

# 1

## Pose des autocollants

### Pièces nécessaires pour cette opération :

| | |
|---|---|
| 6 | Autocollants |

### Procédure

Collez les autocollants aux emplacements indiqués dans le tableau ci-dessous. Recouvrez directement les autocollants français sur les autocollants anglais.

Placez chaque autocollant comme suit:

1. Nettoyez soigneusement la surface avant d'apposer l'autocollant.
2. Humidifiez la surface avec de l'eau pure ou de l'eau légèrement savonneuse.
3. Ôtez la pellicule de protection au dos de l'autocollant, puis placez l'autocollant à l'endroit prévu.
4. Aplatissez la surface de l'autocollant du centre vers les bords pour éliminer les bulles d'air. Empiétez légèrement à chaque passage.

© 2005—The Toro® Company
8111 Lyndale Avenue South
Bloomington, MN 55420

Enregistrez votre produit à www.Toro.com

Traduction du texte d'origine (FR)
Printed in the USA.
Tous droits réservés

| Emplacement | Anglais | Français |
|---|---|---|
| En haut à droite du plateau de coupe | <br>**92–7109** | <br>**93–7009** |
| En haut à gauche du plateau de coupe, enlevez l'autocollant 92–7108 puis collez le 93–7317. | <br>**92–7108** | <br>**93–7317** |
| En haut à droite du plateau de coupe, enlevez l'autocollant 98–3798 puis collez le 99–8939. | 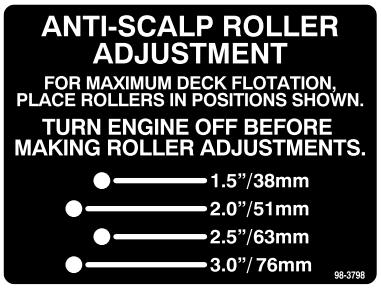 <br>**98–3798** | 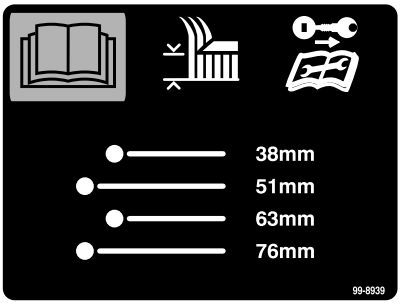 <br>**99–8939** |
| En haut à droite du plateau de coupe | <br>**92–1122** | <br>**110–1868** |
| Sous la base du siège | 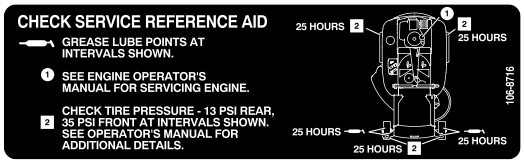 <br>**106–8716** | 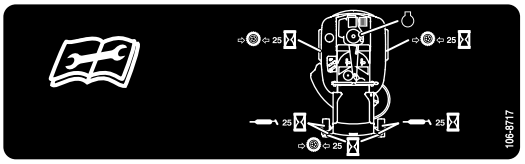 <br>**106–8717** |

| | |
|---|---|
| Sur la console | 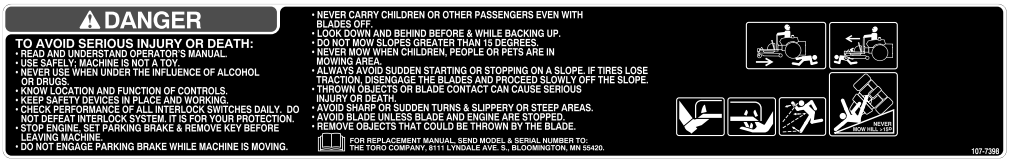 <br>**107–7398 (Anglais)**<br> <br>**107–2514 (Français)** |

TORO®

Count on it.