Form No. 3354-615 Rev B

TimeCutter® Riding Mower

Model No. All models

Setup Instructions

Loose Parts

Use the chart below to verify that all parts have been shipped.

Step	Description	Qty.	Use
1	No parts required	–	Charge the battery.
2	No parts required	–	Connect the battery.
3	Seat Spacers Flat washers Knobs	1 2 2 2	Install the seat.
4	Control lever Bolt (1/4 x 3/4 inch)	2 4	Install the motion control levers.
5	Ignition Key Operator's Manual Engine Operator's Manual Hose coupling	1 1 1 1	Complete the Setup.

Note: Determine the left and right sides of the machine from the normal operating position.

Important: **Some of the following procedures may have been completed at the factory for certain models and will not need to be performed. Verify the procedure has been completed before moving to the next step.**

© 2005—The Toro® Company
8111 Lyndale Avenue South
Bloomington, MN 55420

Register at www.Toro.com.

Original Instructions (EN)
Printed in the USA.
All Rights Reserved

Step
1

Charging the Battery

No Parts Required

Procedure

Warning

CALIFORNIA
Proposition 65 Warning

Battery posts, terminals, and related accessories contain lead and lead compounds, chemicals known to the State of California to cause cancer and reproductive harm. Wash hands after handling.

Note: Check the date on the battery decal. If the date has yet to expire the battery does not need to be charged. Proceed to Step 2 of the *Setup Instruction*. If the machine is put into service after the date shown charge the battery using the following procedure.

1. Raise the seat to access the battery.
2. Connect the charger leads to the corresponding battery posts as shown in Figure 1.

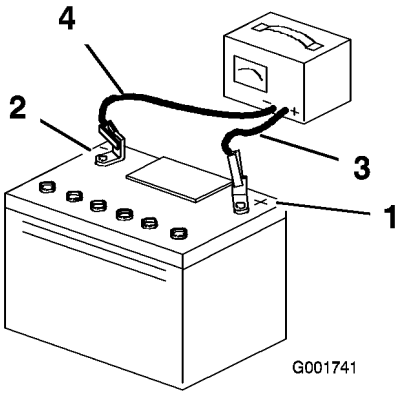

Figure 1

1. Positive Battery Post
2. Negative Battery Post
3. Red (+) Charger Lead
4. Black (-) Charger Lead

Charging the battery produces gasses that can explode.

Never smoke near the battery and keep sparks and flames away from battery.

3. Charge the battery for a minimum of 1 hour at 6 to 10 amps or 10 to 15 minutes at 25 to 30 amps (Figure 1). Do not overcharge the battery.
4. When finished, unplug the charger from the electrical outlet, then disconnect the charger leads from the battery posts (Figure 1).

   Note: Do not run the machine with the battery disconnected, electrical damage may occur.

Step
2

Connecting the Battery

No Parts Required

Procedure

1. Route the battery cable from the positive battery post to the solenoid. Ensure the cable is routed above the crossbar and between the seat supports as shown in Figure 2.

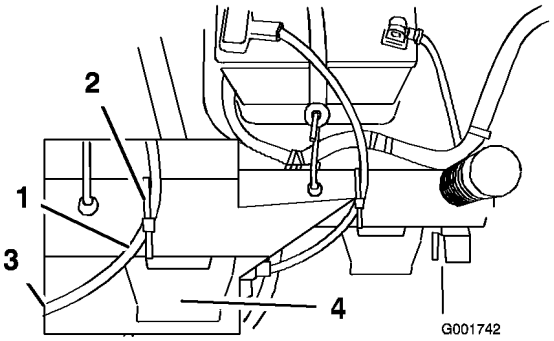

Figure 2

1. Battery cable
2. Plastic tie
3. To solenoid
4. Fuse block

2. Connect the positive battery cable to the positive battery post using the existing fasteners.

Important: **Connect the cable to the positive post so that it extends parallel with the top of the battery, as shown in Figure 3, and verify that it does not come in contact with the seat pan.**

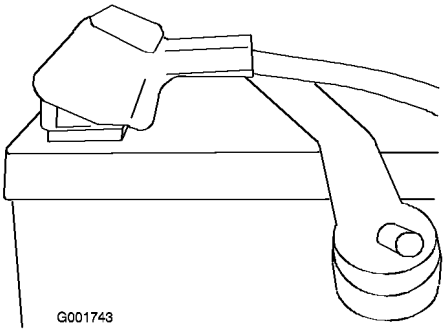

Figure 3

3. Connect the negative battery cable to the negative battery post using the existing fasteners.

Step 3

Installing the Seat

Parts needed for this step:

1	Seat
2	Spacers
2	Flat washers
2	Knobs

Procedure

1. Unpack the motion control levers from the machine.
2. Raise the seat support on the machine (Figure 4).
3. Slide the shoulder bolts on the bottom of the seat into the slots in the seat support (Figure 4).

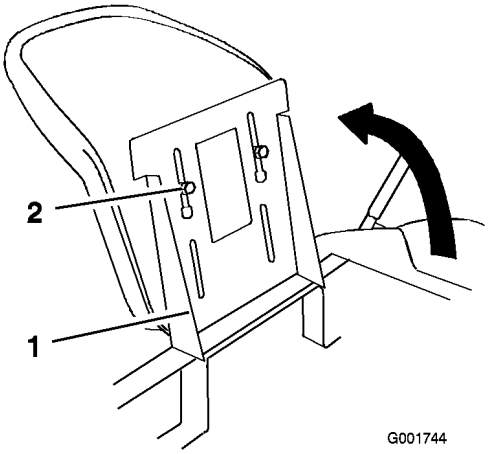

Figure 4

1. Seat support
2. Shoulder bolt

4. Secure the seat to the seat support with the spacers, flat washers (5/16 inch) and knobs (Figure 5).

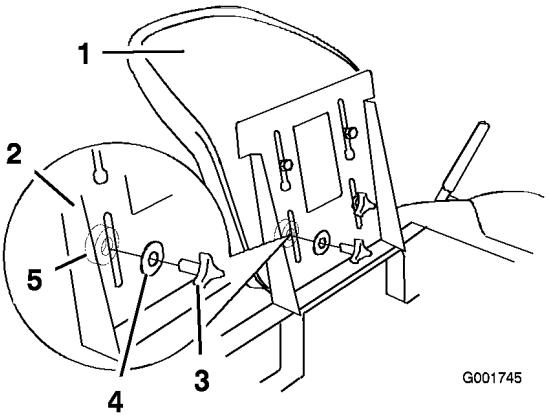

Figure 5

1. Seat
2. Seat support
3. Knob
4. Washers (5/16 inch)
5. Spacer

Important: **Make sure the spacers are between the seat and support, and the knobs pass through the washers, seat support, spacers and into the seat (Figure 5).**

5. Connect the seat switch harness to the seat switch in the base of the seat as shown in Figure 6.

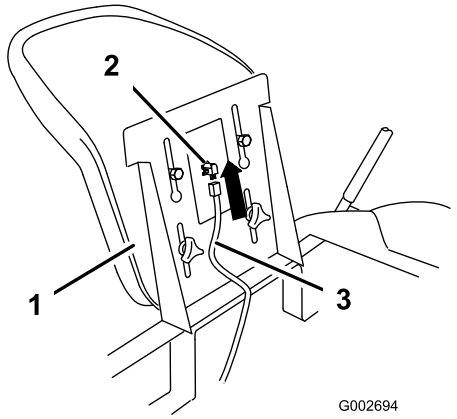

Figure 6

1. Seat
2. Seat switch
3. Switch harness

6. Lower the seat and adjust it if necessary; refer to Positioning the Seat in the mower *Operator's Manual*.

Step 4

Installing the Motion Control Levers

Parts needed for this step:

2	Control lever
4	Bolt (1/4 x 3/4 inch)

Procedure

1. Position the control lever to the desired height and align with the holes in the control lever shaft (Figure 7).
2. Install 2 bolts (1/4 x 3/4 inch) into the control lever and shaft (Figure 7).

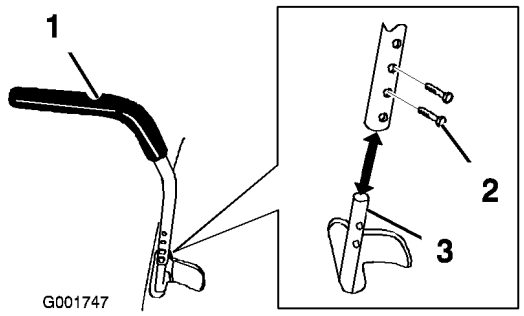

Figure 7

1. Control lever
2. Bolt
3.

3. Repeat the installation for the opposite control lever.
4. Lower the seat and adjust if necessary; refer to Positioning the Control Levers in the *Operator's Manual*.

Step 5

Completing the Setup

Parts needed for this step:

1	Ignition Key
1	*Operator's Manual*
1	Engine *Operator's Manual*
1	Hose coupling

Procedure

Checking the Tire Pressure

Check the front and rear tires for proper inflation. Refer to Checking the Tire Pressure in the *Operator's Manual* for the recommended inflation pressure.

Checking the Mower Adjustment

The mower deck was leveled at the factory. If the mower is not cutting level, adjust the side-to-side level and the front-to-rear blade slope. See the Operator's Manual for the proper procedure.

Checking the Side Discharge Chute

Remove the packing restraint holding the side discharge chute up and lower the chute into place.

Checking the Engine Oil Level

Before you start the engine and use the machine, check the oil level in the engine crankcase; refer to Checking the Oil Level in the *Operator's Manual*.

Review the Remaining Parts

Keep all the following items with the machine:

- Ignition Key
- *Operator's Manual*
- *Engine Operator's Manual*
- Hose coupling

Form No. 3354-615 Rev B

Tondeuse autoportée TimeCutter®

N° de modèle All models

Instructions de préparation

Pièces détachées

Reportez-vous au tableau ci-dessous pour vérifier si toutes les pièces ont été expédiées.

Étape	Description	Qté	Utilisation
1	Aucune pièce requise	–	Rechargez la batterie.
2	Aucune pièce requise	–	Connectez la batterie.
3	Siège Entretoises Rondelles plates Boutons	1 2 2 2	Montez le siège.
4	Levier de commande Boulon (1/4 x 3/4 pouce)	2 4	Montez les leviers de commande de déplacement.
5	Clé de contact Manuel de l'utilisateur Manuel de l'utilisateur du moteur Raccord de flexible	1 1 1 1	Derniers préparatifs.

Remarque: Les côtés gauche et droit de la machine sont déterminés d'après la position de conduite.

Important: Certaines des procédures suivantes ont pu être effectuées en usine pour certains modèles et n'auront pas besoin d'être répétées. Vérifiez que la procédure a bien été effectuée avant de passer à l'étape suivante.

© 2005—The Toro® Company
8111 Lyndale Avenue South
Bloomington, MN 55420

Enregistrez votre produit à www.Toro.com

Traduction du texte d'origine (FR)
Imprimé aux États-Unis.
Tous droits réservés

1

Charge de la batterie

Aucune pièce requise

Procédure

Attention

CALIFORNIE
Proposition 65

Les bornes de la batterie et accessoires connexes contiennent du plomb et des composés de plomb. L'état de Californie considère ces substances chimiques comme susceptibles de provoquer des cancers et des troubles de la reproduction. Lavez-vous les mains après avoir manipulé la batterie.

Remarque: Vérifiez la date sur l'autocollant de la batterie. Si la date mentionnée n'est pas encore atteinte, la batterie n'a pas besoin d'être chargée. Passez au point 2 des *Instructions de préparation*. Si la machine est mise en service après la date indiquée, chargez la batterie en utilisant la procédure suivante.

1. Soulevez le siège pour accéder à la batterie.
2. Connectez les câbles du chargeur aux bornes correspondantes de la batterie, comme illustré (Figure 1).

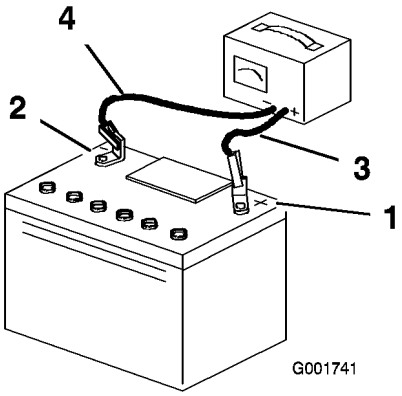

Figure 1

1. Borne positive de la batterie
2. Borne négative de la batterie
3. Fil rouge (+) du chargeur
4. Fil noir (-) du chargeur

En se chargeant, la batterie produit des gaz susceptibles d'exploser.

Ne fumez jamais et gardez la batterie éloignée des flammes et sources d'étincelles.

3. Chargez la batterie pendant un minimum de 1 heure entre 6 et 10 A, ou pendant 10 à 15 minutes entre 25 et 30 A. Ne surchargez pas la batterie.
4. Quand la batterie est chargée, débranchez le chargeur de la prise, puis débranchez les câbles du chargeur des bornes de la batterie (Figure 1).

   Remarque: N'utilisez pas la machine si la batterie n'est pas branchée, au risque d'endommager le circuit électrique.

2

Connexion de la batterie

Aucune pièce requise

Procédure

1. Acheminez le câble de batterie de la borne positive au solénoïde. Assurez-vous que le câble passe au-dessus de la traverse et entre les supports du siège, comme illustré (Figure 2).

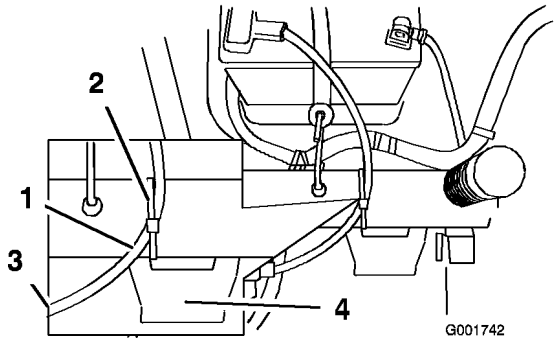

Figure 2

1. Câble de batterie
2. Attache en plastique
3. Vers solénoïde
4. Boîte à fusibles

2. Connectez le câble positif de la batterie à la borne positive de la batterie au moyen des fixations existantes.

Important: **Connectez le câble à la borne positive de manière qu'il soit parallèle au haut de la batterie, comme illustré (Figure 3). Assurez-vous qu'il ne touche pas le plateau du siège.**

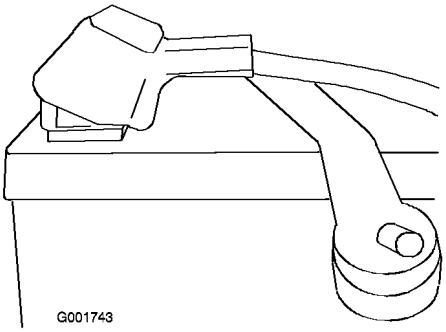

Figure 3

3. Connectez le câble négatif de la batterie à la borne négative de la batterie au moyen des fixations existantes.

3

Montage du siège

Pièces nécessaires pour cette opération :

1	Siège
2	Entretoises
2	Rondelles plates
2	Boutons

Procédure

1. Déballez les leviers de commande de déplacement de la machine.
2. Relevez le support du siège sur la machine (Figure 4)
3. Insérez les boulons à épaulement en bas du siège dans les fentes du support de siège (Figure 4).

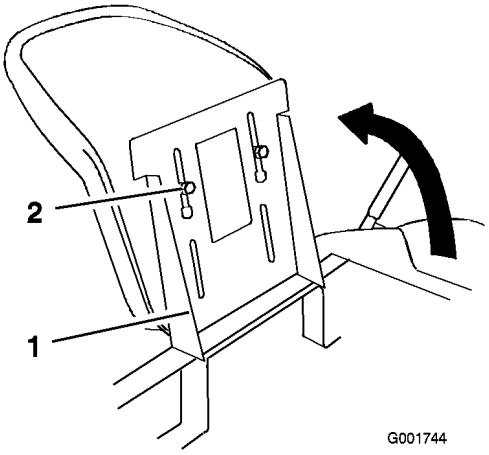

Figure 4

1. Support de siège
2. Boulon à épaulement

4. Fixez le siège à son support avec les entretoises, les rondelles plates (5/16 pouce) et les boutons (Figure 5).

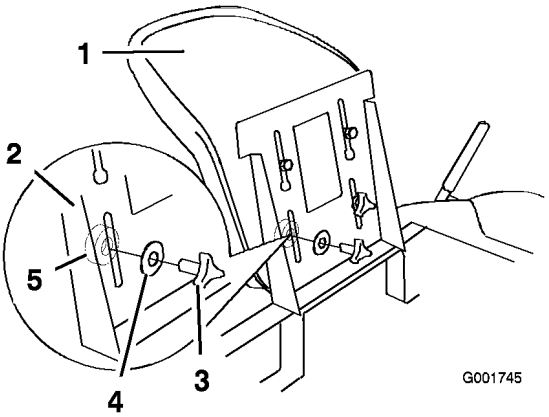

Figure 5

1. Siège
2. Support de siège
3. Bouton
4. Rondelles (5/16 pouce)
5. Entretoise

Important: **Les entretoises doivent être placées entre le siège et le support, et les boutons doivent traverser les rondelles, le support du siège, les entretoises et se fixer dans le siège (Figure 5).**

5. Connectez le faisceau du contacteur de siège au contacteur situé dans la base du siège, comme illustré (Figure 6).

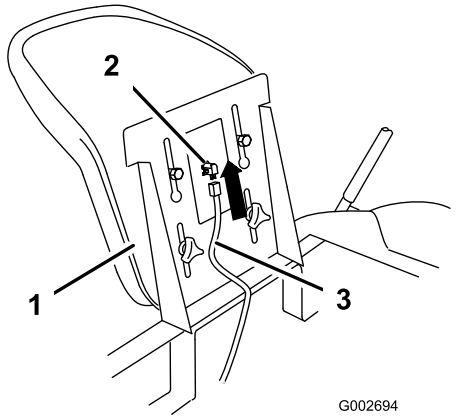

Figure 6

1. Siège
2. Contacteur de siège
3. Faisceau de contacteur

6. Abaissez le siège et réglez sa position au besoin (voir Positionnement du siège dans le *Manuel de l'utilisateur*).

4

Montage des leviers de commande de déplacement

Pièces nécessaires pour cette opération :

2	Levier de commande
4	Boulon (1/4 x 3/4 pouce)

Procédure

1. Placez le levier de commande à la hauteur voulue et dans l'alignement des trous de l'axe (Figure 7).
2. Insérez 2 boulons (1/4 x 3/4 po) dans le levier de commande et l'axe (Figure 7).

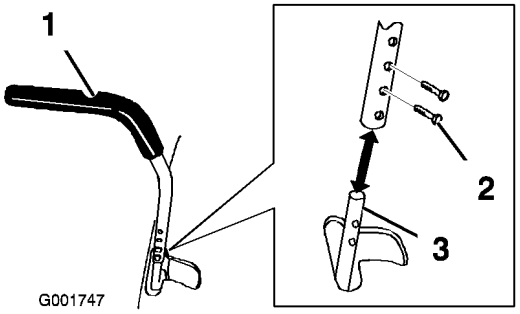

Figure 7

1. Levier de commande
2. Boulon
3.

3. Répétez la procédure pour le levier de commande opposé.
4. Abaissez le siège et réglez sa position au besoin (voir Positionnement du levier de commande dans le *Manuel de l'utilisateur*).

5

Derniers préparatifs

Pièces nécessaires pour cette opération :

1	Clé de contact
1	*Manuel de l'utilisateur*
1	*Manuel de l'utilisateur* du moteur
1	Raccord de flexible

Procédure

Contrôle de la pression des pneus

Contrôlez la pression de gonflage des pneus avant et arrière. La pression de gonflage correcte est indiquée à la rubrique Pression de gonflage des pneus du *Manuel de l'utilisateur*.

Contrôle du réglage de plateau de coupe

Le plateau de coupe est mis de niveau à l'usine. Si la coupe obtenue n'est pas de niveau, réglez l'horizontalité transversale et l'inclinaison avant/arrière de la lame. Reportez-vous au manuel de l'utilisateur pour connaître la procédure correcte à suivre.

Contrôle de l'éjecteur latéral

Enlevez la cale d'expédition qui maintient l'éjecteur relevé et abaissez ce dernier en position.

Contrôle du niveau d'huile moteur

Avant de mettre le moteur en marche et d'utiliser la machine, vérifiez le niveau d'huile dans le carter moteur (voir Contrôle du niveau d'huile dans le *Manuel de l'utilisateur*).

Examinez les pièces restantes

Conservez tous les éléments suivants avec la machine :

- Clé de contact
- *Manuel de l'utilisateur*
- *Manuel de l'utilisateur du moteur*
- Raccord de flexible

TORO®

Count on it.