Form No. 3352-285 Rev B

TORO®

Count on it.

Manuale dell'operatore

Soffiatore-Aspiratore OHV 206cc

Nº del modello 62925—Serie n. 250000001 e superiori

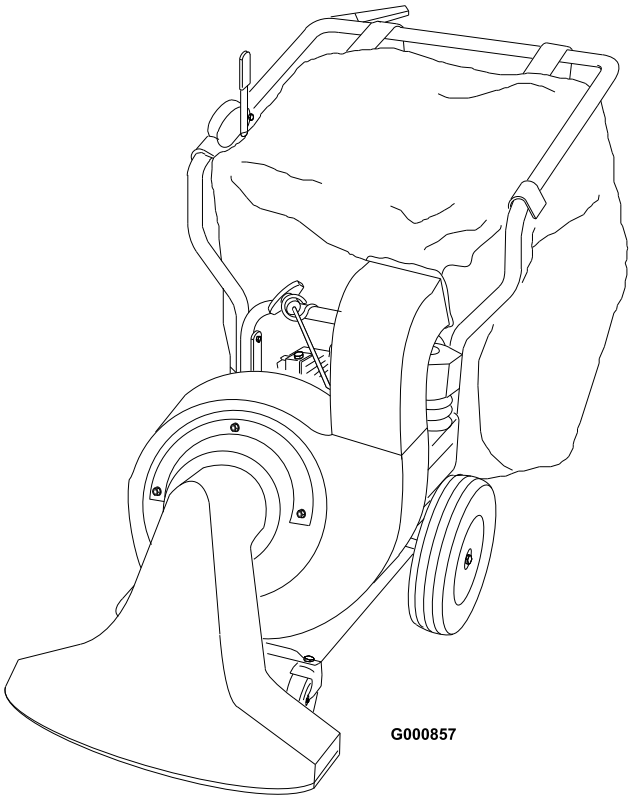

G000857

CE

Registrate il vostro prodotto presso www.Toro.com

Traduzione dell'originale (IT)

Questo parascintille è conforme alla norma canadese ICES-002

L'accluso Manuale d'istruzioni del motore contiene informazioni sulle normative dell'US Environmental Protection Agency (EPA) e della California Emission Control Regulation in materia di impianti di emissione, manutenzione e garanzia. All'occorrenza, ordinate un nuovo manuale al costruttore del motore.

Introduzione

Leggete attentamente il presente manuale al fine di utilizzare e mantenere correttamente il prodotto, ed evitare infortuni e danni. Voi siete responsabili del corretto utilizzo del prodotto, all'insegna della sicurezza.

Per informazioni su prodotti ed accessori, per la ricerca di un distributore o la registrazione del vostro prodotto, potete contattare Toro direttamente a www.Toro.com.

Per assistenza, parti originali Toro o ulteriori informazioni contattate un Distributore Autorizzato o un Centro Assistenza Toro, ed abbiate sempre a portata di mano il numero del modello ed il numero di serie del prodotto. Figura 1 indica la posizione del numero del modello e del numero di serie sul prodotto. Scrivete i numeri negli spazi previsti.

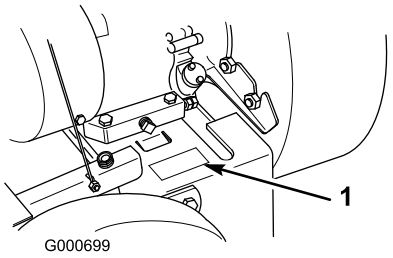

Figura 1

1. Posizione del numero di serie e del modello

N° del modello _____
N° di serie _____

Il sistema di avvertimento adottato dal presente manuale identifica i pericoli potenziali e riporta messaggi di sicurezza, identificati dal simbolo di avvertimento (Figura 2), che segnala un pericolo in grado di provocare infortuni gravi o la morte se non si osservano le precauzioni raccomandate.



Figura 2

1. Simbolo di avvertimento.

Per evidenziare le informazioni vengono utilizzate anche altre due parole. **Importante** indica informazioni meccaniche di particolare importanza, e **Nota** evidenzia informazioni generali di particolare rilevanza.

Indice

Introduzione 2
Sicurezza 4
Requisiti generali di sicurezza 4
Adesivi di sicurezza e informativi 6
Preparazione 8
1 Montaggio della stegola superiore e dei comandi 8
2 Montaggio della guida di scarico e del sacco 9
3 Montaggio del boccaglio 10
Quadro generale del prodotto 12
Comandi 12
Funzionamento 14
Rifornimento di carburante 14
Controllo del livello dell'olio 15
Avviamento e spegnimento del motore 15
Regolazione dell'altezza della scatola della presa d'aria 16
Guida in avanti 17
Uso del sacco di raccolta 17
Conversione da aspiratore a soffiatore 17
Manutenzione 20
Programma di manutenzione raccomandato 20
Procedure pre-manutenzione 20
Lubrificazione 20
Oliare le ruote orientabili e i punti di articolazione 20

© 2006—The Toro® Company
8111 Lyndale Avenue South
Bloomington, MN 55420

Contattateci a www.Toro.com.
Stampato negli USA.
Tutti i diritti sono riservati

Ingrassaggio del gruppo tendicinghia posteriore 21
Manutenzione del motore 21
Cambio dell'olio 21
Revisione del filtro dell'aria 22
Manutenzione della candela 22
Manutenzione del sistema di alimentazione 23
Svuotamento del serbatoio del carburante 23
Manutenzione del sistema di trazione 23
Regolazione della cinghia di trazione 23
Manutenzione della cinghia 24
Regolazione della cinghia di trasmissione 24
Sostituzione della cinghia di trasmissione 24
Rimessaggio 27
Rimozione della macchina dal rimessaggio 27

Sicurezza

Per garantire la massima sicurezza, migliori prestazioni e familiarizzare con il prodotto, è essenziale che tutti gli operatori leggano attentamente e comprendano il contenuto di questo manuale prima di avviare il motore.

Questo è il simbolo di richiamo alla sicurezza, che viene usato per richiamare l'attenzione a pericoli di infortuni potenziali. Attenetevi a tutti i messaggi di sicurezza che seguono questo simbolo, al fine di evitare infortuni ed anche la morte.

L'errato utilizzo o manutenzione di questa macchina può causare infortuni ed anche la morte. Limitate questo pericolo attenendovi alle seguenti istruzioni di sicurezza.

⚠

Lo scarico del motore contiene ossido di carbonio, gas velenoso inodoro che può uccidere.

Non fate funzionare il motore in interni o in ambienti cintati.

Requisiti generali di sicurezza

Addestramento

- Leggete attentamente queste istruzioni. Acquisite dimestichezza con i comandi e con il corretto utilizzo della macchina prima di avviarla.
- Non permettete mai che bambini e ragazzi utilizzino la macchina. Le normative locali possono imporre limiti all'età dell'operatore.
- Non permettete mai ad adulti di utilizzare la macchina se non hanno prima letto queste istruzioni.
- Non utilizzate mai la macchina in prossimità di altre persone, soprattutto bambini, o di animali da compagnia. Fermate la macchina se qualcuno entra nell'area di lavoro.
- Per evitare tragici incidenti, l'operatore deve stare sempre attento se vi sono bambini nelle vicinanze. I bambini sono spesso attratti dalla macchina. Non dovete mai supporre che i bambini stiano nel luogo in cui li avete visti l'ultima volta.
- Tenete i bambini lontano dall'area di lavoro, ed accertatevi che siano curati da un adulto responsabile.
- Fate sempre attenzione, e spegnete la macchina, se dei bambini entrano nell'area di lavoro.
- Prestate la massima attenzione quando vi avvicinate a curve cieche, cespugli, alberi o ad altri oggetti che possano impedire la vista.
- Ricordate sempre che l'operatore o utilizzatore è responsabile di incidenti o pericoli occorsi ad altre persone o alla loro proprietà.
- Il corretto utilizzo e montaggio degli accessori è riportato nelle istruzioni del fabbricante. Utilizzate soltanto accessori approvati dal fabbricante.

Preparazione

- Indossate sempre pantaloni lunghi e calzature robuste quando usate la macchina.
- Non usate la macchina a piedi nudi o in sandali.
- Usate sempre occhialoni od occhiali di sicurezza dotati di paraocchi laterali, quando utilizzate la macchina.
- Avvertenza: la benzina è altamente infiammabile; prendete le seguenti precauzioni:
  - Conservate il carburante in apposite taniche.
  - Fate il pieno solo all'aperto, e non fumate durante il rifornimento.
  - Aggiungete il carburante prima di avviare il motore. Non togliete mai il tappo del serbatoio, né aggiungete benzina a motore acceso o caldo;
  - Non cercate di avviare il motore se avete versato della benzina. Allontanate la macchina dalla benzina versata, per non creare una fonte di accensione, finché i vapori non si saranno dissipati.
  - Montate saldamente i tappi del serbatoio del carburante e della tanica.
  - All'occorrenza, se dovete scaricare la benzina dal serbatoio, fatelo all'aperto.
- Sostituite le marmitte di scarico difettose.
- Prima dell'uso, controllate sempre la macchina a vista ed accertate che non vi siano segni

di usura o danno. Sostituite i componenti consumati o danneggiati.

Funzionamento

- Non azionate il motore in un locale chiuso in cui possano raccogliersi i fumi tossici dell'ossido di carbonio.
- Utilizzate la macchina solamente alla luce del giorno o con illuminazione artificiale adeguata.
- Appoggiate sempre i piedi con sicurezza sui pendii.
- Camminate, non correte.
- Tenete saldamente il manico.
- Sui pendii, invertite la direzione con cautela.
- Non utilizzate la macchina su versanti molto scoscesi.
- Non utilizzate la macchina se le protezioni o i carter non sono montati o sono danneggiati, o se non sono montati i dispositivi di sicurezza (come il tubo soffiatore o il sacco di raccolta).
- Prima di avviare il motore, disinnestate la leva della trasmissione.
- Non mettete le mani o i piedi vicino o sotto il boccaglio. Tenetevi sempre a distanza di sicurezza dal boccaglio e dal tubo soffiatore (se montati).
- Spegnete il motore e staccate il cappellotto dalla candela:
  - prima di sbloccare ostruzioni
  - prima di controllare, pulire o eseguire interventi sulla macchina
  - prima di convertire da aspiratore a soffiatore o da soffiatore ad aspiratore.
- Spegnete il motore:
  - ogni volta che lasciate la macchina incustodita
  - prima del rifornimento di carburante.
- Spegnete il motore e attendete che la girante si fermi completamente, prima di togliere il sacco di raccolta.
- Non utilizzate la macchina mentre siete sotto l'effetto di alcol o droga.
- Qualora la macchina iniziasse a vibrare in maniera anomala, spegnete il motore e verificate immediatamente la causa. La vibrazione segnala generalmente un problema.
- Non utilizzate nelle adiacenze di scarpate, fossati o terrapieni; potreste perdere l'appiglio o l'equilibrio.
- Non utilizzate la macchina su erba bagnata; potreste scivolare a causa della mancanza di appiglio.

Manutenzione e rimessaggio

- Mantenete adeguatamente serrati tutti i dadi, i bulloni e le viti, per assicurarvi che la macchina funzioni nelle migliori condizioni di sicurezza.
- Non tenete la macchina con benzina nel serbatoio all'interno di edifici, dove i vapori della benzina possano raggiungere fiamme libere o scintille.
- Lasciate raffreddare il motore prima di riporre la macchina in un ambiente chiuso.
- Per ridurre il rischio d'incendio, mantenete motore, marmitta di scarico e zona di conservazione della benzina esenti da erba, foglie ed eccessi di grasso.
- Controllate frequentemente il sacco di raccolta, per verificarne l'usura o il deterioramento.
- Sostituite i componenti consumati o danneggiati.
- Prestate la massima attenzione nel maneggiare la benzina, i cui vapori sono esplosivi.
- Mantenete la macchina libera da accumulazione di erba, foglie e altri corpi estranei. Tergete l'olio e il carburante versati.
- Se colpite un oggetto, fermate la macchina e verificate se è stata danneggiata. All'occorrenza, riattate prima di avviare il motore.
- I componenti del sacco di raccolta sono soggetti a usura, danni e deterioramento, fattori che possono scoprire parti mobili o favorire il lancio di oggetti. Controllate di frequente i componenti e, all'occorrenza, sostituiteli con le parti consigliate dal costruttore.
- Non modificate le impostazioni del regime del motore.
- All'occorrenza, se dovete scaricare la benzina dal serbatoio, fatelo all'aperto.

- Per garantire le massime prestazioni e sicurezza, utilizzate esclusivamente ricambi ed accessori originali Toro.
- Mantenete in buone condizioni gli adesivi di avvertenza e istruzione, e all'occorrenza sostituiteli.

Livello di pressione acustica

Questa unità presenta un livello di pressione acustica equivalente continuo ponderato su A all'orecchio dell'operatore di 97 dB(A), collaudato mediante rilevazioni su macchine identiche ai sensi delle procedure riportate nella norma EN 11201.

Livello di potenza acustica

Questa unità presenta un livello di potenza acustica di 107 dB(A), basato su misurazioni di macchine identiche ai sensi delle procedure riportate nella norma EN 11904.

Livello di vibrazioni

Questa macchina presenta un livello massimo di vibrazioni delle mani e braccia di 6,4 m/s2, basato su misurazioni di macchine identiche ai sensi delle procedure riportate nella norma EN 1033.

Adesivi di sicurezza e informativi

Gli adesivi di sicurezza e di istruzione sono chiaramente visibili, e sono affissi accanto a zone particolarmente pericolose. Sostituite gli adesivi danneggiati o smarriti.

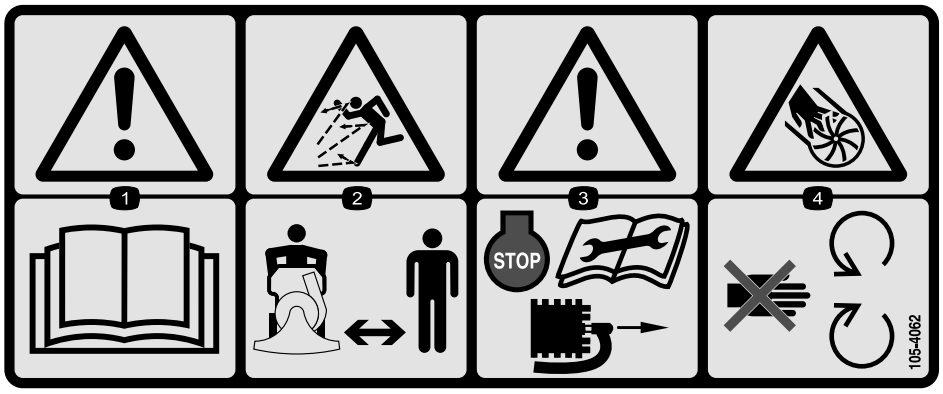

105-4062

1. Avvertenza – Leggete il *Manuale dell'operatore*.
2. Pericolo di lancio di oggetti. Tenetevi a distanza di sicurezza dalla macchina.
3. Avvertenza – Spegnete il motore, togliete il cappellotto dalla candela e leggete le istruzioni prima di eseguire interventi di revisione o manutenzione.
4. Pericolo di amputazione/smembramento causati dalla girante. Non avvicinatevi alle parti in movimento.

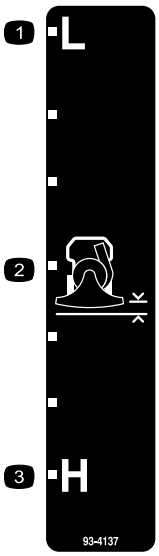

93-4137

1. Basso.
2. Altezza del boccaglio di aspirazione
3. Alto

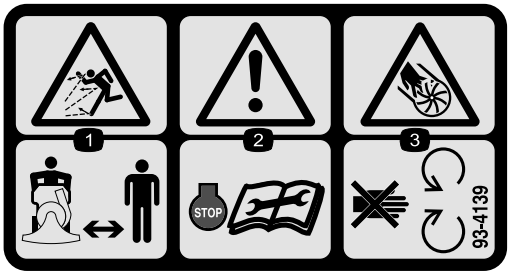

93-4139

1. Pericolo di lancio di oggetti. Tenetevi a distanza di sicurezza dalla macchina.
2. Avvertenza – Spegnete il motore e leggete le istruzioni prima di eseguire interventi di revisione o manutenzione.
3. Pericolo di amputazione/smembramento causati dalla girante. Non avvicinatevi alle parti in movimento.

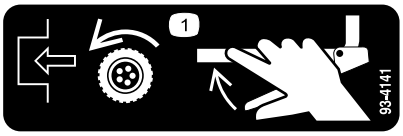

93-4141

1. Per innestare la trasmissione spostate la relativa leva verso la stegola.

Preparazione

Parti sciolte

Verificate che sia stata spedita tutta la componentistica, facendo riferimento alla seguente tabella.

Operazione	Descrizione	Qté	Uso
1	Gruppo stegola superiore	1	Montate la stegola superiore e i comandi
	Sostegno del sacco	1	
	Bullone (5/16 x 1-1/2 pollici)	4	
	Dado di bloccaggio (5/16 pollice)	4	
	Bullone (10-32)	1	
	Dado di bloccaggio (10-32)	1	
	Guidacavo	1	
	Bullone (1/4 x 19 mm)	1	
	Dado di bloccaggio (1/4 pollice)	1	
	Asta di controllo dell'altezza	1	
	Coppiglia a forcina	2	
2	Bullone (1/4 x 12,7 mm)	1	Montate la guida di scarico
	Rondella elastica (1/4 pollice)	1	
	Sacco di raccolta	1	
3	Tubo soffiatore	1	Montate il boccaglio.
	Griglia della presa d'aria del soffiatore	1	
	Dado di bloccaggio	3	

1

Montaggio della stegola superiore e dei comandi

Parti necessarie per questa operazione:

1	Gruppo stegola superiore
1	Sostegno del sacco
4	Bullone (5/16 x 1-1/2 pollici)
4	Dado di bloccaggio (5/16 pollice)
1	Bullone (10-32)
1	Dado di bloccaggio (10-32)
1	Guidacavo
1	Bullone (1/4 x 19 mm)
1	Dado di bloccaggio (1/4 pollice)
1	Asta di controllo dell'altezza
2	Coppiglia a forcina

Procedura

1. Montate la stegola superiore sulla stegola inferiore usando quattro bulloni (5/16 x 1-1/2 pollici) e dadi di bloccaggio (5/16 pollice) (Figura 3).

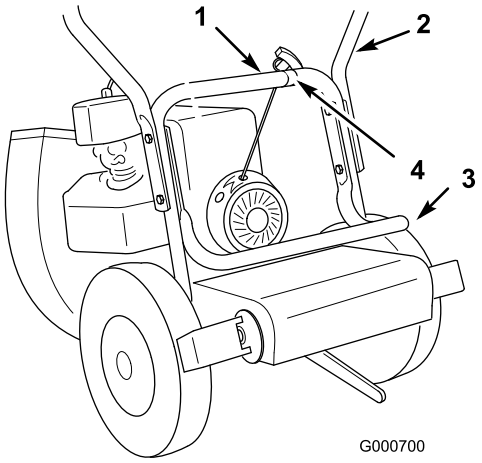

Figura 3

1. Stegola inferiore
2. Stegola superiore
3. Sostegno del sacco
4. Guidacavo

2. Fissate il sostegno del sacco all'interno della stegola inferiore mentre montate la stegola (Figura 3).
3. Fissate il guidacavo di avviamento alla stegola inferiore utilizzando un bullone (1/4 x di 44,5

mm) e un dado di bloccaggio (1/4 pollice) (Figura 4).

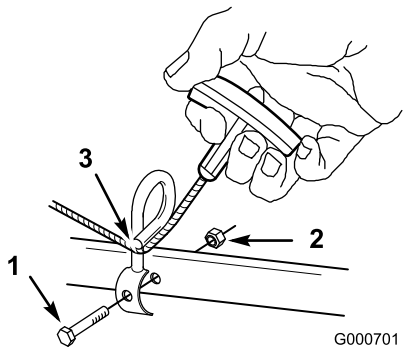

Figura 4

1. Bullone (1/4 x 44,5 mm)
2. Dado di bloccaggio (1/4 pollice)
3. Tirate il cavo attraverso il guidacavo

4. Tirate il cavo di avviamento attraverso il guidacavo (Figura 4).
5. Agganciate la parte inferiore (estremità a sfera) del cavo di comando della trasmissione nell'intaglio a U del braccio previsto sul carter della trasmissione (Figura 5).

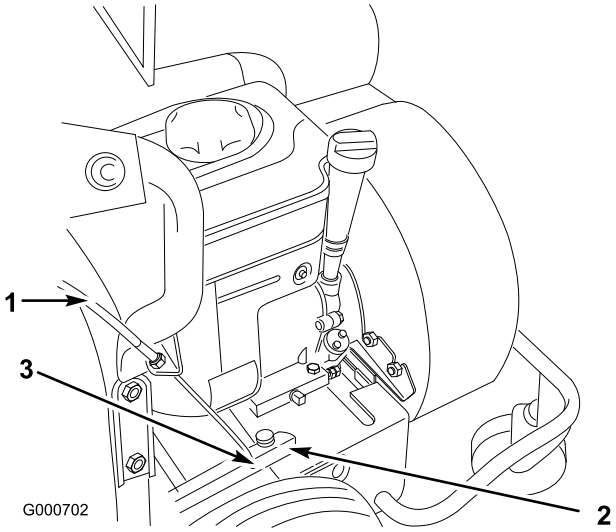

Figura 5

1. Cavo di comando della trasmissione
2. Carter della trasmissione
3. Bullone e dado (10-32)

6. Ancorate la sfera nell'intaglio a U utilizzando un bullone (10-32) e un dado (10-32) (Figura 5).

   Nota: Verificate che l'estremità a sfera del cavo non si trovi tra la testa della vite ed il carter della trasmissione.

7. Con una coppiglia a forcina, fissate l'estremità inferiore dell'asta di controllo dell'altezza alla staffa presente sul supporto della ruota anteriore (Figura 6).

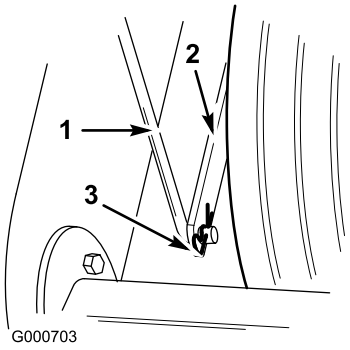

Figura 6

1. Asta di controllo dell'altezza
2. Staffa di supporto della ruota anteriore
3. Coppiglia a forcina

8. Con una coppiglia a forcina, fissate l'estremità superiore dell'asta di controllo dell'altezza alla maniglia di regolazione dell'altezza (Figura 7).

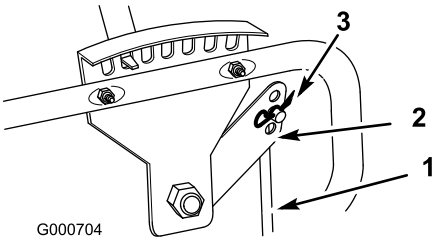

Figura 7

1. Asta di controllo dell'altezza
2. Maniglia di regolazione dell'altezza
3. Coppiglia a forcina

2

Montaggio della guida di scarico e del sacco

Parti necessarie per questa operazione:

1	Bullone (1/4 x 12,7 mm)
1	Rondella elastica (1/4 pollice)
1	Sacco di raccolta

Procedura

1. Montate la guida di scarico e fissatela con un bullone (1/4 x 12,7 mm) e una rondella elastica (1/4 pollice) (Figura 8).

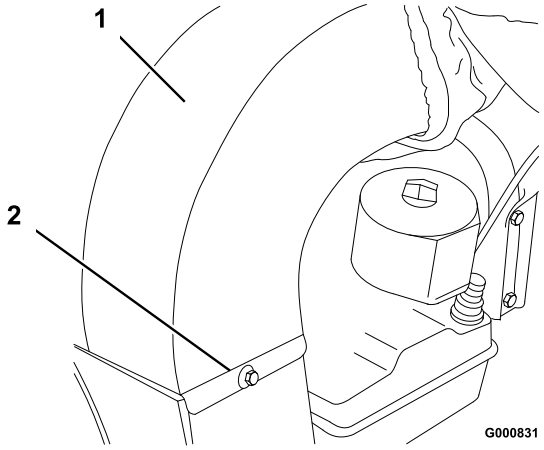

Figura 8

1. Guida di scarico
2. Bullone (6,3 mm) e rondella elastica

2. Posizionate il sacco sulla stegola, agganciate gli anelli di tenuta sui perni e montate la cinghia sopra la stegola (Figura 9).

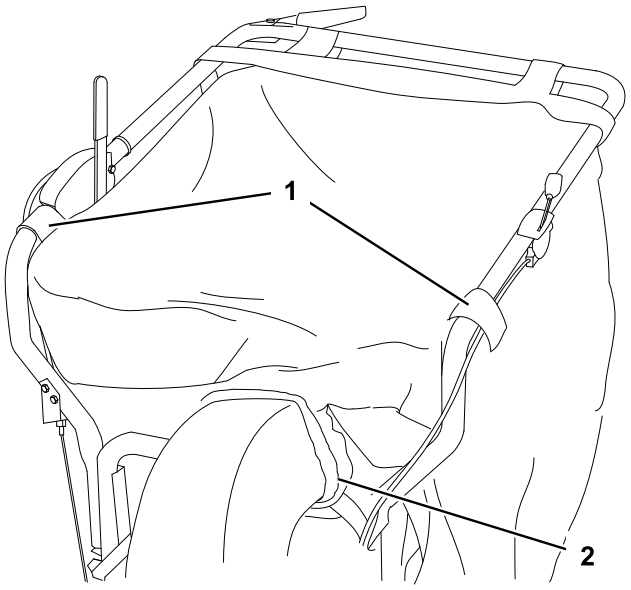

Figura 9

1. Anelli di tenuta
2. Collo elasticizzato

3. Fate passare il collo elasticizzato del sacco sopra le flange della guida di scarico (Figura 9).

3

Montaggio del boccaglio

Parti necessarie per questa operazione:

1	Tubo soffiatore
1	Griglia della presa d'aria del soffiatore
3	Dado di bloccaggio

Procedura

1. Montate il bordo inferiore della flangia del boccaglio nella staffa di supporto (Figura 10).

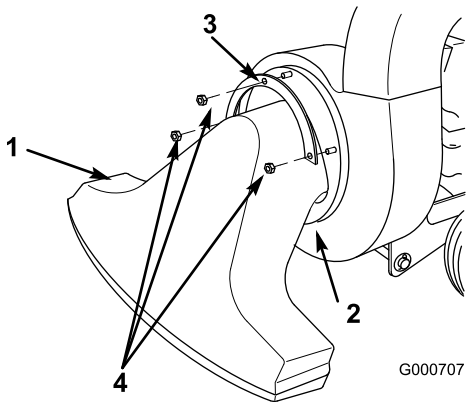

Figura 10

1. Boccaglio di aspirazione
2. Bordo inferiore della flangia
3. Flangia di arresto
4. Dado di bloccaggio

---

2. Posizionate la flangia di arresto sopra i tre bulloni sporgenti dal boccaglio (Figura 10).
3. Fissate il boccaglio e la flangia sul soffiatore, utilizzando tre rondelle e tre dadi di bloccaggio (Figura 10).

Quadro generale del prodotto

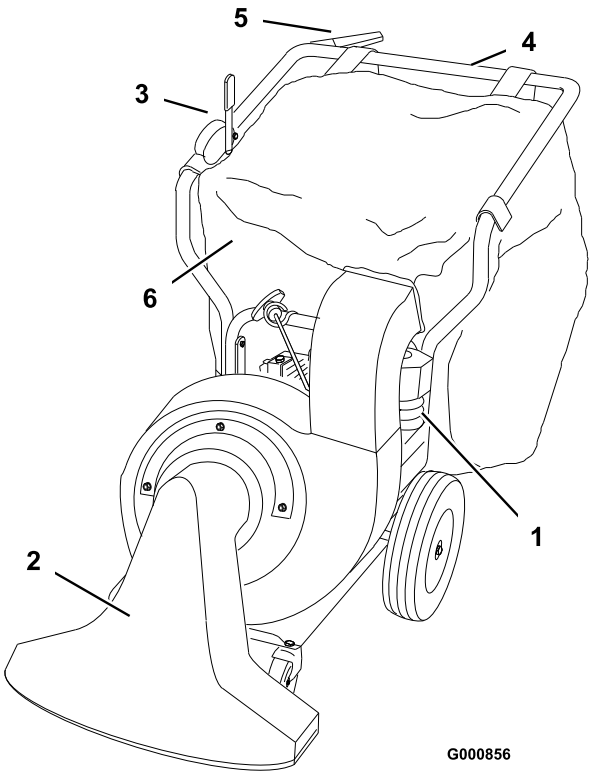

Figura 11

1. Motore
2. Boccaglio di aspirazione
3. Comando di regolazione dell'altezza
4. Stegola
5. Leva di comando della trazione
6. Sacco di raccolta

Comandi

Comando di regolazione dell'altezza

La distanza tra la scatola della presa d'aria ed il suolo è regolabile spostando il comando di regolazione dell'altezza (Figura 12) nella posizione opportuna. Impostate l'altezza su L (basso) per aspirare superfici dure tipo marciapiedi o passo carraio, o su H (alto) per un tappeto erboso fitto e lussureggiante ricoperto di foglie o sfalcio. Per un funzionamento ottimale, tenete la presa d'aria dell'aspiratore il più vicino possibile al suolo, secondo il tipo di lavoro in corso.

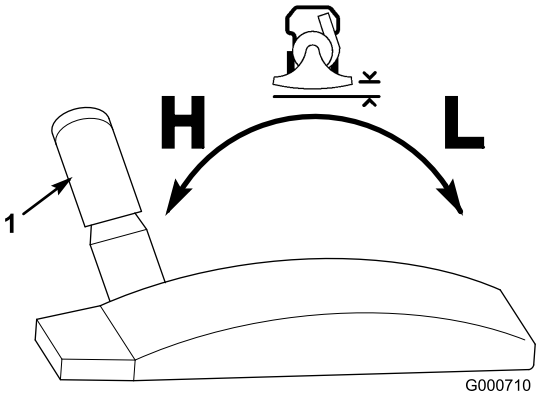

Figura 12

1. Comando di regolazione dell'altezza

Leva di comando della trazione

Per spostarvi in avanti tenete la leva di comando della trazione (Figura 13) contro la stegola. Per fermare la macchina rilasciate la leva.

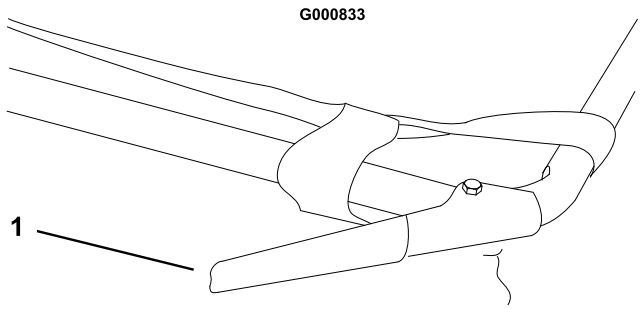

Figura 13

1. Leva di comando della trazione (disinnestata)

Leve dello starter e dell'acceleratore

Le istruzioni dettagliate sull'utilizzo di questi comandi sono riportate in Avviamento e spegnimento del motore, Funzionamento, pagina 14.

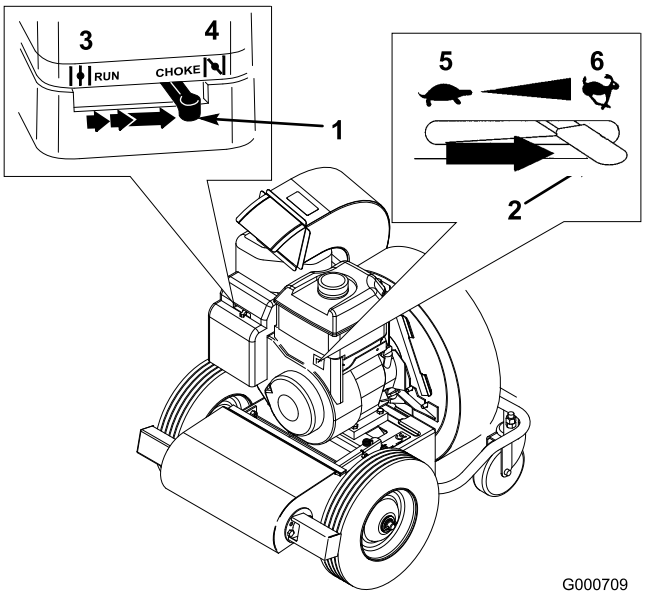

Figura 14

1. Starter
2. Leva dell'acceleratore
3. Posizione di marcia
4. Posizione starter
5. Posizione marcia lenta
6. Posizione marcia veloce

Funzionamento

Prima dell'uso, controllate il livello del carburante e dell'olio ed eliminate ogni detrito dalla macchina. Verificate anche che l'area sia sgombra da persone e da corpi estranei.

Rifornimento di carburante

In talune condizioni la benzina è estremamente infiammabile ed altamente esplosiva. Un incendio o un'esplosione possono ustionare voi ed altre persone, e causare danni.

- **Fate il pieno di carburante all'aria aperta, a motore freddo, e tergete la benzina versata.**
- **Non riempite completamente il serbatoio. Versate benzina nel serbatoio fino a 6–13 mm sotto la base del collo del bocchettone di riempimento. Questo spazio servirà ad assorbire l'espansione della benzina.**
- **Non fumate mai quando maneggiate benzina, e state lontani da fiamme libere e da dove i fumi di benzina possano essere accesi da una scintilla.**
- **Conservate la benzina in taniche omologate, e tenetela lontano dalla portata dei bambini. Acquistate benzina in modo da utilizzarla entro 30 giorni.**
- **Prima del rabbocco, posizionate sempre le taniche di benzina sul pavimento, lontano dal veicolo.**
- **Non riempite le taniche di benzina all'interno di un veicolo oppure su un camion o un rimorchio, in quanto il tappetino del rimorchio o le pareti di plastica del camion possono isolare la tanica e rallentare la dispersione delle cariche elettrostatiche.**

...

...

- **Se possibile, scaricate la macchina dal camion o dal rimorchio ed effettuate il rifornimento con le ruote sul pavimento.**
- **Qualora ciò non sia possibile, rabboccate l'apparecchiatura sul camion o sul rimorchio mediante una tanica portatile, anziché con una normale pompa del carburante.**
- **Qualora sia necessario utilizzare una pompa del carburante, tenete sempre l'ugello a contatto con il bordo del serbatoio del carburante oppure sull'apertura della tanica fino al termine del rifornimento.**

Utilizzate benzina senza piombo (a 87 ottani minimo). Qualora non sia disponibile benzina senza piombo, è possibile utilizzare normale benzina con piombo.

Importante: Non utilizzate metanolo, benzina contenente metanolo o una miscela benzina-alcool contenente più del 10% di etanolo, perché potreste danneggiare il sistema di alimentazione del motore. Non mischiate mai olio e benzina.

Uso dello stabilizzatore/condizionatore

L'uso di uno stabilizzatore/condizionatore per il carburante nel trattore offre i seguenti vantaggi:

- mantiene fresca la benzina durante il rimessaggio (fino a 90 giorni); in caso di rimessaggi più lunghi si consiglia di scaricare il serbatoio del carburante;
- mantiene pulito il motore durante l'uso;
- elimina i depositi gommosi nell'impianto di alimentazione, che possono provocare problemi di avviamento.

Importante: Non utilizzate additivi per carburante contenenti metanolo o etanolo.

Aggiungete la quantità di stabilizzatore/condizionatore corretta.

Nota: Lo stabilizzatore/condizionatore è più efficace se mescolato a benzina fresca. Per ridurre al minimo la morchia nell'impianto di alimentazione, utilizzate sempre lo stabilizzatore.

Riempimento del serbatoio del carburante

1. Parcheggiate la macchina su terreno pianeggiante e spegnete il motore.
2. Lasciate raffreddare il motore.
3. Pulite l'area intorno al tappo del serbatoio del carburante e togliete il tappo.
4. Rabboccate il serbatoio del carburante con benzina senza piombo, fino a portare il livello a 26 mm sotto la base del collo del bocchettone.

   Importante: Questo spazio permette l'espansione della benzina. Non riempite completamente il serbatoio.
5. Montate saldamente il tappo,
6. e tergete la benzina versata.

Controllo del livello dell'olio

Importante: La macchina viene spedita con la coppa dell'olio vuota. Dovrete riempire la coppa dell'olio con 0,6 litri di olio detergente di prima qualità SAE 30 o 10W-30, classificazione API SF, SG o SH. L'utilizzo senza olio causerebbe gravi danni al motore.

1. Parcheggiate la macchina su terreno pianeggiante e spegnete il motore.
2. Lasciate raffreddare il motore.
3. Pulite attorno all'asta di livello (Figura 15).

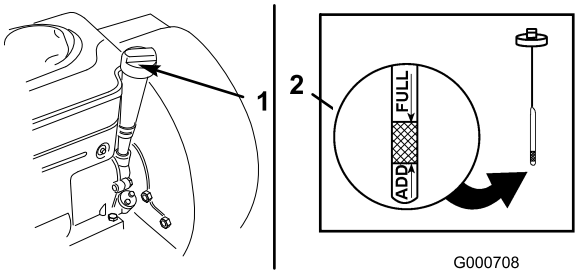

Figura 15

1. Asta di livello dell'olio 2. Estremità metallica

4. Estraete l'asta di livello dell'olio e pulite l'estremità metallica (Figura 15).
5. Infilate fino in fondo l'asta di livello nel relativo tubo e serratela (Figura 15).
6. Togliete l'asta e controllate l'estremità metallica.
7. Se il livello dell'olio è basso, versate lentamente dell'olio nel tubo dell'asta di livello, quanto basta per portarlo al segno Full.

   Importante: Non riempite eccessivamente d'olio la coppa, o potreste danneggiare il motore.
8. Montate l'asta di livello e serratela.

Se lasciate scoperta l'apertura di scarico, è probabile che degli oggetti vengano lanciati in direzione dell'operatore e di astanti, causando gravi infortuni.

Non utilizzate mai l'aspiratore se il sacco non è montato.

La puleggia di comando della cinghia della trazione gira sempre quando il motore è in moto, anche se la trazione è disinnestata. Il contatto con la puleggia può causare gravi infortuni.

State lontano dalle pulegge e da altre parti in moto.

Avviamento e spegnimento del motore

Avviamento del motore

1. Portate la leva dello starter (sul lato sinistro del motore) in posizione Starter (Figura 16).

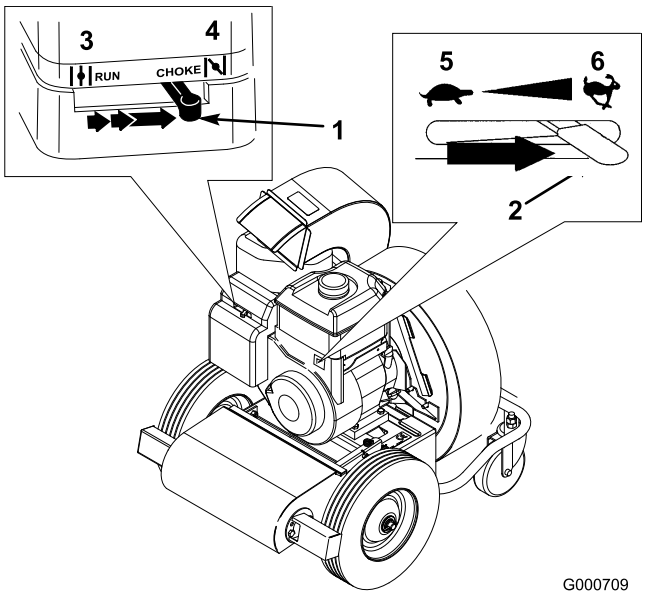

Figura 16

1. Starter
2. Leva dell'acceleratore
3. Posizione di marcia
4. Posizione starter
5. Posizione marcia lenta
6. Posizione marcia veloce

2. Portate la leva dell'acceleratore (sul lato destro del motore) in posizione Fast (veloce) (Figura 16).
3. Tirate la maniglia dell'avviatore autoavvolgente fino ad ottenere l'innesto, quindi date uno strappo per avviare il motore. Lasciate che il cavo autoavvolgente si ritiri lentamente.

   Importante: Non tirate completamente il cavo di avviamento, e non mollate la maniglia di avviamento quando tirate fuori il cavo, perché potreste spezzarlo o danneggiare il complessivo di riavvolgimento.
4. Quando il motore si riscalda, portate lentamente lo starter in posizione Off (Figura 16).

Spegnimento del motore

Spostate la leva dell'acceleratore completamente a sinistra, in posizione Slow (lento) (Figura 16).

Dopo l'arresto del motore la girante continua a girare per alcuni secondi, e può causare gravi infortuni.

Non avvicinate alcuna parte del corpo alla zona della girante, finché non siete sicuri che si sia fermata.

Regolazione dell'altezza della scatola della presa d'aria

La distanza tra la scatola della presa d'aria ed il suolo è regolabile spostando il comando di regolazione dell'altezza nella posizione opportuna. Impostate l'altezza su L (basso) per aspirare superfici dure tipo marciapiedi o passo carraio, o su H (alto) per un tappeto erboso fitto e lussureggiante ricoperto di foglie o sfalcio. Per un funzionamento ottimale, tenete la presa d'aria dell'aspiratore il più vicino possibile al suolo, secondo il tipo di lavoro in corso.

1. Spegnete il motore.
2. Inclinate leggermente indietro la macchina durante la regolazione, per togliere il peso dalle ruote orientabili.
3. Spostate in avanti il comando di regolazione dell'altezza per abbassare la scatola della presa d'aria, o spostatelo indietro per alzarla (Figura 17).

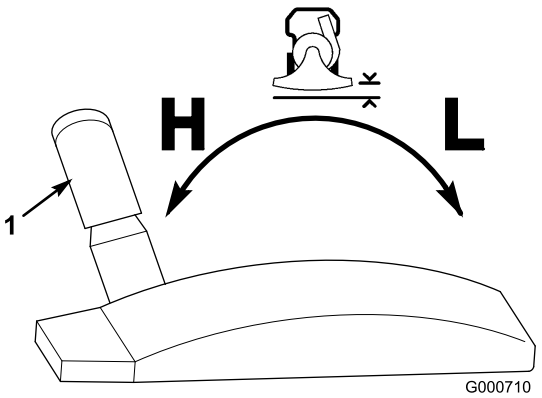

Figura 17

1. Comando di regolazione dell'altezza

4. Riportate le ruote orientabili a livello del suolo.

Guida in avanti

Per spostarvi in avanti tenete la leva di comando della trazione (Figura 18) contro la stegola. Per fermare la macchina rilasciate la leva.

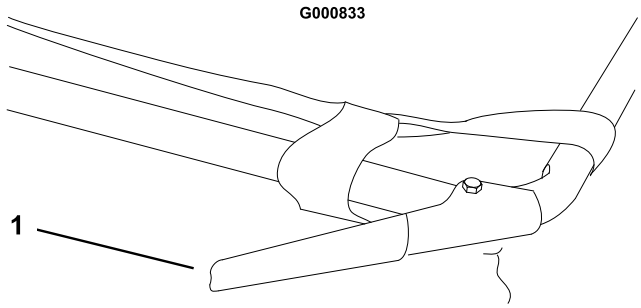

Figura 18

1. Leva di comando della trazione (disinnestata)

Uso del sacco di raccolta

Svuotamento del sacco di raccolta

Per svuotare il sacco di raccolta quando è colmo, eseguite le seguenti operazioni.

Nota: Non occorre togliere il sacco per svuotarlo.

1. Dirigetevi sul luogo in cui volete scaricare i detriti.
2. Spegnete il motore.
3. Aprite la cerniera sul fianco del sacco e scaricate il contenuto (Figura 19).

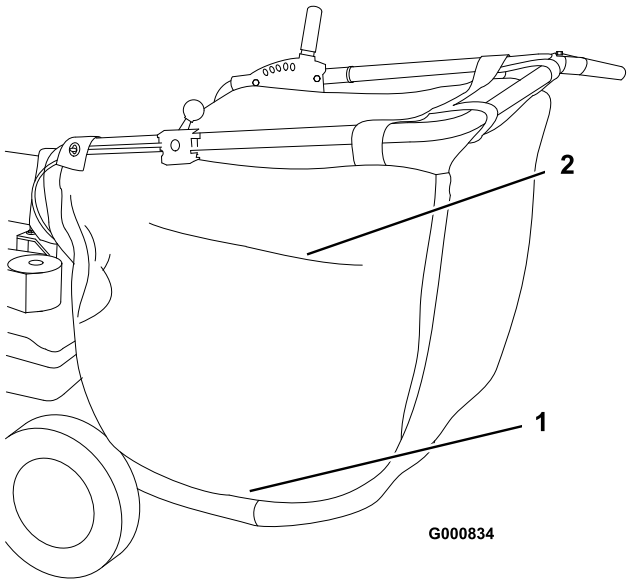

Figura 19

1. Cerniera per lo svuotamento
2. Sfiatatoio del sacco

4. Chiudete la cerniera prima di avviare il motore.

Non utilizzate il sacco di raccolta se è consumato, in quanto sassolini e simili detriti possono essere scagliati verso l'operatore o gli astanti, e causare gravi ferite e anche la morte.

Controllate spesso le condizioni del sacco di raccolta. Se è danneggiato, montate un nuovo raccoglitore Toro di ricambio.

Uso dello sfiatatoio del sacco di raccolta

Il sacco di raccolta è provvisto di uno sfiatatoio incernierato (Figura 19). Durante l'aspirazione di una zona praticamente priva di polvere, aprite lo sfiatatoio laterale per agevolare il movimento dell'aria; chiudete lo sfiatatoio durante l'aspirazione in zone polverose.

Importante: Mantenete pulito l'interno del sacco di raccolta, perché l'aria possa circolare.

Conversione da aspiratore a soffiatore

1. Spegnete il motore.

2. Togliete i dadi di bloccaggio, le rondelle e la flangia di arresto che fissa il boccaglio, e togliete quest'ultimo (Figura 20).

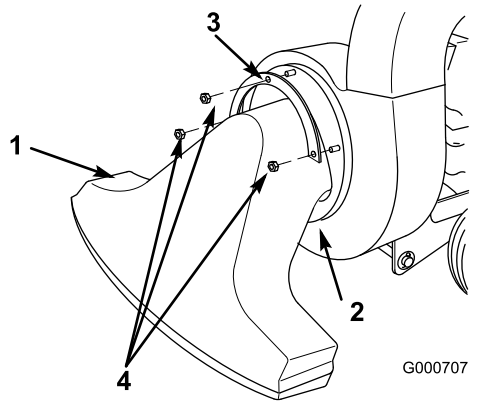

Figura 20

1. Boccaglio di aspirazione
2. Bordo inferiore della flangia
3. Flangia di arresto
4. Dado di bloccaggio

3. Togliete il collo del sacco di raccolta dalla guida di scarico del soffiatore (Figura 21). (All'occorrenza potete rimuovere il sacco al completo.)

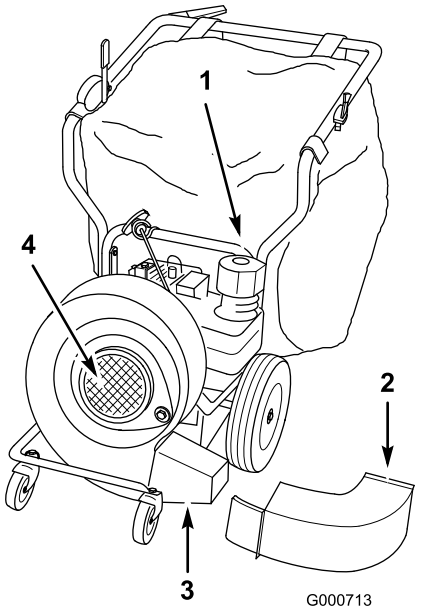

Figura 21

1. Collo del sacco
2. Guida di scarico del soffiatore
3. Tubo soffiatore
4. Griglia della presa d'aria del soffiatore

4. Togliete il bullone di fissaggio e la rondella elastica che fissano la guida di scarico del soffiatore, e togliete quest'ultima (Figura 21).
5. Montate il tubo soffiatore ed ancoratelo con i dispositivi di fissaggio rimossi alla voce 4 (Figura 21).
6. Togliete il bullone che fissa la scatola del soffiatore alla staffa del motore (Figura 22).

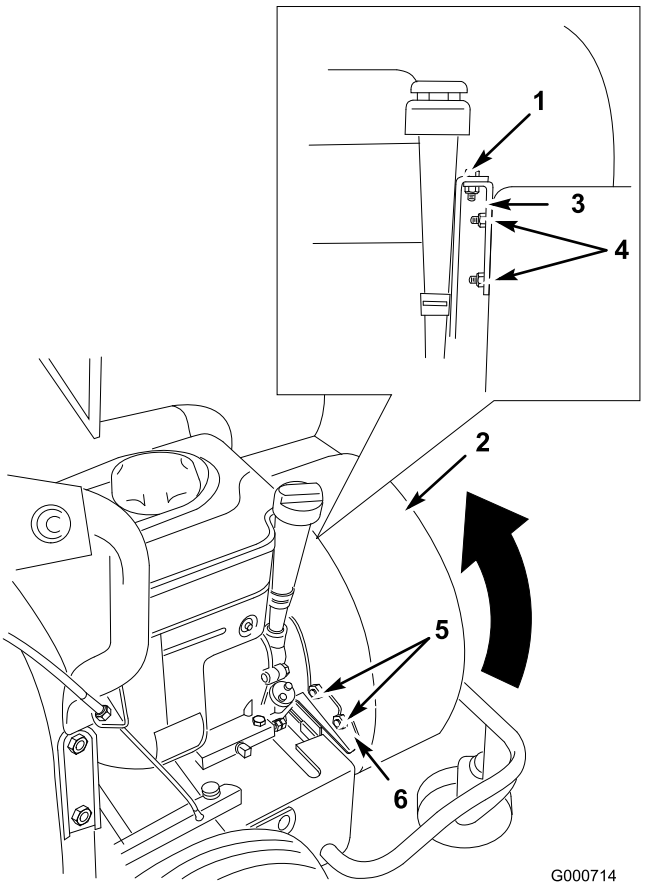

Figura 22

Scatola in posizione di aspirazione

1. Bullone
2. Scatola
3. Staffa del motore
4. Dadi di bloccaggio e spinotti di montaggio della scatola
5. Dadi di bloccaggio
6. Staffa di stabilizzazione

7. Togliete i due dadi di bloccaggio che fissano la scatola alla staffa del motore, e rimuovete la staffa (Figura 22).
8. Montate i due dadi di bloccaggio sugli spinotti di montaggio della scatola, per non smarrirli.
9. Togliete i due dadi di bloccaggio che fissano la scatola alla staffa di stabilizzazione (Figura 22).
10. Alzate leggermente la scatola del soffiatore e giratela in senso orario di 120° (guardando il soffiatore) (Figura 21).
11. Riposizionate la scatola, appoggiando la staffa di montaggio inferiore della scatola del

soffiatore sul bordo anteriore della base del motore (Figura 23).

12. Montate la staffa del motore sugli spinotti di montaggio della scatola, usando due dadi di bloccaggio (Figura 23).

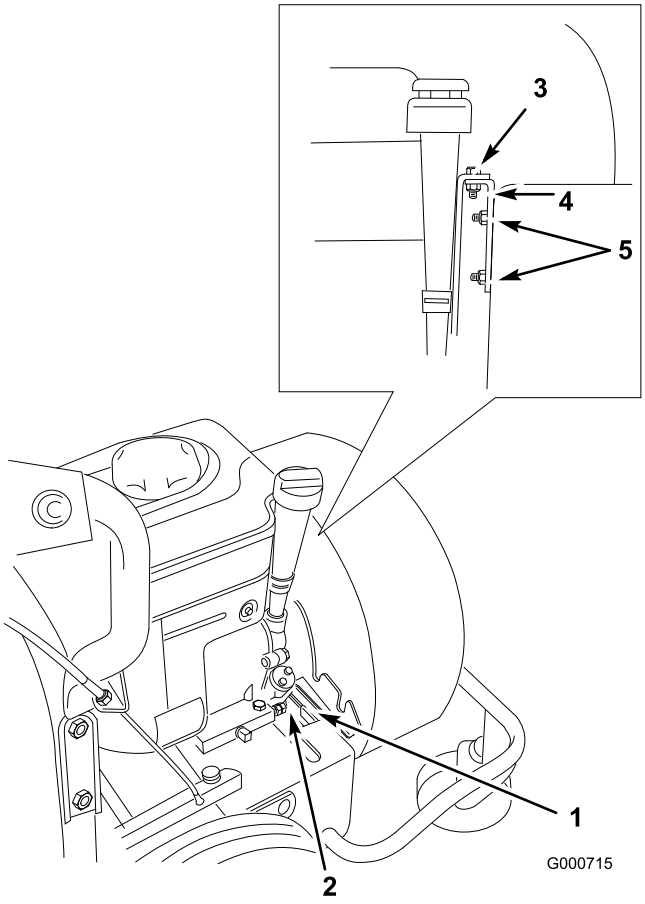

Figura 23

Scatola in posizione soffiatore

1. Staffa di montaggio inferiore della scatola del soffiatore
2. Bordo anteriore della base del motore
3. Bullone
4. Staffa del motore
5. Dadi di bloccaggio e spinotti di montaggio della scatola

13. Fissate la staffa alla staffa del motore usando il bullone tolto in precedenza (Figura 23).

14. Montate la griglia della presa d'aria del soffiatore ed ancoratela con una rondella ed un dado di bloccaggio tolti alla voce 2 (Figura 21).

Nota: Non usate la flangia di fissaggio con la griglia della presa d'aria del soffiatore.

Il flusso d'aria esce dal soffiatore ad oltre 160 km/h. e può causare infortuni e danni.

Verificate che il flusso d'aria non sia diretto a persone od oggetti.

Manutenzione

Programma di manutenzione raccomandato

Cadenza di manutenzione	Procedura di manutenzione
Dopo 8 ore di rodaggio	• Cambiate l'olio motore.
Prima di ogni utilizzo o quotidianamente	• Controllate il livello dell'olio. • Controllate l'elemento in schiuma sintetica del filtro dell'aria.
Ogni 25 ore	• Ingrassate il gruppo tendicinghia posteriore (più spesso in ambienti polverosi o inquinati). • Pulite l'elemento in schiuma sintetica e l'elemento di carta del filtro dell'aria (più sovente in ambienti inquinati o polverosi).
Ogni 50 ore	• Cambiate l'olio (più spesso in ambienti polverosi o inquinati).
Ogni 100 ore	• Controllate la candela.
Prima del rimessaggio	• Pulite gli elementi in schiuma sintetica e di carta del filtro dell'aria. • Cambiate l'olio motore. • Ingrassate il gruppo tendicinghia posteriore. • Controllate la candela.
Ogni anno o prima del rimessaggio	• Oliare le ruote orientabili e i punti di articolazione.

Procedure pre-manutenzione

Se lasciate il cappellotto sulla candela, qualcuno potrebbe avviare il motore e ferire gravemente voi od altre persone.

Scollegate il cappellotto della candela (Figura 24) prima di effettuare interventi di manutenzione, e riponetelo in un luogo sicuro, perché non tocchi accidentalmente la candela.

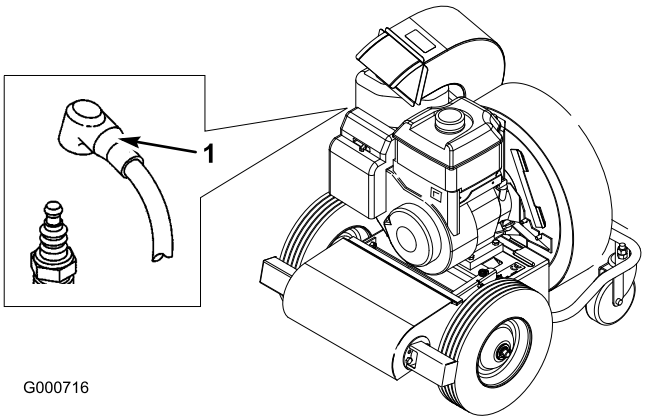

Figura 24

1. Cappellotto della candela

Lubrificazione

Oliare le ruote orientabili e i punti di articolazione

Lubrificate le ruote orientabili e i punti di articolazione una volta l'anno.

1. Spegnete il motore e togliete il cappellotto dalla candela.
2. Versate qualche goccia di olio motore nei seguenti punti:
   - in ogni boccola delle ruote orientabili
   - dove il supporto delle ruote anteriori gira nella base del motore (Figura 25)
   - dove gli alberi di trazione posteriori girano nella base del motore (Figura 25)

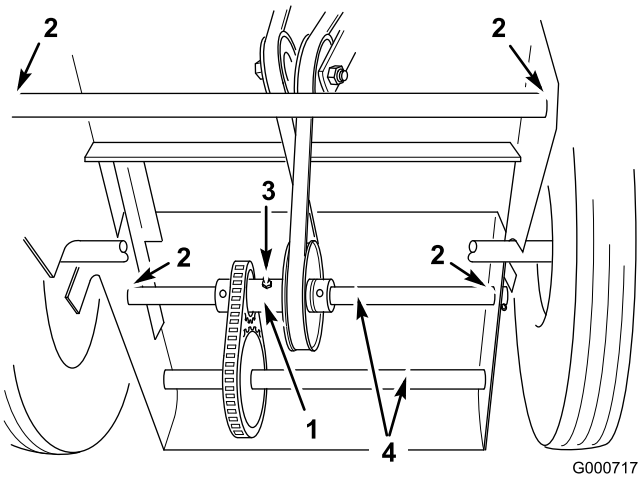

Figura 25

1. Gruppo tendicinghia posteriore
2. Punto di lubrificazione con olio
3. Punto d'ingrassaggio
4. Alberi di trazione

Ingrassaggio del gruppo tendicinghia posteriore

Lubrificate il gruppo tendicinghia posteriore con grasso universale n. 2 ogni 25 ore di servizio, o più sovente in ambienti polverosi o sabbiosi (Figura 25). Pompate del grasso nel raccordo finché non fuoriesce dai cuscinetti.

Manutenzione del motore

Cambio dell'olio

Cambiate l'olio dopo le prime 5 ore di servizio ed in seguito ogni 50 ore di servizio, o una volta l'anno, optando per l'intervallo più breve.

Nota: Cambiate l'olio più spesso in ambienti particolarmente polverosi o sabbiosi.

Tipo di olio: olio detergente SAE 30 o 10W-30 (API service SG, SH, SJ o superiore)

Capacità della coppa dell'olio: 0,6 l

1. Avviate il motore e lasciatelo funzionare per cinque minuti. L'olio caldo defluisce con maggiore facilità.
2. Parcheggiate la macchina su terreno pianeggiante, spegnete il motore e togliete il cappellotto della candela.
3. Pulite attorno all'asta di livello dell'olio ed estraetela (Figura 26).

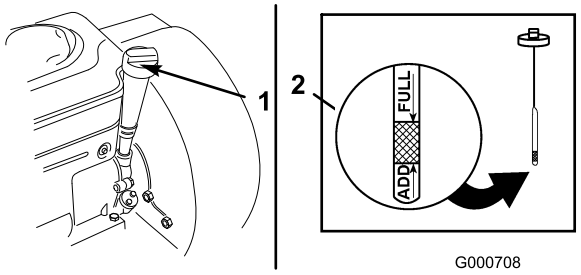

Figura 26

1. Asta di livello dell'olio
2. Estremità metallica

4. Pulite l'area circostante il tappo di spurgo (Figura 27).

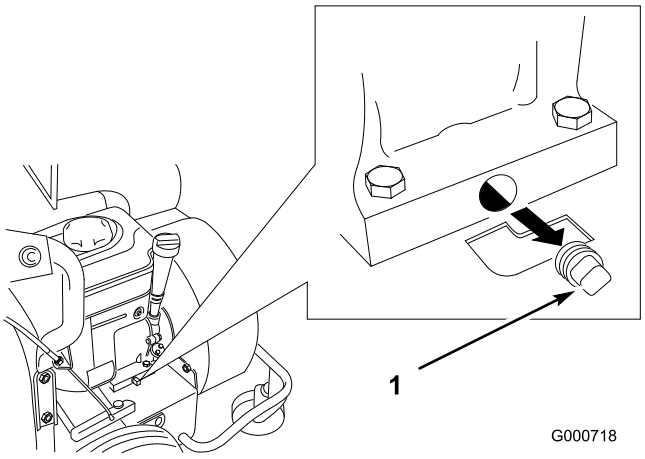

Figura 27

1. Tappo di spurgo

5. Collocate una bacinella di spurgo sotto il tappo di spurgo, per raccogliere l'olio.
6. Togliete il tappo di spurgo e lasciate defluire l'olio nella bacinella.
7. Al termine dell'operazione montate il tappo di spurgo e tergete l'olio versato.

8. Versate lentamente dell'olio (circa 0,6 litri) nel tubo dell'asta di livello, quanto basta per raggiungere il segno F (pieno).

   Importante: Non riempite eccessivamente d'olio la coppa, o potreste danneggiare il motore.

9. Montate l'asta di livello e serratela.

Revisione del filtro dell'aria

Pulite sempre l'elemento in schiuma sintetica prima dell'uso. Pulite l'elemento in schiuma sintetica e l'elemento di carta ogni 25 ore di servizio. Puliteli più spesso in ambienti polverosi o sporchi. Sostituite entrambi gli elementi qualora siano molto sporchi o avariati.

Per pulire gli elementi:

1. Spegnete il motore e togliete il cappellotto dalla candela.
2. Svitate la manopola e togliete il coperchio del filtro dell'aria (Figura 28);

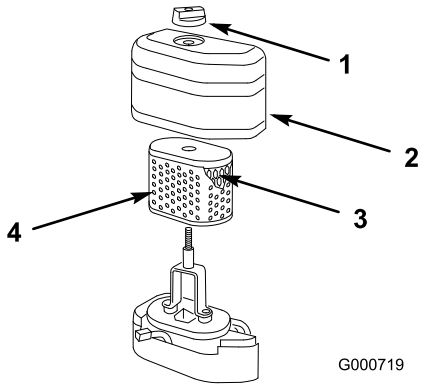

Figura 28

1. Manopola
2. Coperchio
3. Elemento di carta
4. Elemento in schiuma sintetica

3. Togliete l'elemento in schiuma sintetica dalla cartuccia di carta e pulitelo come segue:
   A. Lavate l'elemento in schiuma sintetica in una soluzione di acqua calda e sapone liquido; premete sull'elemento per eliminare lo sporco, senza strizzarlo, perché potrebbe strapparsi.
   B. Risciacquate accuratamente l'elemento con acqua pulita.
   C. Avvolgete l'elemento in un panno pulito, e asciugatelo premendo sul panno.

   Importante: Non oliate gli elementi.

4. Pulite l'elemento di carta picchiettandolo su una superficie dura al fine di espellere lo sporco.

   Importante: Non lavate l'elemento di carta, né pulitelo con solventi tipo cherosene. Non usate aria in pressione per pulirlo. Pulendo l'elemento con questi metodi potreste danneggiarlo.

5. Montate l'elemento in schiuma sintetica sopra l'elemento di carta.
6. Montate gli elementi nel filtro dell'aria.
7. Montate il coperchio del filtro dell'aria e fissatelo con la manopola.

   Importante: Non avviate il motore senza l'elemento del filtro dell'aria; la mancata osservanza di questa istruzione può causare l'eccessiva usura del motore e danneggiarlo.

Manutenzione della candela

Controllate la candela ogni 100 ore di funzionamento oppure ogni anno, optando per l'intervallo più breve. Accertatevi che la distanza tra gli elettrodi centrali e laterali sia corretta prima di montare la candela. Utilizzate una chiave per candele per la rimozione ed il montaggio della candela, ed un calibro/spessimetro per il controllo e la regolazione della distanza fra gli elettrodi. Se necessario, montate una nuova candela.

Tipo: Champion RCJ-8 o equivalente.

Distanza tra gli elettrodi: 0,76 mm.

Rimozione della candela

1. Spegnete il motore.
2. Staccate il cappellotto della candela (Figura 29).

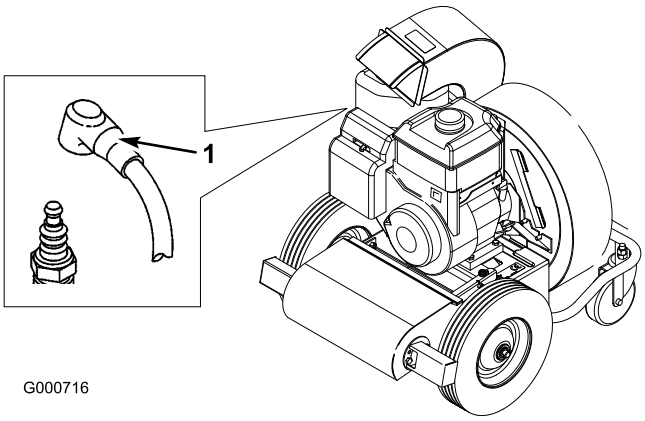

Figura 29

1. Cappellotto della candela

3. Pulite l'area intorno alla candela.
4. Togliete la candela dalla testata.

Controllo della candela

1. Controllate il centro della candela (Figura 30). Se l'isolatore è marrone chiaro o grigio, il motore funziona correttamente. Una patina nera sull'isolatore significa in genere che il filtro dell'aria è sporco.

   Importante: Non pulite mai la candela. Sostituitela sempre in caso di patina nera sull'isolatore, elettrodi usurati, pellicola d'olio o incrinature.

2. Controllate la distanza tra gli elettrodi centrale e laterale (Figura 30).
3. Piegate l'elettrodo laterale (Figura 30) se la distanza non è corretta.

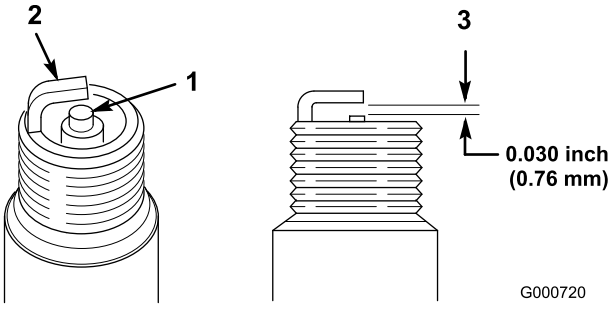

Figura 30

1. Isolatore dell'elettrodo centrale
2. Elettrodo laterale
3. Distanza fra gli elettrodi (non in scala)

Montaggio della candela

1. Inserite le candele nella relativa sede.
2. Serrate la candela a 20 Nm.
3. Collegate il cappellotto alla candela (Figura 29).

Manutenzione del sistema di alimentazione

Svuotamento del serbatoio del carburante

1. Spegnete il motore e lasciate che si raffreddi.

   Importante: Drenate la benzina esclusivamente a motore freddo.

2. Scollegate il cappellotto dalla candela.
3. Togliete il tappo del serbatoio del carburante.
4. Utilizzate una pompa a mano per travasare il carburante in una tanica pulita, omologata per benzina.
5. Collegate il cappellotto alla candela.
6. Fate girare il motore finché non si ferma.
7. Avviate di nuovo il motore ed accertatevi che tutta la benzina sia effluita dal carburatore.

Manutenzione del sistema di trazione

Regolazione della cinghia di trazione

Le ruote di frizione e i pneumatici si consumano normalmente, pertanto di quando in quando occorre regolare la tiranteria della trazione.

1. Spegnete il motore.
2. Allentate il dado inferiore sul lato inferiore della staffa (Figura 31).

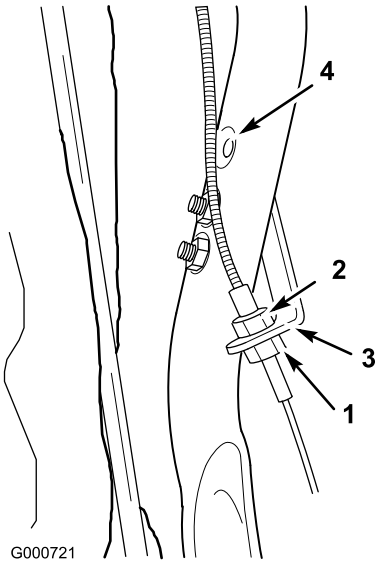

Figura 31

1. Dado inferiore
2. Dado superiore
3. Staffa
4. Foro superiore

3. Serrate il dado superiore per spostare la sede del cavo verso l'alto (Figura 31), la quale a sua volta fa avvicinare la ruota di frizione al pneumatico. (In effetti questa operazione accorcia il cavo per compensare l'usura.)

   Nota: Se non potete regolare ulteriormente il cavo, spostate la staffa nel foro superiore della maniglia, e ripetete la regolazione (Figura 31).

4. Una volta ottenuta la giusta regolazione, serrate il dado inferiore contro la staffa per mantenere la posizione (Figura 31).

   Se avete regolato la trazione ma le ruote non girano quando azionate la leva, regolate la cinghia di trasmissione.

Manutenzione della cinghia

Regolazione della cinghia di trasmissione

Regolate la cinghia di trasmissione in caso di perdita di trazione o se la cinghia slitta. Regolate innanzitutto la trasmissione.

1. Spegnete il motore e togliete il cappellotto dalla candela.
2. Allentate il dado e spostate la puleggia fino ad ottenere la giusta tensione della cinghia (Figura 32).

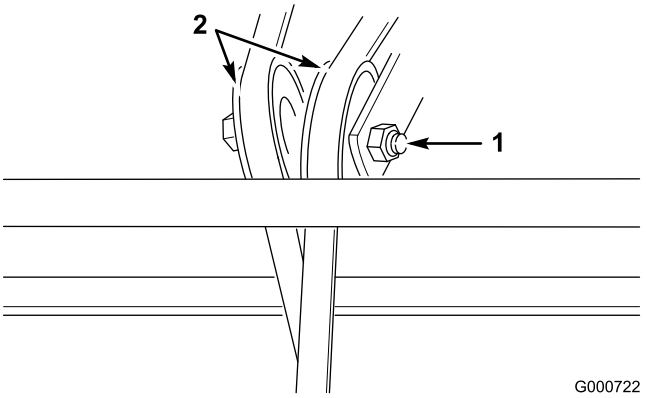

Figura 32

1. Dado
2. Pulegge

3. Serrate il dado quanto basta perché la cinghia non slitti; non serrate troppo.

   Nota: Quando non fosse più possibile regolare una puleggia, regolate l'altra puleggia. Quando avrete esaurito le possibilità di regolazione con entrambe le pulegge, cambiate la cinghia.

Sostituzione della cinghia di trasmissione

1. Spegnete il motore e togliete il cappellotto dalla candela.
2. Spurgate la benzina dal serbatoio del carburante; vedere Svuotamento del serbatoio del carburante, Manutenzione del sistema di alimentazione, pagina 23.
3. Spurgate l'olio dalla coppa; vedere Cambio dell'olio motore, Manutenzione del motore, pagina 21.
4. Tagliate la cinghia usurata e toglietela (Figura 32).
5. Allentate i dadi di regolazione sulle pulegge tendicinghia (Figura 32).
6. Togliete il boccaglio anteriore (Figura 33).

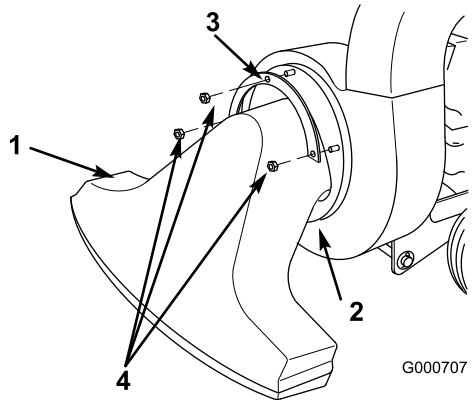

Figura 33

1. Boccaglio di aspirazione
2. Bordo inferiore della flangia
3. Flangia di arresto
4. Dado di bloccaggio

7. Togliete il sacco dalla guida di scarico e togliete quest'ultima (Figura 33).
8. Allentate entrambi i dadi di bloccaggio che fissano la scatola del soffiatore alla staffa di stabilizzazione (Figura 34).

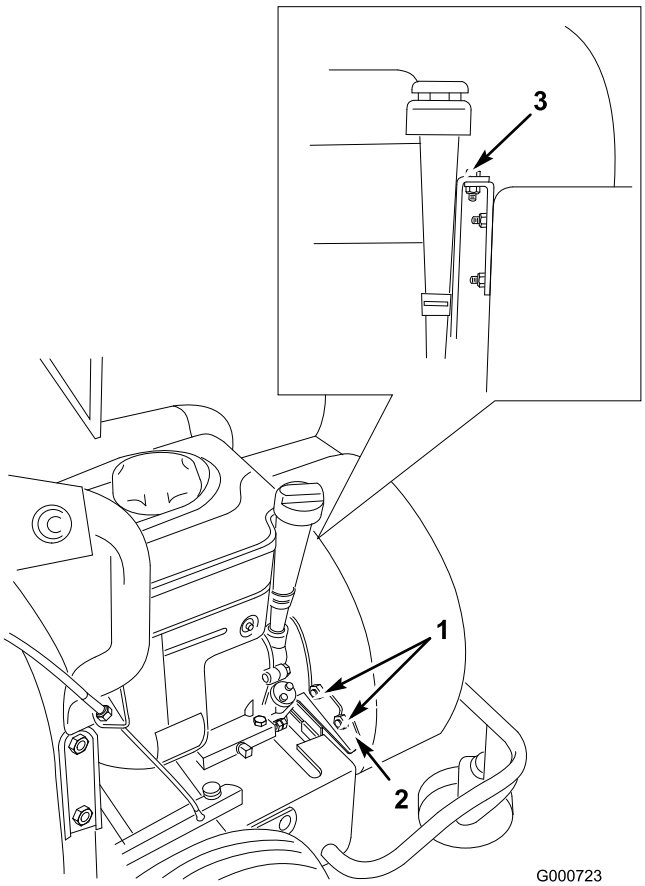

Figura 34

1. Dadi di bloccaggio
2. Staffa di stabilizzazione
3. Bullone

9. Togliete il bullone di ancoraggio della scatola del soffiatore, e sollevate la scatola fin dove lo consente la girante (Figura 34).
10. Infilate la nuova cinghia attorno alla scatola del soffiatore (Figura 35).

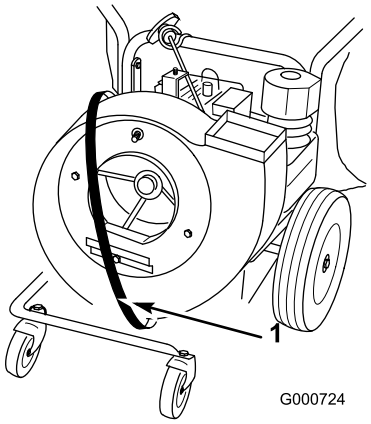

Figura 35

1. Cinghia attorno alla scatola

11. Inserite la cinghia sopra la puleggia e in giù attraverso l'apertura (Figura 36).

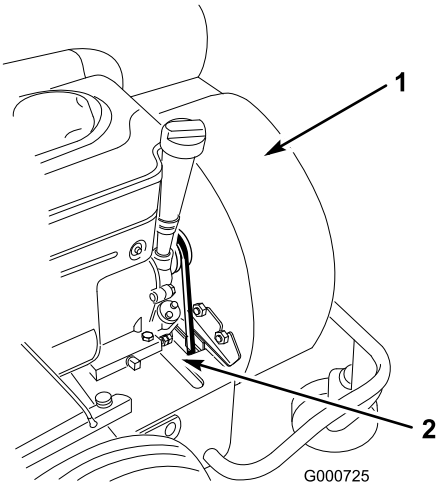

Figura 36

1. Scatola
2. Inserire la cinghia in giù attraverso l'apertura

12. Montate la scatola del soffiatore, fissatela con il bullone tolto in precedenza, e serrate i due dadi allentati.
13. Inclinate indietro l'unità sulle stegole.
14. Togliete la coppiglia dall'estremità dell'albero di trasmissione, allentate la vite di fermo in ciascun collare, e picchiettate l'albero a sinistra quanto basta per montare la nuova cinghia (Figura 37).

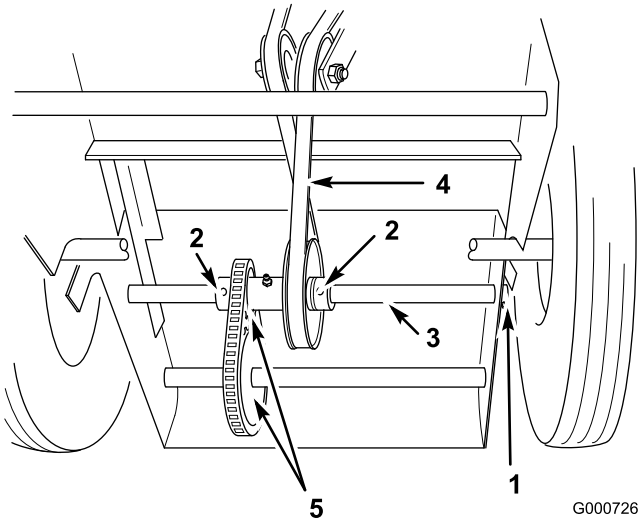

Figura 37

1. Coppiglia
2. Vite di fermo
3. Albero
4. Cinghia
5. Ruote dentate

15. Montate la cinghia attorno alla puleggia dell'albero di trasmissione (Figura 37).

    Importante: La cinghia dev'essere montata come illustrato in Figura 37, o la trasmissione funzionerà in retromarcia.

16. Riportate l'albero nella posizione originale, fissate i collari con le viti di fermo e l'albero con la coppiglia (Figura 37).
17. Verificate che le ruote dentate siano correttamente allineate (Figura 37).
18. Regolate la cinghia; vedere Regolazione della cinghia di trasmissione.

Rimessaggio

1. Spegnete il motore e togliete il cappellotto dalla candela.
2. Eliminate morchia e sporcizia dalle parti esterne della macchina, in particolare dal motore. Eliminate sporcizia e pula dalla parte esterna dell'impianto di raffreddamento del motore.

   Importante: Non utilizzate lance ad alta pressione per lavare il motore.
3. Revisionate il filtro dell'aria; vedere Revisione del filtro dell'aria, Manutenzione del motore, pagina 21.
4. Lubrificate la macchina; vedere Lubrificazione, pagina 20.
5. Cambiate l'olio; vedere Cambio dell'olio motore, Manutenzione del motore, pagina 21.
6. Togliete la candela e controllatela; vedere Revisione della candela, Manutenzione del motore, pagina 21.
7. Dopo aver tolto la candela dal motore, versate due cucchiaiate d'olio motore (10 ml) nel foro della candela.
8. Mettete dei cenci sopra il foro della candela per raccogliere eventuali spruzzi d'olio, poi fate girare il motore con il cavo di avviamento per distribuire l'olio all'interno del cilindro.
9. Montate la candela senza collegare il cappellotto.
10. In caso di rimessaggio superiore a 30 giorni, preparate il trattore come segue:
    A. Aggiungete un additivo/stabilizzatore a base di petrolio al carburante nel serbatoio. Osservate le istruzioni per la miscelazione riportate dal produttore dello stabilizzante. (8 ml per litro). Non utilizzate stabilizzatori a base di alcool (etanolo o metanolo).

       Nota: L'additivo/stabilizzatore del carburante è più efficace se viene utilizzato sempre, insieme a benzina fresca.

    B. Fate funzionare il motore per distribuire il carburante condizionato nel sistema di alimentazione (5 minuti).
    C. Spegnete il motore, lasciatelo raffreddare e spurgate il serbatoio del carburante con una pompa a mano; vedere Spurgo del serbatoio del carburante, Manutenzione del sistema di alimentazione, pagina 23.
    D. Riavviate il motore e fatelo girare finché non si spegne.
    E. Chiudete l'aria al motore.
    F. Riavviate il motore e lasciatelo girare finché non si avvia più.
    G. Smaltite il carburante nel rispetto dell'ambiente. Riciclatelo in conformità alle leggi locali.

       Importante: Non conservate per più di 90 giorni il carburante stabilizzato/condizionato.
11. Controllate e serrate tutti i bulloni, i dadi e le viti. Riparate o sostituite le parti difettose o danneggiate.
12. Ritoccate tutti i graffi e le superfici metalliche sverniciate. La vernice può essere ordinata al Centro di Assistenza autorizzato di zona.
13. Riponete la macchina in una rimessa o in un deposito pulito ed asciutto. Togliete la chiave dell'interruttore di avviamento e conservatela in un luogo facile da ricordare.
14. Coprite la macchina con un telo per proteggerla e mantenerla pulita.

Rimozione della macchina dal rimessaggio

1. Controllate tutti i dispositivi di fermo e serrateli.
2. Togliete la candela e fate girare velocemente il motore utilizzando l'innesco, per eliminare l'olio superfluo dal cilindro.
3. Montate la candela e serratela a 20 Nm.
4. Riempite il serbatoio del carburante con benzina fresca e pulita.
5. Controllate il livello dell'olio motore.
6. Collegate il cappellotto alla candela.



Count on it.