Form No. 3353-263 Rev B

TORO®

Count on it.

Betjeningsvejledning

206cc OHV suge/blæsemaskine

Modelnr. 62925—Serienr. 250000001 og højere

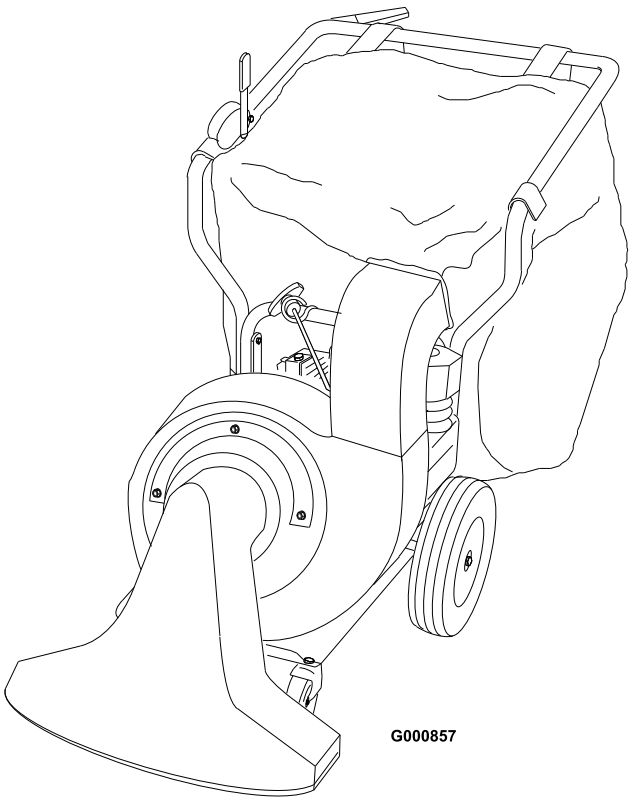

CE

Registrer dit produkt på www.Toro.com

Oversættelse af original (DA)

Dette gnisttændingssystem er i overensstemmelse med de canadiske ICES-002-forskrifter.

Den medfølgende motormanual indeholder information om U.S. Environmental Protection Agency (EPA) og California Emission Control Regulation for emissionssystemer samt om vedligeholdelse og garanti. Nye eksemplarer kan bestilles via motorfabrikanten.

Indledning

Læs disse oplysninger omhyggeligt, så du kan lære at betjene og vedligeholde produktet korrekt samt undgå person- og produktskade. Det er dit ansvar at betjene produktet korrekt og sikkert.

Du kan kontakte Toro direkte på www.Toro.com for at få oplysninger om produkter og tilbehør, hjælp til at finde en forhandler og for at registrere dit produkt.

Når du har brug for service, originale Toro-dele eller yderligere oplysninger, bedes du kontakte en autoriseret serviceforhandler eller Toros kundeservice samt have produktets model- og serienummer parat. Figur 1 angiver, hvor model- og serienummeret er placeret på produktet. Skriv numrene, hvor der er gjort plads til dette.

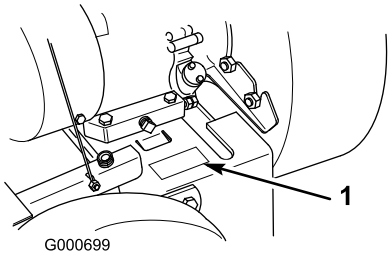

Figur 1

1. Model- og serienummerets placering

Modelnr. _____

Serienr. _____

Denne vejledning angiver mulige farer og indeholder sikkerhedsoplysninger, der er markeret med advarselssymbolet (Figur 2), som angiver en farekilde, der muligvis kan medføre alvorlig personskade eller død, hvis du ikke følger de anbefalede forholdsregler.



Figur 2

1. Advarselssymbol.

Denne betjeningsvejledning bruger yderligere to ord til at fremhæve oplysninger. **Vigtigt** henleder opmærksomheden på særlige mekaniske oplysninger, og **Bemærk** angiver generel information, som det er værd at lægge særligt mærke til.

Indhold

Indledning 2
Sikkerhed 4
Generelt om sikkerhed 4
Sikkerheds- og instruktionsmærkater 6
Opsætning 8
1 Montering af det øverste håndtag og betjeningsanordninger 9
2 Montering af udblæsningsslisken og posen 10
3 Montering af snuden 10
Produktoversigt 12
Betjeningsanordninger 12
Betjening 14
Påhældning af brændstof 14
Kontrol af oliestanden 15
Start og standsning af motoren 15
Justering af luftindtagshusets højde 16
Kørsel fremad med maskinen 17
Brug af affaldsposen 17
Omstilling fra suge- til blæsemaskine 17
Vedligeholdelse 20
Skema over anbefalet vedligeholdelse 20
Tiltag forud for vedligeholdelse 20
Smøring 20
Smøring af styrehjul og drejepunkter 20
Smøring af bageste styreremskive 21
Motorvedligeholdelse 21

© 2006—The Toro® Company
8111 Lyndale Avenue South
Bloomington, MN 55420

Kontakt os på www.Toro.com.
Trykt i USA.
Alle rettigheder forbeholdes

Olieskift 21
Eftersyn af luftfilteret 22
Servicering af tændrøret 22
Vedligeholdelse af brændstofsystem 23
Tømning af brændstoftanken 23
Vedligeholdelse af drivsystem 23
Justering af traktionsdrevet 23
Vedligeholdelse af remme 24
Justering af drivremmen 24
Udskiftning af drivremmen 24
Opbevaring 27
Ibrugtagning af maskinen efter opbevaring 27

Sikkerhed

Med henblik på at sikre maksimal sikkerhed, bedste ydeevne og opnå viden om produktet er det af afgørende betydning, at du og enhver anden, der betjener maskinen, læser og forstår indholdet i denne vejledning, før motoren overhovedet startes.

Dette er advarselssymbolet. Det bruges til at advare dig om mulige farer, der kan resultere i personskade. Følg alle sikkerhedsmeddelelser, du får i forbindelse med dette symbol, for at undgå mulig personskade eller død.

Ukorrekt brug eller vedligeholdelse af denne maskine kan medføre personskade eller død. Følg nedenstående sikkerhedsanvisninger for at mindske denne risiko.

⚠

Motorudstødningen indeholder kulilte, en lugtfri, dødbringende gift, der kan slå dig ihjel.

Lad ikke motoren køre inden døre eller i et indelukket område.

Generelt om sikkerhed

Uddannelse

- Læs denne betjeningsvejledning omhyggeligt. Lær betjeningsanordningerne og udstyrets korrekte brug at kende til bunds, før du starter maskinen.
- Tillad aldrig børn at betjene maskinen. Vær opmærksom på, at lokale forskrifter kan angive en mindstealder for operatøren.
- Tillad aldrig voksne, der ikke kender disse anvisninger, at benytte maskinen.
- Anvend aldrig maskinen, når der er mennesker (især børn) eller kæledyr i nærheden. Stop plæneklipperen, hvis nogen kommer ind på området.
- Der kan ske tragiske ulykker, hvis operatøren ikke er klar over børns tilstedeværelse. Børn finder ofte en maskine som denne interessant. Gå aldrig ud fra, at børn bliver på det sted, hvor du sidst så dem.
- Hold børn væk fra arbejdsområdet, og lad dem være under en ansvarlig voksens årvågne opsyn.
- Vær årvågen, og sluk maskinen, hvis der kommer børn ind i området.
- Vær ekstra forsigtig, når du nærmer dig blinde hjørner, buske, træer eller andre genstande, der kan blokere for udsynet.
- Husk, at operatøren eller brugeren er ansvarlig for ulykker eller farer, der måtte ramme andre mennesker eller deres ejendom.
- Se producentens anvisninger med hensyn til korrekt betjening og montering af tilbehør. Brug kun tilbehør, der er godkendt af producenten.

Forberedelser

- Bær altid svært fodtøj og lange benklæder, når du bruger maskinen.
- Betjen ikke maskinen, når du går med bare fødder eller med åbne sandaler.
- Bær altid sikkerhedsbriller eller beskyttelsesbriller med sideafskærmninger, når du betjener maskinen.
- Advarsel: Benzin er meget brandfarlig. Træf følgende forholdsregler:
  - Opbevar brændstof i beholdere, der er specielt konstrueret til formålet.
  - Fyld kun brændstof på udendørs, og ryg aldrig under påfyldningen.
  - Fyld brændstof på, før du starter motoren. Fjern aldrig dækslet til brændstoftanken, og påfyld aldrig benzin, mens motoren kører, eller når motoren er varm.
  - Forsøg ikke at starte motoren, hvis du har spildt benzin. Flyt maskinen væk fra området med den spildte benzin for at undgå at skabe en antændelseskilde, indtil benzindampene er spredt.
  - Sæt alle dæksler til brændstoftank og beholdere forsvarligt på igen.
  - Hvis du skal tappe brændstof af brændstoftanken, skal det foregå udendørs.
- Udskift defekte lydpotter.
- Efterse altid maskinen visuelt for slid eller skader før brug. Udskift slidte eller beskadigede dele.

Betjening

- Betjen ikke motoren i et indelukket område, hvor der kan samle sig farlige kuliltedampe.
- Anvend kun maskinen i dagslys eller i godt, kunstigt lys.
- Vær altid sikker på, at du har et godt fodfæste på skråninger.
- Gå; løb aldrig.
- Hold altid godt fast i håndtaget.
- Vær forsigtig, når du skifter retning på bakker.
- Anvend ikke maskinen på stejle skrænter.
- Betjen aldrig maskinen med beskadigede eller manglende afskærmninger eller skjolde eller uden sikkerhedsanordninger (f.eks. blæserør og opsamlingspose) på plads.
- Udkobl traktionsdrevhåndtaget, før maskinen startes.
- Anbring ikke hænder og fødder i nærheden af eller under maskinens snude. Hold dig på afstand af snuden og udblæsningsrøret (når det er monteret) til enhver tid.
- Stop motoren, og frakobl tændrørskablet:
  - før du fjerner tilstopninger
  - Før du efterser, rengør eller arbejder på plæneklipperen
  - før du skifter fra suge- til blæsemaskine eller fra blæse- til sugemaskine
- Stop motoren:
  - når du forlader maskinen
  - før du fylder brændstof på
- Sluk motoren, og vent, indtil skovlhjulet standser helt, før du fjerner opsamlingsposen.
- Betjen ikke maskinen, hvis du er påvirket af alkohol eller medicin.
- Hvis udstyret skulle begynde at ryste unormalt, skal du stoppe motoren og omgående undersøge årsagen. Rystelser er generelt en advarsel om, at der er opstået problemer.
- Brug ikke maskinen i nærheden af bratte afsatser, grøfter eller volde. Du kan miste fodfæstet eller balancen.
- Arbejd ikke på vådt græs. Reduceret fodfæste kan forårsage udskridning.

Vedligeholdelse og opbevaring

- Hold alle møtrikker, bolte og skruer tilspændte for at sikre, at udstyret er i sikker driftsmæssig stand.
- Opbevar aldrig maskinen med benzin i tanken inde i en bygning, hvor røggasser kan nå åben ild eller gnister.
- Lad motoren køle af, før du opbevarer maskinen på et lukket sted.
- Mindsk brandfaren: Hold motoren, lydpotten og benzinopbevaringsområdet fri for græs, blade eller for meget fedt.
- Efterse jævnligt opsamlingsposen for slid eller skader.
- Udskift slidte eller beskadigede dele.
- Vær ekstra forsigtig, når du håndterer benzin; benzindampe er eksplosive.
- Hold maskinen fri for græs, blade og andet snavs, der kan samle sig. Tør eventuelt spildt olie eller brændstof op.
- Stop, og efterse maskinen, hvis du rammer en genstand. Reparer maskinen om nødvendigt, før du starter motoren.
- Opsamlingsposens komponenter udsættes for slid, beskadigelse og forringelser, hvilket kan blotlægge bevægelige dele eller muliggøre udslyngning af genstande. Efterse hyppigt komponenterne, og udskift dem med producentens anbefalede dele, når det er nødvendigt.
- Lav ikke om på hastighedsindstillingerne på motoren.
- Hvis du skal tappe brændstof af brændstoftanken, skal det foregå udendørs.
- Køb kun ægte Toro-reservedele og -tilbehør for at sikre den bedste ydeevne og sikkerhed.
- Vedligehold eller udskift sikkerheds- og instruktionsmærkater, når det er nødvendigt.

Lydtryksniveau

Denne enhed har et ækvivalent, kontinuerligt A-vægtet lydtryk ved operatørens øre på 97 dB(A), baseret på målinger foretaget på identiske maskiner i henhold til de procedurer, der er beskrevet i EN 11201.

Lydeffektniveau

Denne enhed har et lydeffektniveau på 107 dBA, der er baseret på målinger foretaget på tilsvarende traktorer i henhold til de procedurer, som er beskrevet i EN 11094.

Vibrationsniveau

Denne maskine har et maksimalt vibrationsniveau på 6,4 m/s2 ved hænder/arme, baseret på målinger af identiske maskiner i henhold til de procedurer, som er beskrevet i EN 1033.

Sikkerheds- og instruktionsmærkater

Sikkerheds- og instruktionsmærkaterne kan nemt ses af operatøren og er placeret tæt på potentielle risikoområder. Beskadigede eller bortkomne mærkater skal udskiftes.

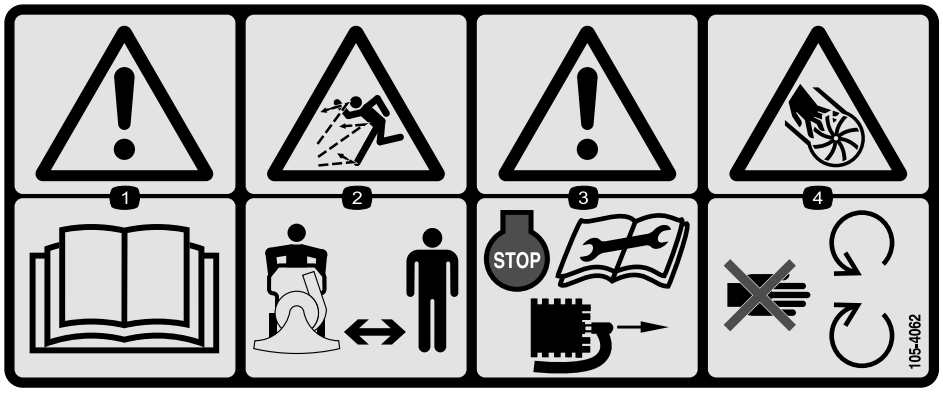

105-4062

1. Advarsel – læs *betjeningsvejledningen.*
2. Fare for udslyngede genstande – hold sikker afstand til maskinen.
3. Advarsel – stop motoren, frakobl tændrørskablet fra tændrøret, og læs vejledningerne, før der foretages service eller vedligeholdelse.
4. Risiko for at skære sig/amputering, skovlhjulet – hold afstand til bevægelige dele.

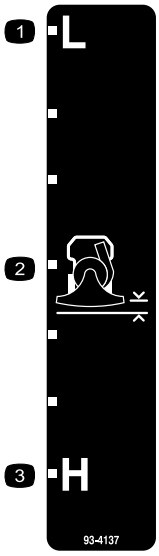

93-4137

1. Lav.
2. Højde på sugesnuden
3. Høj

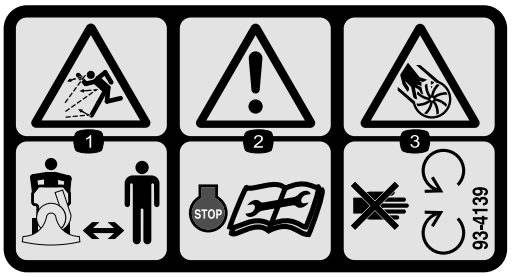

93-4139

1. Fare for udslyngede genstande – hold sikker afstand til maskinen.
2. Advarsel – stands motoren og læs vejledningerne, før der foretages service eller vedligeholdelse.
3. Risiko for at skære sig/amputering, skovlhjulet – hold afstand til bevægelige dele.

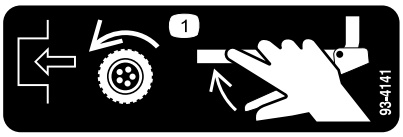

93-4141

1. Flyt traktionsdrevhåndtaget til håndtaget for at tilkoble traktionsdrevet.

Opsætning

Løsdele

Brug skemaet herunder til at kontrollere, at alle dele er blevet leveret.

Trin	Beskrivelse	Antal	Anvendelse
1	Øverste håndtag Posestativ Bolt (5/16 x 1-1/2 tommer) Låsemøtrik (5/16 tomme) Bolt (10-32) Låsemøtrik (10-32) Snorestyr Bolt (1/4 x 3/4 tomme) Låsemøtrik (1/4 tomme) Højdejusteringstang Låseclips	1 1 4 4 1 1 1 1 1 1 2	Montering af det øverste håndtag og betjeningsanordninger
2	Bolt (1/4 x 1/2 tomme) Låseskive (1/4 tomme) Opsamlingspose	1 1 1	Monter udblæsningsslisken.
3	Blæserrør Blæserindsugningsskærm Låsemøtrik	1 1 3	Monter snuden.

1

Montering af det øverste håndtag og betjeningsanordninger

Dele, der skal bruges til dette trin:

1	Øverste håndtag
1	Posestativ
4	Bolt (5/16 x 1-1/2 tommer)
4	Låsemøtrik (5/16 tomme)
1	Bolt (10-32)
1	Låsemøtrik (10-32)
1	Snorestyr
1	Bolt (1/4 x 3/4 tomme)
1	Låsemøtrik (1/4 tomme)
1	Højdejusteringstang
2	Låseclips

Fremgangsmåde

1. Fastgør det øverste håndtag til det nederste håndtag med fire bolte (5/16 x 1-1/2 tommer) og låsemøtrikker (5/16 tomme) (Figur 3).

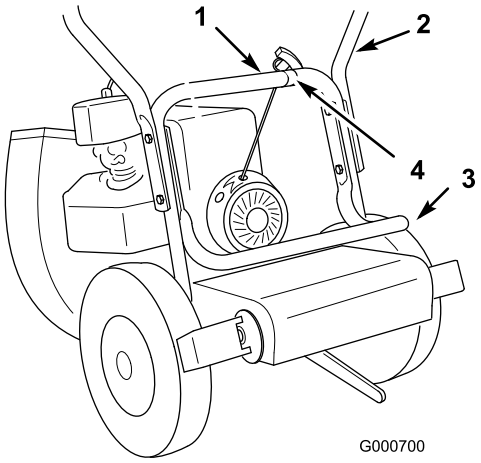

Figur 3

1. Nederste håndtag
2. Øverste håndtag
3. Posestativ
4. Snorestyr

2. Fastgør posestativet på indersiden af det nederste håndtag, mens håndtaget monteres (Figur 3).
3. Fastgør snorestyret til det nederste håndtag med en bolt (1/4 x 1-3/4 tommer)og en låsemøtrik (1/4 tomme) (Figur 4).

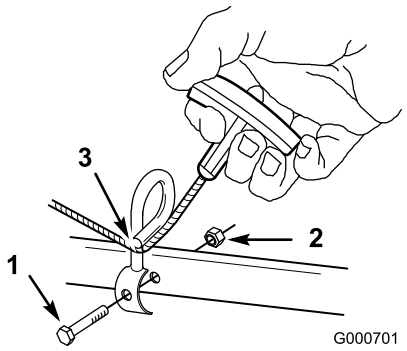

Figur 4

1. Bolt (1/4 x 1-3/4 tomme)
2. Låsemøtrik (1/4 tomme)
3. Træk startsnoren gennem snorestyret

4. Træk startsnoren gennem snorestyret (Figur 4).
5. Fastgør den nederste ende (kugleende) på traktionskontrolkablet i monteringshullet i armen på traktionsdrevets skærm (Figur 5).

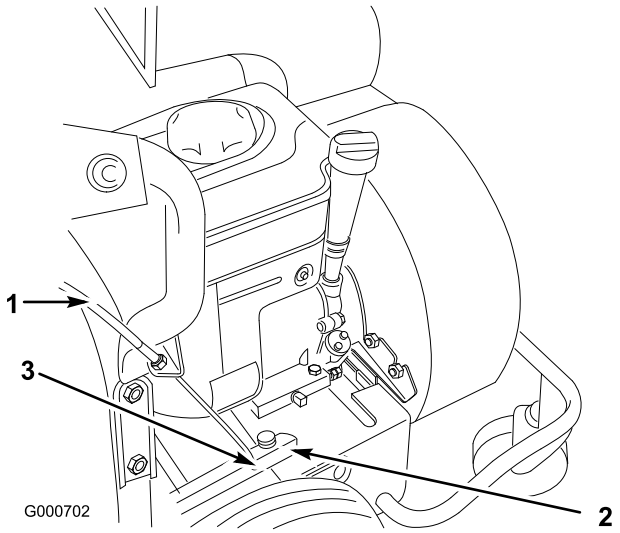

Figur 5

1. Traktionskontrolkabel
2. Traktionsdrevets skærm
3. Bolt og møtrik (10-32)

6. Fastgør kuglen i monteringshullet med en bolt (10-32) og en møtrik (10-32) (Figur 5).

   Bemærk: Sørg for, at kablets kuglende ikke er mellem skruehovedet og drevets skærm.

7. Fastgør den nederste ende af højdejusteringsstangen på beslaget på forhjulets støtte med en låseclips (Figur 6).

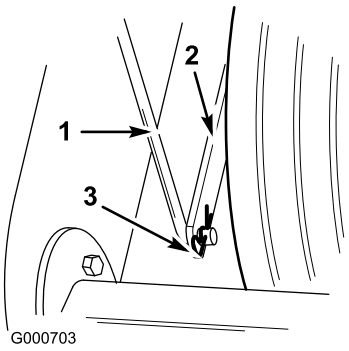

Figur 6

1. Højdejusteringstang
2. Forhjulets støttebeslag
3. Låseclips

8. Fastgør den øverste ende af højdejusteringsstangen på højdejusteringsgrebet med en låseclips (Figur 7).

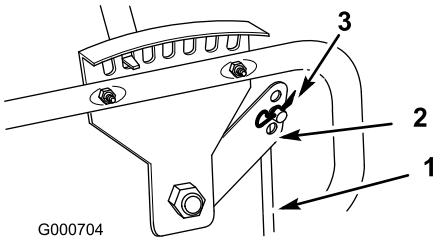

Figur 7

1. Højdejusteringstang
2. Højdejusteringsgreb
3. Låseclips

2

Montering af udblæsningsslisken og posen

Dele, der skal bruges til dette trin:

1	Bolt (1/4 x 1/2 tomme)
1	Låseskive (1/4 tomme)
1	Opsamlingspose

Fremgangsmåde

1. Monter udblæsningsslisken, og fastgør den med en bolt (1/4 x 1/2 tomme), og en låseskive (1/4 tomme) (Figur 8).

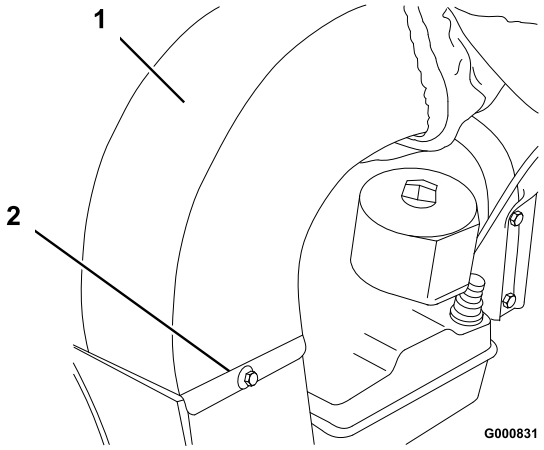

Figur 8

1. Sliske
2. Bolt (1/4 tomme) og låseskive

2. Placer posen på håndtaget, fastgør kransene over boltene, og posebøjlen over håndtaget (Figur 9).

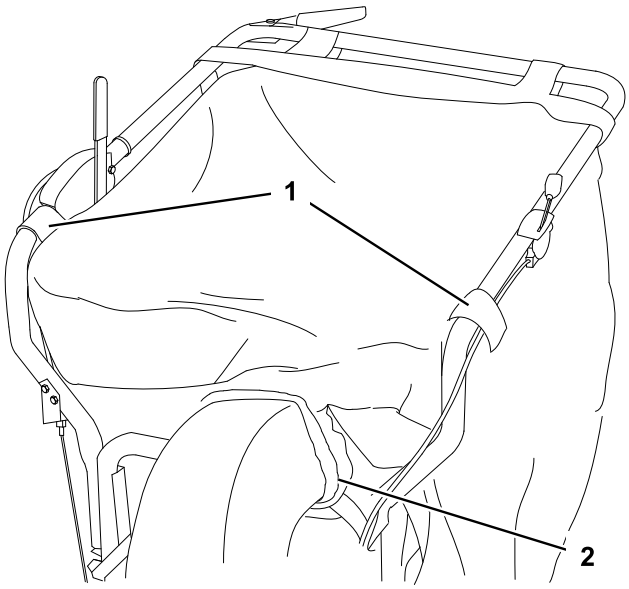

Figur 9

1. Kranse
2. Elastisk halsstykke

3. Før posens elastiske halsstykke hen over sliskens flanger (Figur 9).

3

Montering af snuden

Dele, der skal bruges til dette trin:

1	Blæserrør
1	Blæserindsugningsskærm
3	Låsemøtrik

Fremgangsmåde

1. Monter den nederste kant af snudens flange på monteringsbeslaget (Figur 10).

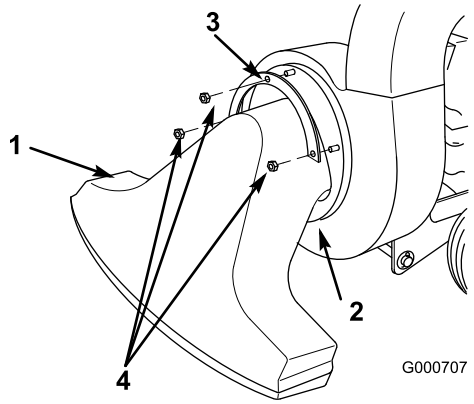

Figur 10

1. Sugesnude
2. Nedre flangekant
3. Holderens flange
4. Låsemøtrik

2. Placer holderens flange over de tre boltender, der stikker ud gennem snuden (Figur 10).
3. Fastgør snuden og flangen på blæsemaskinen med tre skiver og låsemøtrikker (Figur 10).

Produktoversigt

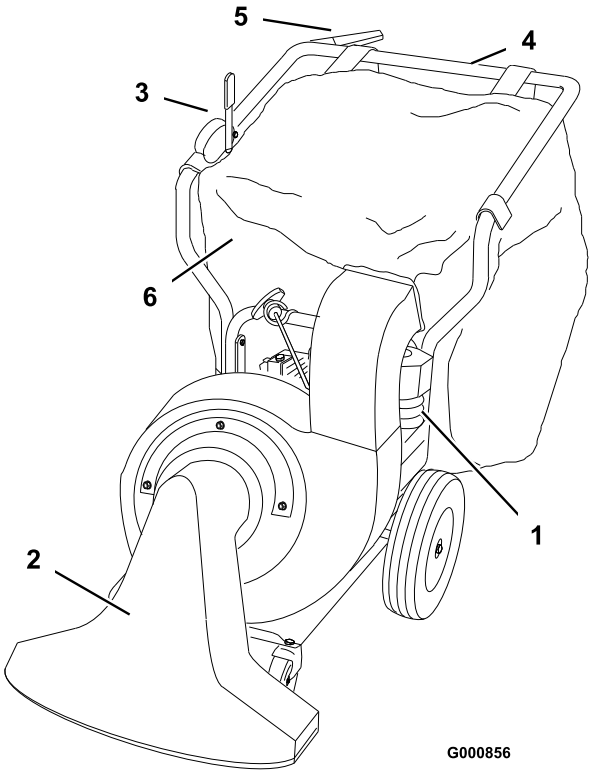

Figur 11

1. Motor
2. Sugesnude
3. Højdejusteringsgreb
4. Håndtag
5. Traktionskontrolgreb
6. Opsamlingspose

Betjeningsanordninger

Højdejusteringsgreb

Du kan justere frigangen mellem luftindtagshuset og jorden ved at flytte højdejusteringsgrebet (Figur 12) til den ønskede position. Indstil højden på lav (L) for at suge på hårde overflader som f.eks. fortove eller indkørsler og på høj (H) på tykke, frodige plæner med et kraftigt lag blade eller afklip. Sugemaskinen fungerer bedst, hvis du holder indsugningen så tæt på jorden som praktisk muligt i forhold til det arbejde, du skal udføre.

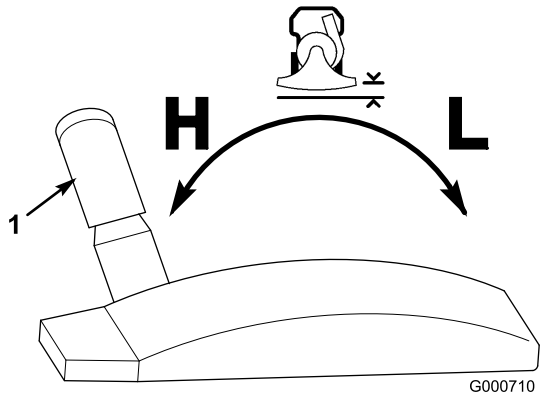

Figur 12

1. Højdejusteringsgreb

Traktionskontrolgreb

Hold traktionskontrolgrebet (Figur 13) mod håndtaget for at køre fremad. Slip traktionskontrolgrebet for at standse kørslen fremad.

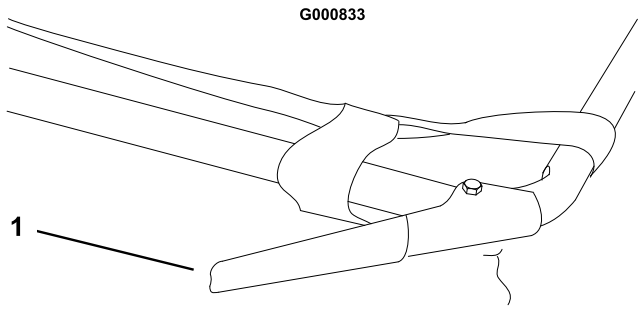

Figur 13

1. Traktionskontrolgreb (udkoblet)

Choker- og gasreguleringsgreb

Se afsnittet Start og standsning af motoren under Betjening, side 14 for en mere detaljeret vejledning i, hvordan disse greb betjenes.

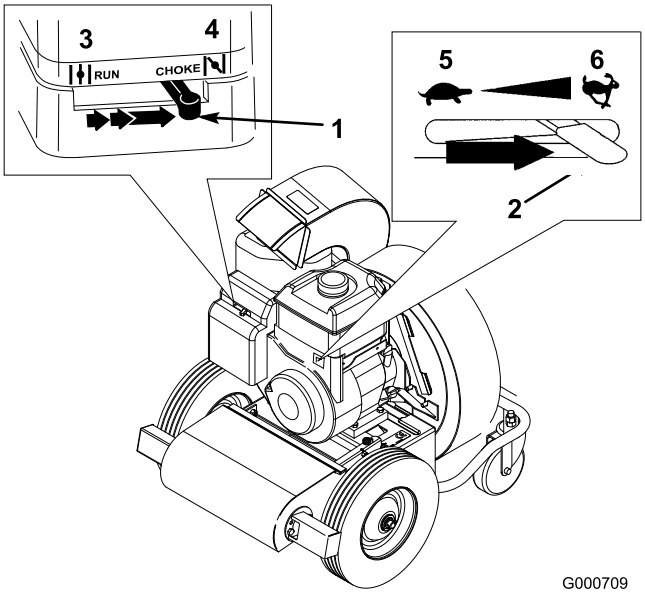

Figur 14

1. Choker
2. Gashåndtag
3. Kørereposition
4. Chokerposition
5. Position SLOW (langsom)
6. Positionen FAST (hurtig)

Betjening

Før maskinen betjenes, skal brændstof- og oliestanden kontrolleres og affald fjernes fra maskinen. Sørg ligeledes for, at der ikke er mennesker og affald i området.

Påhældning af brændstof

⚠

Under visse forhold er benzin meget brandfarlig og yderst eksplosiv. En brand eller eksplosion forårsaget af benzin kan give dig eller andre forbrændinger samt medføre tingsskade.

- **Fyld tanken udendørs i et åbent område, når motoren er kold. Tør eventuel spildt benzin op.**
- **Fyld ikke brændstoftanken helt op. Fyld benzin på brændstoftanken, indtil niveauet er 6 til 13 mm under bunden af påfyldningsstudsen. Denne tomme plads giver benzinen i brændstoftanken plads til at udvide sig.**
- **Ryg aldrig, når du håndterer benzin, og hold dig på afstand af åben ild eller steder, hvor benzindampe kan antændes af en gnist.**
- **Opbevar benzin i en godkendt beholder og utilgængeligt for børn. Køb aldrig benzin til mere end 30 dages forbrug.**
- **Anbring altid benzindunke på jorden et stykke fra køretøjet, før påfyldning påbegyndes.**
- **Fyld ikke benzindunke inde i et køretøj eller på en lastbil eller anhænger, da indvendige tæpper eller plastikforinger i lastbiler kan isolere dunken og forsinke tabet af eventuel statisk elektricitet.**

...

⚠

...

- **Når det er praktisk muligt, skal benzindrevet udstyr fjernes fra lastbilen eller anhængeren og fyldes op igen, mens hjulene står på jorden.**
- **Hvis dette ikke er muligt, skal påfyldningen af udstyret finde sted på en lastbil eller anhænger med en løs dunk i stedet for direkte fra benzinstanderen.**
- **Hvis det er nødvendigt at benytte benzinstanderen, skal spidsen af slangen hele tiden være i kontakt med kanten af åbningen i brændstoftanken eller -dunken, indtil påfyldningen er afsluttet.**

Brug blyfri benzin (minimum 87 oktan). Blyholdig, almindelig benzin kan anvendes, hvis blyfri benzin ikke fås.

Vigtigt: Brug aldrig methanol, benzin indeholdende methanol eller gasohol, der indeholder mere end 10% ethanol, da disse væsker kan beskadige motorens brændstofsystem. Bland ikke olie i benzinen.

Brug af brændstofstabilisator

Brug en brændstofstabilisator i traktionsenheden for at få følgende fordele:

- holder benzinen frisk ved opbevaring i 90 dage eller derunder. Ved længere tids opbevaring anbefales det, at brændstoftanken tømmes.
- Renser motoren, når den kører.
- Forhindrer opbygning af gummiagtige lakaflejringer i brændstofsystemet, som medfører startvanskeligheder.

Vigtigt: Tilsæt aldrig brændstofadditiver, der indeholder metanol eller ethanol.

Tilsæt benzinen den korrekte mængde brændstofstabilisator.

Bemærk: Brændstofstabilisator er mest effektiv, når den blandes med frisk benzin. Brug altid brændstofstabilisator for at minimere risikoen for lakaflejringer i brændstofsystemet.

Opfyldning af brændstoftanken

1. Stil maskinen på et plant underlag, og afbryd motoren.
2. Lad motoren køle af.
3. Rengør området omkring brændstofdækslet, og afmonter det.
4. Hæld blyfri benzin i brændstoftanken, indtil standen står 26 mm under bunden af påfyldningsstudsen.

   Vigtigt: Dette giver benzinen i brændstoftanken plads til at udvide sig. Fyld ikke brændstoftanken helt op.
5. Skru brændstofdækslet godt fast.
6. Tør eventuel spildt benzin op.

Kontrol af oliestanden

Vigtigt: Maskinen leveres uden olie i krumtaphuset. Du skal fylde 0,6 l SAE 30 eller 10W-30 selvrensende olie af høj kvalitet med API klassifikation SF, SG eller SH i krumtaphuset. Motoren vil blive alvorligt beskadiget, hvis du forsøger at køre uden olie.

1. Stil maskinen på et plant underlag, og afbryd motoren.
2. Lad motoren køle af.
3. Rengør området rundt om oliepinden (Figur 15).

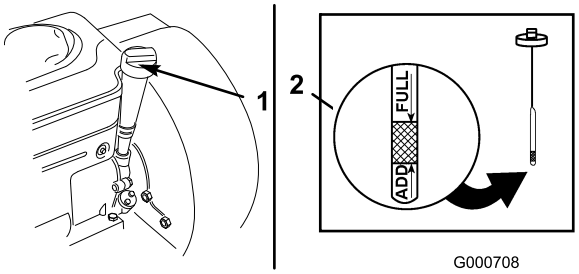

Figur 15

1. Oliepind
2. Metalende

4. Træk oliepinden ud, og tør metalenden ren (Figur 15).
5. Før oliepinden helt ind i påfyldningsrøret, og stram den til (Figur 15).
6. Tag oliepinden ud igen, og kig på pindens metalende.
7. Hvis oliestanden er lav, skal der langsomt påfyldes netop så meget olie i påfyldningsrøret, at oliestanden stiger til mærket F (fuld).

   Vigtigt: Undgå at fylde for meget olie på krumtaphuset, da dette kan medføre beskadigelse af motoren.
8. Sæt oliepinden i igen, og stram den til.

En utildækket udblæsningsåbning kan resultere i, at der udkastes genstande i operatørens eller omkringståendes retning, hvilket kan medføre alvorlig personskade.

Sugemaskinen må aldrig anvendes, hvis ikke opsamleren er monteret.

Traktionsenhedens remtræksskive drejer altid, når motoren kører, også når traktionsdrevet er koblet ud. Kontakt med remskiven kan medføre alvorlig personskade.

Hold dig væk fra remskiver og andre dele, der er i bevægelse.

Start og standsning af motoren

Start af motoren

1. Flyt chokerhåndtaget (placeret på venstre side af motoren) til chokerposition (Figur 16).

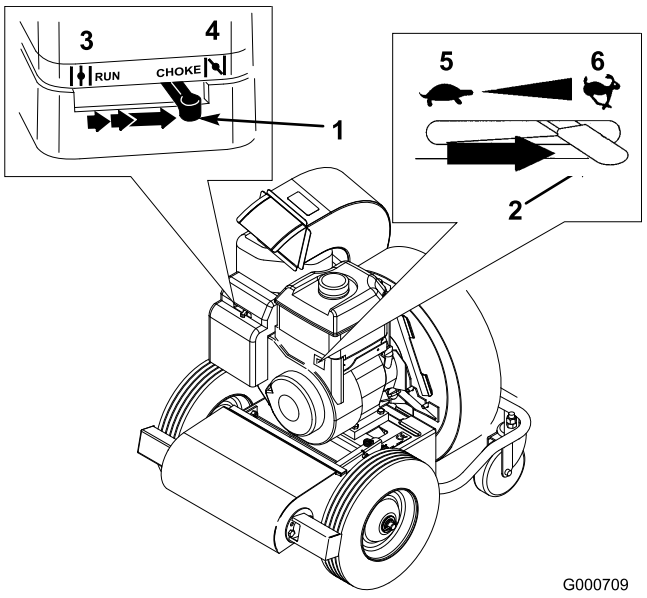

Figur 16

1. Choker
2. Gashåndtag
3. Køreposition
4. Chokerposition
5. Position SLOW (langsom)
6. Positionen FAST (hurtig)

2. Flyt gashåndtaget (placeret på højre side af motoren) til positionen FAST (hurtig) (Figur 16).
3. Træk tilbageslagsstarthåndtaget ud, indtil du opnår positiv indkobling. Træk dernæst hårdt i det for at starte motoren. Lad tilbageslagssnoren trække sig langsomt tilbage.

   Vigtigt: Træk ikke tilbageslagssnoren til den yderste grænse, og slip ikke starthåndtaget, når snoren er trukket ud, da snoren kan gå itu, og tilbageslagsmekanismen kan blive beskadiget.
4. Efterhånden som motoren varmes op, flyttes chokerhåndtaget langsomt til positionen Off (fra) (Figur 16).

Standsning af motoren

Flyt gashåndtaget helt over til venstre til positionen SLOW (langsom) (Figur 16).

Skovlhjulet bliver ved med at rotere i nogle få sekunder, efter at motoren er standset, og den kan forårsage alvorlig personskade.

Hold alle kropsdele væk fra skovlhjulsområdet, indtil du er sikker på, at det er standset.

Justering af luftindtagshusets højde

Du kan justere frigangen mellem luftindtagshuset og jorden ved at flytte højdejusteringsgrebet til den ønskede position. Indstil højden på lav (L) for at suge på hårde overflader som f.eks. fortove eller indkørsler og på høj (H) på tykke, frodige plæner med et kraftigt lag blade eller afklip. Sugemaskinen fungerer bedst, hvis du holder indsugningen så tæt på jorden som praktisk muligt i forhold til det arbejde, du skal udføre.

1. Stop motoren.
2. Vip maskinen en smule bagover for at tage vægten af styrehjulene, mens justeringen udføres.
3. Flyt højdejusteringsgrebet fremad for at sænke indsugningshuset; flyt det bagud for at hæve huset (Figur 17).

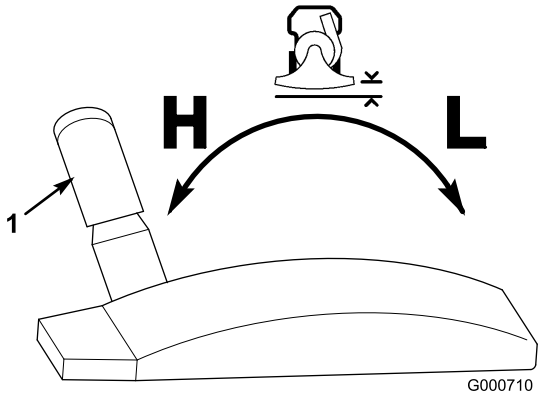

Figur 17

1. Højdejusteringsgreb

4. Sæt styrehjulene ned på jorden igen

Kørsel fremad med maskinen

Hold traktionskontrolgrebet (Figur 18) mod håndtaget for at køre fremad. Slip traktionskontrolgrebet for at standse kørslen fremad.

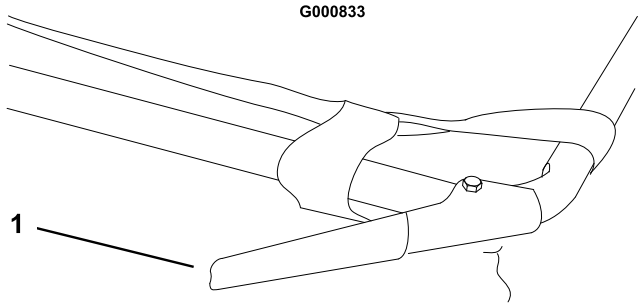

Figur 18

1. Traktionskontrolgreb (udkoblet)

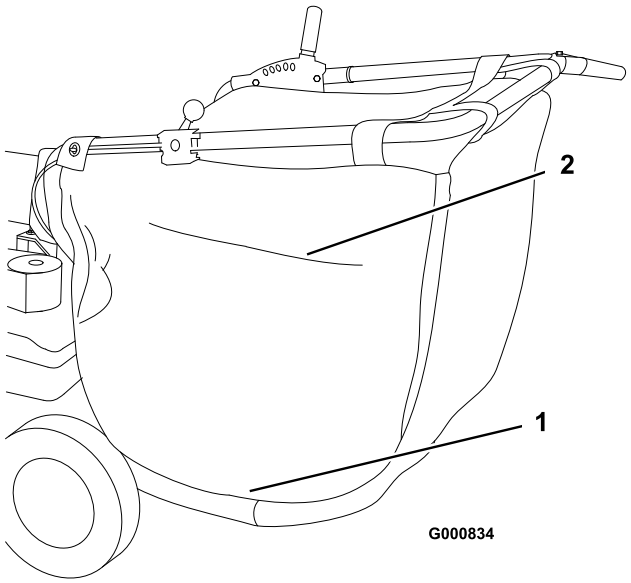

Figur 19

1. Lynlås til tømning
2. Ventilationsåbning

Brug af affaldsposen

Tømning af affaldsposen

Når affaldsposen er fuld, skal den tømmes på følgende måde:

Bemærk: Det er ikke nødvendigt at tage posen af for at tømme den.

1. Kør derhen, hvor du vil læsse affaldet af.
2. Stop motoren.
3. Lyn siden af posen op, og smid indholdet ud (Figur 19).
4. Luk lynlåsen, før du starter motoren.

En slidt affaldspose kan medføre, at småsten og andet lignende affald kastes i retning af operatøren eller omkringstående og kan medføre alvorlig personskade eller død for operatøren eller omkringstående.

Kontroller hyppigt affaldsposen. Monter en ny Toro-pose, hvis den er beskadiget.

Brug af ventilationsåbningen

Posen har en ventilationsåbning, der kan lukkes med en lynlås (Figur 19). Ved sugning på et område, der nærmest er frit for støv, bør sideventilationsåbningen være åben, så luften kan strømme frit. Ved sugning på et støvet område skal åbningen lynes til.

Vigtigt: Hold posens inderside ren, så luften kan cirkulere uhindret.

Omstilling fra suge- til blæsemaskine

1. Stop motoren.
2. Afmonter låsemøtrikkerne, spændeskiverne og låseflangen, der holder snuden fast, og afmonter snuden (Figur 20).

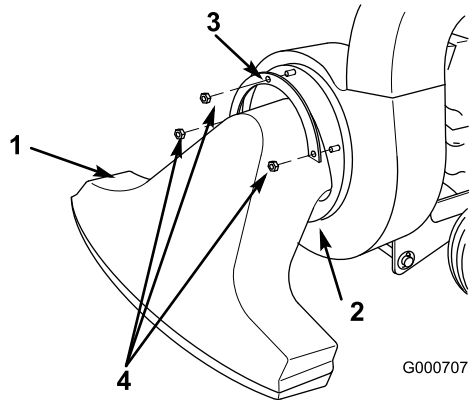

Figur 20

1. Sugesnude
2. Nedre flangekant
3. Holderens flange
4. Låsemøtrik

3. Tag posekraven af blæsemaskinens udkastningsrør (Figur 21). (Du kan også tage hele posen af, hvis du ønsker det.)

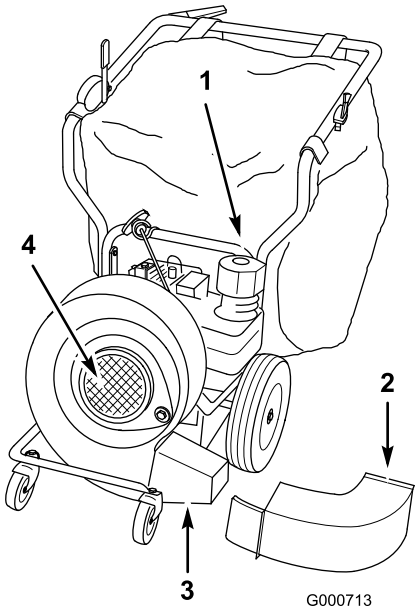

Figur 21

1. Posekrave
2. Blæsemaskinens udblæsningssliske
3. Blæserrør
4. Blæserindsugningsskærm

4. Afmonter låsebolten og låseskiven, der holder blæsemaskinens udkastningsrør fast, og afmonter røret (Figur 21).
5. Installer blæserrøret, og sæt det fast med de skiver og bolte, der blev afmonteret i trin 4 (Figur 21).
6. Afmonter bolten, der fastholder blæserhuset til motorbeslaget (Figur 22).

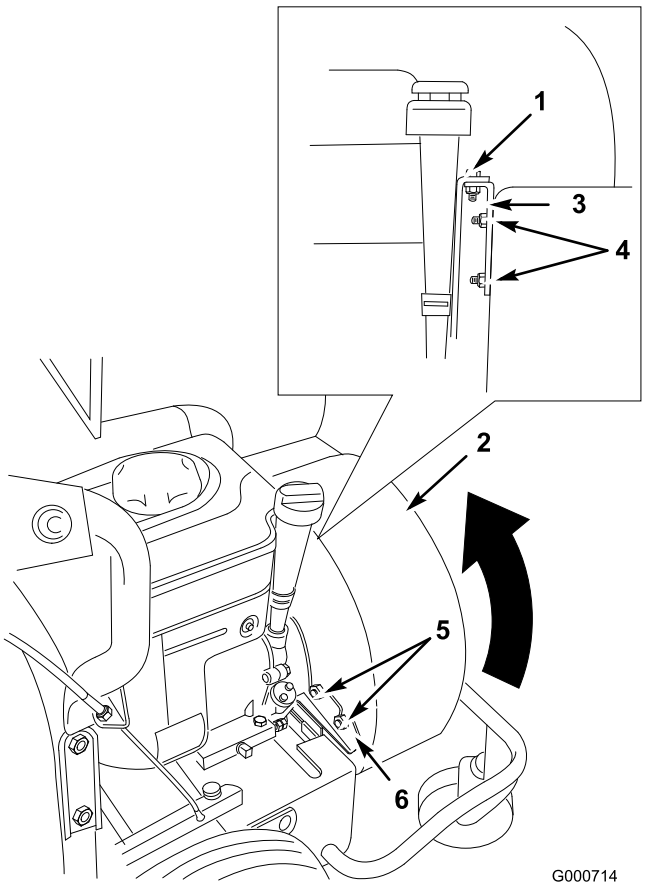

Figur 22

Huset i sugeposition

1. Bolt
2. Hus
3. Motorbeslag
4. Låsemøtrikker og husets montagetapskruer
5. Låsemøtrikker
6. Stabilisatorbeslag

7. Afmonter de to låsemøtrikker, der fastgør motorens låsebeslag, og fjern beslaget (Figur 22).
8. Monter de to låsemøtrikker på husets montagetapskruer med henblik på behørig fastgøring.
9. Afmonter de to låsemøtrikker, der fastgør huset til stabilisatorbeslaget (Figur 22).
10. Løft blæserhuset en smule, og drej det 120° med uret (når du står med front mod blæseren) (Figur 21).
11. Sæt huset på plads igen, idet blæserhusets nederste monteringsbeslag skal hvile på forkanten af motorhuset (Figur 23).
12. Monter motorbeslaget på husets monteringstappe med to låsemøtrikker (Figur 23).

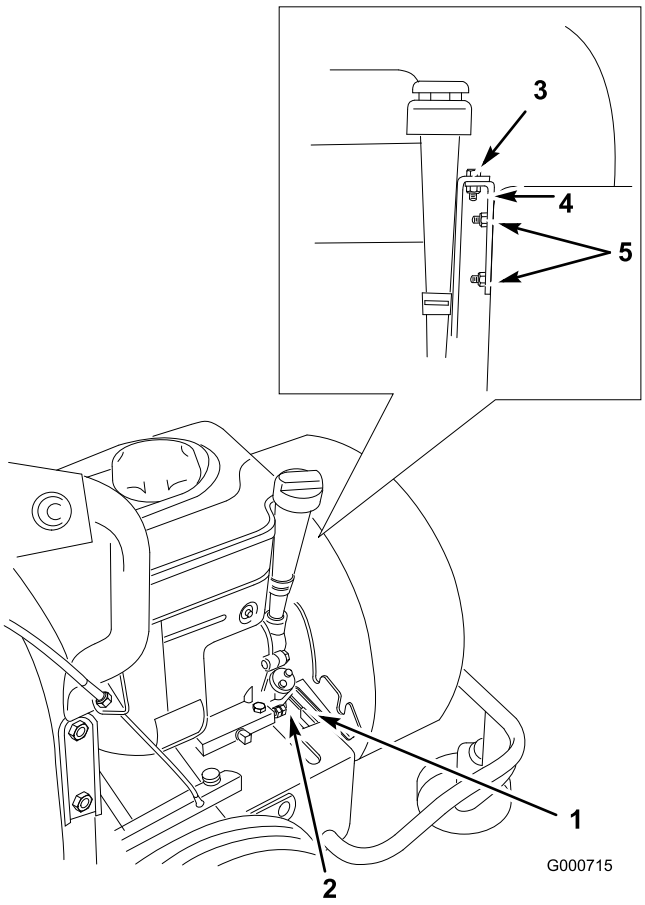

Figur 23

Huset i blæseposition

1. Sænk blæserhusets monteringsbeslag
2. Forenden af motorhuset
3. Bolt
4. Motorbeslag
5. Låsemøtrikker og husets montagetapskruer

13. Fastgør beslaget til motorbeslaget med den bolt, der tidligere blev afmonteret (Figur 23).
14. Installer blæserindtagsskærmen, og sæt dent fast med en af de skiver og låsemøtrikker, der blev afmonteret i trin 2 (Figur 21).

Bemærk: Brug ikke holderens flange med blæserindtagsskærmen.

Luftstrømmen kommer ud af blæsemaskinen med mere end 160 km/t og kan forårsage personskader eller tingskader.

Sørg for, at luftstrømmen ikke er rettet direkte på nogen eller noget.

Vedligeholdelse

Skema over anbefalet vedligeholdelse

Vedligeholdelses-intervaller	Vedligeholdelsesprocedure
Efter de første 8 timer	• Skift olien.
Hver anvendelse eller dagligt	• Kontrol af oliestanden. • Efterse luftfilterets skumindsats.
For hver 25 timer	• Smør den bageste styreremskive (oftere under støvede eller snavsede forhold). • Rengør luftfilterets papirindsats og skumindsats (oftere under støvede eller snavsede forhold).
For hver 50 timer	• Udskift olien (hyppigere under støvede eller snavsede forhold).
For hver 100 timer	• Kontrol af tændrør.
Før opbevaring	• Rens luftfilterets skumindsats og papirindsats. • Skift olien. • Smør den bageste styreremskive. • Kontrol af tændrør.
Årlig eller før opbevaring	• Smør styrehjulene og drejepunkterne.

Tiltag forud for vedligeholdelse

Hvis du lader kablet sidde på tændrøret, kan nogen komme til at starte motoren ved et uheld og forårsage alvorlig personskade på dig eller andre omkringstående.

Kobl kablet fra tændrøret (Figur 24), før du udfører nogen form for vedligeholdelse. Flyt tændrørskablet til side, så det ikke kommer i berøring med tændrøret ved et uheld.

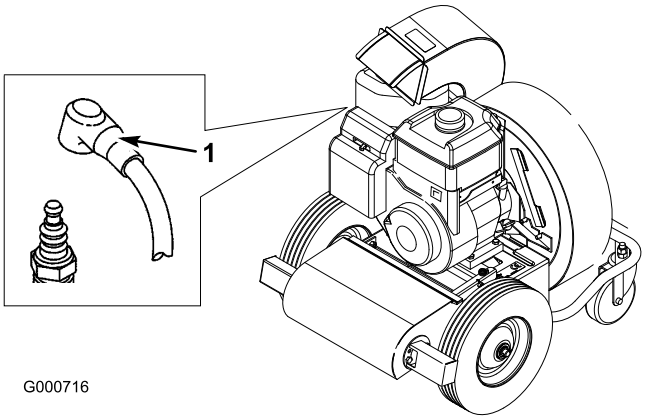

Figur 24

1. Tændrørsledning

Smøring

Smøring af styrehjul og drejepunkter

Smør styrehjul og drejepunkter en gang om året.

1. Stop motoren, og tag tændrørskablet af tændrøret.
2. Dryp nogle få dråber motorolie følgende steder:

- Hver styrehjulsbøsning
- Hvor forhjulets støtte drejer i motorhuset (Figur 25).
- Hvor baghjulsdrivakslerne drejer i motorhuset (Figur 25)

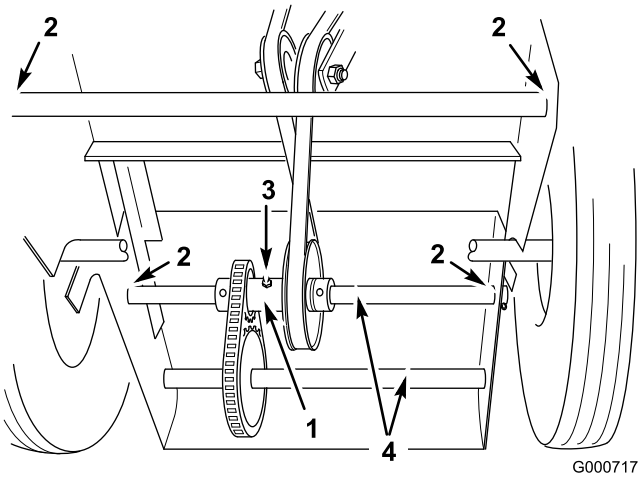

Figur 25

1. Bageste styreremskive
2. Smøringspunkt (olie)
3. Smøringspunkt (fedt)
4. Traktionsaksler

Smøring af bageste styreremskive

Smør den bageste styreremskive med universalfedt nr. 2 efter hver 25 timers drift eller hyppigere, når maskinen bruges i støvede eller sandede forhold (Figur 25). Pump fedt ind i niplen, indtil det begynder at løbe ud omkring lejerne.

Motorvedligeholdelse

Olieskift

Udskift olien efter de første 5 driftstimer, og derefter efter hver 50 driftstimer eller en gang om året, alt efter hvad der indtræffer først.

Bemærk: Skift olie hyppigere, når maskinen anvendes under meget støvede og snavsede forhold.

Olietype: SAE 30 eller 10W-30 selvrensende olie (API service SG, SH, SJ eller højere)

Krumtaphusindhold: 0,6 l

1. Start motoren, og lad den køre i fem minutter. På denne måde opvarmes olien, så den bliver lettere at aftappe.
2. Parker maskinen på en plan overflade, stop motoren og tag tændrørskablet af tændrøret.
3. Gør rent rundt om oliepinden, og tag den ud (Figur 26).

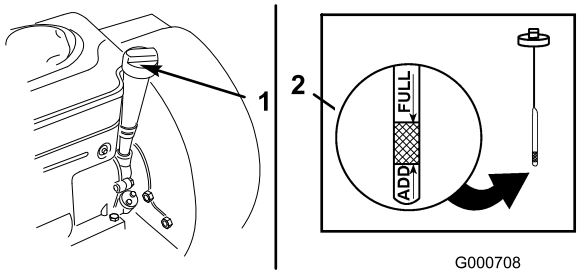

Figur 26

1. Oliepind
2. Metalende

4. Gør området omkring aftapningsproppen rent (Figur 27).

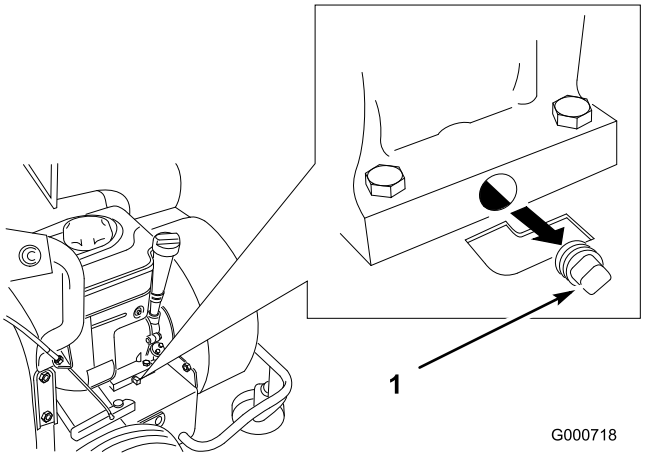

Figur 27

1. Aftapningsskrue

5. Placer en drænbakke under aftapningsskruen, og lad olien løbe ud.
6. Fjern aftapningsskruen, og lad olien løbe ned i drænbakken.
7. Når olien er aftappet, skal aftapningsskruen monteres igen. Tør al spildt olie op.
8. Hæld langsomt olie i oliepindsrøret (ca. 0,6 l), indtil olien når op til mærket F (fuld) på oliepinden.

   Vigtigt: Undgå at fylde for meget olie på krumtaphuset, da dette kan medføre beskadigelse af motoren.
9. Sæt oliepinden i igen, og stram den til.

Eftersyn af luftfilteret

Kontroller skumindsatsen før hver brug af maskinen. Rengør skumindsatsen og papirindsatsen efter hver 25 driftstimer. Udskift dem hyppigere under støvede eller snavsede driftsforhold. Udskift begge dele, hvis de er meget snavsede eller beskadigede.

Elementerne rengøres som følger:

1. Stop motoren, og tag tændrørskablet af tændrøret.
2. Skru knappen af, og afmonter luftfilterdækslet (Figur 28).

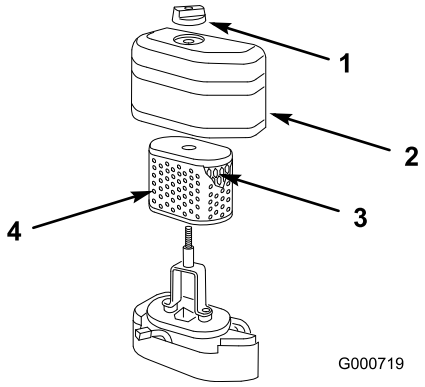

Figur 28

1. Knap
2. Dæksel
3. Papirindsats
4. Skumindsats

3. Skub skumindsatsen af papirindsatsen, og rengør den som følger:
   A. Vask skumindsatsen i varmt sæbevand ved at klemme den for at presse snavs ud, men vrid den ikke, da den derved kan blive revet i stykker.
   B. Skyl indsatsen grundigt i rent vand.
   C. Tør indsatsen ved at pakke den ind i en ren klud og presse kluden og indsatsen.

   Vigtigt: Smør ikke skumindsatsen eller papirindsatsen med olie.
4. Rengør papirindsatsen ved at banke den mod en hård overflade, så snavset frigøres.

   Vigtigt: Du må aldrig vaske papirindsatsen eller rengøre den med et opløsningsmiddel som f.eks. petroleum. Brug ikke trykluft til rengøring. Rengøring med disse metoder kan beskadige indsatsen.
5. Monter skumindsatsen over papirindsatsen.
6. Monter indsatserne i luftfilteret.
7. Monter luftfilterdækslet, og fastgør det med knappen.

   Vigtigt: Start aldrig motoren uden luftfilterindsatserne isat, da dette vil medføre ekstrem motorslitage og beskadigelse.

Servicering af tændrøret

Kontroller tændrøret for hver 100 driftstimer eller en gang om året, alt efter hvad der indtræffer først. Sørg for, at gnistgabet mellem midter- og sideelektroderne er korrekt, før tændrøret monteres. Brug en tændrørsnøgle til at afmontere og montere tændrøret og en søgelære til at kontrollere og justere gnistgabet. Monter om nødvendigt et nyt tændrør.

Type: Champion RCJ-8 (eller tilsvarende).

Gnistgab: 0,76 mm

Afmontering af tændrøret

1. Stop motoren.
2. Træk ledningen af tændrøret (Figur 29).

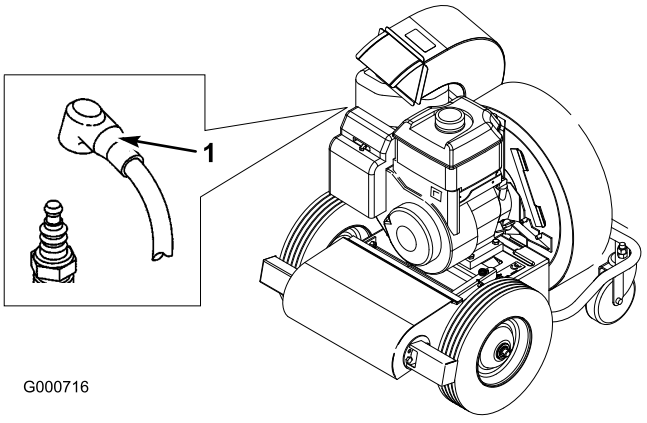

Figur 29

1. Tændrørsledning

3. Gør området omkring tændrøret rent.
4. Fjern tændrøret fra topstykket.

Kontrol af tændrøret

1. Se på midten af tændrøret (Figur 30). Hvis der kan ses en lys brun eller grå farve på isolatoren, fungerer motoren korrekt. En sort belægning

på isoleringen betyder normalt, at luftfilteret er snavset.

Vigtigt: Rens aldrig tændrøret. Udskift altid tændrøret, når det har en sort belægning, slidte elektroder, oliefilm eller revner.

2. Kontroller gnistgabet mellem midter- og sideelektroden (Figur 30).
3. Bøj sideelektroden (Figur 30), hvis gabet ikke er korrekt.

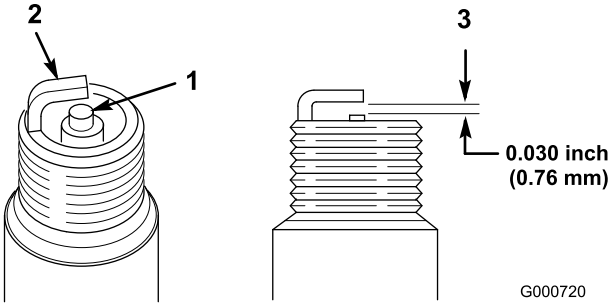

Figur 30

1. Midterelektrodens isolator
2. Sideelektrode
3. Gnistgab (ikke i korrekt målestoksforhold)

Montering af tændrøret

1. Skru tændrøret fast i tændrørshullet.
2. Tilspænd tændrøret med et moment på 20 Nm.
3. Sæt tændrørskablet på tændrøret (Figur 29).

Vedligeholdelse af brændstofsystem

Tømning af brændstoftanken

1. Stop motoren, og vent, til den er kølet af.

   Vigtigt: Aftap kun benzin fra en kold motor.
2. Kobl tændrørskablet fra tændrøret.
3. Fjern dækslet fra brændstoftanken.
4. Brug en håndpumpe til at lede benzinen over i en ren, godkendt benzindunk.
5. Sæt tændrørskablet på tændrøret.
6. Kør motoren, indtil den standser.
7. Start motoren igen for at sikre, at al benzinen er ude af karburatoren.

Vedligeholdelse af drivsystem

Justering af traktionsdrevet

I takt med den normale slitage af friktionshjulene og dækkene bliver det nødvendigt at justere traktionsdrevets ledforbindelser en gang imellem.

1. Stop motoren.
2. Løsn den nederste møtrik på undersiden af beslaget (Figur 31).

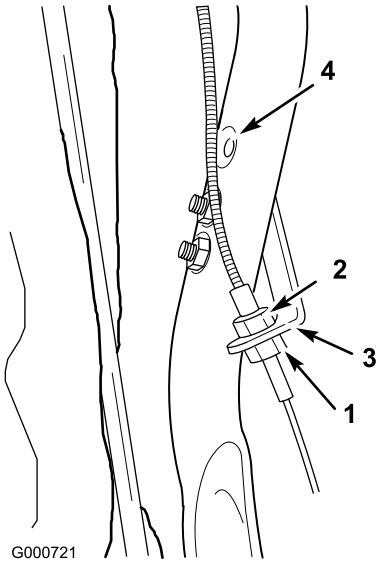

Figur 31

1. Nederste møtrik
2. Øverste møtrik
3. Beslag
4. Øverste hul

3. Spænd den øverste møtrik for at bevæge kabelhuset opad (Figur 31), hvorved friktionshjulet flyttes tættere på dækket. (I praksis opnås dette ved at afkorte kablet for at kompensere for slitagen).

   Bemærk: Hvis kablet ikke kan justeres yderligere, kan man flytte beslaget til det øverste hul i håndtaget og starte forfra med justeringen (Figur 31).
4. Når korrekt justering er opnået, spændes den nederste møtrik mod beslaget for at fastlåse justeringen i denne position (Figur 31).

   Hvis traktionsdrevet er justeret, men hjulene ikke roterer, når håndtaget betjenes, skal drivremmen justeres.

Vedligeholdelse af remme

Justering af drivremmen

Juster drivremmen, hvis traktionen forringes eller remmen glider. Juster traktionsdrevet først.

1. Stop motoren, og tag tændrørskablet af tændrøret.
2. Løsn møtrikken, og skub til remskiven, indtil remmen har den rette stramhed (Figur 32).

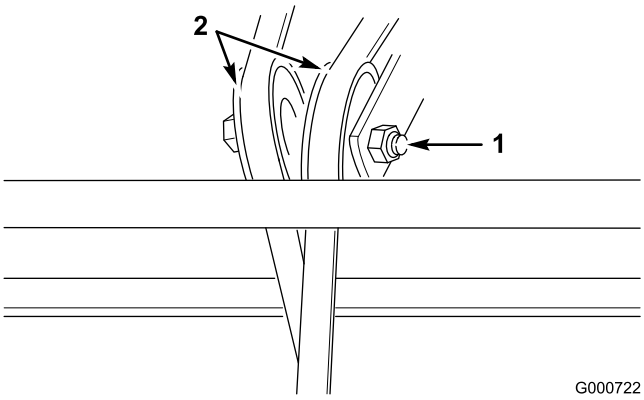

Figur 32

1. Møtrik
2. Remskiver

3. Spænd møtrikken lige netop tilstrækkeligt til, at remmen ikke glider. Spænd ikke møtrikken for meget.

   Bemærk: Når du kan justere en remskive yderligere, skal den anden remskive bruges. Når der ikke kan foretages yderligere justering med nogen af remskiverne, skal remmen udskiftes.

Udskiftning af drivremmen

1. Stop motoren, og tag tændrørskablet af tændrøret.
2. Tap benzinen af brændstoftanken. Se afsnittet Tømning af brændstoftanken under Vedligeholdelse af brændstofsystem, side 23.
3. Dræn olien af krumtaphuset. Se afsnittet Udskiftning af motorolien under Motorvedligeholdelse, side 21.
4. Klip den gamle rem over, og fjern den (Figur 32).
5. Løsn justermøtrikkerne på remskiverne til remstramning (Figur 32).
6. Fjern den forreste snude (Figur 33).

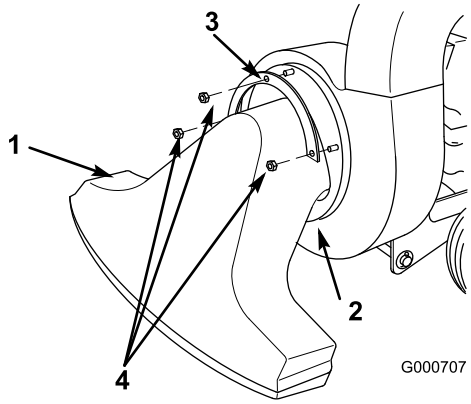

Figur 33

1. Sugesnude
2. Nedre flangekant
3. Holderens flange
4. Låsemøtrik

7. Tag posen af slisken, og afmonter slisken (Figur 33).
8. Løsn de to låsemøtrikker, der fastholder blæserhuset på stabilisatorbeslaget (Figur 34).

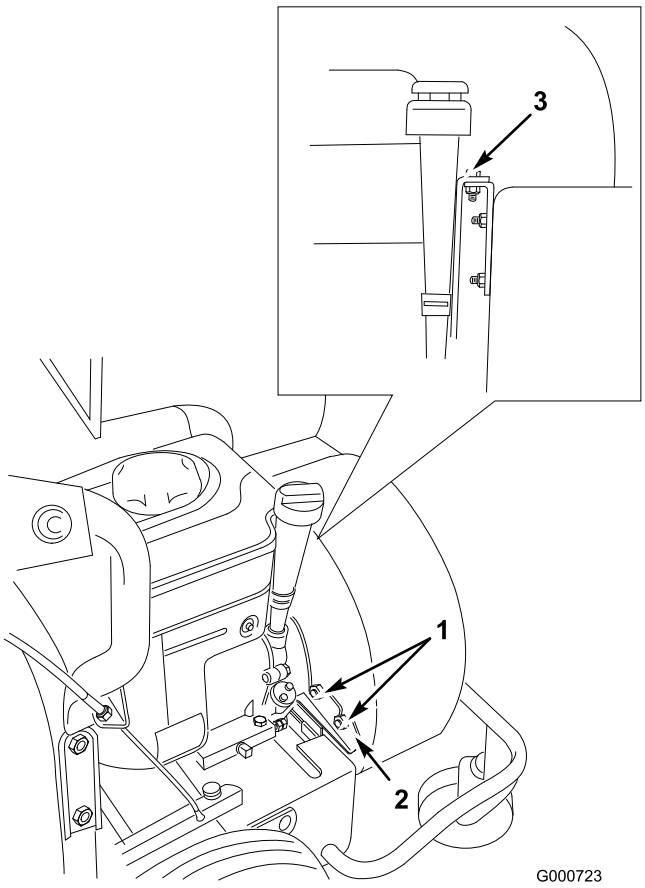

Figur 34

1. Låsemøtrikker
2. Stabilisatorbeslag
3. Bolt

9. Fjern bolten, der fastgør blæserhuset, og løft huset så meget, som skovlhjulet tillader (Figur 34).

10. Før den nye rem rundt om blæserhuset (Figur 35).

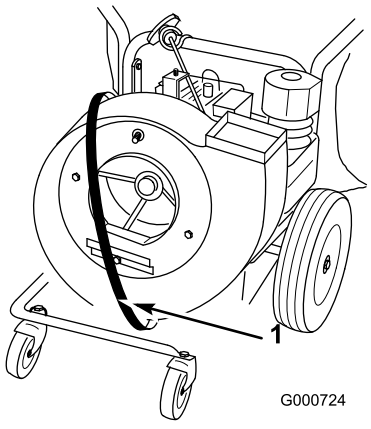

Figur 35

1. Rem rundt om hus

11. Sæt remmen på remskiven og før den ned gennem åbningen (Figur 36).

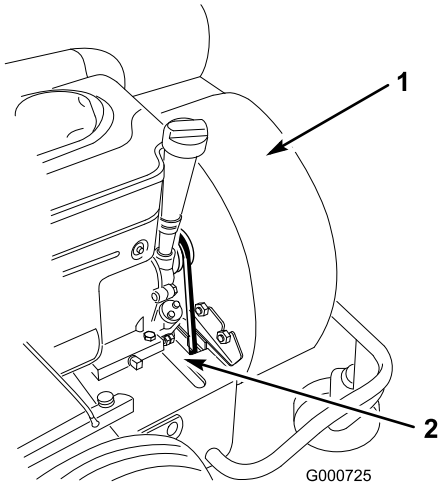

Figur 36

1. Hus
2. Før remmen ned gennem åbningen

12. Monter og fastgør blæserhuset med bolten, som blev fjernet tidligere, og spænd de to møtrikker, der blev løsnet tidligere.

13. Tip maskinen bagud, så den hviler på håndtagene.

14. Fjern låseclipsen fra enden af traktionsdrivakslen, løsn sætskruen i hver muffe, og bank akslen længst til venstre så langt ind, at den nye rem kan monteres (Figur 37).

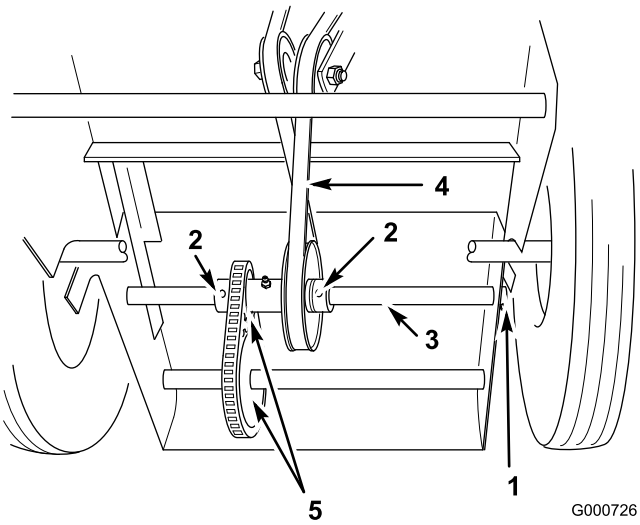

Figur 37

1. Låseclips
2. Sætskruer
3. Aksel
4. Rem
5. Kædehjul

15. Monter remmen på drivremskiven (Figur 37).

Vigtigt: Remmen skal monteres som vist på Figur 37, da traktionsdrevet ellers vil løbe baglæns.

16. Før akslen tilbage til dens oprindelige position, fastgør mufferne med sætskruerne og akslen med låseclipsen (Figur 37).
17. Kontroller, at kædehjulene er justeret rigtigt (Figur 37).
18. Juster remmen. Se afsnittet Justering af drivremmen.

Opbevaring

1. Stop motoren, og tag tændrørskablet af tændrøret.
2. Fjern snavs fra alle udvendige dele af maskinen, især motoren. Fjern snavs og avner fra ydersiden af motorens kølesystem.

   Vigtigt: Udsæt ikke motoren for højtryksrensning.
3. Efterse luftfilteret. Se afsnittet Eftersyn af luftfilteret under Motorvedligeholdelse, side 21.
4. Smør maskinen. Se afsnittet Smøring, side 20.
5. Skift olien. Se afsnittet Udskiftning af motorolie under Motorvedligeholdelse, side 21.
6. Fjern tændrøret, og kontroller dets tilstand. Se afsnittet Serviceeftersyn af tændrøret under Motorvedligeholdelse, side 21.
7. Når tændrøret er afmonteret fra motoren, hældes der to spiseskefulde (10 ml) motorolie ned i tændrørshullet.
8. Anbring klude over tændrørshullet for at opfange evt. oliesprøjt. Brug dernæst startsnoren til at tørne motoren og fordele olien inde i cylinderen.
9. Sæt tændrøret i, men sæt ikke tændrørskablet på tændrøret.
10. Maskinen skal klargøres til opbevaring som beskrevet nedenfor, hvis den ikke skal bruges i løbet af de næste 30 dage.
    A. Tilsæt en petroleumbaseret stabilisator til brændstoffet i tanken. Følg blandingsvejledningen fra stabilisatorfabrikanten. (8 ml pr. l). Anvend ikke alkoholbaseret stabilisator (ethanol eller metanol).

       Bemærk: Brændstofstabilisator er mest effektiv, når den blandes med frisk benzin og altid anvendes.

    B. Lad motoren køre for at fordele brændstoffet, der er tilsat stabilisator, i brændstofsystemet (5 minutter).

    C. Stop motoren, lad den køle af, og tap benzinen af brændstoftanken med en håndpumpe. Se afsnittet Tømning af brændstoftanken under Vedligeholdelse af brændstofsystem, side 23.

    D. Start motoren igen, og lad den køre, indtil den stopper.

    E. Giv motoren choker.

    F. Start motoren, og lad den køre, indtil den ikke vil starte igen.

    G. Brændstoffet skal bortskaffes på forsvarlig vis. Det kan genbruges i overensstemmelse med gældende retningslinjer.

       Vigtigt: Benzin tilsat stabilisator må ikke opbevares i mere end 90 dage.
11. Kontroller og stram alle bolte, møtrikker og skruer. Reparer eller udskift alle defekte og beskadigede dele.
12. Mal alle ridsede eller blotlagte metaloverflader. Maling kan købes hos en autoriseret serviceforhandler.
13. Opbevar maskinen i en ren, tør garage eller på et passende sted. Fjern nøglen fra tændingen, og opbevar den på et sted, du ikke glemmer.
14. Tildæk maskinen for at beskytte den og holde den ren.

Ibrugtagning af maskinen efter opbevaring

1. Efterse og tilspænd alle beslag.
2. Fjern tændrøret, og tørn motoren hurtigt ved hjælp af starteren for at blæse den overskydende olie ud cylinderen.
3. Monter tændrøret, og tilspænd det med et moment på 20 Nm.
4. Fyld frisk benzin på brændstoftanken.
5. Kontroller motorens oliestand.
6. Sæt tændrørskablet på.



Count on it.