Form No. 3352-989 Rev B

Dispositivo de reciclagem de 50 cm®

Cortador

Modelo N.º 20654 – Série N.º 250000001 e superior

Manual do utilizador

Introdução

Leia este manual cuidadosamente para saber como utilizar e efectuar a manutenção do produto de forma adequada, bem como evitar ferimentos e danos no produto. A utilização correcta e segura do produto é da exclusiva responsabilidade do utilizador.

Pode contactar directamente a Toro através do site www.Toro.com para obter informações sobre produtos e acessórios, para lhe darem o contacto de um distribuidor ou para registar o seu produto.

Sempre que necessitar de assistência, peças genuínas Toro ou informações adicionais, entre em contacto com um distribuidor autorizado ou com um serviço de assistência Toro, apresentando os números de modelo e de série do produto. A ilustração em baixo identifica a localização dos números de série e de modelo do produto. Escreva os números no espaço fornecido em baixo:

N.º do modelo:

N.º de série:

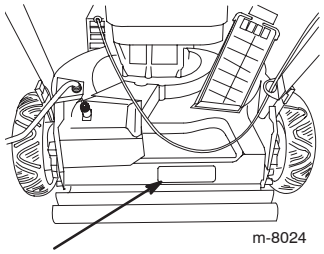

m-8024

Este manual indica riscos potenciais e contém mensagens de segurança identificadas pelas seguintes palavras:

- O termo **Perigo** identifica perigos muito graves que **provocarão** ferimentos graves ou mesmo a morte, se não respeitar as precauções recomendadas.
- O termo **Aviso** identifica perigos que **podem** provocar lesões graves ou mesmo a morte, se não respeitar as precauções recomendadas.
- O termo **Cuidado** identifica perigos que podem provocar ferimentos ligeiros, se não respeitar as precauções recomendadas.

Neste manual são ainda utilizados dois termos para identificar informações importantes. **Importante:** identifica informações especiais de ordem mecânica e **Nota:** sublinha informações gerais que requerem especial atenção.

Segurança

Este cortador respeita ou ultrapassa as normas EN 836 e ISO 5395 vigentes na altura do seu fabrico.

Leia e compreenda o conteúdo deste manual antes de pôr o motor a funcionar pela primeira vez.

⚠ Isto é o símbolo de alerta de segurança. É utilizado para alertá-lo sobre o risco de potenciais lesões pessoais. Respeite todas as mensagens de segurança indicadas junto a este símbolo para evitar eventuais ferimentos ou mesmo a morte.

A utilização ou manutenção incorrecta deste cortador pode provocar ferimentos ou mesmo a morte. Para reduzir este risco, observe as seguintes instruções de segurança.

As instruções seguintes foram adaptadas da norma ANSI/OPEI B71.1 e da norma ISO 5395.

Utilização geral

- Leia, compreenda e cumpra todas as instruções existentes na máquina e no manual. Esteja completamente familiarizado com os controlos e com a utilização apropriada do cortador antes de começar.
- Não coloque as mãos ou os pés perto ou por baixo das peças móveis. Mantenha-se sempre afastado da abertura de descarga.
- O cortador apenas deverá ser utilizado por indivíduos responsáveis, familiarizados com a sua utilização.
- Limpe todos os objectos que se encontram na área tais como pedras, brinquedos, arame, ossos, paus, etc. que poderiam ser apanhados e projectados pela lâmina.
- Certifique-se de que a zona de corte se encontra deserta antes de iniciar a operação. Pare o cortador se alguém entrar nessa zona.
- Nunca utilize o cortador se estiver a usar sandálias ou estiver descalço. Utilize sempre calçado de protecção.
- Não puxe o cortador para trás excepto quando absolutamente necessário. Efectue as verificações necessárias antes e durante o recuo.

CE

© 2006 – The Toro Company
8111 Lyndale Ave., Bloomington, MN 55420, E.U.A.

Impresso nos E.U.A.
Todos os direitos reservados

Traduçaõ do original (PT)
Registe o seu produto em www.Toro.com

- Nunca utilize o cortador sem que os resguardos adequados, as chapas e o cesto de relva ou outros dispositivos de protecção de segurança estejam no lugar.
- Consulte as instruções da Toro quanto à operação correcta e à instalação de acessórios. Utilize apenas acessórios da Toro.
- Pare a lâmina quando estiver a atravessar caminhos de gravilha, passeios ou estradas.
- Pare o motor sempre que deixa o equipamento, antes de limpar o cortador ou antes de desobstruir a calha.
- Desligue o motor e espere até que a lâmina pare completamente antes de retirar o cesto da relva.
- A operação de corte apenas deverá ser efectuada com luz natural ou com iluminação artificial adequada.
- Não utilize a máquina quando se encontrar sob o efeito de álcool ou drogas.
- Nunca utilize o cortador quando a relva se encontrar molhada. Mantenha sempre um passo certo; segure bem no manípulo e caminhe; nunca corra.
- Nunca levante nem transporte um cortador enquanto o motor está a funcionar.
- Desengate o mecanismo auto-propulsor antes de pôr o motor a trabalhar.
- Se o equipamento começar a vibrar anormalmente, pare o motor e verifique imediatamente a causa. A vibração é geralmente um aviso de problemas.
- Utilize sempre viseiras de segurança ou óculos de segurança com resguardos laterais quando estiver a utilizar o cortador.

Utilização em inclinações

- As inclinações são a principal causa de acidentes de derrapagem e queda que podem resultar em ferimentos graves. Se utilizar a máquina numa inclinação deverá tomar todas as precauções necessárias. Se não se sentir à vontade para efectuar a operação numa inclinação, não o faça.
- Corte a relva atravessando o lado das inclinações; nunca para cima nem para baixo. Tome todas as precauções necessárias quando mudar de direcção numa inclinação.
- Retire todos os objectos, como pedras, ramos, etc. Cuidado com os buracos, sulcos e lombas. A relva alta pode esconder diversos obstáculos.
- Não efectue operações de corte perto de depressões, buracos ou bancos de areia. O utilizador pode desequilibrar-se.
- Não corte a relva em inclinações demasiado pronunciadas.
- Não efectue operações de corte quando a relva se encontrar molhada. Se não estiver bem firme pode derrapar.

Crianças

Podem acontecer acidentes trágicos se o operador não estiver consciente da presença das crianças. As crianças sentem frequentemente atracção pelos cortadores e pela tarefa de cortar a relva. Nunca parta do princípio que as crianças estão no último lugar em que as viu.

- Mantenha as crianças afastadas da área de corte e sob a vigilância de um adulto responsável
- Esteja atento e desligue o cortador se as crianças entrarem na área de corte.
- Antes de andar para trás e quando estiver a andar para trás olhe nessa direcção e para baixo por causa das crianças pequenas.
- Nunca permita que crianças utilizem o cortador.
- Tome precauções extraordinárias quando se aproximar de esquinas sem visibilidade, arbustos, árvores ou outros objectos que possam obstruir o seu campo de visão.

Assistência

- Seja extremamente cuidadoso quando manusear a gasolina. Este combustível é inflamável e os seus vapores são explosivos.
  - Utilize apenas recipientes aprovados.
  - Nunca retire a tampa do depósito, nem adicione combustível quando o motor se encontrar em funcionamento. Deixe o motor arrefecer antes de adicionar combustível. Não fume.
  - Nunca abasteça a máquina num espaço fechado.
  - Nunca guarde a máquina ou um recipiente de combustível num local onde existam fontes de calor, como por exemplo, caldeiras.
- Nunca ligue o motor num espaço fechado.



Os gases de escape contêm monóxido de carbono, um gás inodoro e venenoso que poderá provocar a morte.

Nunca deixe o motor a trabalhar num espaço fechado.

- Nunca efectue qualquer ajuste ou reparação quando o motor se encontrar em funcionamento. Desligue o fio da vela de ignição e mantenha o fio afastado da vela para evitar um arranque acidental.
- Mantenha todas as porcas e cavilhas bem apertadas, mas preste especial atenção às cavilhas de fixação das lâminas e mantenha o equipamento em bom estado.
- Nunca desactive os dispositivos de segurança. Verifique regularmente se estão a funcionar bem.
- Mantenha o cortador isento de relva, folhas e outras acumulações de resíduos. Limpe as zonas que tenham óleo ou combustível derramado. Deixe o cortador arrefecer antes de arrumar.
- Pare e inspeccione o equipamento se bater num objecto. Efectue as reparações necessárias antes de voltar a utilizar.
- Nunca tente ajustar a altura das rodas enquanto o motor estiver ligado.
- Os componentes do cesto de relva estão sujeitos a desgaste, danos e deterioração o que pode expor as peças em movimento ou fazer com que sejam projectados objectos. Verifique frequentemente os componentes e substitua por peças genuínas da Toro, sempre que necessário.
- As lâminas do cortador são afiadas e podem cortar. Envolva a lâmina ou utilize luvas e tome todas as precauções suplementares necessárias quando efectuar a sua manutenção.
- Substitua um silenciador com problemas.
- Não altere os valores do regulador do motor, nem acelere o motor excessivamente.

Pressão acústica

Esta unidade tem um nível máximo de pressão acústica no ouvido do utilizador de 85 dBA, com base nas medições efectuadas em máquinas idênticas, segundo a Directiva 98/37/CE.

Potência acústica

Esta unidade apresenta um nível de potência acústica garantido de 98 dBA, valor baseado nas medições efectuadas em máquinas idênticas, segundo a Directiva 2000/14/CE.

Vibração

Esta unidade não excede um nível de vibração de 8,0 m/s^2 nas mãos e braços do utilizador, com base nas medições efectuadas em máquinas idênticas, segundo a Directiva 98/37/CE.

Autocolantes de segurança/instruções

IMPORTANTE: Os autocolantes de segurança e instruções encontram-se junto das áreas de perigo potencial. Substitua os autocolantes danificados.



93-4105

1. Aviso – leia o *Manual do utilizador.*
2. Perigo de projecção de objectos – mantenha as pessoas afastadas da máquina.
3. Perigo de projecção de objectos, cortador – mantenha o deflector no lugar.
4. Perigo de corte/desmembramento das mãos ou pés, lâmina do cortador – mantenha-se afastado de peças móveis.
5. Aviso – pare o motor antes de abandonar a máquina.

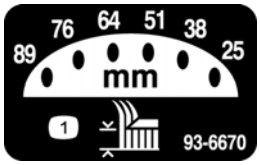

93-6670

1. Altura de corte

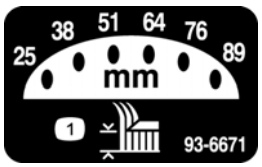

93-6671

1. Altura de corte

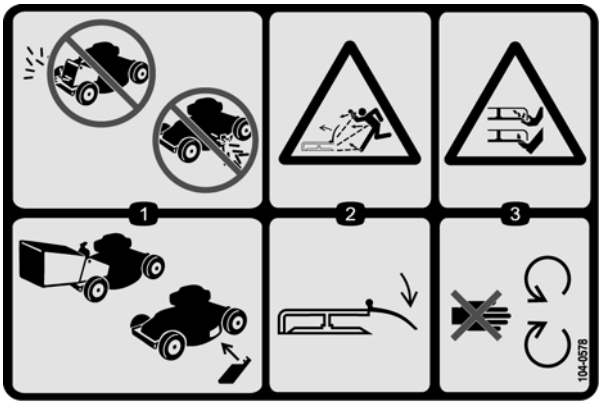

104-0578

1. Não ponha o cortador a funcionar sem o tampão de descarga traseiro ou o saco no lugar; não utilize o cortador sem o resguardo de descarga lateral ou o deflector no lugar.
2. Perigo de projecção de objectos, cortador – mantenha o deflector no lugar.
3. Perigo de corte de desmembramento das mãos ou pés – mantenha-se afastado de peças móveis.

Descrição geral do produto

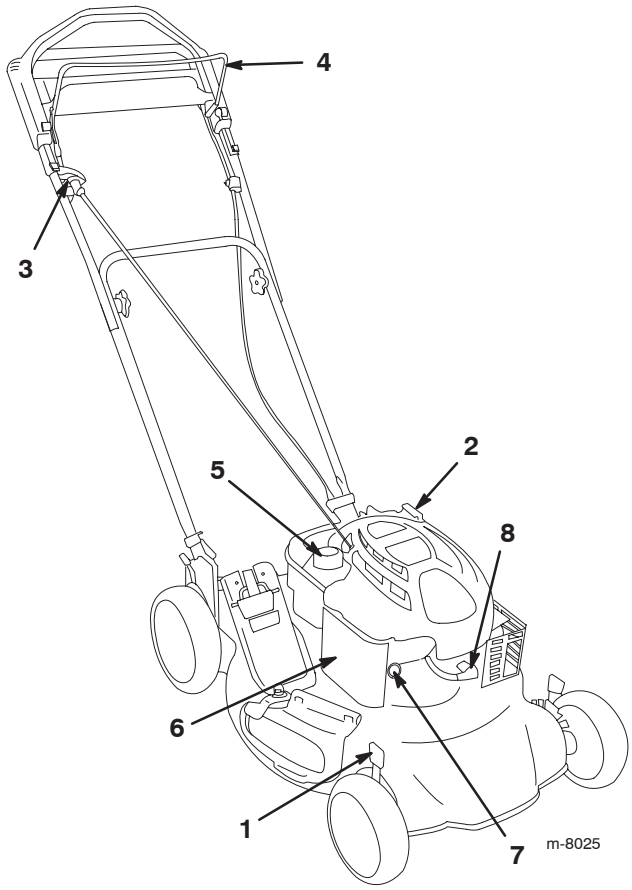

1. Alavanca da altura de corte (4)
2. Enchimento de óleo/Vareta
3. Manípulo do arrancador de retrocesso
4. Barra de controlo da lâmina
5. Tampa do depósito de combustível
6. Filtro de ar
7. Êmbolo
8. Vela de ignição

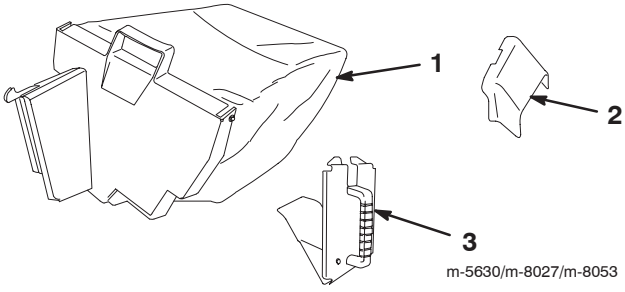

1. Saco de relva
2. Calha de descarga lateral
3. Tampão de descarga lateral (instalado)

Instalação

Instalação do manípulo

Dobrar ou desdobrar o manípulo inadequadamente pode danificar os cabos criando uma condição de funcionamento insegura.

- **Não danifique os cabos quando estiver a dobrar ou a desdobrar o manípulo.**
- **Se um cabo estiver danificado, contacte um distribuidor autorizado.**

1. Encaixe um apoio de cabos na extremidade do manípulo inferior esquerdo.

Nota: Certifique-se de que a ranhura na extremidade do manípulo (A) fica voltada para cima.

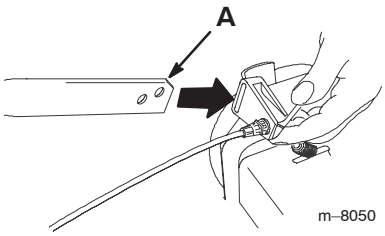

2. Instale a extremidade do manípulo inferior esquerdo e o apoio do cabo no pino do suporte do manípulo esquerdo.

Nota: Utilize o orifício superior do manípulo.

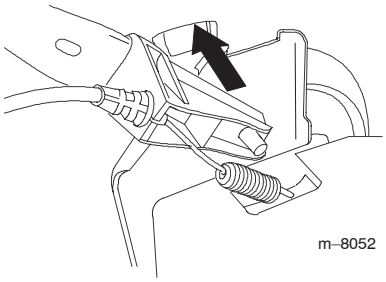

3. Enquanto segura a extremidade do manípulo inferior esquerdo na posição correcta, encaixe o guia do cabo na extremidade do manípulo inferior direito, empurre a extremidade do manípulo e o guia do cabo para dentro e instale-o no pino no suporte do manípulo direito.

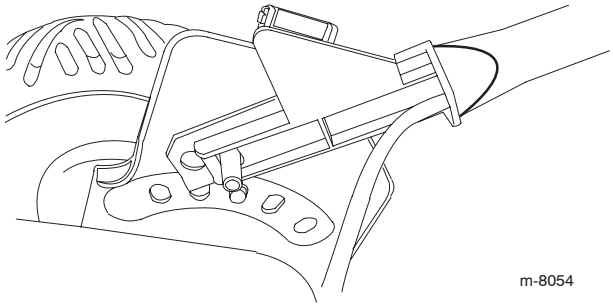

4. Insira o cabo para dentro do apoio do cabo no suporte do manípulo esquerdo.

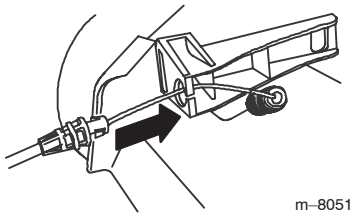

5. Prenda o manípulo superior ao manípulo inferior.

Nota: Certifique-se de que os botões do manípulo se encontram na parte de dentro do manípulo.

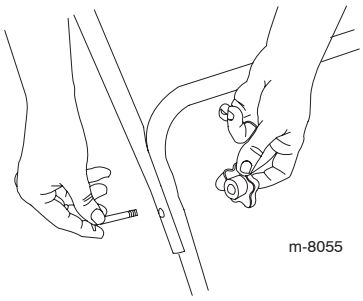

6. Aperte os botões do manípulo ao máximo.

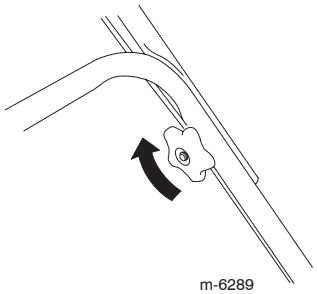

Encher o motor com óleo

IMPORTANTE: O seu cortador não é entregue com óleo dentro do motor.

1. Retire a vareta do óleo.

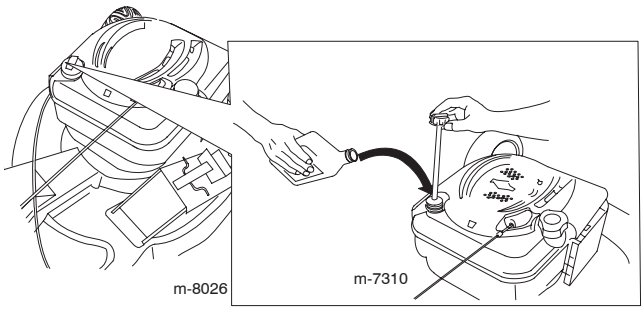

2. **Lentamente** deite óleo no tubo de enchimento do óleo para aumentar o nível do óleo até à marca **Full** (Cheio) na vareta. **Não encha demasiado.**

3. Volte a colocar a vareta do óleo com segurança.

IMPORTANTE: **Mude o óleo do motor passadas as primeiras 5 horas de funcionamento;** mude anualmente a partir daí. Consultar a secção Substituição do óleo do motor na página 13.

Enchimento máx.: 0,59 l, tipo: Óleo detergente SAE 30W com uma classificação API de SF, SG, SH, SJ, SL, ou superior.

Antes da utilização

A gasolina é extremamente inflamável e explosiva. Um incêndio ou explosão provocados por gasolina pode resultar em queimaduras.

- **Para evitar uma descarga de electricidade estática proveniente da ignição da gasolina, coloque o contentor e/ou o cortador directamente no chão antes de encher, não dentro de um veículo ou sobre um objecto.**
- **Encha o depósito no exterior quando o motor está frio. Limpe todo o combustível derramado.**
- **Não manuseie a gasolina quando está a fumar ou junto de uma chama aberta ou faíscas.**
- **Guarde a gasolina num recipiente aprovado longe do alcance das crianças.**

Quando está a ajustar a altura de corte pode tocar na lâmina em movimento, provocando ferimentos graves.

- **Pare o motor e espere que todas as peças em movimento parem.**
- **Não coloque os dedos por baixo da caixa quando está a ajustar a altura de corte.**

Enchimento do tanque de combustível

Encha o depósito de combustível com gasolina normal sem chumbo proveniente de uma bomba de gasolina de renome.

IMPORTANTE: Para reduzir os problemas com o arranque, adicione estabilizador de combustível ao combustível “all season” misturando-o com gasolina com menos de 30 dias.

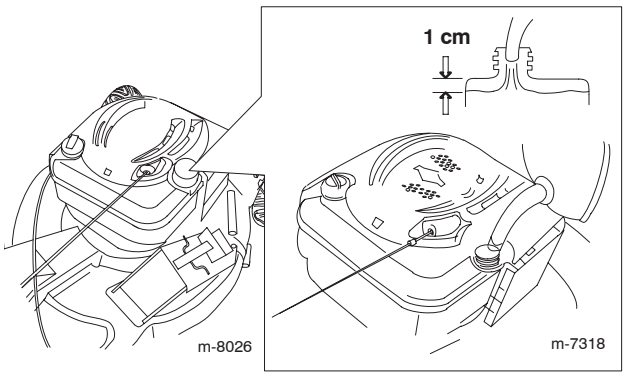

Verificação do nível de óleo do motor

1. Retire a vareta, limpe-a e volte a colocá-la.

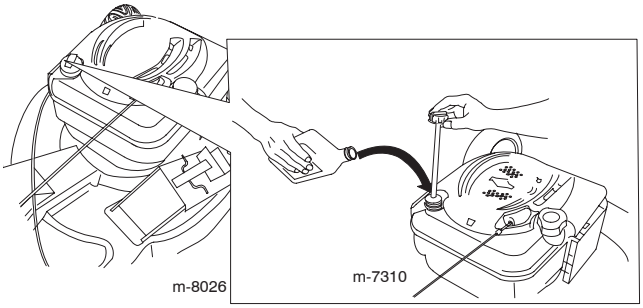

2. Retire a vareta e verifique o nível de óleo. Se o nível do óleo estiver abaixo da marca **Add** (Adicionar) na vareta, deite **lentamente** o óleo dentro do tubo de enchimento do óleo para aumentar o nível do óleo até à marca **Full** (Cheio) na vareta. **Não encha demasiado.** (Enchimento máx.: 0,59 l, tipo: Óleo detergente SAE 30 com uma classificação API de SF, SG, SH, SJ, SL, ou superior.)

3. Volte a introduzir a vareta do óleo.

Ajustar a altura de corte

Ajuste a altura de corte conforme desejado. Coloque as quatro rodas à mesma altura.

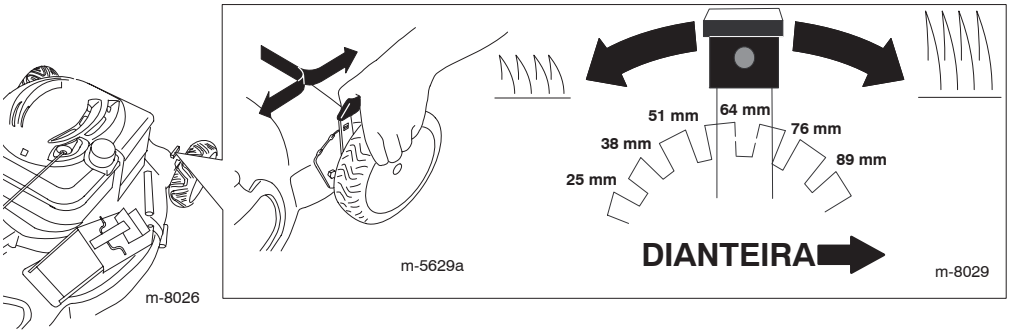

Ajustar a altura do manípulo

Aperte a parte de baixo das metades do manípulo juntando-as (como ilustrado) e troque os orifícios do manípulo nos quais estão montados os pinos (A) conforme se segue:

- Levante o manípulo do orifício (B).
- Baixe o manípulo do orifício (C).

Nota: O guia do cabo não aparece ilustrado para mais clareza.

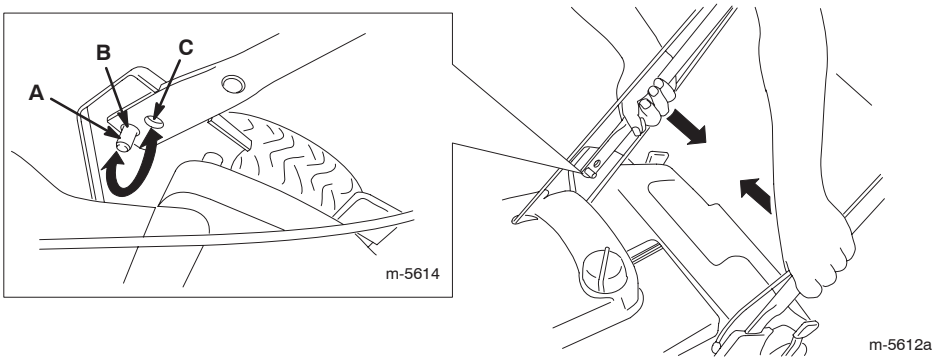

Utilização

Ligar o motor

1. Empurre firmemente o êmbolo 3 vezes com o seu polegar, mantendo o êmbolo dentro durante um segundo antes de o soltar de cada vez.

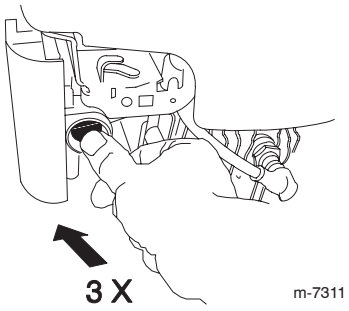

m-7311

Nota: Se a temperatura do ar for inferior a 13˚C, empurre o êmbolo para dentro firmemente 5 vezes.

2. Mantenha a barra de controlo da lâmina (A) encostada ao manípulo.

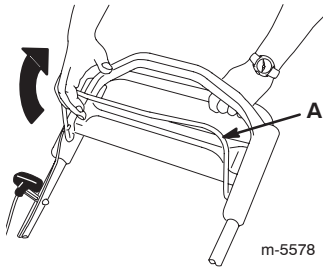

m-5578

3. Puxe o arrancador de retrocesso.

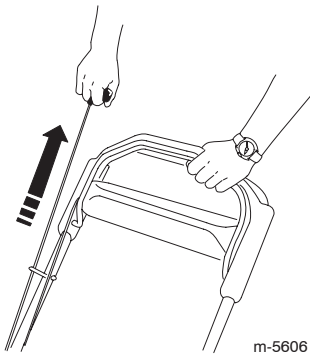
m-5606

4. Se o cortador não arrancar depois de ter puxado 1 ou 2 vezes, prima o botão do êmbolo 1 ou 2 vezes e tente pôr o motor a trabalhar novamente.

Utilizar a transmissão auto-propulsora

Para operar a transmissão auto-propulsora, basta caminhar com as mãos no manípulo superior e os cotovelos de lado e o cortador começara automaticamente a andar à sua velocidade.

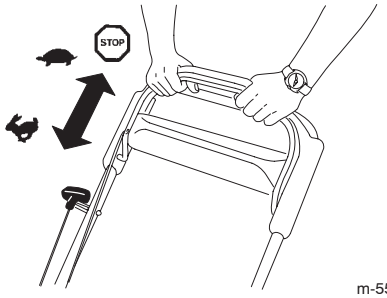

m-5582

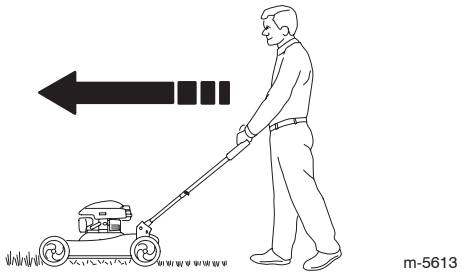
m-5613

Parar o motor

Para parar o motor, solte a barra de controlo da lâmina. Retire a chave da ignição quando sair de perto do cortador.

IMPORTANTE: Quando soltar a barra de controlo da lâmina, tanto o motor como a lâmina devem parar passados 3 segundos. Se não pararem de forma adequada, pare imediatamente de utilizar o cortador e contacte um revendedor autorizado.

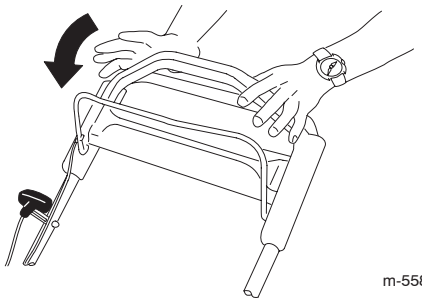
m-5582

Reciclar as aparas de relva

O seu cortador é entregue de fábrica pronto para reciclar a relva e as aparas de relva de forma a serem novamente colocadas no relvado.

Se o saco da relva estiver no cortador retire-o (consulte Retirar o saco da relva na página 9) antes de reciclar as aparas de relva. Se a calha de descarga lateral estiver no cortador, retire-a e bloqueie a porta de descarga lateral (consulte Remover a calha de descarga lateral na página 10) antes de reciclar as aparas.

IMPORTANTE: Certifique-se de que o bujão de descarga traseiro está no lugar antes de reciclar as aparas de relva.

Instalar o bujão de descarga

1. Abra a porta de descarga deslocando o manípulo da porta de descarga para trás.

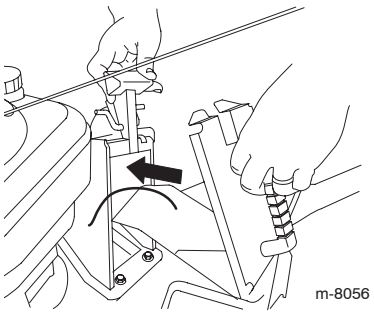

2. Mantenha a porta de descarga completamente aberta e insira o bujão.

> **Nota:** Encaixe primeiro a secção inferior do bujão na abertura.

3. Levante o trinco da porta no manípulo da porta (A) e empurre a parte de cima do bujão até ao fim enquanto desloca o manípulo da porta para trás.

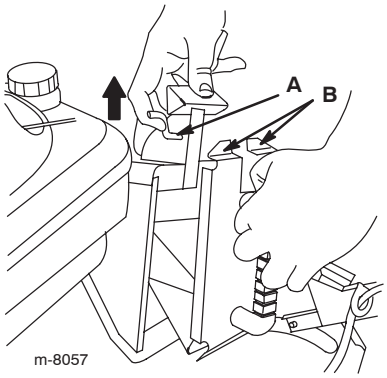

4. Solte o trinco da porta, permitindo que prenda por cima das patilhas do bujão (B).

Retirar o bujão de descarga

1. Puxe o manípulo da porta para cima e mantenha a porta de descarga completamente aberta.

2. Quando o bujão está desbloqueado puxe o bujão para fora do túnel de descarga.

Guardar as aparas de relva em sacos

Utilize o saco de relva quando quiser recolher as aparas de relva e de folhas do relvado.

Se a calha de descarga lateral estiver no cortador, retire-a e bloqueie a porta de descarga lateral (consulte Remover a calha de descarga lateral na página 10) antes de guardar as aparas em sacos.

A lâmina é afiada; tocar na lâmina pode ter como resultado ferimentos pessoais graves.

Desligue o motor e espere até que todas as peças em movimento parem, antes de sair da posição de operação.

Instalar o saco da relva

1. Certifique-se de que o manípulo da porta de descarga está completamente para a frente.

2. Encaixe a abertura da porta do saco por cima da abertura do túnel de descarga.

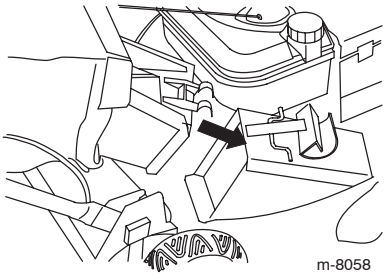

3. Coloque a parte de trás da estrutura do saco nos botões do manípulo.

4. Puxe o manípulo para trás até que o trinco encaixe na ranhura no trinco da porta do saco.

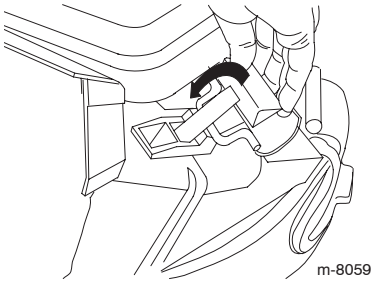

Retirar o saco de relva

1. Levante o trinco da porta até este se soltar do entalhe do saco e desloque o manípulo da porta de descarga para a frente.

2. Segure no manípulo da estrutura do saco e a parte de trás do saco de relva e levante o saco para o retirar do cortador.

Descarregar lateralmente as aparas de relva

Utilize a descarga lateral para cortar relva muito alta.

Se o saco estiver no cortador retire-o e insira o bujão de descarga traseiro (consulte Retirar o saco da relva na página 9) antes de descarregar as aparas de relva.

IMPORTANTE: Certifique-se de que o bujão de descarga traseiro está no lugar antes de fazer a descarga lateral das aparas de relva.

Instalar a calha de descarga lateral

1. Retire o parafuso e o dispositivo de fixação lateral e depois volte a colocar o parafuso no orifício e guarde o dispositivo para utilizar mais tarde.

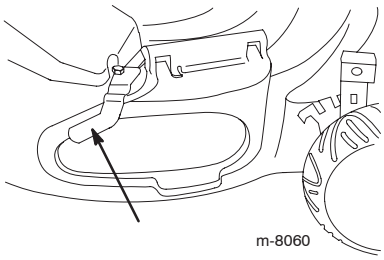
m-8060

2. Levante a tampa da abertura lateral.

3. Encaixe a calha por cima da abertura com as ranhuras da calha alinhadas com as patilhas por baixo da tampa.

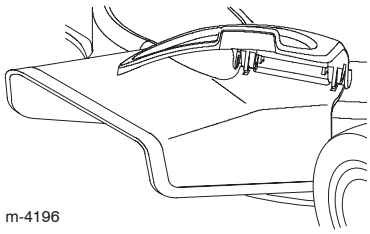
m-4196

4. Feche a tampa.

Remover a calha de descarga lateral

1. Abra a tampa de abertura lateral e retire a calha de descarga lateral.

2. Feche a tampa.

3. Retire o botão.

4. Instale o dispositivo de fixação da tampa lateral e o botão prendendo a tampa da abertura lateral.

Se a tampa da abertura lateral não ficar firmemente fixada no lugar os resíduos podem ser projectados pela abertura lateral. Os resíduos projectados podem provocar ferimentos pessoais ou mesmo a morte do utilizador e de pessoas que estejam nas proximidades.

Certifique-se sempre de que a tampa da abertura lateral está fechada e bloqueada no lugar com o dispositivo de fixação da tampa lateral e que a calha de descarga lateral está bem presa no lugar antes de começar a utilizar o cortador.

Conselhos de utilização

- Limpe todos os paus, pedras, arame, ramos e outros resíduos que possam ser atingidos pela lâmina.
- Evite atingir objectos sólidos com a lâmina. Nunca corte a relva deliberadamente por cima de um objecto.
- Se o cortador atingir um objecto ou começar a vibrar, pare imediatamente o motor, desligue o fio da vela e inspeccione o cortador para ver se está danificado.
- Para um melhor desempenho, instale uma lâmina nova antes de começar a estação de corte.
- Substitua a lâmina sempre que necessário por uma lâmina de substituição da Toro.

Cortar a relva

- Corte apenas cerca de um terço da lâmina de relva de cada vez. Não corte abaixo da regulação de 51 mm a menos que a relva seja escassa ou quando se está no fim do Outono e a relva começa a crescer mais devagar. Consulte a secção Ajustar da altura de corte, na página 7.
- Quanto estiver a cortar relva com mais de 15 cm de altura, corte com a regulação de corte mais alta e caminhe devagar; em seguida volte a cortar com a regulação mais baixa para que o relvado fique com um aspecto óptimo. Se a relva estiver demasiado comprida, o cortador pode encravar e fazer com que o motor vá abaixo.
- Corte apenas relva ou folhas secas. A relva e as folhas molhadas tendem a acumular-se no jardim e podem fazer com o cortador encrave e o motor vá abaixo.

A relva e as folhas molhadas podem provocar ferimentos graves se escorregar e tocar na lâmina. Corte a relva apenas quando está seca.

- Alterne a direcção de corte. Isto ajuda a dispersar as aparas pelo relvado para uma fertilização uniforme.

Se, depois de cortar, o aspecto do relvado não for satisfatório, tente fazer o seguinte:

- Substitua a lâmina ou mande afiá-la.
- Caminhe mais devagar quando estiver a cortar.
- Aumente a altura de corte no cortador.
- Corte a relva com mais frequência.
- Sobreponha as filas de corte em vez de cortar uma fila inteira em cada passagem.
- Regule a altura de corte das rodas da frente para um ponto abaixo em relação às rodas de trás. Por exemplo, regule as rodas da frente para 51 mm e as rodas de trás para 64 mm.

Cortar folhas

- Depois de cortar o relvado certifique-se de que metade do relvado se vê através da cobertura de folhas cortadas. Pode ter que passar mais de que uma vez por cima das folhas.
- Se houver mais de 13 cm de folhas no relvado, regule a altura de corte dianteira para um ou dois pontos acima da altura de corte traseira.
- Reduza a velocidade de corte se o cortador não cortar as folhas suficientemente finas.
- Se cortar por cima de folhas de carvalho, pode acrescentar cal ao relvado, na Primavera, para reduzir a acidez das folhas.

Manutenção

Nota: Determine os lados direito e esquerdo do cortador ficando na posição de operação.

Plano de manutenção recomendado

IMPORTANTE: Consulte o manual de utilização do motor para obter informações detalhadas sobre os procedimentos de manutenção adicionais.

Intervalo de assistência	Procedimento de manutenção
Em todas as utilizações	• Verifique o nível de óleo do motor. • Retire todas as aparas de relva e sujidade debaixo da caixa.
1 ano (25 horas)[1]	• Substitua o filtro de ar; substitua mais frequentemente em condições de operação poeirentas. • Verifique a vela de ignição (consulte o manual do operador do seu motor). • Substitua a lâmina ou mande afiar a lâmina; substitua ou mande afiar mais frequentemente se a extremidade empenar rapidamente.
2 anos (50 horas)[1]	• Substitua o óleo do motor.[2] • Lubrifique a transmissão auto-propulsora.
4 anos (100 horas)[1]	• Substitua a vela de ignição (consulte o manual do operador do seu motor). • Limpe o sistema de arrefecimento (consulte o manual do operador do seu motor).
Armazenagem anual	• Esvazie o depósito de combustível antes de se fazerem reparações ou antes da armazenagem anual.

[1]O que ocorrer primeiro

[2]Mude o óleo do motor após as primeiras 5 horas de funcionamento.

Preparação para a manutenção

1. Pare o motor e espere que todas as peças em movimento parem.

2. Desligue o fio da vela da ignição da vela da ignição antes de executar qualquer procedimento de manutenção.

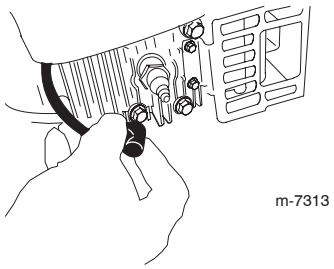

3. Depois de executar os procedimento de manutenção, ligue o fio da vela de ignição à vela de ignição.

Nota: Antes de inclinar o cortador para mudar o óleo ou substituir a lâmina, deixe que o depósito de combustível fique seco utilizando normalmente o cortador. Se tiver de inclinar o cortador antes do combustível se gastar utilize uma bomba de combustível manual para retirar o combustível. Incline sempre o cortador para o lado (com o filtro de ar voltado para cima).

Inclinar o cortador pode fazer como que o combustível derrame. A gasolina é inflamável, explosiva e pode provocar ferimentos pessoais.

Ponha o motor a funcionar até se gastar a gasolina ou remova a gasolina com uma bomba manual; nunca com um sifão.

Substituir o filtro de ar

Substitua o filtro de ar anualmente; substitua mais frequentemente em condições de operação poeirentas.

Consulte Preparação para a manutenção na página 12.

1. Utilize uma chave de parafusos para abrir a tampa do filtro de ar.

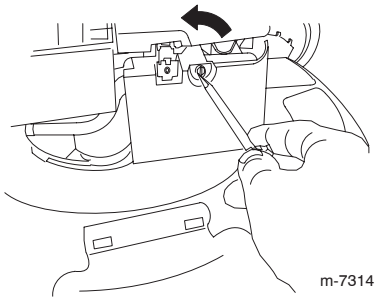

2. Substitua o filtro do ar.

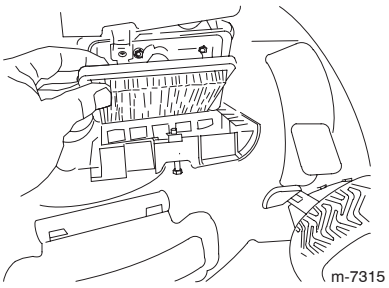

3. Coloque a tampa.

Mudança do óleo do motor

Mude o óleo do motor passadas as primeiras 5 horas de funcionamento; mude anualmente a partir daí.

Ponha o motor a funcionar durante alguns minutos antes de mudar o óleo para o aquecer. O óleo quente flui mais rapidamente e transporta mais contaminantes.

Consulte Preparação para a manutenção na página 12.

1. Retire a vareta do óleo.

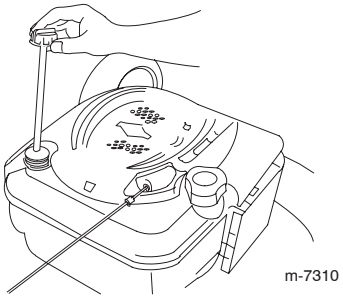
m-7310

2. Incline o cortador para o lado (com o filtro de ar voltado para cima) para drenar o óleo usado para fora através do tubo de enchimento do óleo.

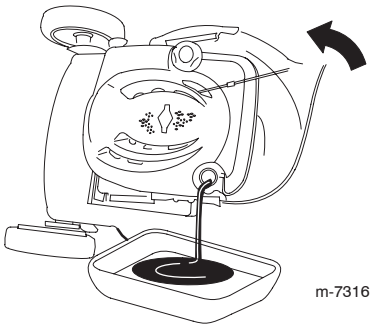
m-7316

3. **Lentamente** deite óleo no tubo de enchimento do óleo até que o nível do óleo atinja a marca **Full** (cheio) na vareta. **Não encha demasiado.** (Enchimento máx.: 0,59 l, tipo: Óleo detergente SAE 30W com uma classificação API de SF, SG, SH, SJ, SL, ou superior.)

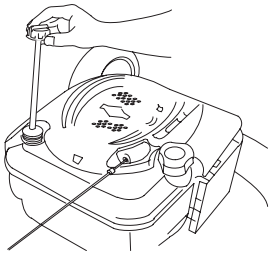
m-7310

4. Volte a colocar a vareta do óleo com segurança.

5. Deverá eliminar o óleo usado de forma adequada num centro de reciclagem local.

Lubrificar a transmissão auto-propulsora

1. Limpe os bocais de lubrificação nas alavancas de ajuste da altura das rodas traseiras com um pano limpo.

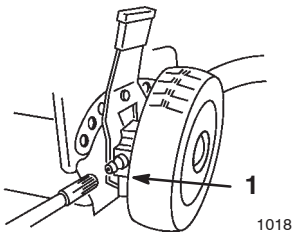

1018

2. Instale uma pistola de lubrificação em cada bico, à vez, e aplique suavemente a cada um 1 ou 2 bombadas de massa lubrificante de lítio n.º 2 para utilização geral.

IMPORTANTE: A massa lubrificante em excesso pode danificar os vedantes e evitar que a embraiagem da roda funcione de forma adequada.

Substituir a lâmina

IMPORTANTE: **Precisará de uma chave de aperto para instalar a lâmina de forma adequada.** Se não tiver uma chave de aperto ou se não se sentir à vontade para executar este procedimento, contacte um revendedor autorizado.

Examine a lâmina sempre que ficar sem gasolina. Se a lâmina estiver danificada ou rachada, substitua-a imediatamente. Se a extremidade da lâmina estiver empenada ou com falhas mande-a afiar ou substitua-a.

A lâmina é afiada; tocar na lâmina pode ter como resultado ferimentos pessoais graves.

Use luvas de tecido ou de pele quando estiver a reparar a lâmina.

1. Desligue o fio da vela da ignição e prenda-o ao terminal de aperto. Consulte Preparação para a manutenção na página 12.

2. Incline sempre o cortador para o lado (com o filtro de ar voltado para cima).

3. Utilize um bloco de madeira para manter a lâmina segura.

4. Retire a lâmina guardando todo o equipamento de montagem.

5. Instale a lâmina nova e todo o equipamento de montagem.

IMPORTANTE: Coloque a extremidades em curva da lâmina de forma a apontarem em direcção ao cortador.

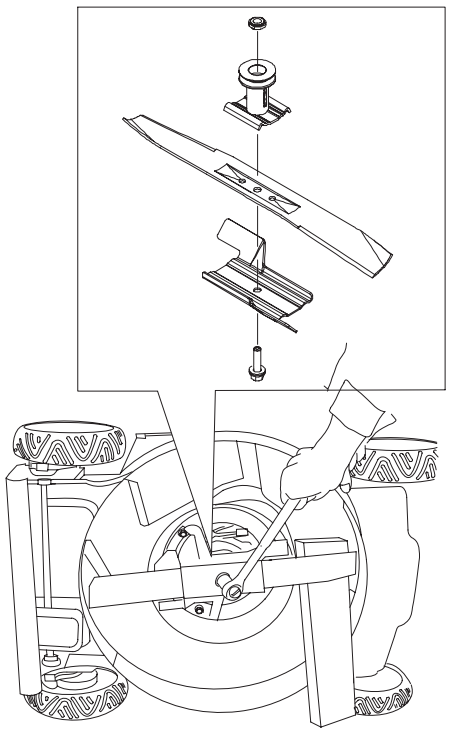

m-8028

6. **Utilize uma chave de aperto** para apertar a cavilha da lâmina com 82 Nm.

IMPORTANTE: **Uma cavilha apertada com 82 Nm está *muito* apertada. Enquanto segura na lâmina com um bloco de madeira, coloque o seu peso por trás da lingueta ou chave e aperte a cavilha de forma segura. Esta cavilha é muito difícil de apertar em demasia.**

Limpar o cortador

1. Com o motor a funcionar numa superfície pavimentada lisa, deixe correr água em frente da roda **traseira direita**.



1093

A água irá saltar para o caminho da lâmina limpando todas as aparas de relva.

2. Quando não saírem mais aparas, pare a água e desloque o cortador para uma área seca.

3. Deixe o motor a funcionar durante alguns minutos para secar a caixa e evitar que enferruje.

Armazenamento

Guarde o cortador num local fresco, limpo e seco.

Preparar o cortador para armazenamento

Os vapores da gasolina podem explodir.

- **Não guarde a gasolina mais do que 30 dias.**
- **Não guarde o cortador num espaço fechado perto de uma fonte de calor.**
- **Deixe o motor arrefecer antes de o guardar.**

1. Na último abastecimento de gasolina do ano, adicione estabilizador de combustível ao combustível conforme indicado pelo fabricante do motor.

2. Ponha o cortador a trabalhar até que o motor pare por falta de combustível.

3. Injecte combustível no motor e ligue-o novamente.

4. Deixe o motor funcionar até parar. Quando já não conseguir pôr o motor a trabalhar é porque está suficientemente seco.

5. Retire o fio da vela da ignição e ligue o fio ao terminal de retenção.

6. Retire a vela de ignição, adicione 30 ml de óleo através do orifício da vela de ignição e puxe o cabo do arrancador **lentamente** várias vezes para distribuir óleo pelo cilindro de forma a evitar a corrosão do cilindro durante a época de inactividade.

7. Coloque a vela de ignição de forma solta.

8. Aperte todas as porcas, cavilhas e parafusos.

Dobrar o manípulo

1. Empurre a extremidade do manípulo inferior direito até que o manípulo deslize passando os batentes nos suportes do manípulo.

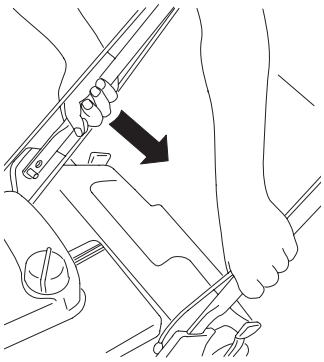

m-5612a

2. Rode o manípulo para a frente.

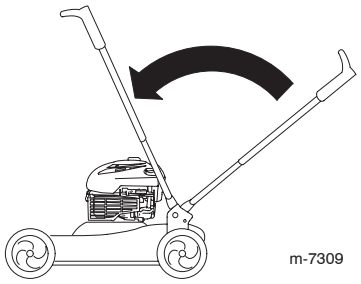

m-7309

3. Para desdobrar o manípulo, basta voltar a colocá-lo na posição de funcionamento.

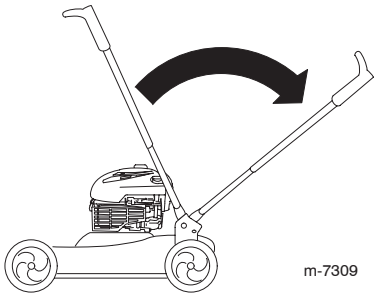

m-7309

Retirar o cortador do armazenamento

1. Retire a vela de ignição e ponha o motor a funcionar rapidamente utilizando o motor de arranque para retirar o excesso de óleo do cilindro.

2. Instale a vela de ignição e aperte-a com uma chave de aperto com 20 Nm.

3. Ligue o fio à vela de ignição.


TORO®