Form No. 3352-584 Rev B

55 cm Recycler®

Ruohonleikkuri

Mallinro 20655 – Sarjanrosta 250000001 alkaen

Käyttöopas

Johdanto

Lue tämä käyttöopas huolellisesti, jotta opit käyttämään ja huoltamaan laitetta asianmukaisesti sekä välttämään tapaturmia ja tuotevaurioita. Olet vastuussa tuotteen asianmukaisesta ja turvallisesta käytöstä.

Voit ottaa yhteyden Toroon suoraan osoitteessa www.Toro.com, jos tarvitset tietoja tuotteista ja lisävarusteista, lähimmästä jälleenmyyjästä tai jos haluat rekisteröidä tuotteesi.

Aina kun tarvitset huoltoa, alkuperäisiä Toro-varaosia tai lisätietoja, ota yhteys valtuutettuun huoltoliikkeeseen tai Toron asiakaspalveluun. Ota tällöin tuotteesi malli- ja sarjanumerot valmiiksi esiin. Kuvassa näkyy laitteen malli- ja sarjanumeron sijainti. Kirjoita numerot alla olevaan tilaan:

Mallinro:

Sarjanro:

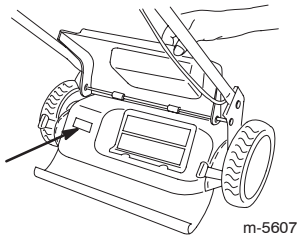

m-5607

Tässä käyttöoppaassa kerrotaan mahdollisista vaaroista ja annetaan turvaohjeita, jotka on ilmaistu seuraavin sanoin:

- **Hengenvaara** ilmaisee erittäin vakavaa uhkaa, josta **on** seurauksena vakava tapaturma tai jopa kuolema, jos suositellut varotoimenpiteet laiminlyödään.
- **Vaara** ilmaisee uhkaa, josta **saattaa** olla seurauksena vakava tapaturma tai jopa kuolema, jos suositellut varotoimenpiteet laiminlyödään.
- **Varoitus** ilmaisee uhkaa, josta saattaa olla seurauksena pieni tai kohtalainen tapaturma, jos suositellut varotoimenpiteet laiminlyödään.

Lisäksi tässä käyttöoppaassa käytetään kahta seuraavaa termiä tietojen korostamiseksi. **Tärkeää:** kiinnittää huomiota mekaanisiin erikoistietoihin ja **Huomaa:** korostaa erityishuomion ansaitsevia yleistietoja.

Turvaohjeet

Tämä ruohonleikkuri täyttää tai ylittää seuraavat valmistushetkellä voimassa olevat standardit: EN 836 ja ISO 5395.

Lue ja sisäistä tämän käyttöoppaan sisältö ennen kuin käynnistät moottorin ensimmäisen kerran.

⚠ Tämä on turvallisuussymboli. Sitä käytetään varoittamaan vaaroista, joista voi olla seurauksena henkilövahinko. Noudata symbolin perässä annettuja turvallisuusohjeita mahdollisen tapaturman tai kuoleman välttämiseksi.

Ruohonleikkurin asiaton käyttö tai huolto voi aiheuttaa tapaturman tai kuoleman. Vähennä tapaturmariskiä noudattamalla seuraavia turvaohjeita.

Seuraavat ohjeet on mukailtu standardeista ANSI/OPEI B71.1 ja ISO 5395.

Yleinen käyttö

- Lue ja sisäistä kaikki koneessa ja käyttöoppaassa olevat ohjeet ja noudata niitä. Tutustu perin pohjin ruohonleikkurin ohjauslaitteisiin ja laitteen asianmukaiseen käyttöön ennen käynnistystä.
- Älä laita käsiä tai jalkoja pyörivien osien lähelle tai alle. Älä milloinkaan mene heittoaukon eteen.
- Anna vain vastuullisten, ohjeisiin perehtyneiden henkilöiden käyttää ruohonleikkuria.
- Puhdista alueelta kivet, lelut, johdot, luut, kepit ja muut esineet, jotka voivat joutua terään ja sinkoutua ilmaan.
- Varmista ennen ruohonleikkuuta, ettei alueella ole ihmisiä. Pysäytä leikkuri, jos alueelle tulee ihmisiä.
- Älä käytä leikkuria avojaloin tai avoimissa sandaaleissa. Käytä aina lujatekoisia jalkineita.
- Älä vedä leikkuria takaperin, ellei se ole aivan välttämätöntä. Katso alas ja taaksepäin ennen takaperin liikkumista ja sen aikana.
- Älä koskaan käytä leikkuria ilman asianmukaisia suojuksia, levyjä, ruohonkeräintä ja muita suojalaitteita.
- Katso lisävarusteiden asianmukainen käyttö ja asennus Toron ohjeista. Käytä vain Toro-lisävarusteita.

CE

© 2006 – The Toro Company
8111 Lyndale Ave., Bloomington, MN 55420, USA

Painettu Yhdysvalloissa
Kaikki oikeudet pidätetään

Käännös alkutekstistä (FI)
Rekisteröi tuotteesi osoitteessa www.Toro.com

- Pysäytä terä kulkiessasi sorateiden, kävelyteiden tai teiden yli.
- Sammuta moottori aina, kun jätät laitteen yksin, ennen leikkurin puhdistusta tai tukoksen poistamista suppilosta.
- Pysäytä moottori ja odota, kunnes terä on kokonaan pysähtynyt, ennen kuin irrotat ruohonkeräimen.
- Leikkaa ruohoa vain päivänvalossa tai hyvässä keinovalaistuksessa.
- Älä käytä leikkuria alkoholin tai huumeiden vaikutuksen alaisena.
- Älä käytä leikkuria märässä ruohossa. Varmista, että pysyt pystyssä, ja pidä kahvasta kunnolla kiinni. Kävele, älä juokse.
- Älä koskaan nosta tai kanna ruohonleikkuria, jos sen moottori on käynnissä.
- Ota itsevetomekanismi pois käytöstä ennen moottorin käynnistämistä.
- Jos laite alkaa täristä epänormaalisti, sammuta moottori ja etsi tärinän syy välittömästi. Tärinä on yleensä varoitus ongelmista.
- Käytä aina silmäsuojaimia tai sivuilta suojattuja suojalaseja, kun käytät ruohonleikkuria.

Käyttö rinteillä

- Rinteissä tapahtuu usein liukastumis- ja kaatumisonnettomuuksia, jotka voivat aiheuttaa vakavan loukkaantumisen. Rinteissä on oltava erityisen varovainen. Jos tunnet olosi epävarmaksi rinteessä, älä leikkaa sitä.
- Leikkaa rinteet poikittaissuunnassa; ei ylös ja alas. Noudata erittäin suurta varovaisuutta vaihtaessasi suuntaa rinteillä.
- Poista kivet, oksat ja muut esteet. Varo koloja, uria ja töyssyjä. Korkea ruoho voi peittää esteet.
- Älä leikkaa jyrkänteiden, ojien tai pengerrysten läheltä. Käyttäjä saattaa menettää jalansijansa tai tasapainonsa.
- Älä leikkaa ruohoa liian jyrkillä rinteillä.
- Älä leikkaa märkää ruohoa. Liukas alusta voi aiheuttaa liukastumisen.

Lapset

Jos käyttäjä ei ole varovainen lasten läheisyydessä, seurauksena voi olla vakava onnettomuus. Lapset ovat usein kiinnostuneita ruohonleikkurista ja ruohon leikkaamisesta. Älä oleta koskaan, että lapset pysyvät siellä, missä näit heidät viimeksi.

- Pidä lapset poissa leikkuualueelta ja jätä heidät aikuisen vastuuhenkilön huostaan
- Ole tarkkaavainen ja pysäytä ruohonleikkuri, jos lapsia tulee alueelle.
- Katso, ettei alhaalla ja takana ole pikkulapsia, ennen kuin liikut taaksepäin ja liikkumisen aikana.
- Älä koskaan anna ruohonleikkuria lasten käyttöön.
- Ole erityisen varovainen lähestyessäsi pimeitä paikkoja, pensaita, puita tai muita esineitä, jotka voivat heikentää näkyvyyttä.

Huolto

- Ole erityisen huolellinen käsitellessäsi bensiiniä. Se on tulenarkaa, ja höyryt räjähtävät herkästi.
  - Käytä hyväksyttyä säiliötä.
  - Älä koskaan irrota polttoainesäiliön korkkia tai lisää polttoainetta moottorin ollessa käynnissä. Anna moottorin jäähtyä ennen polttoaineen lisäämistä. Älä tupakoi.
  - Älä koskaan täytä polttoainesäiliötä sisätiloissa.
  - Älä koskaan säilytä konetta tai polttoaine-säiliötä sisätiloissa, joissa on avotuli, esimerkiksi vedenlämmitin.
- Älä koskaan käytä moottoria suljetussa tilassa.



Pakokaasu sisältää häkää, joka on hajuton ja tappava myrkky.

Älä käytä moottoria sisällä tai suljetussa tilassa.

- Älä tee säätöjä tai korjaustöitä moottorin ollessa käynnissä. Irrota sytytystulpan johto ja pidä se irti tulpasta vahinkokäynnistyksen estämiseksi.
- Huolehdi, että kaikki mutterit ja pultit, etenkin terien kiinnikkeiden pultit, ovat hyvin kiristettyinä. Pidä laitteet hyvässä kunnossa.
- Älä koskaan peukaloi turvalaitteita. Tarkista säännöllisesti, että ne toimivat asianmukaisesti.
- Puhdista ruohonleikkurista ruoho, lehdet ja muut jätteet. Puhdista öljy- ja polttoaineroiskeet. Anna ruohonleikkurin jäähtyä ennen varastointia.

- Pysäytä ja tarkasta laite, jos törmäät esineeseen. Korjaa tarvittaessa, ennen kuin käynnistät laitteen uudelleen.
- Älä koskaan säädä pyörien korkeutta, jos moottori on käynnissä.
- Ruohonkeräimen osat ovat kuluvia, vaurioituvia ja heikentyviä osia, mistä syystä liikkuvat osat voivat paljastua tai esineet sinkoilla. Tarkista osat säännöllisesti ja vaihda tarvittaessa alkuperäisiin Toro-osiin.
- Ruohonleikkurin terät ovat terävät ja voivat viiltää haavoja. Kiedo terän ympärille esimerkiksi kangas tai käytä käsineitä, ja ole erityisen varovainen, kun huollat teriä.
- Vaihda viallinen äänenvaimennin.
- Älä muuta moottorin keskipakosäätimen asetusta tai käytä moottoria ylikierroksilla.

Äänenpaine

Tämän laitteen suurin äänenpainetaso käyttäjän korvan kohdalla on 85 dBA. Mittaustulos perustuu samanlaisilla koneilla direktiivin 98/37/EY mukaisesti tehtyihin mittauksiin.

Ääniteho

Tämän laitteen taattu äänitehon taso on 98 dBA. Mittaustulos perustuu samanlaisilla koneilla direktiivin 2000/14/EY mukaisesti tehtyihin mittauksiin.

Värinä

Tämän laitteen värinätaso käsissä on enintään 4,5 m/s^2. Mittaustulos perustuu samanlaisilla koneilla direktiivin 98/37/EY mukaisesti tehtyihin mittauksiin.

Turva- ja ohjetarrat

TÄRKEÄÄ: Turva- ja ohjetarrat on sijoitettu mahdollisesti vaarallisten alueiden lähelle. Vaihda vaurioituneet tarrat.



94-8072

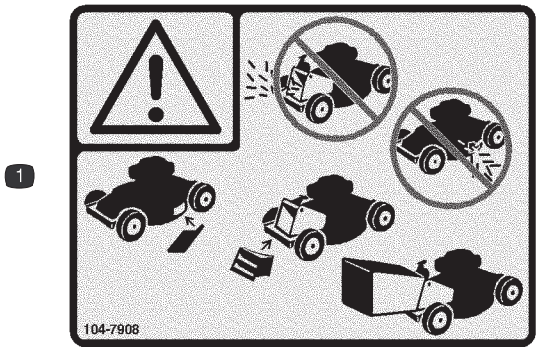

104-7908

1. Vaara – älä käytä ruohonleikkuria ilman takaheittosuppilon suojusta tai ruohonkeräintä; älä käytä leikkuria ilman sivuheittosuppilon suojusta tai suppilon suuntainta.



104-7909

1. Vaara – lue *käyttöopas.*
2. Esineiden sinkoutumisvaara – pidä sivulliset turvallisen matkan päässä koneesta.
3. Esineiden sinkoutumisvaara ruohonleikkurista – pidä suuntain paikallaan.
4. Jalkojen ja käsien loukkaantumisvaara leikkurin terän lähellä – pysy etäällä liikkuvista osista.
5. Jalkojen ja käsien loukkaantumisvaara leikkurin terän lähellä – älä käytä leikkuria rinteessä ylös- ja alaspäin; käytä rinteissä sivuttaissuunnassa; sammuta moottori ennen kuin poistut käyttäjän paikalta ja katso peruuttaessa taaksesi.

Laitteen yleiskatsaus

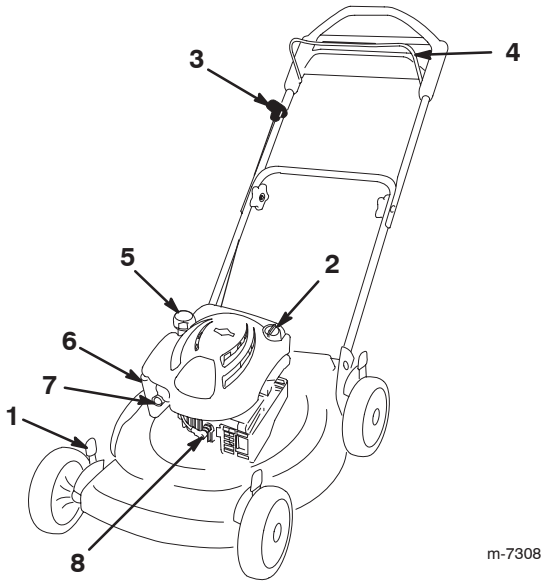

m-7308

1. Leikkuukorkeuden säädin
2. Öljyn täyttö / mittatikku
3. Narukäynnistimen kahva
4. Terän ohjauspalkki
5. Polttoainesäiliön korkki
6. Ilmansuodatin
7. Käsisyöttöpumppu
8. Sytytystulppa

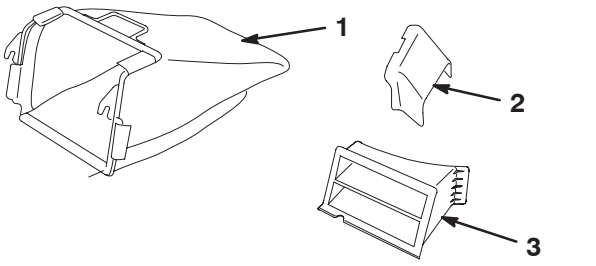

m-5630/m-5637/m-5587

1. Ruohonkeräin
2. Sivuheittosuppilo
3. Takaheittosuppilon suojus (asennettu)

Käyttöönotto

TÄRKEÄÄ: Irrota ja hävitä moottorin muovisuojus.

Kahvan suoristaminen

Jos kahva suoristetaan tai taivutetaan väärin, kaapelit saattavat vahingoittua. Tällöin leikkuria ei ole turvallista käyttää.

- **Älä vahingoita kaapeleita, kun taitat tai suoristat kahvaa.**
- **Jos kaapeli vahingoittuu, ota yhteys valtuutettuun huoltoon.**

1. Liikuta yläkahvaa eteenpäin, kunnes kahvan puoliskot ovat linjassa ja ne asettuvat yhteen, kuten kuvassa.

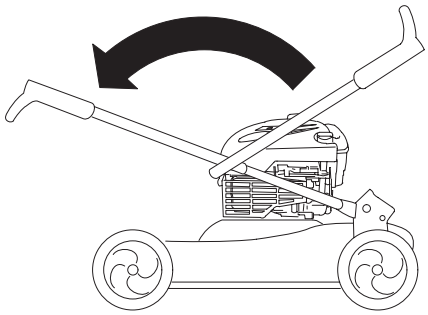

m-7309

2. Kiristä kahvan nupit.

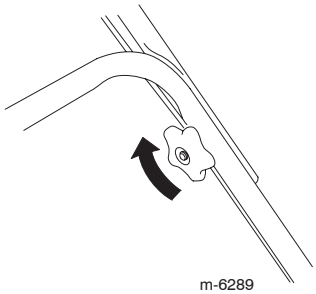

m-6289

3. Kierrä kahvaa taaksepäin (kuten kuvassa), kunnes se loksahtaa paikalleen.

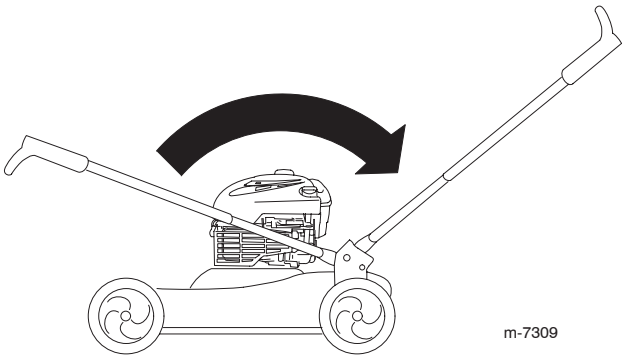

m-7309

Öljyn lisääminen moottoriin

TÄRKEÄÄ: Leikkurin moottorissa ei ole valmiiksi öljyä.

1. Irrota mittatikku.

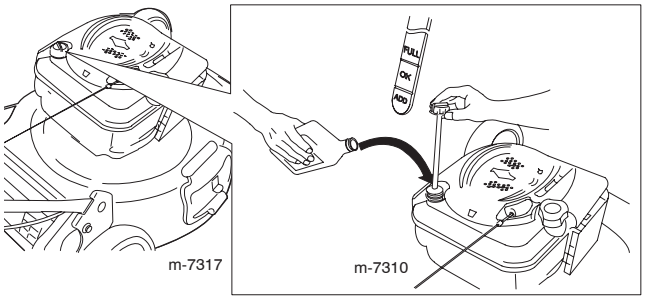

2. Kaada öljyä **hitaasti** öljyn täyttöputkeen siten, että öljyn määrä nousee mittatikun **Full**-merkin tasalle. **Älä täytä liikaa.**
3. Laita mittatikku tukevasti paikalleen.

TÄRKEÄÄ: **Vaihda moottoriöljy viiden ensimmäisen käyttötunnin jälkeen** ja sitten vuosittain. Katso Moottoriöljyn vaihto sivulla 12.

Tilavuus: 0,59 l, tyyppi: SAE 30W -puhdistava öljy, jonka API-huoltoluokitus on SF, SG, SH, SJ, SL tai korkeampi.

Ennen käyttöä

Bensiini on erittäin tulenarkaa ja räjähdysherkkää. Bensiinin aiheuttama tulipalo tai räjähdys voi aiheuttaa palovammoja.

- **Aseta säiliö ja/tai ruohonleikkuri suoraan maahan ennen polttoaineen lisäystä. Älä aseta niitä ajoneuvoon tai jonkin esineen päälle. Muutoin staattinen purkaus voi sytyttää bensiinin.**
- **Täytä polttoainesäiliö ulkona, moottorin ollessa kylmänä. Pyyhi läikkynyt polttoaine pois.**
- **Älä käsittele bensiiniä tupakoidessasi tai avotulen tai kipinöiden lähellä.**
- **Säilytä bensiiniä sille hyväksytyssä säiliössä ja poissa lasten ulottuvilta.**

Leikkuukorkeutta säädettäessä voidaan joutua kosketuksiin liikkuvan terän kanssa, mistä saattaa olla seurauksena vakavia henkilövahinkoja.

- **Sammuta moottori ja odota, kunnes kaikki liikkuvat osat pysähtyvät.**
- **Älä laita sormia kotelon alle säätäessäsi leikkuukorkeutta.**

Polttoainesäiliön täyttö

Täytä polttoainesäiliö tuoreella, matalaoktaanisella lyijyttömällä bensiinillä.

TÄRKEÄÄ: Käynnistysongelmien vähentämiseksi lisää polttoaineeseen polttoaineen stabilointiainetta ympäri vuoden. Sekoita stabilointiaine alle 30 päivää vanhaan bensiiniin.

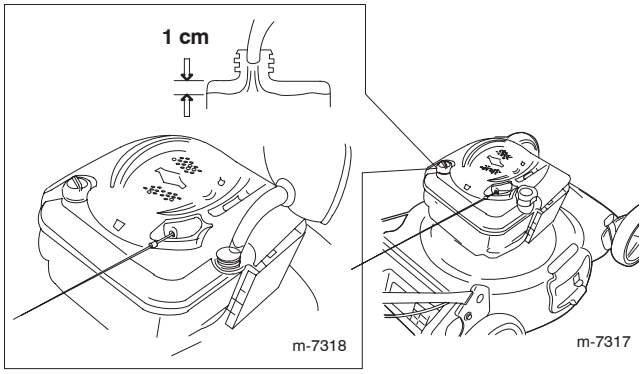

Moottorin öljymäärän tarkistus

1. Poista mittatikku, pyyhi se puhtaaksi ja laita kokonaan paikalleen.

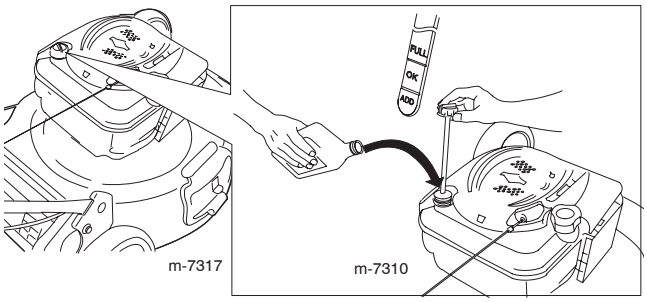

2. Irrota mittatikku ja tarkista öljymäärä. Jos öljyn pinta on mittatikun merkinnän **Add** alapuolella, kaada öljyä **hitaasti** öljyn täyttöputkeen, jotta pinta kohoaa mittatikun merkintään **Full**. **Älä täytä liikaa.** (Säiliön tilavuus: 0,59 l, tyyppi: SAE 30 -puhdistava öljy, jonka API-huoltoluokitus on SF, SG, SH, SJ, SL tai korkeampi.)

3. Laita mittatikku paikalleen.

Leikkuukorkeuden säätö

Säädä leikkuukorkeus halutuksi. Aseta kaikki neljä pyörää samalle korkeudelle.

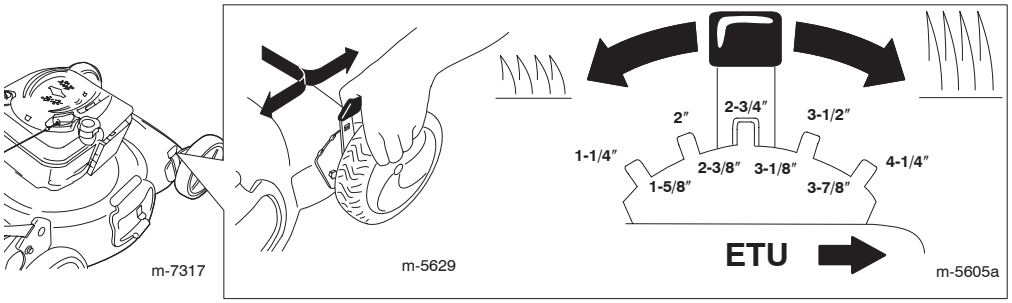

Kahvan korkeuden säätö

Purista kahvan puoliskojen alaosia yhteen (kuten kuvassa) ja vaihda tapit (A) eri reikiin kahvassa seuraavasti:

- Nosta kahvaa käyttämällä reikää (B).
- Laske kahvaa käyttämällä reikää (C).

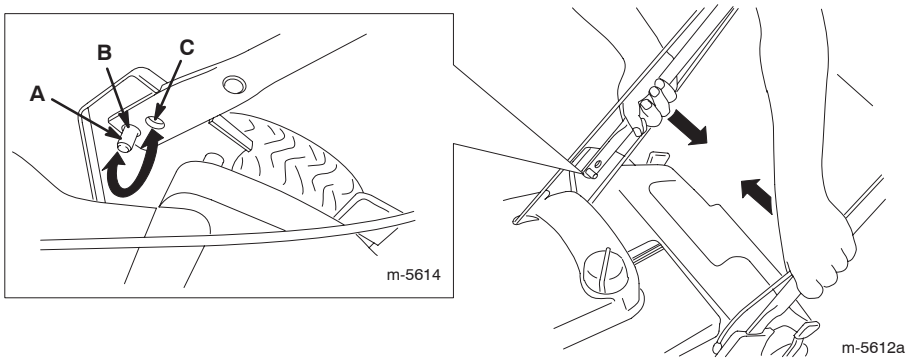

Käyttö

Moottorin käynnistys

1. Paina käsisyöttöpumppua lujasti peukalolla kolme kertaa ja pidä sitä painettuna sekunnin ajan aina ennen vapauttamista.

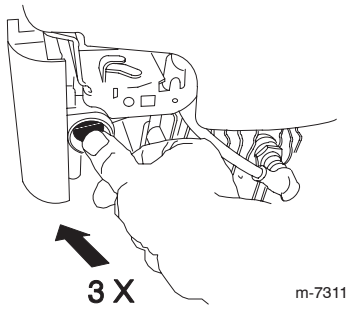

m-7311

Huomaa: Jos ilman lämpötila on alle 13 °C, paina käsisyöttöpumppua lujasti viisi kertaa.

2. Pidä terän ohjauspalkkia (A) kahvaa vasten.

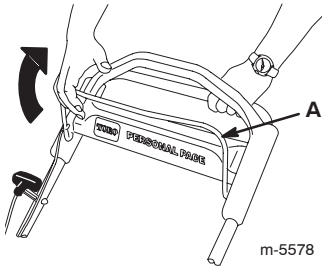

m-5578

3. Käynnistä moottori narukäynnistimellä.

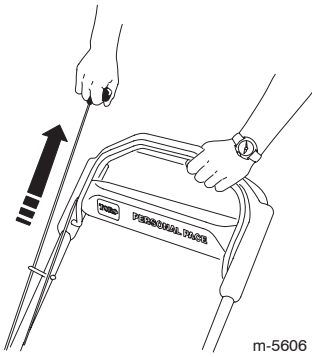

m-5606

4. Jos leikkuri ei käynnisty yhdellä tai kahdella vedolla, paina käsisyöttöpumpun painiketta yksi tai kaksi kertaa ja yritä käynnistää uudestaan.

Itsevetolaitteiston käyttö

Itsevetolaitteistoa käytetään kävelemällä ja pitämällä käsiä yläkahvan päällä ja kyynärpäitä sivuilla, jolloin ruohonleikkuri liikkuu automaattisesti oikeaa vauhtia.

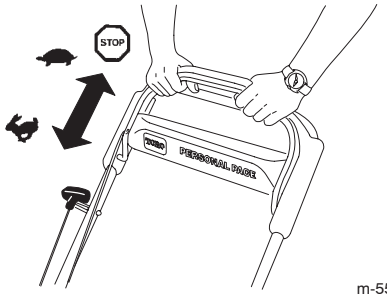

m-5582

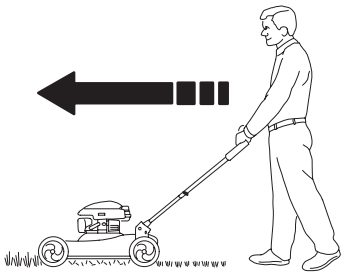
m-5613

Moottorin pysäytys

Pysäytä moottori vapauttamalla terän ohjauspalkki. Irrota virta-avain, kun poistut ruohonleikkurin luota.

TÄRKEÄÄ: Kun vapautat terän ohjauspalkin, moottorin ja terän pitäisi pysähtyä 3 sekunnin sisällä. Jos ne eivät pysähdy kunnolla, lopeta leikkurin käyttö välittömästi ja ota yhteys valtuutettuun huoltoon.

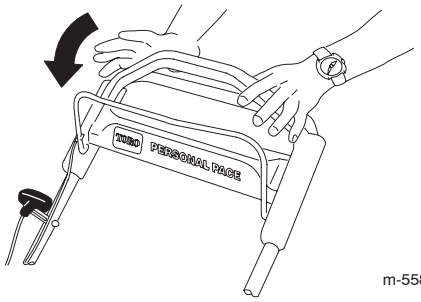

m-5582

Leikkuujätteiden kierrätys

Ruohonleikkurissa on valmiina ominaisuus kierrättää ruoho- ja lehtijäte takaisin nurmelle.

Jos ruohonkeräin on kiinni leikkurissa, irrota se (katso Ruohonkeräimen irrotus sivulla 9) ennen leikkuujätteiden kierrätystä. Jos sivuheittosuppilo on kiinni ruohonleikkurissa, irrota se ja lukitse sivuheittoluukku (katso Sivuheittosuppilon irrotus sivulla 10) ennen leikkuujätteiden kierrätystä.

TÄRKEÄÄ: Varmista, että takaheittosuppilon suojus on paikallaan ennen leikkuujätteiden kierrätystä.

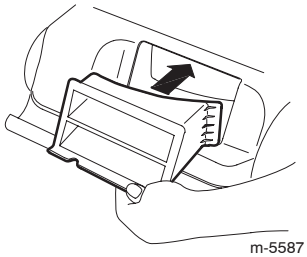
m-5587

Leikkuujätteiden kerääminen ruohonkeräimeen

Käytä ruohonkeräintä, jos haluat kerätä ruoho- ja lehtijätteet nurmikolta.

Jos sivuheittosuppilo on kiinni ruohonleikkurissa, irrota se ja lukitse sivuheittoluukku (katso Sivuheittosuppilon irrotus sivulla 10) ennen leikkuujätteiden keräämistä ruohonkeräimeen.

Terä on terävä, ja sen koskettaminen voi aiheuttaa vakavia henkilövahinkoja.

Sammuta moottori ja odota, että kaikki liikkuvat osat ovat pysähtyneet, ennen kuin poistut käyttäjän paikalta.

Ruohonkeräimen asennus

1. Mene ruohonleikkurin vasemmalle puolelle.
2. Vapauta kahva painamalla tankoa jalalla.

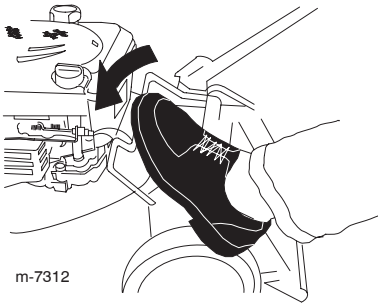
m-7312

3. Nosta kahva pystyasentoon.

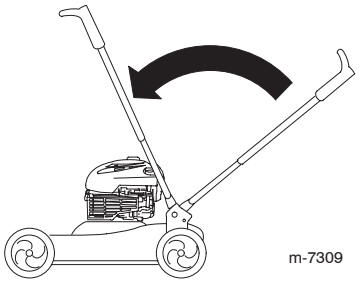
m-7309

4. Nosta takaluukku ylös ja pidä sitä ylhäällä.

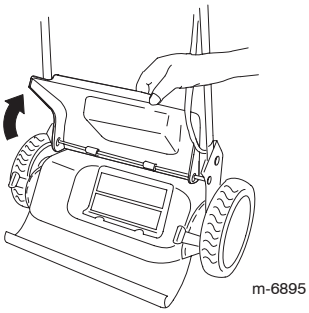
m-6895

5. Irrota takaheittosuppilon suojus.

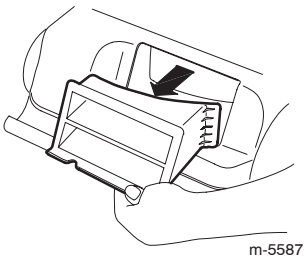
m-5587

6. Asenna ruohonkeräin.

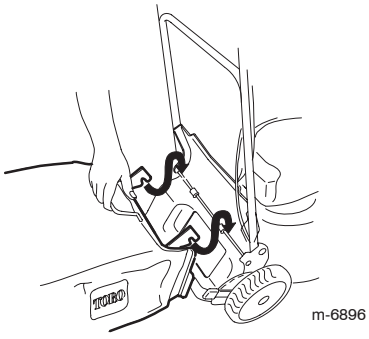
m-6896

7. Laske takaluukku.
8. Palauta kahva käyttöasentoon.

Ruohonkeräimen irrotus

Terä on terävä, ja sen koskettaminen voi aiheuttaa vakavia henkilövahinkoja.

Sammuta moottori ja odota, että kaikki liikkuvat osat ovat pysähtyneet, ennen kuin poistut käyttäjän paikalta.

1. Mene ruohonleikkurin vasemmalle puolelle.

2. Vapauta kahva painamalla vipua jalalla.

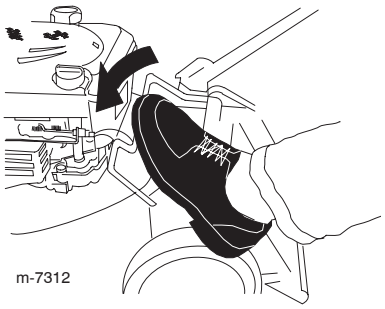
m-7312

3. Nosta kahva pystyasentoon.

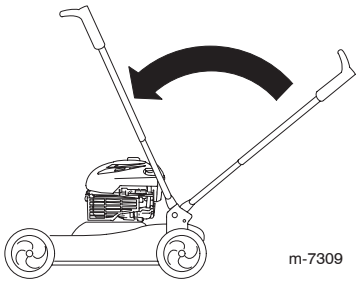
m-7309

4. Nosta takaluukku ylös ja pidä sitä ylhäällä.

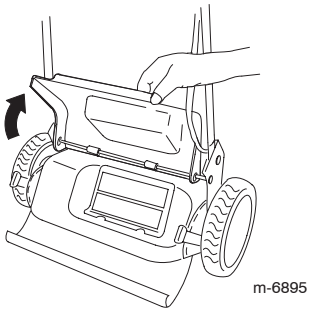
m-6895

5. Irrota ruohonkeräin.

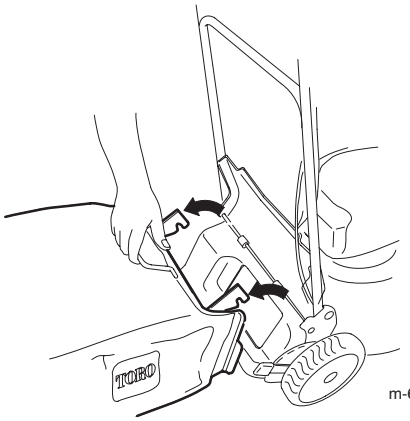

m-6896

Leikkuujätteiden heittäminen sivulle

Käytä sivuheittojärjestelmää erittäin pitkän ruohon leikkaamiseen.

Jos ruohonkeräin on kiinni leikkurissa, irrota se ja asenna takaheittosuppilon suojus (katso Ruohonkeräimen irrotus sivulla 9) ennen leikkuujätteiden heittämistä sivulle.

TÄRKEÄÄ: Varmista, että takaheittosuppilon suojus on paikallaan ennen leikkuujätteiden heittämistä sivulle.

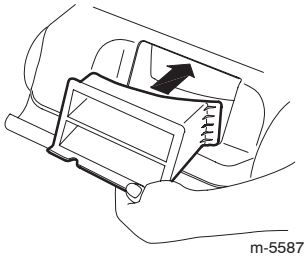
m-5587

Sivuheittosuppilon asennus

1. Avaa sivuheittoluukun lukitus.

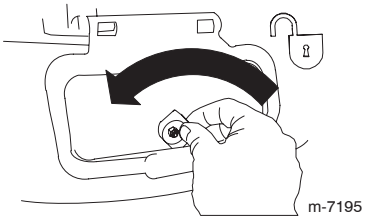
m-7195

2. Nosta sivuheittoluukku auki.

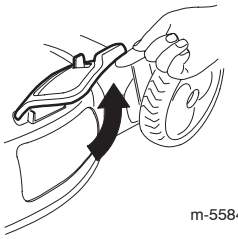
m-5584

3. Asenna sivuheittosuppilo ja sulje luukku suppilon päälle.

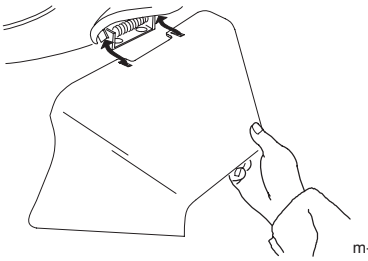
m-5585

Sivuheittosuppilon irrotus

Sivuheittosuppilo irrotetaan tekemällä äskeiset vaiheet käänteisessä järjestyksessä.

TÄRKEÄÄ: Lukitse sivuheittoluukku sulkemisen jälkeen.

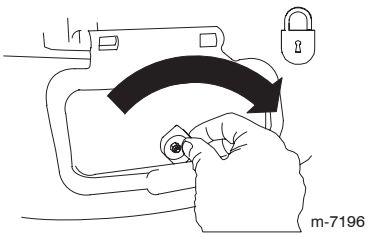

Käyttövihjeitä

- Puhdista alueelta kepit, kivet, johdot, oksat ja muut jätteet, joihin terä saattaisi osua.
- Älä iske terää kiinteisiin esineisiin. Älä koskaan aja ruohonleikkurilla minkään esteen yli.
- Jos ruohonleikkuri törmää esteeseen tai alkaa täristä, pysäytä moottori välittömästi, irrota sytytystulpan johto ja tarkasta ruohonleikkuri vaurioiden varalta.
- Jotta ruohonleikkuri toimii parhaalla mahdollisella tavalla, asenna uusi terä ennen leikkuukauden alkamista.
- Vaihda terä tarvittaessa Toro-vaihtoterään.

Ruohon leikkaaminen

- Leikkaa vain noin kolmasosa ruohon pituudesta kerrallaan. Älä leikkaa ruohoa 51 mm:n asetusta lyhyemmäksi, paitsi jos ruoho on harvaa tai on myöhäinen syksy, jolloin ruohon kasvu alkaa hidastua. Katso Leikkuukorkeuden säätö, sivu 6.
- Leikattaessa yli 15 cm korkeaa ruohoa, leikkaa ensin korkeimmalla leikkuukorkeuden asetuksella ja kävele hitaasti. Leikkaa sen jälkeen matalammalla asetuksella, jotta nurmikosta tulee hyvän näköinen. Jos ruoho on liian pitkää, leikkuri saattaa tukkeutua ja moottori pysähtyä.
- Leikkaa vain kuivaa ruohoa tai lehtiä. Kostea ruoho ja lehdet yleensä paakkuuntuvat nurmikolle ja voivat tukkia ruohonleikkurin tai pysäyttää moottorin.

Kostea ruoho tai lehdet voivat aiheuttaa vakavan loukkaantumisen, jos liukastut ja kosketat terää. Leikkaa vain ruohon ollessa kuivaa.

- Vaihda leikkuusuuntaa. Silloin leikkuujätteet hajaantuvat ruohikolle tasaisesti ja lannoittavat hyvin.

Jos leikattu nurmikko ei näytä hyvältä, kokeile seuraavia toimenpiteitä tai jotain niistä:

- Vaihda terä tai teroituta se.
- Kävele hitaammin leikatessasi.
- Nosta ruohonleikkurin leikkuukorkeutta.
- Leikkaa ruoho useammin.
- Kulje aina osaksi edellisen leikkuukaistan päällä; älä leikkaa kokonaan uutta kaistaa.
- Aseta etupyörien leikkuukorkeus yhtä pykälää alemmas kuin takapyörien. Säädä eturenkaiden korkeudeksi esimerkiksi 51 mm ja takarenkaiden korkeudeksi 60 mm.

Lehtien leikkaaminen

- Kun nurmikko on leikattu, tarkista, että puolet ruohosta näkyy lehtikerroksen läpi. Joudut ehkä leikkaamaan lehdet vielä kerran tai useamminkin.
- Jos lehtiä on nurmikolla yli 13 cm, aseta etuosan leikkuukorkeus yhtä tai kahta pykälää korkeammalle kuin takaosan leikkuukorkeus.
- Hidasta leikkuunopeutta, jos ruohonleikkuri ei leikkaa lehtiä tarpeeksi hienoksi.
- Jos leikkaat tammenlehtiä, voit lisätä keväällä nurmikolle kalkkia tasapainottamaan lehtien happamuutta.

Kunnossapito

Huomaa: Ruohonleikkurin vasen ja oikea puoli määritellään normaalista käyttöasennosta käsin.

Kunnossapitotaulukko

TÄRKEÄÄ: Lisää huoltotoimenpiteitä on moottorin käyttöohjeessa.

Huoltoväli	Huoltotoimenpide
Aina ennen käyttöä	• Tarkista moottoriöljyn määrä. • Poista leikkuujätteet ja lika kotelon alapuolelta.
1 vuosi (25 tuntia)[1]	• Vaihda ilmansuodatin. Vaihda ilmansuodatin useammin, jos käyttöolosuhteet ovat pölyiset. • Tarkista sytytystulppa (lisätietoja on moottorin käyttöoppaassa). • Vaihda terä tai teroituta se. Vaihda terä tai teroituta se useammin, jos se tylsyy nopeasti. • Voitele hammaspyörät.
2 vuotta (50 tuntia)[1]	• Vaihda moottoriöljy.[2]
4 vuotta (100 tuntia)[1]	• Vaihda sytytystulppa (lisätietoja on moottorin käyttöoppaassa). • Puhdista jäähdytysjärjestelmä (lisätietoja on moottorin käyttöoppaassa).
Vuosittainen varastointi	• Tyhjennä polttoainesäiliö ennen korjauksia ohjeiden mukaan tai ennen vuosittaista varastointia.

[1]Kumpi saavutetaan ensin

[2]Vaihda moottoriöljy viiden ensimmäisen käyttötunnin jälkeen

Valmistelu huoltoa varten

1. Sammuta moottori ja odota, kunnes kaikki liikkuvat osat pysähtyvät.

2. Irrota sytytystulpan johto sytytystulpasta ennen huoltotoimenpiteiden suorittamista.

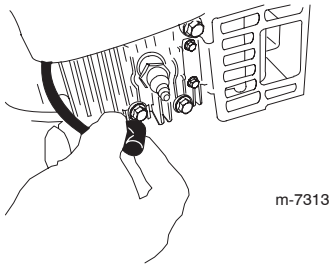

3. Kiinnitä sytytystulpan johto huoltotoimenpiteiden jälkeen sytytystulppaan.

Huomaa: Ennen kuin kallistat leikkurin öljyn vaihtoa tai terän vaihtoa varten, anna polttoainesäiliön käydä tyhjäksi normaalin käytön myötä. Jos leikkuria on kallistettava ennen polttoaineen loppumista, poista polttoaine käsipumpulla. Kallista ruohonleikkuri kyljelleen aina siten, että ilmansuodatin osoittaa ylöspäin.

Leikkuria kallistettaessa saattaa valua polttoainetta. Bensiini on tulenarkaa ja räjähdysherkkää, ja se saattaa aiheuttaa henkilövahinkoja.

Käytä moottori kuivaksi tai poista bensiini käsipumpulla, ei koskaan lapolla.

Ilmansuodattimen vaihto

Vaihda ilmansuodatin vuosittain. Vaihda ilmansuodatin useammin, jos käyttöolosuhteet ovat pölyiset.

Katso Valmistelu huoltoa varten sivulla 11.

1. Avaa ilmansuodattimen kansi ruuviavaimella.

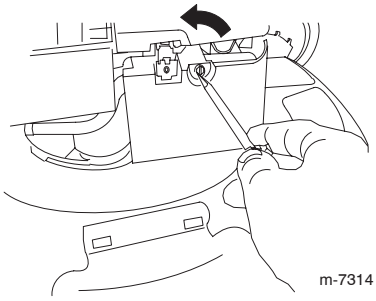

2. Vaihda ilmansuodatin.

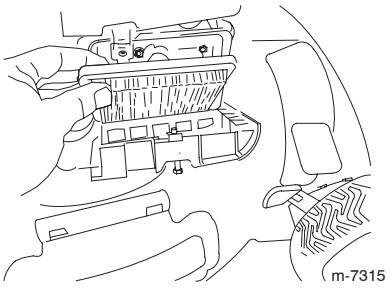

3. Asenna kansi paikalleen.

Moottoriöljyn vaihto

Vaihda moottoriöljy viiden ensimmäisen käyttötunnin jälkeen ja sitten vuosittain.

Lämmitä öljy ennen vaihtoa käyttämällä moottoria muutaman minuutin ajan. Lämmin öljy virtaa paremmin ja kuljettaa enemmän epäpuhtauksia.

Katso Valmistelu huoltoa varten sivulla 11.

1. Irrota mittatikku.

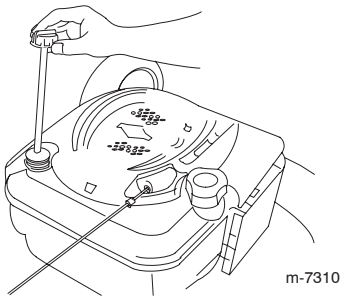

2. Valuta käytetty öljy öljyntäyttöputken läpi kallistamalla leikkuri kyljelleen siten, että ilmansuodatin osoittaa ylöspäin.

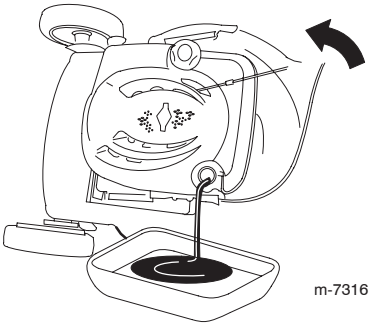

3. Kaada öljyä **hitaasti** öljyntäyttöputkeen, kunnes öljyn määrä nousee mittatikun **Full**-viivan tasalle. **Älä täytä liikaa.** (Tilavuus: 0,59 l, tyyppi: SAE 30W -puhdistava öljy, jonka API-huoltoluokitus on SF, SG, SH, SJ, SL tai korkeampi.)

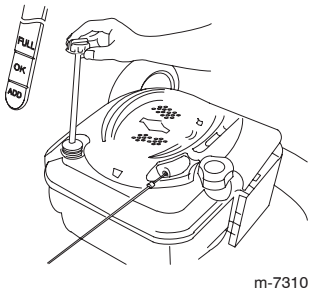

4. Laita mittatikku tukevasti paikalleen.

5. Toimita käytetty öljy paikallisen jälleenkäsittelylaitoksen hävitettäväksi.

Hammaspyörien voitelu

1. Irrota **takapyörien** pultit ja irrota takapyörät.

2. Levitä voiteluöljyä pyörän sisä- ja ulkopinnoille, kuten kuvassa.

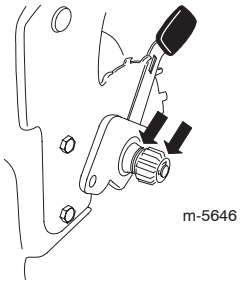

3. Asenna takapyörät.

Terän vaihto

TÄRKEÄÄ: **Terän asentamiseen tarvitaan momenttiavain.** Jos sinulla ei ole momenttiavainta tai et halua suorittaa toimenpidettä itse, ota yhteys valtuutettuun huoltoliikkeeseen.

Tarkista terä aina bensiinin loppuessa. Jos terä on vaurioitunut tai haljennut, vaihda se heti. Jos terä on tylsä tai uurteinen, teroituta terä tai vaihda se uuteen.

Terä on terävä, ja sen koskettaminen voi aiheuttaa vakavia henkilövahinkoja.

Käytä kangas- tai nahkakäsineitä, kun huollat terää.

1. Irrota sytytystulpan johto sytytystulpasta ja kiinnitä se kiinnitystolppaan. Katso Valmistelu huoltoa varten sivulla 11.

2. Kallista ruohonleikkuri kyljelleen siten, että ilmansuodatin osoittaa ylöspäin.

3. Tue terä puun kappaleella.

4. Irrota terä ja säästä kaikki kiinnitystarvikkeet.

5. Asenna uusi terä ja kaikki kiinnitystarvikkeet.

TÄRKEÄÄ: Suuntaa terän käyrät päät leikkuria kohti.

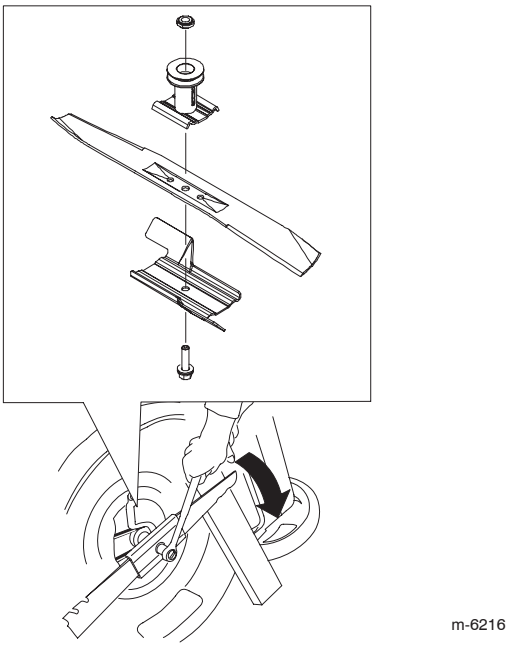

6. **Kiristä teräpultti** momenttiavaimella 82 Nm:n kireyteen.

TÄRKEÄÄ: **82 Nm:n kireyteen kiristetty pultti on *erittäin* tiukassa. Pidä terää paikoillaan puun kappaleella, aseta painosi räikän tai vääntötyökalun taakse ja kiristä pultti hyvin. Tätä pulttia on hyvin vaikea kiristää liian kireälle.**

Leikkurin puhdistaminen

1. Käytä moottoria tasaisella ja päällystetyllä alustalla ja ruiskuta vettä **oikean takapyörän** eteen.



Vesi roiskuu terän reitille ja puhdistaa leikkuujätteet.

2. Kun leikkuujätettä ei enää tule ulos, lopeta ruiskutus ja siirrä leikkuri kuivalle alueelle.

3. Käytä moottoria muutaman minuutin ajan, jotta kotelo kuivuu. Näin se ei pääse ruostumaan.

Varastointi

Säilytä ruohonleikkuria viileässä, puhtaassa ja kuivassa paikassa.

Ruohonleikkurin valmistelu varastointia varten

Bensiinihöyryt voivat räjähtää.

- **Älä säilytä bensiiniä 30 päivää kauempaa.**
- **Älä säilytä ruohonleikkuria suljetussa tilassa lähellä avotulta.**
- **Anna moottorin jäähtyä ennen varastointia.**

1. Vuoden viimeisellä polttoainesäiliön täyttökerralla lisää polttoaineeseen stabilointiainetta moottorin valmistajan ohjeiden mukaan.

2. Käytä ruohonleikkuria, kunnes moottori pysähtyy bensiinin loppumisen vuoksi.

3. Pumppaa käsisyöttöpumpulla ja käynnistä moottori uudelleen.

4. Anna moottorin käydä, kunnes se pysähtyy. Kun et enää saa moottoria käyntiin, se on tarpeeksi kuiva.

5. Irrota sytytystulpan johto sytytystulpasta ja kiinnitä johto kiinnitystolppaan.

6. Irrota sytytystulppa, lisää 30 ml öljyä sytytystulpan aukkoon ja vedä narukäynnistintä **hitaasti** useita kertoja, jotta öljy leviää kaikkialle sylinteriin ja estää sylinterin ruostumisen varastoinnin aikana.

7. Aseta sytytystulppa löysästi paikalleen.

8. Kiristä kaikki mutterit, pultit ja ruuvit.

Kahvan taittaminen

Kahva voidaan taittaa kahdella tavalla: pystyyn ja täysin kasaan.

Pystyasento

Terä on terävä, ja sen koskettaminen voi aiheuttaa vakavia henkilövahinkoja.

Sammuta moottori ja odota, että kaikki liikkuvat osat ovat pysähtyneet, ennen kuin poistut käyttäjän paikalta.

1. Mene ruohonleikkurin vasemmalle puolelle.

2. Vapauta kahva painamalla vipua jalalla.

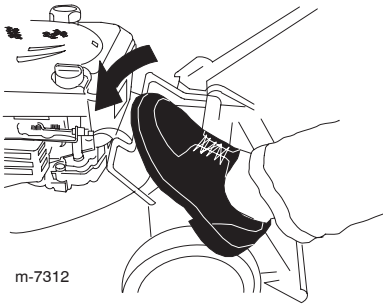
m-7312

3. Nosta kahva pystyasentoon.

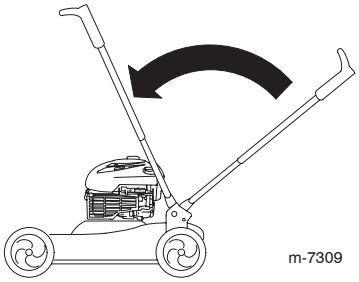
m-7309

4. Suorista kahva palauttamalla se käyttöasentoon.

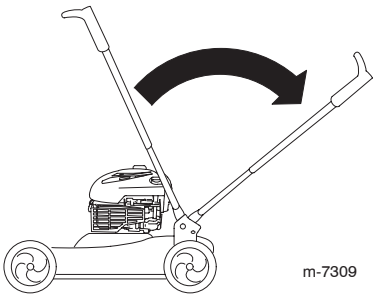
m-7309

Kahva täysin kasassa

Terä on terävä, ja sen koskettaminen voi aiheuttaa vakavia henkilövahinkoja.

Sammuta moottori ja odota, että kaikki liikkuvat osat ovat pysähtyneet, ennen kuin poistut käyttäjän paikalta.

1. Mene ruohonleikkurin vasemmalle puolelle.

2. Vapauta kahva painamalla vipua jalalla.

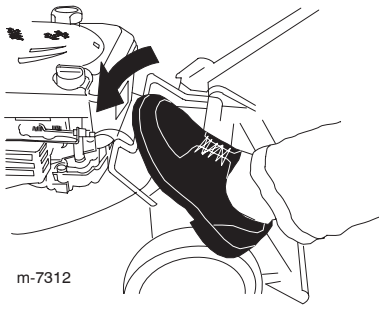
m-7312

3. Nosta kahva pystyasentoon.

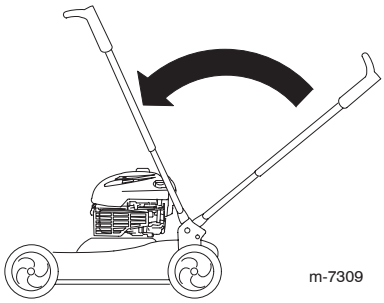
m-7309

4. Paina vasemmanpuoleista alakahvaa, kunnes kahva liikkuu vapaasti eteenpäin.

5. Kierrä kahvaa eteenpäin.

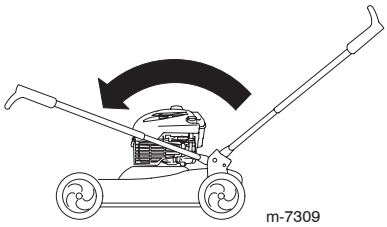
m-7309

Jos kahva suoristetaan tai taivutetaan väärin, kaapelit saattavat vahingoittua. Tällöin leikkuria ei ole turvallista käyttää.

- **Älä vahingoita kaapeleita, kun taitat tai suoristat kahvaa.**
- **Jos kaapeli vahingoittuu, ota yhteys valtuutettuun huoltoon.**

6. Löysää kahvan nuppeja, kunnes yläkahva liikkuu vapaasti.

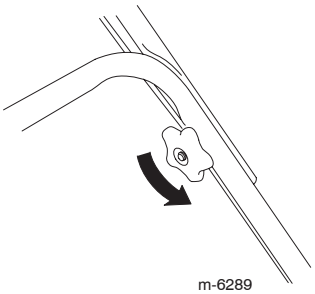
m-6289

7. Taita yläkahva taaksepäin kuvan osoittamalla tavalla.

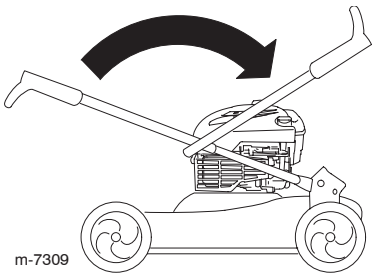
m-7309

TÄRKEÄÄ: Vie kaapelit kahvan nuppien ulkopuolelle, kun suoristat yläkahvaa.

8. Löydät ohjeita kahvan suoristamiseen kohdasta Kahvan suoristaminen sivulla 4.

Ruohonleikkurin käyttöönotto varastoinnin jälkeen

1. Irrota sytytystulppa ja pyöritä moottoria nopeasti käynnistimen avulla, jotta liika öljy poistuu sylinteristä.

2. Asenna sytytystulppa ja kiristä se momenttiavaimella 20 Nm:n kireyteen.

3. Kytke johto sytytystulppaan.


TORO®