Form No. 3355-208 Rev B

TORO®

Count on it.

Bruksanvisning

Sand/Infield Pro® 3040 och 5040

Modellnr 08703—Serienr 260000001 och upp

Modellnr 08705—Serienr 260000001 och upp

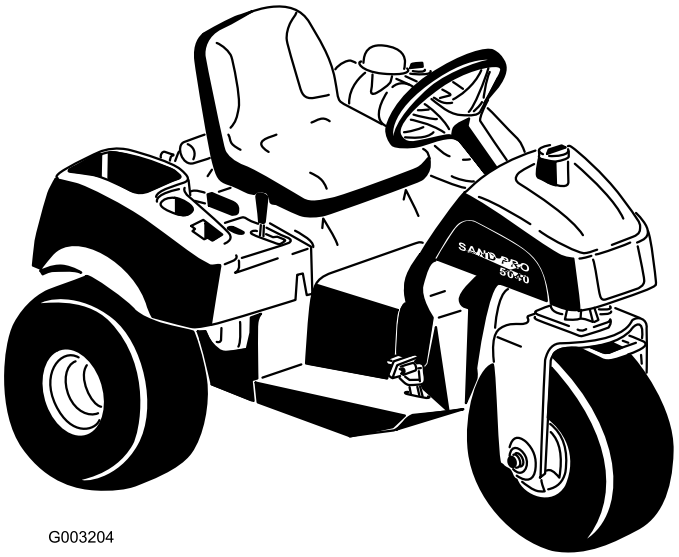

G003204

CE

Registrera din produkt på www.Toro.com

Översättning av originalet (SV)

Varning

KALIFORNIEN
Proposition 65

Motoravgaserna från denna produkt innehåller kemikalier som av den amerikanska delstaten Kalifornien anses orsaka cancer, fosterskador och andra fortplantningsskador.

Viktigt: Den här motorn är inte utrustad med gnistsläckare. Enligt avsnitt 4442 i Kaliforniens Public Resource Code är det ett brott att använda eller köra denna motor på skogs-, busk- eller grästäckt mark. Andra stater eller federala områden kan ha liknande lagar.

Detta tändningssystem överensstämmer med bestämmelserna i kanadensiska ICES-002

Den för motorn bifogade bruksanvisningen tillhandahålles för information som avser den amerikanska miljömyndighetens – Environmental Protection Agency (EPA) och Kaliforniens lagstiftning för utsläppskontroll för utsläppssystem, underhåll och garanti. En extra bruksanvisning kan direktbeställas från motortillverkaren.

Introduktion

Läs denna information noga så att du lär dig att använda och underhålla produkten på rätt sätt, och för att undvika person- och produktskador. Du är ansvarig för att produkten används på ett korrekt och säkert sätt.

Kontakta gärna Toro direkt på www.Toro.com för information om produkter och tillbehör, hjälp med att hitta en återförsäljare eller för att registrera din produkt.

Kontakta en auktoriserad återförsäljare eller Toro kundservice och ha produktens modell- och serienummer till hands om du har behov av service, Toro originaldelar eller ytterligare information. De här numren är instansade i en plåt som sitter på vänster ramskena. Skriv in numren nedan.

Modellnr _____

Serienr _____

I denna bruksanvisning anges potentiella risker och alla säkerhetsmeddelanden har markerats med en varningssymbol (Figur 1), som anger en fara som kan leda till allvarlig personskada eller dödsfall om föreskrifterna inte följs.

Figur 1

1. Varningssymbol

Två andra ord används också i den här bruksanvisningen för att markera information. **Viktigt** anger speciell teknisk information och **Observera** anger allmän information som är värd att notera.

© 2006—The Toro® Company
8111 Lyndale Avenue South
Bloomington, MN 55420

Kontakta oss på www.Toro.com.
Tryckt i USA.
Med ensamrätt

Innehåll

Introduktion 2
Säkerhet 4
Säker driftspraxis 4
Ljudtrycksnivå 6
Ljudstyrka 6
Vibrationsnivå 6
Säkerhets- och instruktionsdekaler 7
Instalação 9
1 Montera ratten 9
2 Ta bort batteriet 10
3 Aktivera och ladda batteriet 10
4 Installera batteriet 11
5 Sätta fast Infield Pro®-dekalen (valfritt) 12
6 Läsa bruksanvisningarna och se videon 12
7 Installera framvikterna 13
Produktöversikt 14
Reglage 14
Specifikationer 16
Körning 17
Kontrollera oljenivån i motorn 17
Fylla på bränsletanken 17
Kontrollera hydrauloljenivån 19
Kontrollera däcktrycket 20
Dra åt hjulmuttrarna 20
Starta och stänga av motorn 20
Kontrollera säkerhetssystemet 21
Bogsera maskinen 21
Inkörningstid 21
Driftegenskaper 21
Underhåll 23
Rekommenderat underhåll 23
Kontrollista för dagligt underhåll 24
Förberedelser för underhåll 25
Hissa upp maskinen 25
Smörjning 25
Smörja maskinen 26
Motorunderhåll 26
Byta ut motorolja och oljefilter 26
Serva luftrenaren 26
Byta tändstiften 27
Underhålla bränslesystemet 28
Byta ut bränslefiltret 28
Underhålla elsystemet 28
Starta maskinen med startkablar 28
Byta ut säkringarna 28
Underhålla batteriet 29
Underhålla drivsystemet 29
Justera drivningens neutralinställning 29
Justera säkerhetsbrytarna 30
Justera transporthastigheten 30
Underhålla styrsystemet 31
Justera lyftspaken 31
Justera motorreglagen 32
Underhålla hydraulsystemet 33
Byta ut hydraulsystemolja och filter 33
Kontrollera hydraulledningar och -slangar 34
Ladda hydraulsystemet 34
Rengöring 35
Inspektera och rengöra maskinen 35
Förvaring 36
Traktorenhet 36
Motor 36
Scheman 37

Säkerhet

Maskinen uppfyller eller överträffar kraven i CEN-standard EN 836:1997, standarden ISO 5395:1990 (när lämpliga dekaler är ditsatta) och specifikationerna ANSI B71.4-2004 som gällde vid produktionstillfället, när vikter är installerade enligt tabellen i Instalação, på sidan 9.

Felaktig användning eller felaktigt underhåll från förarens eller ägarens sida kan leda till personskador.För att minska risken för skador ska dessa säkerhetsanvisningar följas och varningssymbolen ⚠ alltid uppmärksammas. Symbolen betyder **Försiktighet**, **Varning** eller **Fara** – ”anvisning för personsäkerhet”. **Om anvisningarna inte följs kan detta leda till personskador eller dödsfall.**

Säker driftspraxis

Följande instruktioner härrör från CEN-standard EN 836:1997, ISO-standard 5395:1990 och ANSI B71.4-2004.

Utbildning

- Läs bruksanvisningen och annat utbildningsmaterial noga. Bekanta dig med reglage, säkerhetsskyltar och lär dig hur maskinen ska användas.
- Om förare eller mekaniker inte kan läsa texten är det ägarens ansvar att förklara innehållet i materialet för dem.
- Låt aldrig barn eller personer som inte har bekantat sig med instruktionerna använda eller underhålla maskinen. Lokala föreskrifter kan begränsa användarens ålder.
- Klipp aldrig om människor, särskilt barn, eller sällskapsdjur befinner sig i närheten.
- Kom ihåg att föraren är ansvarig för olyckor och risker som andra människor och deras ägodelar utsätts för.
- Skjutsa inte passagerare.
- Alla förare och mekaniker ska skaffa sig yrkesmässig och praktisk utbildning. Det är ägaren som ansvarar för att utbilda användarna. Utbildningen ska särskilt framhålla:
  - vikten av omsorg och koncentration vid arbete med åkmaskiner
  - att kontrollen över en förarmaskin som glider nerför en sluttning inte kommer att återvinnas genom att bromsen läggs i. Huvudanledningarna till att man förlorar kontrollen är:
    - ◊ otillräckligt däckgrepp
    - ◊ för hög hastighet
    - ◊ otillräcklig inbromsning
    - ◊ att maskintypen är olämplig för uppgiften
    - ◊ omedvetenhet om markbetingelsernas betydelse, särskilt i slänter
    - ◊ felaktig inställning och lastfördelning.
- Ägaren/användaren kan förebygga och ansvarar för olyckor eller skador som han/hon utsätter sig själv och andra människor eller egendom för.

Förberedelser

- Bär alltid ordentliga skor, långbyxor, hjälm, skyddsglasögon och hörselskydd vid användning. Långt hår, löst sittande kläder eller smycken kan trassla in sig i rörliga delar. Kör inte maskinen barfota eller i sandaler.
- **Varning** – bränsle är mycket brandfarligt. Vidta följande säkerhetsåtgärder:
  - Förvara bränsle i dunkar avsedda för ändamålet.
  - Fyll endast på maskinen med bensin utomhus och rök inte under påfyllning.
  - Fyll på bränsle innan du startar motorn. Ta aldrig av bränsletankens lock och fyll inte på bränsle medan motorn är igång eller när motorn är varm.
  - Om du spiller ut bränsle ska du inte försöka starta motorn utan flytta maskinen bort från spillet och undvika att skapa några gnistor tills bensinångorna har skingrats.
  - Sätt tillbaka locken på tankarna och dunkarna ordentligt.
- Byt ut trasiga ljuddämpare.
- Undersök terrängen för att avgöra vilka tillbehör och redskap som krävs för att utföra arbetet på ett bra och säkert sätt. Använd endast tillbehör och redskap som godkänts av tillverkaren.
- Kontrollera att förarkontroller, säkerhetsbrytare och skydd sitter fast

och fungerar som de ska. Kör inte maskinen om dessa inte fungerar som de ska.

Körning

Motoravgaser innehåller koloxid som är ett luktfritt och dödligt gift.

Kör inte motorn inomhus eller i ett slutet utrymme.

- Kör inte motorn i ett slutet utrymme där farlig koloxid kan ansamlas.
- Använd endast i dagsljus eller i bra belysning.
- Koppla ur alla redskap, lägg i neutralläget och dra åt parkeringsbromsen innan motorn startas.
- Håll inte händer eller fötter nära eller under roterande delar.
- Användning av maskinen kräver koncentration. Så här undviker du att maskinen välter eller att du tappar kontrollen över den:
  - Se upp för hål eller andra dolda faror.
  - Var försiktig när du använder maskinen i branta sluttningar. Sänk farten när du gör tvära svängar eller när du svänger i sluttningar.
  - Undvik att stanna och starta plötsligt. Växla inte från backläget till läget helt framåt utan att först stanna helt.
  - Innan du börjar backa måste du titta bakåt och kontrollera att ingen befinner sig bakom maskinen.
  - Se upp för trafik när du kör nära vägar eller korsar vägar. Lämna alltid företräde.
- Om bogseringsstångstillvalet, artikelnr 110-1375, är installerat på maskinen hittar du information om maximal draglast i *Bruksanvisningen*.
- Se upp för hål i terrängen och andra dolda faror.
- Var försiktig vid bogsering av tunga laster och vid användning av tunga redskap.
  - Använd endast godkända dragfästen.
  - Begränsa lasterna till sådana som du kan kontrollera säkert.
  - Sväng inte tvärt. Var försiktig när du backar.
- Se upp för trafik när du kör nära vägar eller korsar vägar.
- Kör aldrig maskinen med skadade skydd eller skärmar eller om skyddsanordningarna inte sitter på plats. Se till att alla säkerhetsbrytare sitter fast, är korrekt justerade och fungerar som de ska.
- Ändra inte inställningarna för motorns varvtalshållare och övervarva inte motorn. Om motorn körs vid för hög hastighet kan risken för personskador öka.
- Gör följande innan du lämnar förarsätet:
  - stanna på jämnt underlag
  - släpp upp gaspedalen och sänk ner redskapen
  - dra åt parkeringsbromsen
  - stäng av motorn och ta ur tändningsnyckeln.
- Koppla ur redskapsdrivningen under transport och när maskinen inte används.
- Stäng av motorn och koppla ur redskapsdrivningen
  - före bränslepåfyllning
  - före kontroll, rengöring och arbete på maskinen
  - när du har kört på ett främmande föremål eller om det uppstår onormala vibrationer. Kontrollera noga om maskinen har skadats och reparera skadorna innan du startar och kör den igen.
- Minska gasen när motorn ska stannas och stäng av bränsletillförseln efter användningen om motorn är försedd med en bränslekran.
- Titta bakåt och nedåt innan du backar för att se till att vägen är fri.
- Sakta ner och var försiktig när du svänger och korsar vägar och trottoarer.
- Kör inte maskinen om du är påverkad av alkohol, läkemedel eller andra droger.
- Var försiktig när du lastar maskinen på eller av en släpvagn eller lastbil.
- Var försiktig när du närmar dig hörn med skymd sikt, buskage, träd eller andra objekt som kan förhindra sikten.

Underhåll och förvaring

- Håll samtliga muttrar, bultar och skruvar åtdragna så att maskinen är i säkert bruksskick.

- Förvara aldrig maskinen med bränsle i tanken i en byggnad där bensinångor kan antändas av en öppen låga eller gnista.
- Låt motorn svalna innan maskinen ställs undan i ett slutet utrymme.
- Håll motorn, ljuddämparen, batterifacket och förvaringsutrymmet för bränsle fria från gräs, löv eller överflödigt smörjmedel för att minska brandrisken.
- Håll alla delar i gott bruksskick och samtliga beslag och hydraulkopplingar åtdragna. Byt ut alla slitna och skadade delar och dekaler.
- Om bränsletanken måste tömmas ska detta göras utomhus.
- Var försiktig när justeringar utförs på maskinen för att undvika att fingrar fastnar mellan maskinens rörliga och fasta delar.
- Koppla ur drivhjulen, sänk redskapen, lägg i parkeringsbromsen, stäng av motorn och ta ur nyckeln. Vänta tills all rörelse har stannat innan justering, rengöring eller reparation utförs.
- Använd domkrafter för att stötta upp komponenter när det behövs.
- Lätta försiktigt på trycket i komponenter med upplagrad energi.
- Koppla från batteriet och ta bort tändkabeln innan du utför några reparationer. Lossa minuskabelanslutningen först och sedan pluskabelanslutningen. Återanslut plus först och sedan minus.
- Håll händer och fötter borta från rörliga delar. Gör helst inga justeringar när motorn är igång.
- Ladda batterierna i ett öppet, välventilerat utrymme, på avstånd från gnistor och öppna lågor. Koppla ur laddaren innan den ansluts till eller kopplas från batteriet. Använd skyddskläder och isolerade verktyg.
- Se till att alla hydraulledningskopplingar är åtdragna och att alla hydraulslangar och -ledningar är i gott skick innan du tillför tryck till systemet.
- Håll kropp och händer borta från småläckor eller munstycken som sprutar ut hydraulvätska under högtryck. Använd kartong eller papper för att upptäcka läckor, aldrig händerna. Hydraulvätska som sprutar ut under tryck kan ha tillräcklig kraft för att tränga in i huden och orsaka allvarliga skador. Sök läkare omedelbart om du blir träffad av en hydrauloljestråle och hydrauloljan tränger in i huden.
- Sänk allt tryck i systemet genom att stanna motorn och sänka redskapen till marken innan du kopplar ur eller utför något arbete på hydraulsystemet.
- Kontrollera regelbundet att alla bränsleledningar är åtdragna och att de inte är slitna. Dra åt eller reparera dem efter behov.
- Om motorn måste vara igång för att ett visst underhåll ska kunna utföras ska klädesplagg, händer, fötter och andra kroppsdelar hållas borta från redskapen och andra rörliga delar, särskilt från skärmen vid sidan om motorn. Håll kringstående på avstånd.
- Be en auktoriserad Toro-återförsäljare kontrollera maxhastigheten med en varvräknare för att försäkra säkerhet och noggrannhet.
- Kontakta en auktoriserad Toro-återförsäljare vid eventuellt behov av större reparationer eller assistans. Använd endast redskap och reservdelar som godkänts av Toro. Garantin kan ogiltigförklaras om ej godkända redskap använts.

Ljudtrycksnivå

Maskinen har en maximal ljudtrycksnivå vid förarens öra på 84,5 dBA, grundat på mätningar på identiska maskiner enligt direktiv 98/37/EG.

Ljudstyrka

Maskinen har en garanterad ljudstyrka på 100 dBA/1 pW, grundat på mätningar på identiska maskiner i enlighet med anvisningarna i EN 11094.

Vibrationsnivå

Hand/arm

Maskinen ger en maximal handvibration på 2,5 m/s^2, grundat på mätningar på identiska maskiner i enlighet med anvisningarna i EN 1033.

Hela kroppen

Maskinen ger en maximal vibration på 0,5 m/s^2 vid sätet, grundat på mätningar på identiska maskiner i enlighet med anvisningarna i EN 1032.

Säkerhets- och instruktionsdekaler

Säkerhetsdekalerna och säkerhetsinstruktionerna är fullt synliga för föraren och finns nära alla potentiella farozoner. Dekaler som har skadats eller försvunnit ska bytas ut eller ersättas.

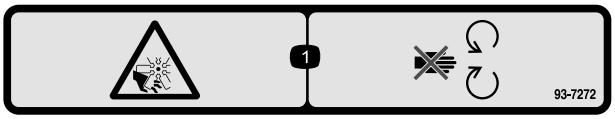

93-7272

1. Kapnings-/avslitningsrisk, fläkt – håll dig borta från rörliga delar.

93-9051

1. Läs *Bruksanvisningen.*

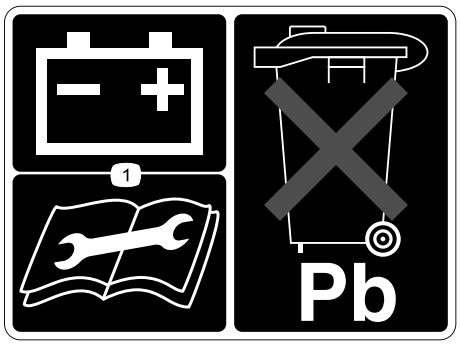

93-6668

1. Läs *Bruksanvisningen* för information om att ladda batteriet. Det innehåller bly och får inte kastas i hushållssoporna.

Batterisymboler

Vissa eller samtliga av dessa symboler finns på ditt batteri

1. Explosionsrisk
2. Ingen eld, öppna lågor eller rökning
3. Brännskaderisk p.g.a. frätande vätskor/kemiska ämnen
4. Använd ögonskydd.
5. Läs *Bruksanvisningen.*
6. Håll kringstående på säkert avstånd från batteriet.
7. Använd ögonskydd; explosiva gaser kan orsaka blindhet och andra skador.
8. Batterisyra kan orsaka blindhet eller allvarliga brännskador.
9. Spola ögonen omedelbart med vatten och sök läkarhjälp snabbt.
10. Innehåller bly; får inte kastas i hushållssoporna.

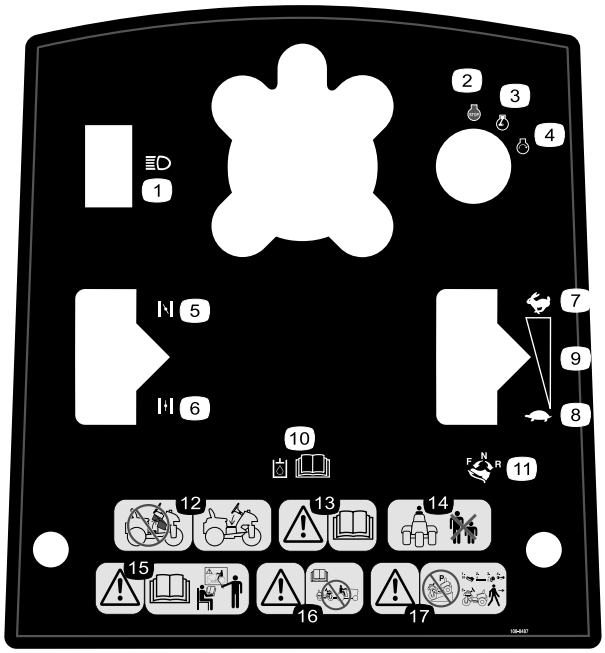

108-8487

1. Strålkastare
2. Motor – av
3. Motor – kör
4. Motor – start
5. Choke – stängd
6. Choke – öppen
7. Snabbt
8. Långsamt
9. Steglös reglerbar inställning
10. Läs *Bruksanvisningen* för information om hydraulolja.
11. Kör framåt genom att trycka den främre delen av gaspedalen framåt och uppåt. Backa genom att trycka den bakre delen av gaspedalen bakåt och nedåt.
12. Använd inte maskinen utan att mittenkåpan sitter på plats.
13. Varning – läs *Bruksanvisningen*.
14. Håll kringstående på säkert avstånd från maskinen.
15. Varning – läs *Bruksanvisningen* och se till att du får utbildning.
16. Varning – läs *Bruksanvisningen*. Bogsera inte maskinen.
17. Varning – parkera inte maskinen i en sluttning. Innan du lämnar maskinen ställer du in gaspedalen i neutralläget, sänker redskapen, stänger av motorn och tar ur tändningsnyckeln.

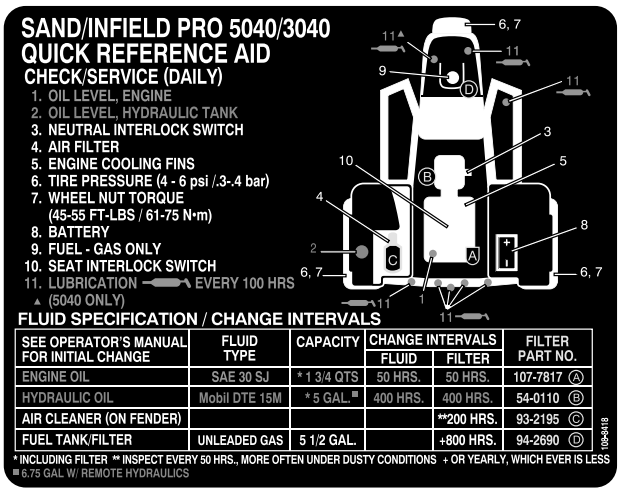

108-8418

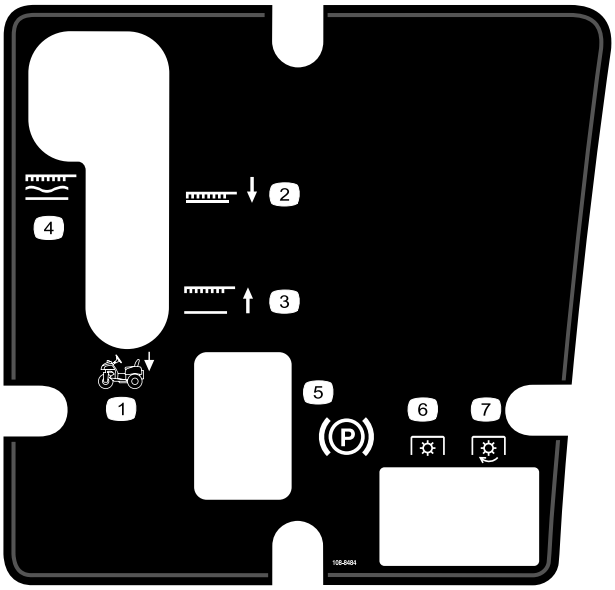

108-8484

1. Redskapsreglage
2. Redskap, nedsänkt läge
3. Redskap, upphöjt läge
4. Redskap, låst i flytande läge
5. Parkeringsbroms
6. Kraftreglage (PTO) – frånkopplat
7. Kraftreglage (PTO) – ikopplat

Instalação

Lösa delar

Använd diagrammet nedan för att kontrollera att alla delar finns med.

Steg	Beskrivning	Antal	Användning
1	Ratt Skumstoppring Bricka Låsmutter	1 1 1 1	Montera ratten.
2	Inga delar krävs	–	Ta bort batteriet.
3	Bulkelektrolyt, specifik vikt på 1 260 (medföljer inte)	-	Aktivera och ladda batteriet.
4	Bult (1/4 x 5/8 tum) Låsmutter (1/4 tum)	2 2	Installera batteriet
5	Infield Pro-dekal	1	Sätt fast Infield Pro®-dekalen (valfritt)
6	Bruksanvisning Motorns bruksanvisning Reservdelskatalog Instruktionsvideo Blad för besiktning före leverans Nyckel	1 1 1 1 1 2	Läs bruksanvisningarna och se videon innan maskinen tas i bruk.
7	Framviktsats(er) efter behov	-	Installera framvikterna om det behövs.

Obs: Vänster och höger sida på maskinen är lika med förarens vänstra respektive högra sida vid normal körning.

Obs: Ta bort och släng alla transportfästen och fästanordningar.

1

Montera ratten

Delar som behövs till detta steg:

1	Ratt
1	Skumstoppring
1	Bricka
1	Låsmutter

Tillvägagångssätt

1. Flytta framhjulet så att det pekar rakt framåt.
2. Trä på skumstoppringen på styraxeln (Figur 2).

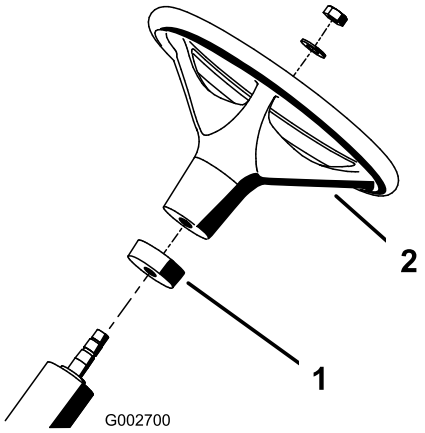

Figur 2

1. Skumstoppring
2. Ratt

3. Trä på ratten på styraxeln (Figur 2).
4. Fäst ratten vid styraxeln med en bricka och en låsmutter (Figur 2). Dra åt låsmuttern till 27–35 Nm.

2

Ta bort batteriet

Inga delar krävs

Tillvägagångssätt

Ta bort de (2) vingmuttrarna och brickorna som fäster batteriets övre låsfäste vid batteriets sidolåsfästen (Figur 3). Ta bort batteriets övre låsfäste och ta bort batteriet.

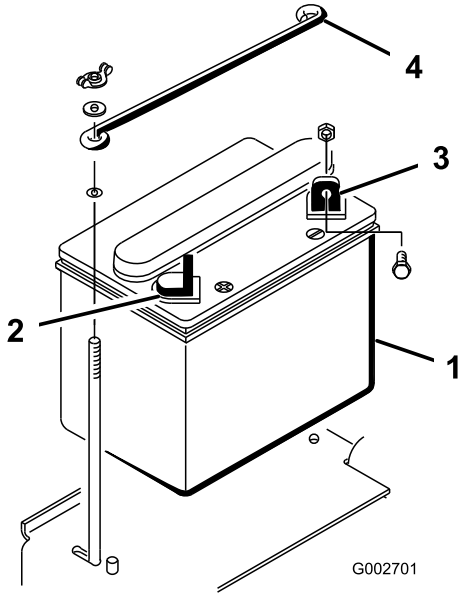

Figur 3

1. Batteri
2. Batteriets pluspol (+)
3. Batteriets minuspol (-)
4. Batteriets övre låsfäste

3

Aktivera och ladda batteriet

Delar som behövs till detta steg:

-	Bulkelektrolyt, specifik vikt på 1 260 (medföljer inte)

Tillvägagångssätt

Varning

KALIFORNIEN
Proposition 65

Batteripoler och kabelanslutningar med tillbehör innehåller bly och blyföreningar, kemikalier som den amerikanska delstaten Kalifornien anser kan orsaka cancer och fortplantningsskador. Tvätta händerna efter hantering.

Om batteriet inte är fyllt med elektrolyt eller aktiverat, måste bulkelektrolyt med specifik vikt på 1 260 köpas från närmaste försäljningsställe för batterier och fyllas på i batteriet.

Batterielektrolyt innehåller svavelsyra som är ett dödligt gift och som orsakar allvarliga brännskador.

- **Drick inte av elektrolyten och undvik kontakt med hud, ögon eller kläder. Använd skyddsglasögon för att skydda ögonen och gummihandskar för att skydda händerna.**
- **Fyll på batteriet där det finns rent vatten för att kunna skölja av huden.**

1. Ta bort batteriets påfyllningslock och fyll långsamt på elektrolyt upp till påfyllningsmarkeringen i varje cell.
2. Sätt tillbaks påfyllningslocken och anslut en 3- till 4-A batteriladdningsanordning till batteriposterna. Ladda batteriet med 3 till 4 ampere under 4 till 8 timmar.

⚠

När batteriet laddas bildas explosiva gaser.

Rök aldrig nära batteriet och håll det borta från gnistor och lågor.

3. Koppla ur laddningsanordningen från eluttaget och batteripolerna när batteriet är laddat. Låt batteriet stå i 5–10 minuter.
4. Ta bort påfyllningslocken. Fyll långsamt på elektrolyt upp till påfyllningsmarkeringen i varje cell. Sätt tillbaks påfyllningslocken.

   Viktigt: Fyll inte på för mycket elektrolyt i batteriet. Elektrolyten kommer att rinna över på andra delar i maskinen och orsaka allvarlig korrosion och slitage.

4

Installera batteriet

Delar som behövs till detta steg:

2	Bult (1/4 x 5/8 tum)
2	Låsmutter (1/4 tum)

Tillvägagångssätt

1. Sätt batteriet på plats med minuspolen riktad mot maskinens bakre del (Figur 4).

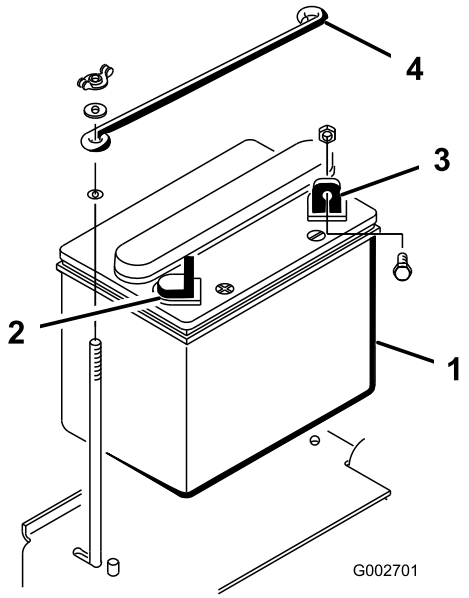

Figur 4

1. Batteri
2. Batteriets pluspol (+)
3. Batteriets minuspol (-)
4. Batteriets övre låsfäste

2. Fäst pluskabeln (röd) vid pluspolen (+) med en bult och låsmutter på 1/4-20 x 5/8 tum (Figur 5).

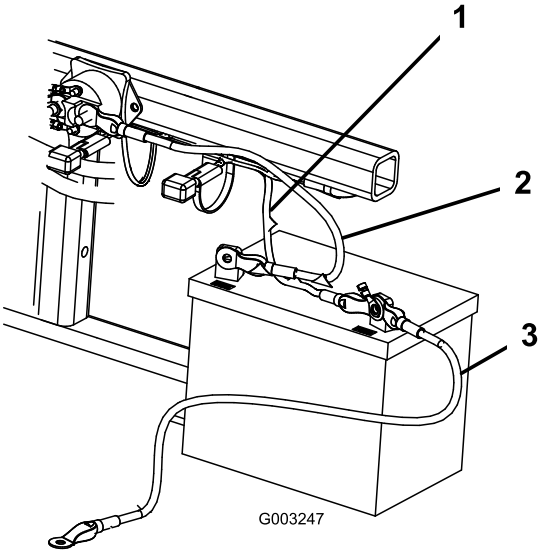

Figur 5

1. Liten svart kabel
2. Minuskabel (-)
3. Pluskabel (+)

Felaktig dragning av batterikablarna kan skada maskinen och kablarna samt orsaka gnistor. Gnistorna kan få batterigaserna att explodera, vilket kan leda till personskador.

- **Lossa alltid batteriets minuskabel (svart) innan pluskabeln (röd) lossas.**
- **Anslut alltid pluskabeln (röd) innan minuskabeln (svart) ansluts.**

Batteriets kabelanslutningar eller metalldelar kan kortslutas mot maskinkomponenter i metall och orsaka gnistor. Gnistorna kan få batterigaserna att explodera, vilket kan leda till personskador.

- **När du tar bort eller installerar batteriet får du inte låta batterianslutningarna komma i kontakt med några av maskinens metalldelar.**
- **Låt inte metalldelar kortslutas mellan batterianslutningarna och maskinens metalldelar.**

3. Fäst den lilla svarta kabeln och minuskabeln (svart) vid batteriets minuspol (-) med en bult ((1/4 x 5/8 tum) och låsmutter (1/4 tum) (Figur 5)
4. Fetta in polerna och monteringsfästena med vaselin för att förhindra korrosion. Trä gummiskon över pluspolen (+) för att förhindra eventuell kortslutning.
5. Installera batteriets övre fäste vid batteriets sidolåsfästen och fäst det med brickorna och vingmuttrarna.

5

Sätta fast Infield Pro®-dekalen (valfritt)

Delar som behövs till detta steg:

1	Infield Pro-dekal

Tillvägagångssätt

Rikta in och klistra fast Infield Pro-dekalen ovanpå Sand Pro-dekalen, om så önskas.

6

Läsa bruksanvisningarna och se videon

Delar som behövs till detta steg:

1	*Bruksanvisning*
1	*Motorns bruksanvisning*
1	*Reservdelskatalog*
1	Instruktionsvideo
1	Blad för besiktning före leverans
2	Nyckel

Tillvägagångssätt

1. Läs bruksanvisningarna.
2. Se instruktionsvideon.
3. Förvara dokumentationen på ett säkert ställe.

7

Installera framvikterna

Delar som behövs till detta steg:

-	Framviktsats(er) efter behov

Tillvägagångssätt

Traktorenheten Sand/Infield Pro överensstämmer med CEN-standarden EN 836:1997 och ANSI-standarden B71.4-2004 som gällde vid produktionstillfället. När redskapen nedan har installerats med maskinen är det dock nödvändigt att använde ytterligare vikter för att uppfylla standarderna. Med hjälp av tabellen nedan kan du avgöra hur mycket ytterligare vikt som krävs. Beställ delar från närmaste auktoriserade Toro-återförsäljare.

Redskap	Ytterligare framvikt som krävs	Artikelnummer för viktsats	Viktbeskrivning	Antal
Enhet med pigganordning (08755)	23 kg	100-6442	Viktplatta på 8 x 3 kg	1
Rahn-trimsats	23 kg	100-6442	Viktplatta på 8 x 3 kg	1

Obs: Ingen ytterligare vikt krävs om maskinen är utrustad med den främre hydraullyftanordningen, modell 08712.

Produktöversikt

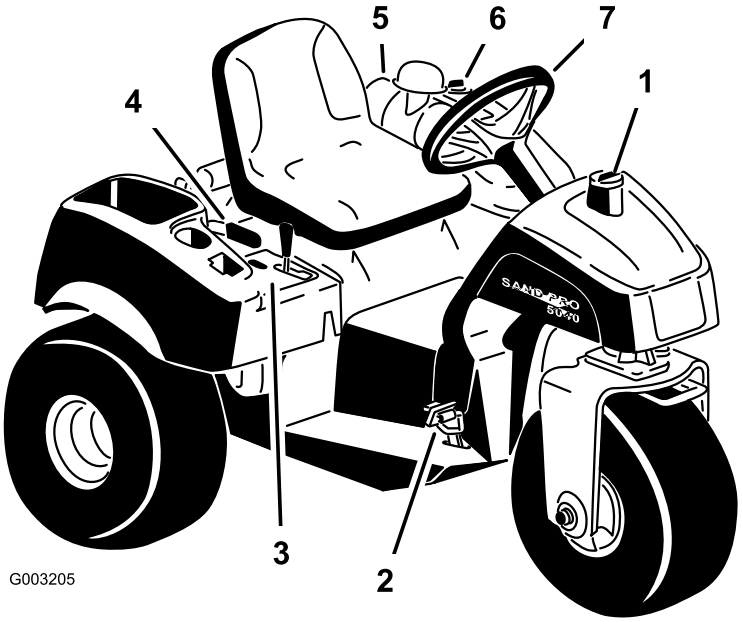

Figur 6

1. Tanklock
2. Gas- och stoppedal
3. Kontrollpanel
4. Parkeringsspak
5. Luftrenare
6. Hydraultanklock
7. Ratt

Reglage

Gas- och stoppedal

Gaspedalen (Figur 7) har tre funktioner: göra så att maskinen rör sig framåt, att den rör sig bakåt och att den stannar. Med hälen och foten på höger fot trycker du ner den främre delen av pedalen för att köra framåt och den bakre delen av pedalen för att köra bakåt eller för att försöka stanna när maskinen rör sig framåt (Figur 8). Dessutom trycker du ner pedalen eller flyttar den till neutralläget när du vill stanna maskinen. Det är bekvämast för föraren om man **inte låter hälen vila mot backpedalen när maskinen körs framåt**.

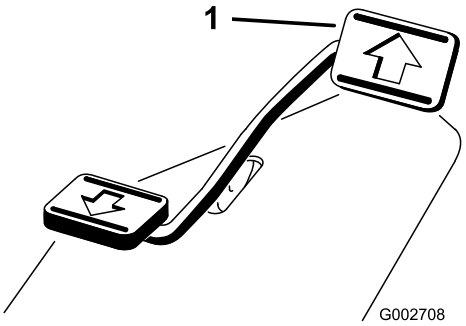

Figur 7

1. Gas- och stoppedal

Figur 8

Hastigheten beror på hur mycket gaspedalen trycks ner. För maximal hastighet måste pedalen tryckas

ner helt samtidigt som gasreglaget är i det snabba läget. För att uppnå maximal hastighet eller när du kör nerför en backe, ska du ha gasreglaget i det snabba läget samtidigt som du trycker ner pedalen lätt för att hålla motorvarvtalet högt. När motorns varvtal börjar minska släpper du upp pedalen något så att varvtalet ökar igen.

Viktigt: För maximal dragkraft ska gasreglaget vara i det snabba läget och gaspedalen bara något nedtryckt.

Kör bara på maximal hastighet när du kör från ett område till ett annat.

Maximal hastighet rekommenderas inte när redskap används eller bogseras.

Viktigt: Backa inte med redskapet i nedsänkt läge (driftsläge) eftersom det kan skada redskapet allvarligt.

Tändningslås

Tändningslåset (Figur 9) som används för att starta och stanna motorn, har tre lägen: av, kör och start. Vrid nyckeln medurs till startläget så att startmotorn går igång. Släpp nyckeln när motorn startar. Nyckeln kommer att flyttas till det påslagna läget automatiskt. Stäng av motorn genom att vrida nyckeln moturs till det avstängda läget.

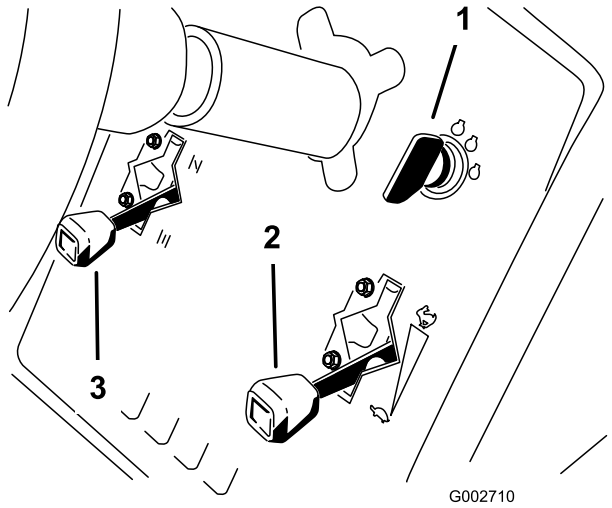

Figur 9

Chokereglage

När du startar en kall motor ska du stänga startspjället genom att flytta chokereglaget (Figur 9) framåt till det stängda läget. När motorn har startat regleras choken så att motorn kör jämnt. Så snart som möjligt öppnar du choken genom att dra den uppåt till det öppna läget. En varm motor behöver inte chokas alls eller bara väldigt lite.

Gasreglage

Gasreglagespaken (Figur 9) ansluter till och reglerar gasreglagelänkningen till förgasaren. Reglaget har två lägen: Långsam och snabb. Motorhastigheten kan växla mellan de två inställningarna.

Obs: Motorn kan inte stannas med hjälp av gasreglaget.

Lyftspak

Lyft redskapet genom att dra lyftspaken (Figur 10) bakåt. Sänk redskapet genom att trycka spaken framåt. När du vill ställa in flytläget flyttar du spaken till spärrläget. När du har valt det önskade läget släpper du spaken. Den kommer att återgå till neutralläget.

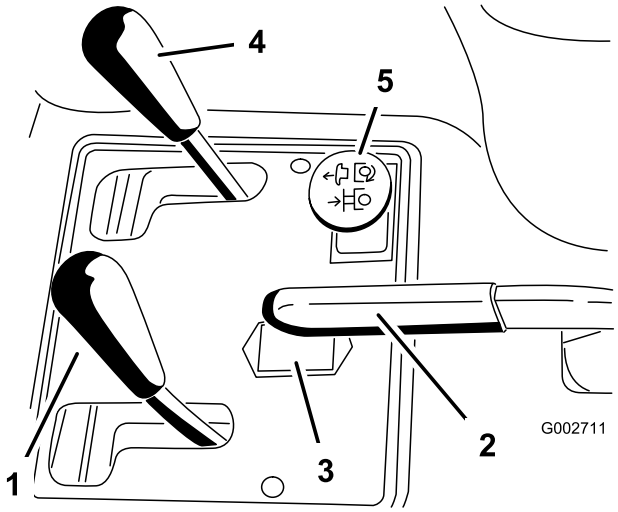

Figur 10

1. Lyftspak
2. Parkeringsbroms
3. Timmätare
4. Främre lyftreglage (tillval)
5. Bakre fjärrhydraulreglage (tillval)

Obs: Maskinen har en dubbelverkande lyftcylinder. Redskapet kan utsättas för tryck nedåt för vissa driftsförhållanden.

Parkeringsbroms

Lägg i parkeringsbromsen (Figur 10) genom att dra parkeringsbromsspaken bakåt. Lossa den genom att trycka spaken framåt.

Obs: Gaspedalen kanske måste tryckas långsamt framåt och bakåt för att parkeringsbromsen ska lossas.

Timmätare

Timmätaren (Figur 10) visar det totala antalet timmar som maskinen har varit i drift. Timmätaren börjar räkna varje gång nyckeln vrids till det påslagna läget.

Sätesjusteringsspak

Flytta spaken på vänster sida om sätet (Figur 11) framåt, skjut sätet till det önskade läget och släpp spaken för att låsa sätet i det läget.

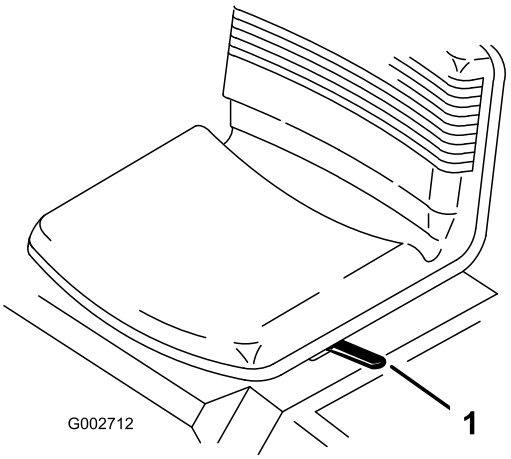

Figur 11

1. Sätesjusteringsspak

Bränslekran

Stäng bränslekranen (Figur 12) när maskinen ställs i förvar eller fraktas på ett släp.

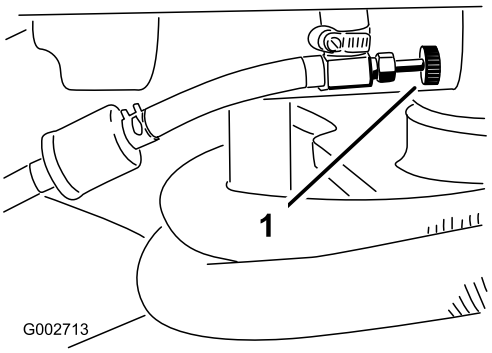

Figur 12

1. Bränslekran

Specifikationer

Obs: Delarnas mått och utseende kan ändras utan föregående meddelande.

Bredd utan redskap	148 cm
Bredd med räfsa, modellnummer 08751	191 cm
Längd utan redskap	164 cm
Höjd	115 cm
Hjulbas	109 cm
Nettovikt (våt)	417 kg

Tillbehör

Det finns ett urval av Toro godkända tillbehör som du kan använda förbättra och utöka maskinens kapacitet. Kontakta din Auktoriserad The Toro® Company-återförsäljare eller representant eller gå till www.Toro.com för att se en lista över alla godkända tillbehör.

Körning

Obs: Vänster och höger sida på maskinen är lika med förarens vänstra respektive högra sida vid normal körning.

Kontrollera oljenivån i motorn

Motorn levereras med olja i vevhuset. Oljenivån måste dock kontrolleras innan och efter motorn startas första gången.

Vevhusets kapacitet är ca 1,66 liter med filter.

Använd högkvalitativ motorolja som uppfyller följande specifikationer:

- Nödvändig API-klassificering: SJ, SK, SL eller högre.
- Rekommenderad olja: SAE 30 (över 4,5 ºC)

1. Ställ maskinen på en plan yta.
2. Sväng sätet framåt.
3. Dra ut oljestickan (Figur 13) och torka av den med en ren trasa. Sätt i oljestickan i röret och se till att den sitter som den ska. Ta ut oljestickan ur röret och kontrollera oljenivån. Om oljenivån är låg tar du bort påfyllningslocket från ventilkåpan och fyller på tillräckligt med olja så att nivån når upp till markeringen Full på oljestickan.

   Viktigt: Kontrollera att motoroljenivån är mellan den övre och den nedre markeringen på oljemätaren. Motorn kan skadas om för mycket eller för lite motorolja fylls på.

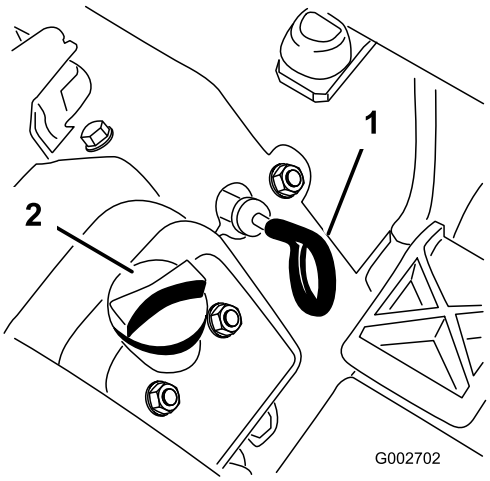

Figur 13

1. Oljesticka
2. Oljepåfyllningslock

4. Sätt tillbaka oljestickan så att de sitter ordentligt.

   Viktigt: Oljestickan måste sitta helt på plats i röret så att vevhuset försluts på rätt sätt. Om vevhuset inte försluts som det ska kan motorn skadas.

5. Sväng ner sätet igen.

   Viktigt: Kontrollera oljenivån var 8:e körtimme eller dagligen. Du måste byta olja efter de första åtta körtimmarna. Därefter bör du byta olja och filter var 50:e körtimme, under normala användningsförhållanden. Motoroljan bör däremot bytas oftare om motorn används vid mycket dammiga eller smutsiga arbetsförhållanden.

Fylla på bränsletanken

Använd **blyfri** regularbensin för fordon (minst 87 oktan). Blyad regularbensin kan användas om blyfri regularbensin inte finns tillgänglig.

Bränsletanken rymmer ca 25 liter.

Under vissa omständigheter är bensin extremt lättantändligt och högexplosivt. Brand eller explosion i bensin kan orsaka brännskador och materiella skador.

- **Fyll på tanken på en öppen plats utomhus, när motorn är kall. Torka upp utspilld bensin.**
- **Fyll aldrig på bränsletanken i en sluten släpvagn.**
- **Fyll inte tanken helt full. Fyll bränsletanken med bensin tills nivån ligger mellan 6 och 13 mm nedanför påfyllningsrörets smalare del. Det lediga utrymmet behövs för bensinens expansion.**
- **Rök aldrig när du handskas med bensin och håll dig borta från öppen eld eller platser där bensinångor kan antändas av gnistor.**
- **Förvara bensin i en godkänd dunk och håll den utom räckhåll för barn. Köp aldrig mer bensin än vad som går åt inom en månad.**
- **Kör inte maskinen utan att ha hela avgassystemet på plats och i gott fungerande skick.**

Under vissa förhållanden vid tankning kan statisk elektricitet frigöras och orsaka gnistor som kan antända bensinångorna. Brand eller explosion i bensin kan orsaka brännskador och materiella skador.

- **Ställ alltid bensindunkar på marken en bit bort från ditt fordon före påfyllning.**
- **Fyll inte på bensindunkar inne i ett fordon eller på lastbilsflak eller släp, eftersom plastmattor och liknande kan isolera dunken och förlänga urladdningstiden för eventuell statisk elektricitet.**
- **Lasta av bensindrivna maskiner från lastbilen eller släpet om så är praktiskt möjligt och fyll på bensin när maskinen står på marken.**
- **Fyll på maskinen från en dunk hellre än med munstycket på en bensinpump om det inte är möjligt att lasta av maskinen från lastbilen eller släpet.**
- **Håll hela tiden kontakt mellan munstycket på bensinpumpen och kanten på tank- eller dunköppningen tills tankningen är klar om tankning måste ske från bensinpump.**

Bensin är skadligt eller dödligt om det förtärs. Längre exponering för bränsleångor kan orsaka allvarliga skador och sjukdom.

- **Undvik att andas in bränsleångor under en längre tid.**
- **Håll ansiktet borta från munstycket och bränsletanken eller stabilisatoröppningen.**
- **Håll bensin borta från ögon och hud.**

1. Gör rent omkring tanklocket (Figur 14).

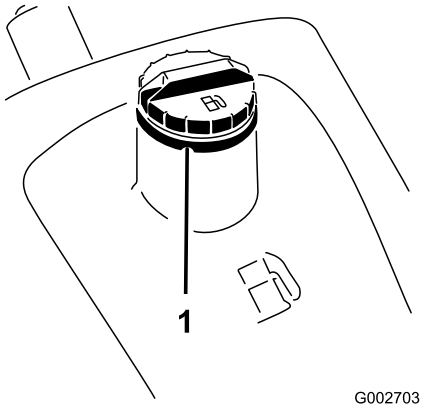

Figur 14

1. Tanklock

2. Ta bort tanklocket.
3. Fyll tanken till ungefär 25 mm från tankens översta del (nedanför påfyllningsrörets smalare del). **Fyll inte på för mycket**. Sätt tillbaka locket.
4. Torka upp allt bränsle som kan ha runnit över för att undvika brandrisk.

   Viktigt: Använd aldrig metanol, bensin som innehåller metanol eller gasohol som innehåller mer än 10 % etanol eftersom bränslesystemet kan skadas. Blanda inte olja i bensinen.

Kontrollera hydrauloljenivån

Hydraultanken fylls på fabriken med ca 13,2 liter högkvalitativ hydraulvätska. **Kontrollera hydraulvätskenivån innan motorn startas för första gången och därefter dagligen.** Rekommenderad utbytesvätska:

> **Hydraulvätska av typen Toro Premium All Season**. (Finns i hinkar om 19 liter eller fat om 208 liter. Se reservdelskatalogen eller vänd dig till en Toro-återförsäljare för artikelnummer.)

Alternativa vätskor: Om Toro-vätskan inte finns tillgänglig kan andra vätskor användas, under förutsättning att de uppfyller nedanstående materialegenskaper och branschspecifikationer. Vi rekommenderar inte att du använder syntetisk vätska. Fråga din oljeförsäljare om råd för att hitta en tillfredsställande produkt.

Obs: Toro ansvarar inte för skada som uppstått till följd av att felaktiga vätskor använts. Använd därför endast produkter från ansedda tillverkare som ansvarar för sina rekommendationer.

Högt viskositetsindex/nötningsförhindrande hydraulvätska, med låg flytpunkt, av typen ISO VG 46

Materialegenskaper:

Viskositet, ASTM D445	cSt vid 40 °C 44 till 48 cSt vid 100 °C 9,1 till 9,8
Viskositetsindex, ASTM D2270	140 till 160
Flytpunkt, ASTM D97	-37 °C till -45 °C

Branschspecifikationer:

Vickers I-286-S (kvalitetsnivå), Vickers M-2950-S (kvalitetsnivå), Denison HF-0

Obs: Många hydraulvätskor är nästintill färglösa vilket gör det svårt att upptäcka läckor. En rödfärgstillsats för hydrauloljan finns i flaskor om 20 ml. En flaska räcker till 15–22 liter hydraulolja. Beställ artikelnummer 44-2500 från din auktoriserade Toro-återförsäljare.

Biologiskt nedbrytbar hydraulvätska – Mobil 224H

> **Biodegradable Hydraulic Fluid från Toro**
> (Finns hinkar om 19 liter eller fat om 208 liter. Se reservdelskatalogen eller vänd dig till en Toro-återförsäljare för artikelnummer.)
> Alternativ vätska: Mobil EAL 224H

Detta är en vegetabilisk, biologiskt nedbrytbar olja som testats och godkänts av Toro för denna modell. Vätskan är inte lika tålig mot höga temperaturer som standardvätskor så installera en oljekylare om det krävs enligt bruksanvisningen och tillämpa de rekommenderade bytesintervallerna för denna vätska. Förorening av mineralbaserade hydraulvätskor ändrar oljans biologiska nedbrytbarhet och toxicitet. När man byter från standardvätska till den biologiskt nedbrytbara modellen ska den godkända spolproceduren tillämpas. Kontakta din lokala Toro-återförsäljare för närmare upplysningar.

1. Gör rent omkring locket till hydrauloljetanken för att förhindra att skräp kommer in i tanken (Figur 15).

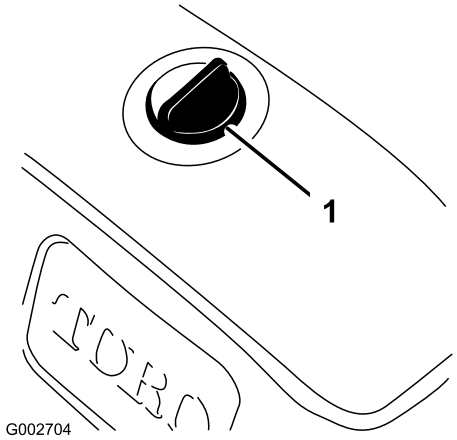

Figur 15

1. Oljetanklock

2. Skruva av oljetanklocket.
3. Ta ut oljestickan ur påfyllningsröret och torka av den med en ren trasa. För in oljestickan i påfyllningsröret, och ta sedan ut den igen och kontrollera oljenivån. Oljenivån ska nå upp till markeringen (det smalare området) på oljestickan (Figur 16).

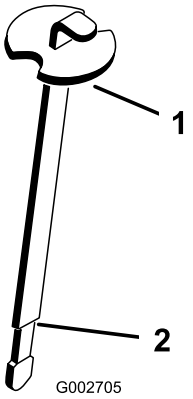

Figur 16

1. Oljesticka
2. Fullmarkering

4. Om oljenivån är låg fyller du långsamt på lämplig hydraulolja i tanken tills nivån når upp över det smalare området på oljestickan. Fyll inte på för mycket.
5. Sätt tillbaka tanklocket.

Viktigt: Undvik föroreningar i systemet genom att rengöra öppningen på hydrauloljebehållaren innan olja fylls på. Se till att pipen och tratten är rena.

Kontrollera däcktrycket

Kontrollera däcktrycket innan maskinen används (Figur 17). Korrekt lufttryck i fram- och bakdäcken är:

- för däck med slitbanor 0,3–0,4 bar (4–6 psi)
- för släta däck 0,5–0,7 bar (8–10 psi)

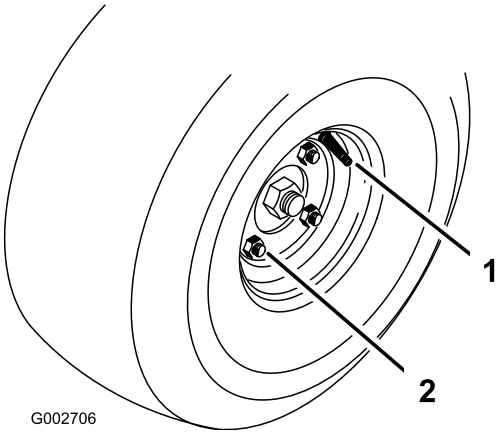

Figur 17

Dra åt hjulmuttrarna

Hjulmuttrarna måste dras åt efter de första åtta körtimmarna. Därefter ska muttrarna dras åt efter var 100:e körtimme. Dra åt hjulmuttrarna till ett moment på 61–75 Nm.

Starta och stänga av motorn

1. Ta bort foten från gaspedalen, kontrollera att pedalen är i neutralläget och dra åt parkeringsbromsen.
2. Tryck choken framåt till det påslagna läget (när motorn som startas är kall) och gasreglaget till det långsamma läget.

   Viktigt: När maskinen körs i temperaturer som är lägre än 0 °C låter du maskinen bli varm innan du använder den. Det förebygger skador på hydrostaten och drivkretsen.

3. Sätt i nyckeln i tändningslåset och vrid den medurs för att starta motorn. Släpp nyckeln när motorn startar. Reglera choken så att motorn kör jämnt.

Viktigt: Undvik att startmotorn överhettas genom att inte låta den gå i mer än 10 sekunder. Om du har försökt starta motorn i 10 sekunder väntar du i 60 sekunder innan du startar den på nytt.

4. När motorn startas för första gången eller om motorn har genomgått översyn kör du framåt och backar med maskinen i en eller två minuter. Prova också lyftspaken tills du är säker på att allting fungerar som det ska.
5. Stanna motorn, flytta gasreglaget till det långsamma läget och vrid tändningsnyckeln till det avslagna läget. Ta ut nyckeln ur tändningen för att undvika oavsiktlig start.
6. Stäng bränsleväljarkranen innan du ställer maskinen i förvar.

Stäng av motorn och vänta tills samtliga rörliga delar har stannat innan du kontrollerar om det finns oljeläckor, lösa delar eller andra problem.

Kontrollera säkerhetssystemet

Om säkerhetsbrytarna är frånkopplade eller skadade kan maskinen plötsligt aktiveras vilket i sin tur kan leda till personskador.

- **Gör inga otillåtna ändringar på säkerhetsbrytarna.**
- **Kontrollera säkerhetsbrytarnas funktion dagligen och byt ut eventuella skadade brytare innan maskinen körs.**
- **Byt ut brytarna vartannat år, oavsett om de fungerar som de ska eller ej.**

Syftet med säkerhetssystemet är att förhindra motorn från att starta om inte gaspedalen är i neutralläget. Motorn ska dessutom stanna om gaspedalen flyttas framåt eller bakåt när ingen förare sitter i förarsätet.

1. Kontrollera säkerhetsbrytarna på en vidsträckt öppen plats där det inte finns skräp eller andra människor. Stäng av motorn.
2. Sitt på sätet och lägg i parkeringsbromsen. Tryck gaspedalen framåt och bakåt samtidigt som du försöker starta motorn. Om motorn går runt kan det vara fel på säkerhetssystemet. Åtgärda felet omedelbart. Om motorn inte går runt fungerar systemet som det ska.
3. Om föraren sitter i förarsätet, gaspedalen är i neutralläget och parkeringsbromsen är åtdragen, ska motorn starta. Om föraren reser sig från sätet och långsamt trycker ner gaspedalen ska motorn stanna inom en till tre sekunder. Rätta till problemet om detta inte fungerar som det ska.

Bogsera maskinen

I nödsituationer kan maskinen bogseras korta sträckor. Vi rekommenderar däremot inte att du gör det som standard.

Viktigt: Bogsera inte maskinen i högre hastigheter än 1,6 km/tim eftersom det kan skada drivsystemet. Om maskinen måste flyttas längre än 45 meter bör den transporteras på en lastbil eller ett släp. Hjulen kan låsas om maskinen bogseras för snabbt. Om det inträffar ska du avbryta bogseringen och vänta tills trycket i drivkretsen har stabiliserats, innan du fortsätter bogsera maskinen med lägre hastighet.

Inkörningstid

Det tar bara åtta körtimmar att köra in maskinen.

De första körtimmarna är mycket viktiga för maskinens framtida driftssäkerhet och maskinens funktioner och prestanda bör övervakas noga så att mindre problem, som kan leda till större problem, upptäcks och kan korrigeras. Inspektera maskinen ofta under inkörningen och leta efter tecken på oljeläckage, lösa fästanordningar och andra fel.

Driftegenskaper

Öva att köra maskinen eftersom dess egenskaper skiljer sig från vissa andra arbetsfordon. Två saker man bör tänka på när man kör fordonet är transmissionen och motorvarvtalet.

Håll motorvarvtalet på en jämn nivå genom att trycka ner gaspedalen långsamt. På det viset kan

motorn hänga med fordonets hastighet. Om gaspedalen däremot trycks ner snabbt kommer varvtalet att minska och följden blir att det inte finns tillräckligt med dragkraft för att flytta fordonet. Överför därför maximal kraft till hjulen genom att flytta gasreglaget till det snabba läget och bara trycka ner gaspedalen helt lätt. Högsta möjliga hastighet utan last uppnås däremot när gasreglaget är i det snabba läget och gaspedalen långsamt trycks ner helt. Sammanfattningsvis ska du alltså alltid hålla motorvarvtalet tillräckligt högt för att maximal dragkraft ska överföras till hjulen.

Du måste alltid vara uppmärksam när du använder maskinen för att undvika att den välter eller att du förlorar kontrollen.

- **Var försiktig när du kör ner i och upp ur sandgropar.**
- **Var mycket försiktig runt diken, bäckar och andra farliga platser.**
- **Var försiktig när du använder maskinen i branta sluttningar.**
- **Sänk farten när du gör tvära svängar eller när du svänger i sluttningar.**
- **Undvik att stanna och starta plötsligt.**
- **Växla inte från backläget till läget helt framåt utan att först stanna helt.**

Obs: Om redskapshållaren fastnar i hållaren på traktorenheten för du in en bändare/skruvmejsel i bändöppningen för att lossa delarna (Figur 18).

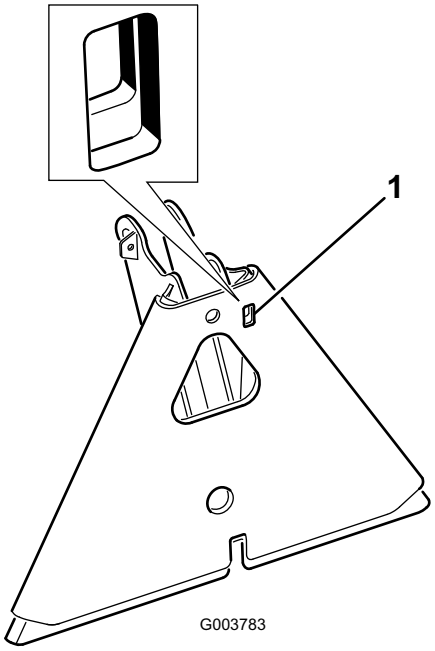

Figur 18

1. Bändöppning

Underhåll

Obs: Vänster och höger sida på maskinen är lika med förarens vänstra respektive högra sida vid normal körning.

Om du lämnar nyckeln i tändningslåset kan någon råka starta motorn av misstag och skada dig eller någon annan person allvarligt.

Ta ut nyckeln ur tändningslåset innan du utför något underhåll.

Rekommenderat underhåll

Underhållsintervall	Underhållsförfarande
Efter de första 8 timmarna	• Dra åt hjulmuttrarna. • Byt motorolja och oljefilter. • Byt ut hydraulfiltret.
Varje användning eller dagligen	• Kontrollera oljenivån i motorn. • Kontrollera hydrauloljenivån. • Kontrollera däcktrycket. • Kontrollera hydraulledningarna och slangarnas tillstånd. • Inspektera och rengör maskinen
Var 25:e timme	• Kontrollera batteriets vätskenivå och kabelanslutningar.
Var 50:e timme	• Byt motorolja och oljefilter.
Var 100:e timme	• Dra åt hjulmuttrarna. • Smörj maskinen
Var 200:e timme	• Byt ut luftfiltret.
Var 400:e timme	• Byt ut hydraulsystemoljan och hydraulfiltret.
Var 800:e timme	• Byt tändstiften. • Byt ut bränslefiltret. • Sota förbränningskammaren. • Justera ventilerna och dra åt topplocket. • Kontrollera motorvarvtalet (både på tomgång och med full gas). • Töm och rengör bränsletanken.
Var 1500:e timme	• Byt ut rörliga slangar. • Byt ut säkerhetsbrytarna för neutralläget och sätet.

Viktigt: **Läs i bruksanvisningen till motorn för ytterligare information om underhållsförfaranden.**

Kontrollista för dagligt underhåll

Kopiera sidan och använd den regelbundet.

Kontrollpunkt	**Vecka:**						
	Mån.	**Tis.**	**Ons.**	**Tors.**	**Fre.**	**Lör.**	**Sön.**
Kontrollera säkerhetsbrytarnas funktion.							
Kontrollera styrningsfunktionen.							
Kontrollera bränslenivån.							
Kontrollera oljenivån i motorn.							
Kontrollera luftfiltret.							
Rengör motorkylflänsarna.							
Kontrollera ovanliga ljud i motorn.							
Kontrollera ovanliga driftljud.							
Kontrollera hydrauloljenivån.							
Se till att det inte finns skador på hydraulslangarna.							
Undersök om systemet har oljeläckor.							
Kontrollera däcktrycket.							
Kontrollera instrumentfunktionen.							
Bättra på skadad lack.							

Anteckningar om särskilda problem		
Kontrollen utförd av:		
Problem	Datum	Information

Förberedelser för underhåll

Hissa upp maskinen

Innan service utförs på maskinen ska den stöttas upp med domkrafter eller träklossar.

Följande domkraftpunkter finns:

- På vänster eller höger sida under bakhjulsmotorn eller ramen (Figur 19).

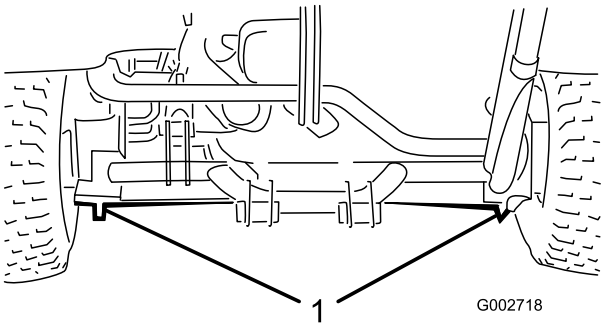

Figur 19

1. Bakre domkraftpunkter

- Fram: under ramen bakom framhjulet (Figur 20).

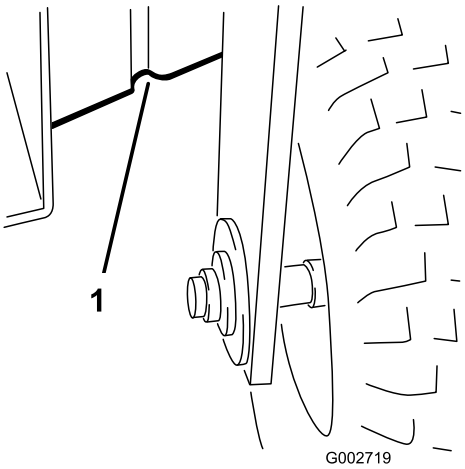

Figur 20

1. Främre domkraftpunkter

Smörjning

Maskinen har smörjnipplar som måste smörjas regelbundet med fett på litiumbas för allmänt bruk nr 2, efter var 100:e körtimme.

Smörj följande lager och bussningar:

- Framhjulslagret (1) (Figur 21)

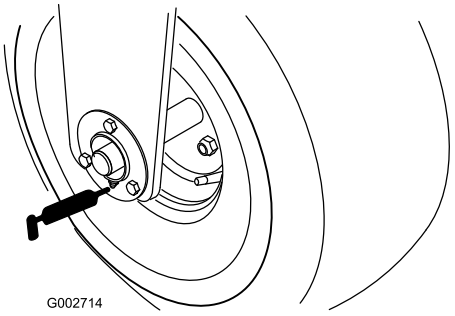

Figur 21

- Gaspedalens vridfäste (1) (Figur 22)

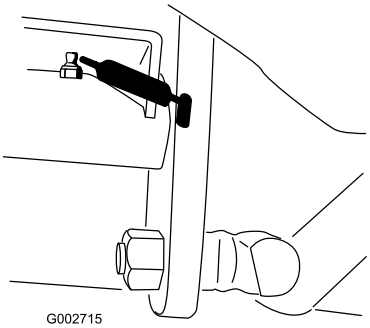

Figur 22

- Den bakre redskapshållaren (5) (Figur 23)

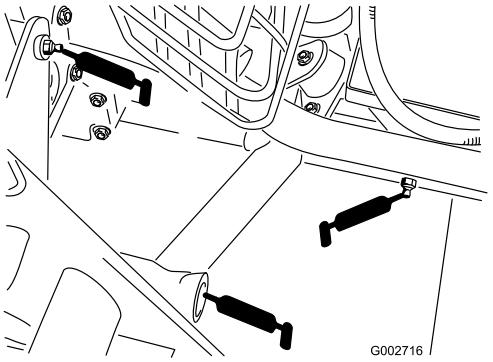

Figur 23

- Styrcylinderns stavände (1) (Endast modell 08705) (Figur 24)

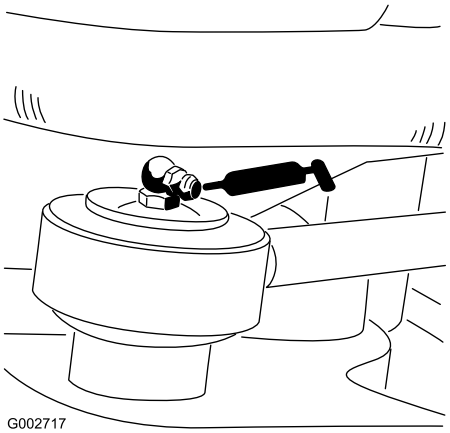

Figur 24

Smörja maskinen

1. Torka av smörjnippeln så att okända partiklar inte kan leta sig in i lagren eller bussningarna.
2. Pumpa in fett i lagren eller bussningarna.
3. Torka bort överflödigt fett.

Motorunderhåll

Byta ut motorolja och oljefilter

Oljan och filtret måste bytas ut för första gången efter de första åtta körtimmarna, därefter ska oljan och filtret bytas var 50:e arbetstimme.

1. Parkera maskinen på en plan yta och stäng av motorn.
2. Ta bort avtappningspluggen (Figur 25) och låt oljan rinna ner i ett kärl. Sätt tillbaka avtappningspluggen när oljan har slutat rinna.

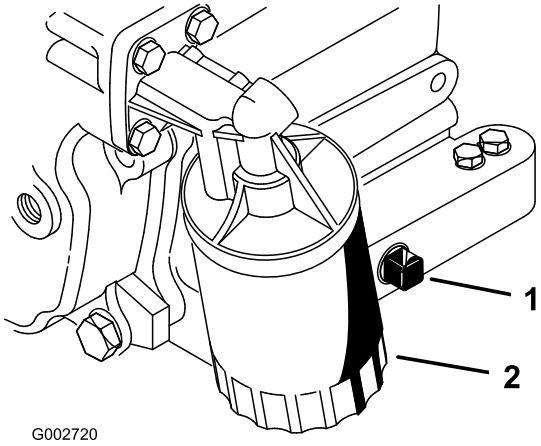

Figur 25

1. Avtappningsplugg 2. Oljefilter

3. Avlägsna oljefiltret (Figur 25). Stryk på ett tunt lager ren olja på den nya filterpackningen.
4. Skruva på filtret för hand tills packningen nuddar vid oljefilteradaptern, dra sedan åt det ytterligare 1/2–3/4 varv. Dra inte åt för hårt.
5. Fyll på olja i vevhuset, se Kontrollera oljenivån i motorn på sidan 10.
6. Kassera den använda oljan på korrekt sätt.

Serva luftrenaren

- Undersök luftrenaren för att se om det finns skador som kan orsaka en luftläcka. Byt ut om den är skadad. Undersök hela luftintagssystemet för att se om det finns läckor, skador eller lösa slangklämmor.
- Serva filtret i luftrenaren var 200:e körtimme eller tidigare om motorns prestanda påverkas av extremt dammiga eller smutsiga förhållanden. Om du byter luftfiltret tidigare ökar det risken för att smuts kommer in i motorn när filtret har avlägsnats.
- Se till att kåpan sitter som den ska och sluter tätt runt luftrenaren.

Byta luftfiltret

1. Lossa spärrhakarna som fäster luftrenarkåpan vid luftrenarhuset (Figur 26).

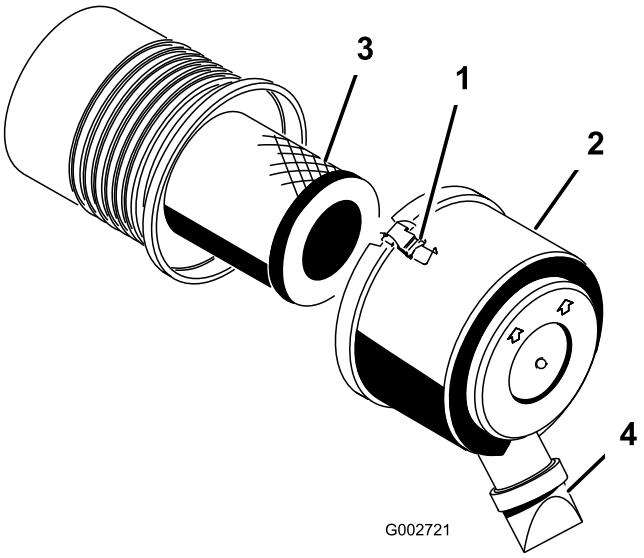

Figur 26

1. Spärrhake till luftrenare
2. Dammkåpa
3. Luftfilter
4. Smutsutblåsning

2. Ta bort kåpan från luftrenaren. Innan du avlägsnar filtret använder du lågtrycksluft (276 kPa (40 psi), ren och torr) för att ta bort stora ansamlingar skräp som packats mellan huvudfiltrets utsida och skålen.

   Viktigt: Undvik att använda högtrycksluft eftersom denna kan tvinga smutsen genom filtret och in i luftintagsröret. Denna rengöringsprocess förhindrar att det kommer in skräp i luftintaget när huvudfiltret tas bort.

3. Ta bort och byt ut filtret.

   Undersök om det nya filtret har några transportskador genom att kontrollera filtrets förseglade ände och själva filtret. Använd inte ett skadat filter. Sätt i det nya filtret genom att trycka på dess yttre kant för att fästa det i behållaren. Tryck inte mitt på filtret där det är böjligt.

   Obs: Vi rekommenderar inte att du rengör det använda filtret eftersom det då finns risk för att filtret skadas.

4. Rengör öppningen till smutsutblåsningen i den avtagbara kåpan. Avlägsna gummiutloppsventilen från kåpan, rengör håligheten och byt ut utloppsventilen.

5. Montera kåpan och placera gummiutloppsventilen i nedåtläge – mellan ca klockan 5 till klockan 7 sett från änden.
6. Fäst spärrhakarna.

Byta tändstiften

Byt tändstiften var 800:e körtimme eller en gång per år, beroende på vilket som inträffar först.

Typ: Champion RC14YC (eller motsvarande)

Mellanrum: 0,76 mm

Obs: Tändstiftet håller vanligtvis länge men det bör avlägsnas och kontrolleras när motorn inte fungerar.

1. Rengör området runt tändstiften så att inte främmande partiklar faller ner i cylindern när du tar bort tändstiftet.
2. Dra av tändstiftskablarna från tändstiften och ta bort stiften från cylinderlocket.
3. Kontrollera sidoelektroden, mittelektroden och mittelektrodsisolatorn så att de inte är skadade.

   Viktigt: Ett sprucket, skadat eller smutsigt tändstift eller tändstift som inte fungerar av någon annan orsak måste bytas ut. Elektroderna får inte sandblästras, skrapas eller rengöras med en stålborste eftersom partiklar kan lossna från tändstiftet och falla ner i cylindern. Följden är oftast en skadad motor.

4. Kontrollera att mellanrummet mellan mitt- och sidoelektroderna är 0,76 mm (Figur 27). Montera tändstiftet med korrekt mellanrum med packningsförslutningen och dra åt stiftet till 23 Nm. Se till att skruva åt stiftet ordentligt om du inte använder en skiftnyckel.

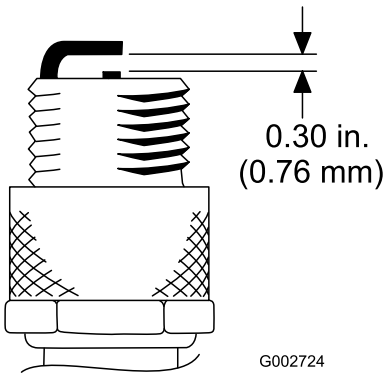

Figur 27

Underhålla bränslesystemet

Byta ut bränslefiltret

Det sitter ett filter i bränsleledningen. Byt filtret var 800:e körtimme. Använd följande metod när filtret måste bytas ut:

1. Stäng bränslekranen, lossa slangklämman på filtrets förgasarsida och ta bort bränsleledningen från filtret (Figur 28).

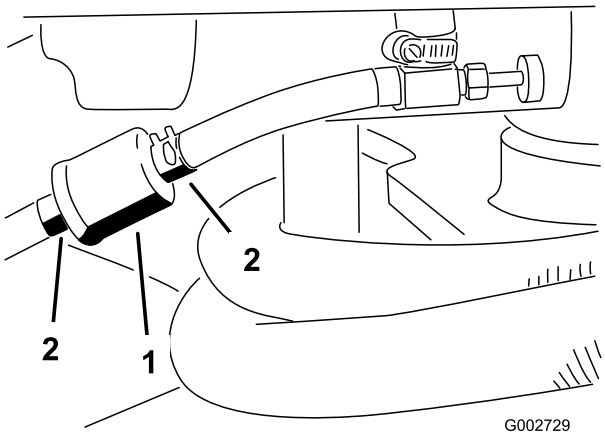

Figur 28

1. Bränslefilter
2. Slangklämmor

2. Sätt ett uppsamlingskärl under filtret, lossa den sista slangklämman och ta bort filtret.
3. Installera det nya filtret så att pilen på filterhuset pekar bort från bränsletanken (mot förgasaren).
4. Trä på slangklämmorna på bränsleledningarnas ändar. Trä på bränsleledningarna på bränslefiltret och fäst dem med slangklämmorna. Se till att pilen på filtrets sida pekar mot förgasaren.

Underhålla elsystemet

Varning

KALIFORNIEN
Proposition 65

Batteripoler och kabelanslutningar med tillbehör innehåller bly och blyföreningar, kemikalier som den amerikanska delstaten Kalifornien anser kan orsaka cancer och fortplantningsskador. Tvätta händerna efter hantering.

Starta maskinen med startkablar

Om maskinen måste startas med startkablarna kan den alternativa pluspolen (som sitter på startmotorns elektromagnet) användas istället för pluspolen på batteriet (Figur 29).

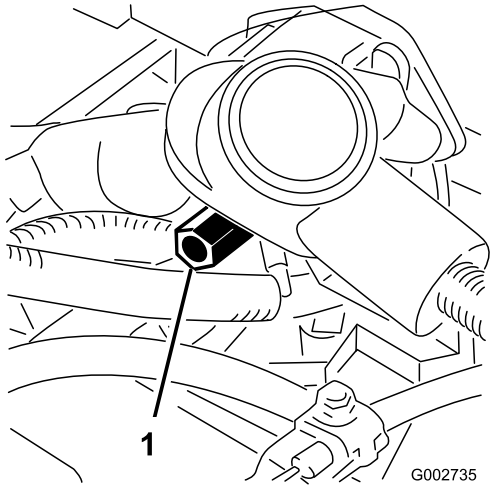

Figur 29

1. Alternativ pluspol

Byta ut säkringarna

Säkringsblocket (Figur 30) sitter under sätet.

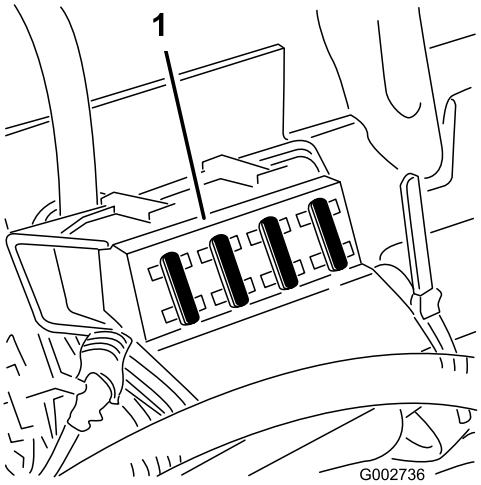

Figur 30

1. Säkringsblock

Underhålla batteriet

Batteriets elektrolytnivå måste underhållas ordentligt och batteriets ovansida ska hållas ren. Om maskinen förvaras på en plats där det är mycket varmt kommer batteriet att ta slut snabbare än om maskinen förvaras på en sval plats.

Batterielektrolyt innehåller svavelsyra som är ett dödligt gift och som orsakar allvarliga brännskador.

- **Drick inte av elektrolyten och undvik kontakt med hud, ögon eller kläder. Använd skyddsglasögon för att skydda ögonen och gummihandskar för att skydda händerna.**
- **Fyll på batteriet där det finns rent vatten för att kunna skölja av huden.**

Håll batteriets ovansida ren genom att tvätta den regelbundet med en borste som doppats i ammoniak eller en bikarbonatlösning. Spola ovansidan med vatten efter rengöring. Ta inte bort påfyllningslocket under rengöring.

Batteriets kablar måste sitta tätt över kabelanslutningarna för att tillhandahålla god elektrisk kontakt.

Felaktig dragning av batterikablarna kan skada maskinen och kablarna samt orsaka gnistor. Gnistorna kan få batterigaserna att explodera, vilket kan leda till personskador.

- **Lossa alltid batteriets minuskabel (svart) innan pluskabeln (röd) lossas.**
- **Anslut alltid pluskabeln (röd) innan minuskabeln (svart) ansluts.**

Om kabelanslutningarna har utsatts för korrosion lossar du kablarna. Minuskabeln (–) lossas först. Skrapa sedan klämmorna och kabelanslutningarna separat. Återanslut kablarna. Pluskabeln (+) ansluts först. Fetta sedan in kabelanslutningarna med vaselin.

- Kontrollera elektrolytnivån var 25:e körtimme eller, om maskinen står i förvar, var 30:e dag.
- Håll vätskenivån i cellerna rätt med destillerat eller avsaltat vatten. Fyll inte på cellerna så att vätskan når över påfyllningsmarkeringen.

Underhålla drivsystemet

Justera drivningens neutralinställning

Om maskinen rör sig när gaspedalen är i neutralläget måste drivkammen justeras.

1. Parkera maskinen på en plan yta och stäng av motorn.
2. Ta bort de två skruvarna som fäster mittenkåpan vid maskinen och ta bort höljet (Figur 31).

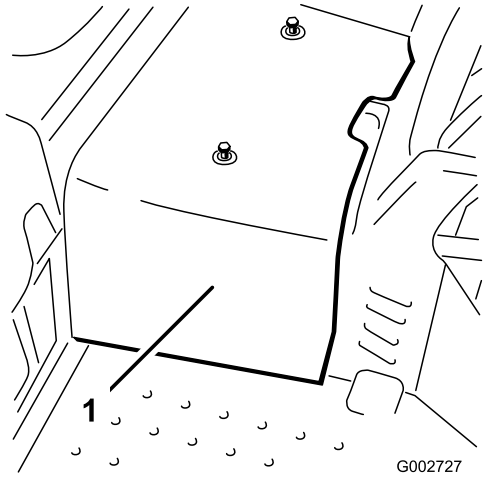

Figur 31

1. Mittenkåpa

3. Lyft framhjulet och ett av bakhjulen från golvet och placera stöttor under ramen.

Framhjulet och ett av bakhjulen måste lyftas från golvet, annars kommer maskinen att röra sig under justeringen. Kontrollera att maskinen stöttas upp ordentligt så att den inte faller ner av misstag och skadar någon under maskinen.

4. Lossa låsmuttern på hjuldrivningens justeringskam (Figur 32).

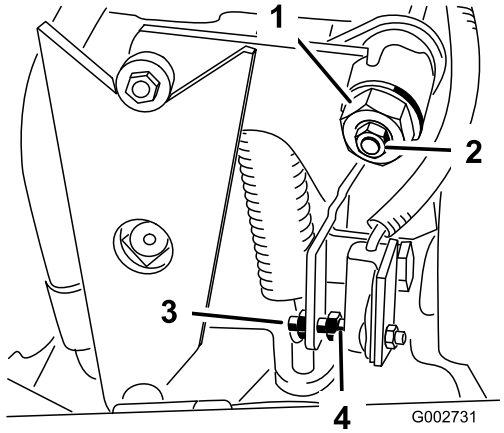

Figur 32

1. Hjuldrivningens justeringskam
2. Låsmutter
3. Skruv
4. Mellanrum

Motorn måste vara igång för att slutjusteringen ska kunna utföras på hjuldrivningens justeringskam. Kontakt med rörliga delar eller varma ytor kan leda till personskador.

Håll händer, fötter, ansikte och andra kroppsdelar borta från de roterande delarna, ljuddämparen och andra heta ytor.

5. Starta motorn och vrid den sexkantiga kambulten (Figur 32) i bägge riktningar för att fastställa neutrallägets mittpunkt.
6. Dra åt låsmuttern för att säkra justeringen.
7. Stäng av motorn.
8. Montera mittenkåpan.
9. Ta bort domkrafterna och sänk ner maskinen till verkstadsgolvet. Provkör maskinen och kontrollera att den inte rör sig när gaspedalen är i neutralläget.

Justera säkerhetsbrytarna

1. Justera transmissionens neutralläge. Läs mer om detta i Justera drivningens neutralinställning.
2. Aktivera pumpspaken för att försäkra att samtliga delar fungerar obehindrat och är ordentligt säkrade.
3. Justera skruven tills mellanrummet är 1,5 mm ± 0,8 mm (Figur 32).
4. Kontrollera att allt fungerar som det ska.

Justera transporthastigheten

Komma upp i maximal transporthastighet

Gaspedalen justeras för maximal transporthastighet och backning på fabriken, men en justering kan behövas om pedalen når fullt utslag innan pumpspaken når fullt kolvslag, eller om en minskning av transporthastigheten önskas.

Uppnå maximal transporthastighet genom att trycka ner gaspedalen. Om pedalen nuddar vid stoppet (Figur 33) innan pumpen når fullt kolvslag är en justering nödvändig:

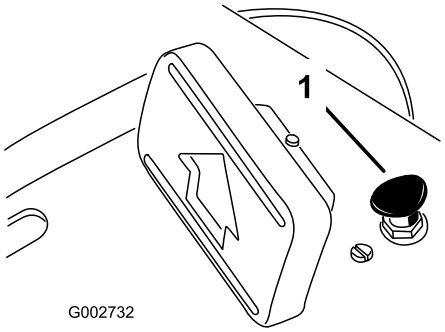

Figur 33

1. Pedalstopp

1. Parkera maskinen på en jämn yta, stäng av motorn och dra åt parkeringsbromsen.
2. Lossa på skruven som fäster pedalstoppet.
3. Dra åt pedalstoppet tills det inte nuddar vid gaspedalen.
4. Fortsätt att trycka lätt på gaspedalen och justera pedalstoppet så att det bara nuddar vid pedalstången, eller så att ett mellanrum på 2,5 mm finns mellan pedalstången och stoppet. Dra åt muttrarna.

Minska transporthastigheten

1. Parkera maskinen på en jämn yta, stäng av motorn och dra åt parkeringsbromsen.
2. Lossa på skruven som fäster pedalstoppet.
3. Dra åt pedalstoppet tills det inte nuddar vid gaspedalen.

Underhålla styrsystemet

Justera lyftspaken

Lyftspakens spärrplatta (Figur 35) kan justeras om redskapet inte flyter (följer markens kontur) som det ska när det används.

1. Parkera maskinen på en jämn yta, stäng av motorn, dra åt parkeringsbromsen och blockera hjulen.
2. Ta bort de (4) skruvarna som fäster kontrollpanelen vid ramen (Figur 34).

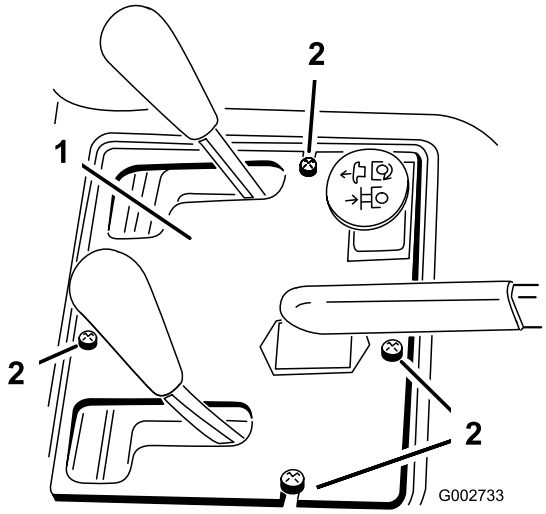

Figur 34

1. Kontrollpanel
2. Skruvar

3. Lossa de (2) skruvarna som fäster lyftspakens spärrplatta vid stänkskärmen och ramen.

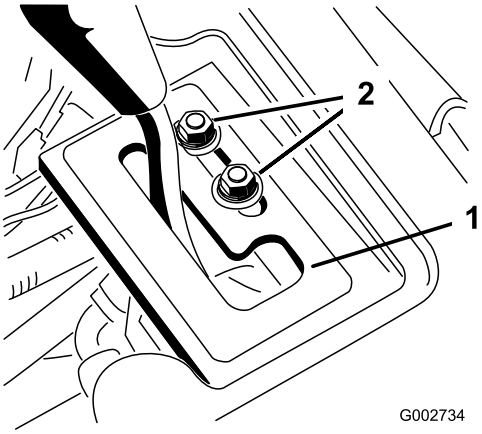

Figur 35

1. Lyftspakens spärrplatta 2. Monteringsbultar

Motorn måste vara igång för att slutjusteringen ska kunna utföras på lyftspakens spärrplatta. Kontakt med rörliga delar eller varma ytor kan leda till personskador.

Håll händer, fötter, ansikte och andra kroppsdelar borta från de roterande delarna, ljuddämparen och andra heta ytor.

4. Starta traktorenhetens motor.

5. Ha motorn igång och lyftspaken i flytläget och skjut sedan på spärrplattan tills lyftcylindern kan dras ut och skjutas tillbaks för hand.
6. Dra åt de båda monteringsbultarna på lyftspakens spärrplatta för att säkra justeringen.

Justera motorreglagen

Justera gasreglaget

Gasen fungerar som den ska om gasreglaget är korrekt justerat. Innan förgasaren justeras måste du kontrollera att gasreglaget fungerar som det ska.

1. Sväng sätet uppåt.
2. Lossa skruven på kabelklämman som fäster kabeln vid motorn (Figur 36).

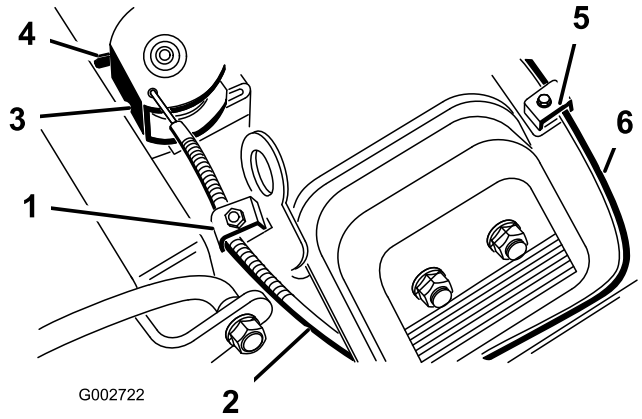

Figur 36

1. Klämskruv för gaskåpa
2. Gasvajer
3. Lekare
4. Stopp
5. Klämskruv för chokekåpa
6. Chokevajer

3. Flytta fjärrgasreglaget framåt till det snabba läget.
4. Dra i gasvajern tills lekarens baksida rör vid stoppet (Figur 36).
5. Dra åt skruven på kabelklämman och kontrollera motorvarvtalet:
   - Hög tomgång: 3 400 + 50
   - Låg tomgång: 1 750 + 100

Justera chokereglaget

1. Sväng sätet uppåt.
2. Lossa skruven på kabelklämman som fäster kabeln vid motorn (Figur 36).
3. Flytta fjärrchokereglaget framåt till det stängda läget.
4. Dra i chokevajern (Figur 36) tills chokeregleringsspjället är helt stängt, dra sedan åt skruven på kabelklämman.

Justera hastighetsreglaget för motorns varvtalshållare

Viktigt: Innan hastighetsreglaget för motorns varvtalshållare justeras måste gas- och chokereglagen justeras.

Motorn måste vara igång när hastighetsreglaget för motorns varvtalshållare justeras. Kontakt med rörliga delar eller varma ytor kan leda till personskador.

- **Kontrollera att gaspedalen är i neutralläge och dra åt parkeringsbromsen innan justeringen utförs.**
- **Håll kläder, händer, fötter och andra kroppsdelar borta från de roterande delarna, ljuddämparen och andra heta ytor.**

Obs: Följ stegen nedan för att justera den låga tomgången. Om det bara är den höga tomgången som ska justeras fortsätter du direkt till steg 5.

1. Starta motorn och låt den gå på halvt gaspådrag i ungefär fem minuter så att den värms upp.
2. Flytta gasreglaget till det långsamma läget. Justera tomgångsstoppskruven moturs tills den inte längre nuddar vid gasreglaget.
3. Böj förankringsbrickan till varvtalshållarfjädern (Figur 37) tills en tomgångshastighet på 1 725 ± 50 RPM uppnås. Kontrollera hastigheten med en varvräknare.

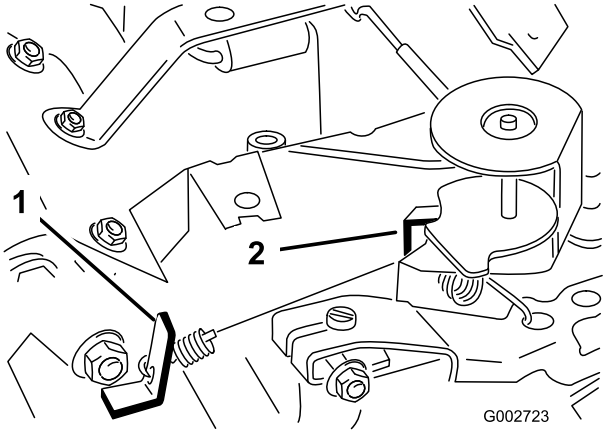

Figur 37

På bilden har förgasaradaptern tagits bort

1. Förankringsbricka till varvtalshållarfjädern
2. Förankringsbricka till fjädern för hög hastighet

4. Justera tomgångsstoppskruven tills tomgångshastigheten ökar till 25–50 RPM över tomgångshastigheten som ställdes in i steg 3. Den slutgiltiga tomgångshastigheten måste vara 1 750 ± 100 RPM.
5. Flytta gasreglaget till det snabba läget. Böj förankringsbrickan till fjädern för hög hastighet (Figur 37) tills en höghastighet på 3 400 ± 50 RPM uppnås.

Underhålla hydraulsystemet

Byta ut hydraulsystemolja och filter

Hydraulfiltret måste bytas första gången efter åtta körtimmar. Därefter ska det bytas var 400:e körtimme eller årligen, beroende på vilket som inträffar först. Byt ut det mot ett originalfilter från Toro. Hydrauloljan måste bytas var 400:e körtimme eller årligen, beroende på vilket som inträffar först.

1. Parkera maskinen på en plan yta och stäng av motorn.
2. Ta bort de två skruvarna som fäster mittenkåpan vid maskinen och ta bort kåpan (Figur 38).

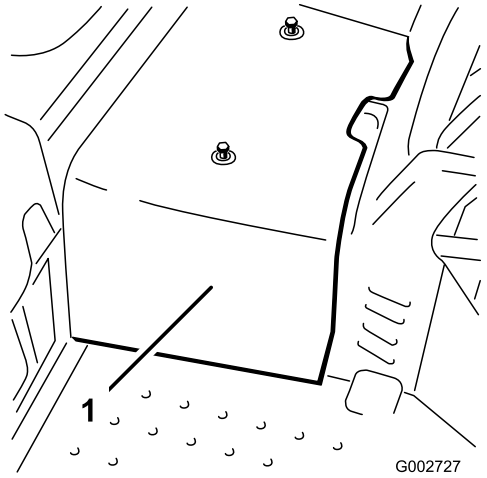

Figur 38

1. Mittenkåpa

3. Ställ ett uppsamlingskärl under hydrauloljefiltret på maskinens vänstra sida (Figur 39).

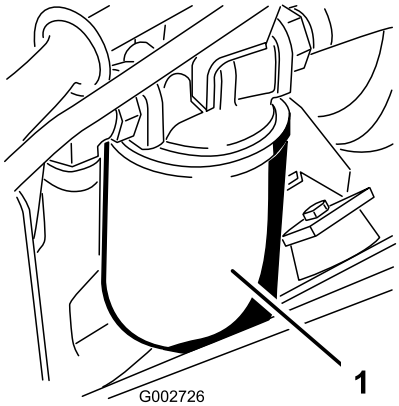

Figur 39

1. Hydraulfilter

4. Rengör runt området där filtret monteras. Ställ ett uppsamlingskärl under filtret. Lossa långsamt på hydraulfiltret men ta inte bort det helt, tills olja rinner ut ur packningen och droppar ner längs filtrets sida.

   Obs: Om maskinen är utrustad med en fjärrhydraulanordning kan sugslangen tas bort från pumpen och användas för att tappa ut hydrauloljan.
5. Ta bort filtret när oljan börjar rinna långsammare.
6. Smörj packningen på det nya filtret med hydraulvätska och vrid fast det för hand tills packningen nuddar vid filterhuvudet. Dra

sedan åt det ytterligare 3/4 varv. Filtret ska nu vara förslutet.

7. Fyll hydraultanken med hydraulolja tills oljan når upp till det smalare området på oljestickan. **Fyll inte på för mycket**. Se avsnittet Kontrollera hydraulsystemet i Körning, på sidan 17.
8. Starta och kör motorn. Kör lyftcylindern tills den skjuter ut och dras tillbaks och hjulen rör sig framåt och bakåt.
9. Stanna motorn och kontrollera oljenivån i tanken, fyll på olja om det behövs.
10. Undersök anslutningarna för att se om det finns några läckor.
11. Montera mittenkåpan.
12. Kassera oljan på lämpligt sätt.

Kontrollera hydraulledningar och -slangar

Kontrollera hydraulledningarna och slangarna dagligen för att se om det finns läckor, vridna ledningar, lösa fäststöd, slitage, lösa beslag, väderslitage och kemiskt slitage. Reparera alla skador innan du kör maskinen igen.

Hydraulolja som läcker ut under tryck kan tränga in i huden och orsaka skada.

- **Se till att alla hydraulvätskeslangar och ledningar är i gott skick och att alla hydraulanslutningar och nipplar är åtdragna innan hydraulsystemet trycksätts.**
- **Håll kropp och händer borta från småläckor eller munstycken som sprutar ut hydraulvätska under högtryck.**
- **Använd en kartong- eller pappersbit för att hitta hydraulläckor.**
- **Lätta på allt tryck i hydraulsystemet på ett säkert sätt innan något arbete utförs i hydraulsystemet.**
- **Sök läkare omedelbart om du blir träffad av en hydrauloljestråle och hydrauloljan tränger in i huden.**

Ladda hydraulsystemet

När en hydraulisk komponent repareras eller byts ut ska hydraulfiltret bytas och hydraulsystemet laddas.

Se till att hydraultanken och filtret alltid är fyllda med olja när hydraulsystemet laddas.

1. Parkera maskinen på en plan yta och stäng av motorn.
2. Ta bort de två skruvarna som fäster mittenkåpan vid maskinen och ta bort kåpan (Figur 40).

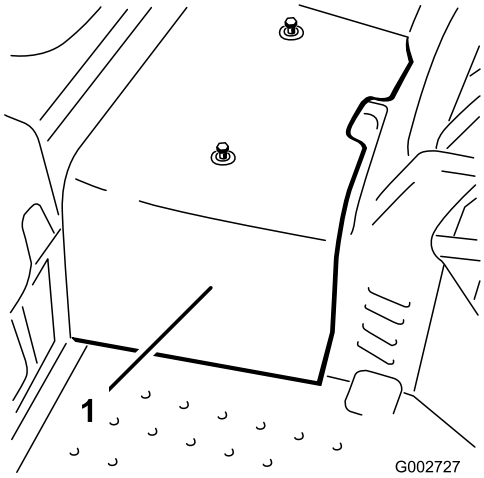

Figur 40

1. Mittenkåpa

3. Lyft framhjulet och ett av bakhjulen från golvet och placera stöttor under ramen.

Framhjulet och ett av bakhjulen måste lyftas från golvet, annars kommer maskinen att röra sig under justeringen. Kontrollera att maskinen stöttas ordentligt så att den inte faller ner av misstag och skadar någon under maskinen.

4. Starta motorn och ställ in gasreglaget så att motorn körs på ungefär 1 800 RPM.
5. Aktivera lyftventilspaken tills lyftcylinderstaven rör sig in och ut upprepade gånger. Om cylinderstaven inte rör sig efter 10–15 sekunder eller om pumpen ger ifrån sig onormala ljud, stänger du omedelbart av motorn och tar reda på vad felet orsakas av. Kontrollera om det beror på följande:

- Löst filter eller lösa sugledningar
- Lös eller trasig koppling på pumpen
- Blockerad sugledning
- Trasig laddningsövertrycksventil
- Trasig laddningspump

Om cylindern rör sig efter 10–15 sekunder går du vidare till steg 3.

Obs: En servicehandbok (bulletin nr 9646) och en reparationshandbok (bulletin nr 9659) för den hydrostatiska transmissionen kan beställas från:

Sundstrand Corporation
2800 East 13th Street
Ames, Iowa 50010, USA

6. Tryck gaspedalen framåt och bakåt. Hjulen som inte står på golvet ska snurra i rätt riktning.
   - Om hjulen snurrar i fel riktning stannar du motorn, tar bort ledningarna på pumpens baksida och byt plats på dem.
   - Om hjulen snurrar i rätt riktning stänger du av motorn och justerar fjäderjusteringstappens låsmutter (Figur 41). Justera drivningens neutralläge. Läs mer om detta i Justera drivningens neutralinställning.

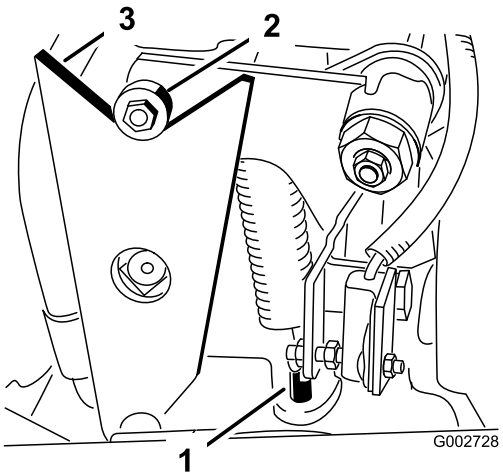

Figur 41

1. Fjäderjusteringstapp
2. Lager
3. Kam

7. Kontrollera säkerhetsbrytarnas inställning. Lär mer om detta i Justera säkerhetsbrytarna.
8. Montera mittenkåpan.

Rengöring

Inspektera och rengöra maskinen

När maskinen har använts sköljer du av den med en trädgårdsslang utan munstycke så att ett för högt vattentryck inte förorenar eller skadar förslutningar och lager.

Se till att kylflänsarna och området runt motorns kylluftsintag hålls fria från skräp. När du har rengjort maskinen kontrollerar du om det finns några hydraulvätskeläckor, skador eller eventuellt slitage på de hydrauliska och mekaniska komponenterna.

Förvaring

Traktorenhet

1. Rengör traktorenheten, redskapen och motorn ordentligt.
2. Kontrollera däcktrycket. Pumpa upp alla däck på traktorenheten till 28-41 kPa (4–6 psi).
3. Kontrollera om något av fästelementen är löst och dra åt om det behövs.
4. Smörj eller olja samtliga smörjnipplar och svängpunkter. Torka av överflödigt fett.
5. Sandpappra lätt och måla i områden där färgen har skrapats av, flagat eller rostat.
6. Serva batteriet och kablarna på följande sätt:
   A. Ta bort batteriets kabelanslutningar från batteripolerna.
   B. Rengör batteriet, kabelanslutningarna och polerna med en stålborste och bakpulverlösning.
   C. Fetta in kabelanslutningarna och batteriposterna med smörjfett av typen Grafo 112X (skinover) (Toro artikelnr 505-47) eller vaselin för att förhindra korrosion.
   D. Ladda långsamt upp batteriet i 24 timmar var 60:e dag för att förhindra att det blysulfateras.

      Obs: Ett fulladdat batteri har en specifik vikt på 1 250.

   Obs: Förvara batteriet svalt för att undvika att det laddas ut snabbt. Se till att batteriet är fulladdat för att förhindra att det fryser.

Motor

1. Byt motorolja och oljefilter. Se Byta ut motorolja och oljefilter.
2. Starta motorn och kör den på tomgång i två minuter.
3. Rengör och serva luftrenaren ordentligt. Se Serva luftrenaren.
4. Täta luftrenarens inlopp och avgasutloppet med väderbeständig maskeringstejp.
5. Kontrollera att oljepåfyllningslocket och tanklocket sitter säkert på plats.

Scheman

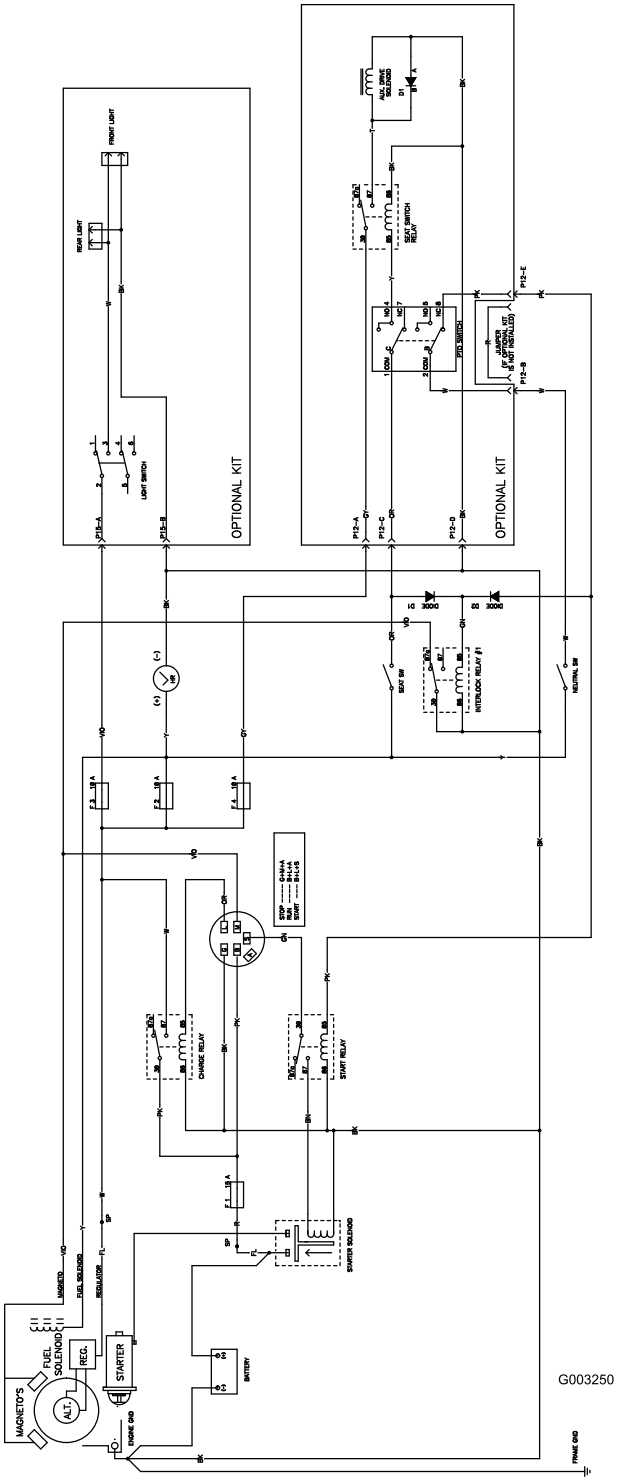

Elschema (Rev. B)

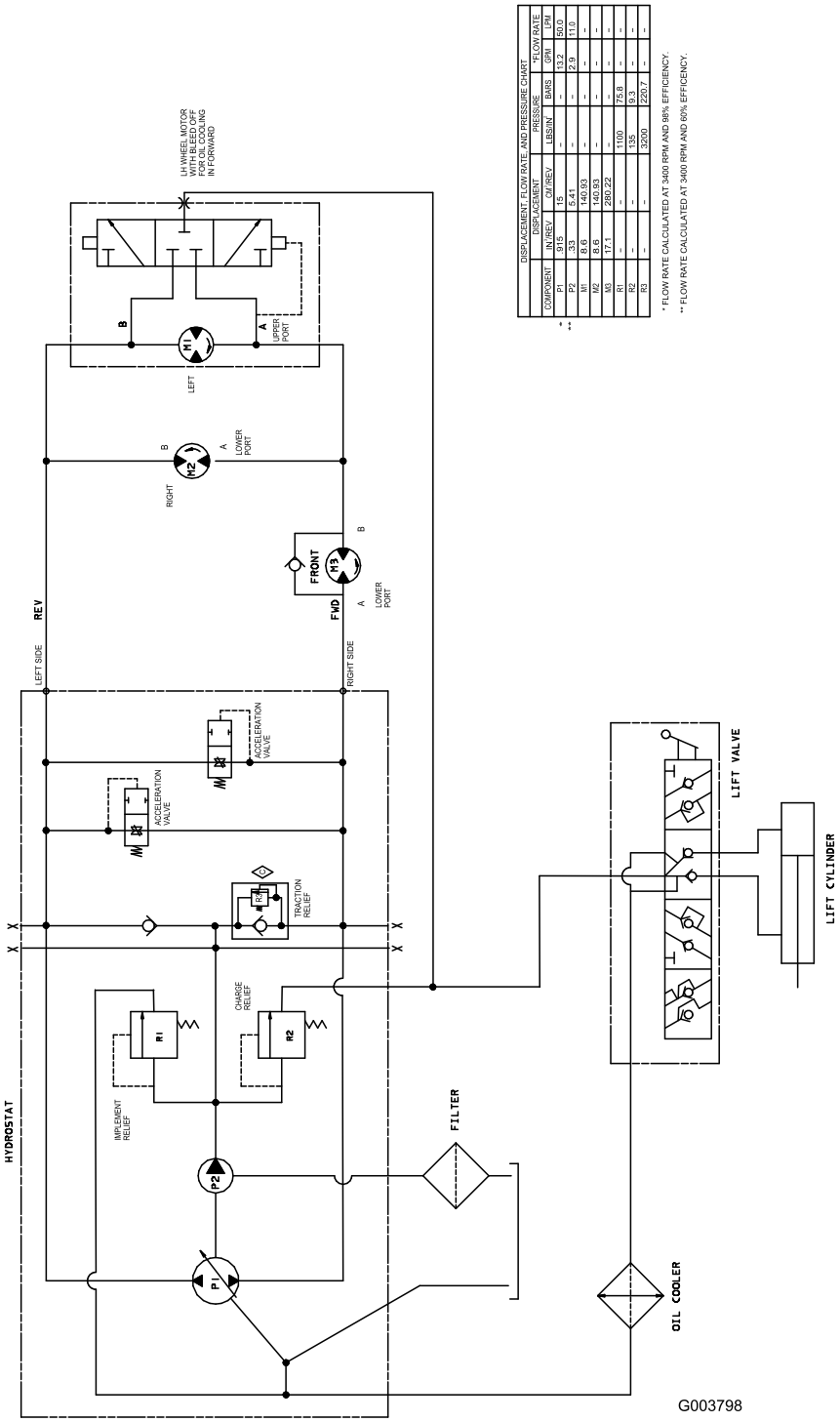

DISPLACEMENT, FLOW RATE, AND PRESSURE CHART						
	DISPLACEMENT		PRESSURE		*FLOW RATE	
COMPONENT	IN /REV	CM/REV	LBS/IN²	BARS	GPM	LPM
P1	9.15	15	-	-	13.2	50.0
P2	3.3	5.41	-	-	2.9	11.0
M1	8.6	14.09	-	-	-	-
M2	8.6	140.93	-	-	-	-
M3	17.1	280.22	-	-	-	-
R1	-	-	1100	75.8	-	-
R2	-	-	135	9.3	-	-
R3	-	-	3200	220.7	-	-

* FLOW RATE CALCULATED AT 3400 RPM AND 98% EFFICIENCY.

** FLOW RATE CALCULATED AT 3400 RPM AND 60% EFFICIENCY.

Hydraulschema – modell 08703 (Rev. C)

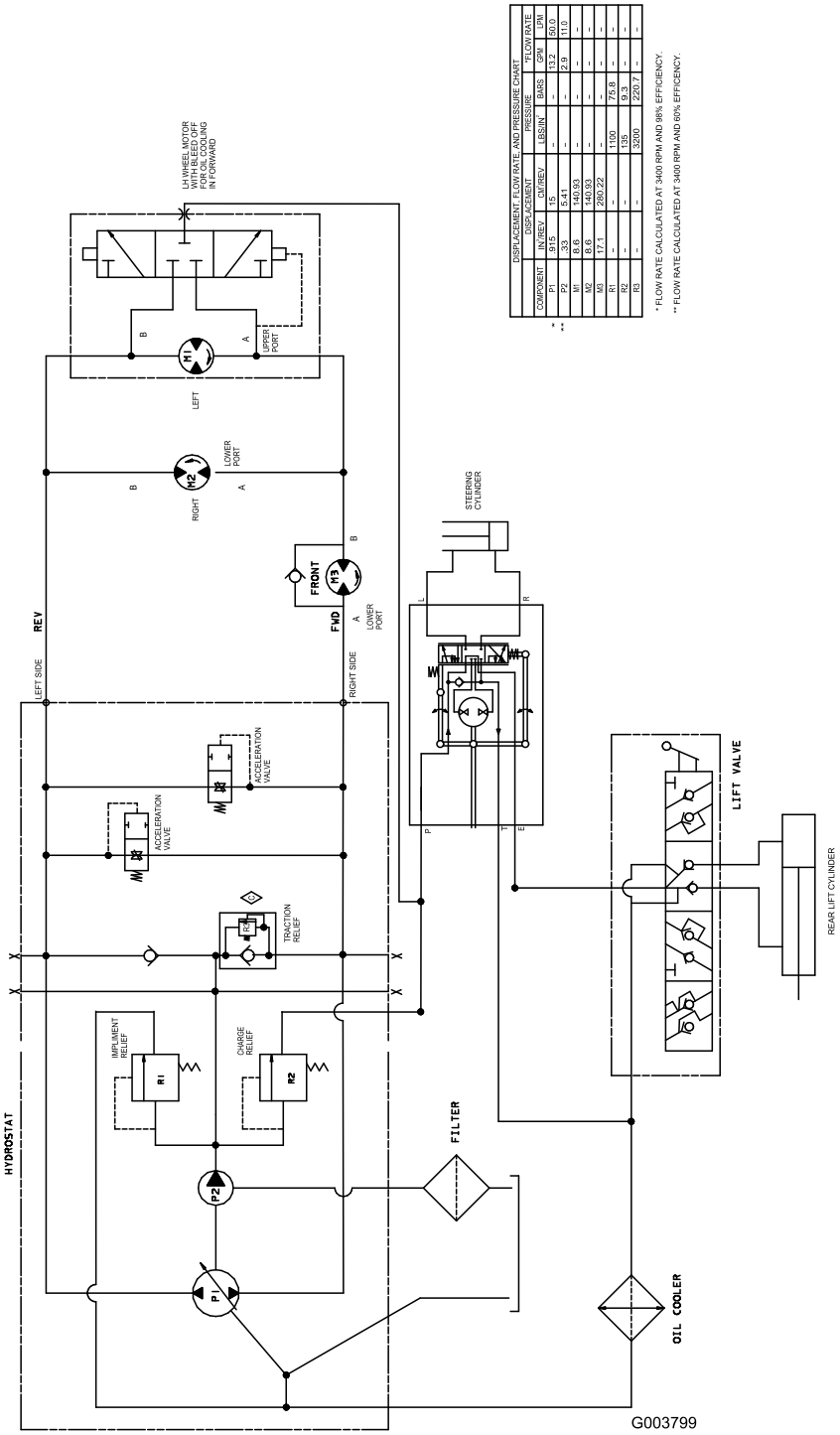

DISPLACEMENT, FLOW RATE AND PRESSURE CHART						
	DISPLACEMENT		PRESSURE		FLOW RATE	
COMPONENT	IN.³/REV	CM³/REV	LBS/IN²	BARS	GPM	LITER
P1	915	15	-	-	13.2	50.0
P2	33	5.41	-	-	2.9	11.0
M1	8.6	140.93	-	-	-	-
M2	8.6	140.93	-	-	-	-
M3	17.1	280.22	-	-	-	-
R1	-	-	1100	75.8	-	-
R2	-	-	1575	108.5	-	-
R3	-	-	3200	220.7	-	-

* FLOW RATE CALCULATED AT 3400 RPM AND 98% EFFICIENCY.

** FLOW RATE CALCULATED AT 3400 RPM AND 60% EFFICENCY.

Hydraulschema – modell 08705 (Rev. C)

Toros allmänna produktgaranti

Två års begränsad garanti

Fel och produkter som omfattas

The Toro® Company och dess dotterbolag Toro Warranty Company garanterar gemensamt, och i enlighet med ett avtal dem emellan, att din Toro-produkt (”produkten”) är utan material- och tillverkningsfel i två år eller 1 500 körtimmar*, beroende på vilket som inträffar först. Om ett fel som omfattas av garantin föreligger, kommer vi att reparera produkten utan kostnad för dig. Detta omfattar feldiagnos, utförande av arbetet, reservdelar och transport. Denna garanti börjar gälla det datum då produkten levereras till den ursprungliga köparen i återförsäljarledet.

* Produkt som är utrustad med timmätare

Anvisningar för garantiservice

Du är ansvarig för att meddela produktdistributören eller den auktoriserade återförsäljaren som du köpte produkten av så snart du tror att ett fel som omfattas av garantin föreligger.

Om du behöver hjälp med att hitta en produktdistributör eller auktoriserad återförsäljare, eller om du har några frågor som rör dina rättigheter och skyldigheter beträffande garantin, kan du kontakta oss på:

Toro Commercial Products Service Department
www.Toro.com Warranty Company
8111 Lyndale Avenue South
Bloomington, MN 55420-1196, USA
+1 952-888-8801 eller +1 800-982-2740
E-post: commercial.service@toro.com

Ägarens ansvar

Som ägare till produkten är du ansvarig för att utföra nödvändigt underhåll och nödvändiga justeringar som anges i bruksanvisningen. Om du inte utför nödvändigt underhåll och nödvändiga justeringar kan detta leda till att ett eventuellt garantianspråk inte godkänns.

Produkter och fel som inte omfattas

Alla produkt- eller funktionsfel som inträffar inom garantiperioden beror inte på material- eller tillverkningsfel. Denna uttryckliga garanti omfattar inte följande:

- Produktfel som orsakats av användning av andra reservdelar än reservdelar från Toro, eller av installation och användning av extra, modifierade eller ej godkända tillbehör.
- Produktfel som orsakats av underlåtenhet att utföra nödvändigt underhåll och/eller nödvändiga justeringar.
- Produktfel som orsakats av felaktig, slarvig eller vårdslös användning av produkten.
- Delar som förbrukas genom användningen, förutom om dessa visar sig vara defekta. Exempel på delar som förbrukas, eller används upp, vid normal användning av produkten omfattar, men är inte begränsad till, knivar, cylindrar, underknivar, harvpinnar, tändstift, länkhjul, däck, filter, remmar samt vissa sprutkomponenter som membran, munstycken och backventiler mm.
- Fel som orsakats av yttre påverkan. Yttre påverkan omfattar, men är inte begränsad till, väder, förvaringsomständigheter, förorening, användning av ej godkända kylvätskor, smörjmedel, tillsatser eller kemikalier mm.
- Normalt slitage. Normalt slitage omfattar, men är inte begränsat till, skador på säten till följd av slitage eller nötning, slitage på målade ytor, repor på dekaler eller fönster mm.

Reservdelar

Reservdelar som planeras att bytas ut i förbindelse med nödvändigt underhåll omfattas endast av garantin under perioden fram till den planerade tidpunkten för utbytet av delen.

Delar som byts ut under denna garanti tillfaller Toro. Toro fattar det slutliga beslutet om huruvida en befintlig del eller enhet ska repareras eller bytas ut. Toro kan använda reservdelar som omarbetats på fabrik i stället för nya delar i fråga om vissa garantireparationer.

Allmänna villkor

Reparation av en auktoriserad Toro-distributör eller Toro-återförsäljare är den enda kompensation som du har rätt till under denna garanti.

Varken The Toro® Company eller Toro Warranty Company är ansvariga för indirekta eller oförutsedda skador eller följdskador i samband med användningen av de Toro-produkter som omfattas av denna garanti. Detta inkluderar alla kostnader eller utgifter för att tillhandahålla ersättningsutrustning eller service under rimliga perioder med funktionsfel eller avsaknad av möjlighet av använda produkten medan reparationer som omfattas av garantin utförs. Med undantag för den emissionsgaranti som nämns nedan, och endast om denna är tillämplig, finns ingen annan yttrycklig garanti. Alla indirekta garantier i fråga om säljbarhet och användningslämplighet är begränsade till denna uttryckliga garantis varaktighet.

I vissa stater är det inte tillåtet att undanta oförutsedda skador eller följdskador, eller tidsbegränsa en indirekt garantis varaktighet, och i dessa fall är det möjligt att ovanstående undantag och begränsningar inte gäller.

Denna garanti ger dig specifika juridiska rättigheter, och du kan även ha andra rättigheter som varierar från stat till stat.

Anmärkning om motorgarantin: Emissionskontrollsystemet kan omfattas av en separat garanti som uppfyller de krav som fastställts av den amerikanska miljömyndigheten (Environmental Protection Agency, EPA) och/eller Kaliforniens luftskyddsmyndighet (California Air Resources Board, CARB). Timbegränsningarna som anges ovan är inte tillämpliga i fråga om garantin för emissionskontrollsystem. Se garantiförklaringen om motoremissionskontroll som finns i bruksanvisningen eller i motortillverkarens dokumentation för ytterligare information.

Andra länder än USA och Kanada

Kunder som har köpt Toro-produkter som exporterats från USA eller Kanada ska kontakta sin Toro-distributör (återförsäljare) för att få garantipolicyn för sitt eget land eller sin provins eller stat. Om du av någon anledning är missnöjd med din distributörs service eller har svårt att få garantiupplysningar kontaktar du Toro-importören. Om allt annat misslyckas kan du kontakta oss på Toro Warranty Company.