Form No. 3355–241 Rev A

TORO®

Pro Sweep 5200

Modelnr. 07065 – Serienr. 260000201 og højere

Betjeningsvejledning

CE

Oversættelse af originalen (DA)

Indholdsfortegnelse

	Side
Indledning	2
Sikkerhed	3
Den tilsynsførendes ansvar	3
Før betjening	3
Under drift	4
Aflæsning	4
Vedligeholdelse	5
Lydstyrkeniveau	5
Lydtryksniveau	5
Specifikationer	8
Generelle specifikationer	8
Mål og vægt (ca.)	9
Ekstraudstyr	9
Løsdele	10
Opsætning	11
Særlige instruktioner til Workman og andre bugseringskøretøjer (traktorer)	11
Montering af anhængertrækstangens trækkrog	12
Montering af aktuatorarmen	12
Montering af ledningsnettet	13
Montering af fejemaskinen på bugseringskøretøjet	14
Montering af styrekassen på Workman-køretøjet	14
Montering af styrekassen på fejemaskinen	15
Placering og fastgørelse af hydraulikslangerne og ledningsnettet	15
Montering af styrekassens ledningsnet	16
Tilslutning af hydraulikslangerne	18
Tilslutning af ledningsnettet	18
Monter skårlægningsknivene	19
Før betjening	20
Justering af børstens højde	20
Justering af rulleskraberen	21
Justering af frontflappens højde	21
Kontrol af dæktrykket	22
Kontrol af hjulmøtrikkernes tilspændingsmoment	22
Kend dine betjeningsanordninger	22
Styrekasse	22
Betjening	23
Brug af tragtbeholderens sikkerhedsstøtte	23
Kontrol af sikkerhedslåsesystemet	24
Tip vedrørende betjening	24
Fejning	24
Aflæsning af tragtbeholderen	25
Eftersyn og rengøring efter brug	25
Transport af fejemaskinen	25
Drift ved kolde temperaturer	25
Smøring	26
Smør smøreniplerne og lejerne	26
Vedligeholdelse	27
Skema over anbefalet vedligeholdelse	27
Kontrolliste til daglig vedligeholdelse	28
Fejlfinding	29
Opbevaring	30
Hydraulikskema	30
Ledningsdiagram	31
Toros generelle produktgaranti	32

Indledning

Læs denne vejledning omhyggeligt, så du kan lære at betjene og vedligeholde produktet korrekt. Oplysningerne i denne vejledning kan hjælpe dig og andre med at undgå person– og produktskade. Selvom Toro udvikler og fremstiller sikre produkter, er du selv ansvarlig for korrekt og sikker betjening af produktet.

Når du har brug for service, originale Toro–dele eller yderligere oplysninger, bedes du kontakte en autoriseret serviceforhandler eller Toros kundeservice samt have produktets model– og serienummer parat. De to numre er præget på en plade, der er monteret på blæserhuset.



Figur 1

1. Placering af serieplade

Skriv produktets model– og serienummer på linjerne herunder.

Modelnr. _____

Serienr. _____

© 2006 af The Toro Company

8111 Lyndale Avenue South
Bloomington, MN 55420-1196, USA

Alle rettigheder forbeholdes

Trykt i USA

Denne vejledning beskriver potentielle risici og oplyser dig om særlige sikkerhedsforanstaltninger, der skal hjælpe dig og andre med at undgå personskade, eventuelt med døden til følge. Ordene ***Fare***, ***Advarsel*** og ***Forsigtig*** anvendes til at angive risikoniveauet. Uanset risikoniveauet skal du dog altid være yderst forsigtig.

Fare angiver en ekstremt stor risiko, der *vil* medføre alvorlig personskade eller død, hvis de anbefalede forholdsregler ikke følges.

Advarsel angiver en risiko, der *kan* medføre alvorlig personskade eller død, hvis de anbefalede forholdsregler ikke følges.

Forsigtig angiver en risiko, der kan medføre mindre personskade, hvis de anbefalede forholdsregler ikke følges.

I denne vejledning benyttes to andre ord til at fremhæve oplysninger. **Vigtigt** gør opmærksom på særlige mekaniske oplysninger, og **Bemærk:** understreger generelle oplysninger, der fortjener særlig opmærksomhed.

Sikkerhed

Risikokontrol og forebyggelse af ulykker er afhængig af, at personalet, der er involveret i betjening, transport, vedligeholdelse og opbevaring af maskinen, er bevidst om, optaget af og uddannet i brugen af og farerne ved maskinen. Forkert brug eller vedligeholdelse af maskinen kan medføre personskade eller dødsfald. Følg nedenstående sikkerhedsanvisninger for at mindske risikoen for personskade eller død.

De følgende anvisninger er fra ANSI-standard B71.4–2004.

Den tilsynsførendes ansvar

- Du skal sikre dig, at operatørerne er fuldt uddannede og fortrolige med betjeningsvejledningen og alle mærkater på maskinen.
- Sørg for at fastlægge dine egne specielle procedurer og arbejdsregler ved usædvanlige driftsforhold (f.eks. skråninger, der er for stejle til kørsel med maskinen, dårlige vejrforhold osv.).

Før betjening

- Læs, forstå, og følg alle instruktionerne i betjeningsvejledningen og på maskinen før start. Lær alle betjeningsanordningerne at kende, og vid, hvordan du stopper hurtigt. En gratis erstatningshåndbog kan fås ved at sende det komplette model- og serienummer til:
  The Toro Company
  8111 Lyndale Avenue South
  Minneapolis, Minnesota 55420–1196, USA
- Tillad ALDRIG børn at betjene maskinen. Lad ALDRIG voksne køre maskinen uden korrekte anvisninger. Det bør kun være uddannede operatører, som har læst denne vejledning, som betjener maskinen.
- Maskinen må ALDRIG betjenes af personer, som er påvirket af medicin eller alkohol.
- Lær betjeningsanordningerne at kende, og vid, hvordan du stopper motoren hurtigt.
- Hold alle afskærmninger, sikkerhedsanordninger og mærkater i orden og på plads. Hvis en afskærmning, sikkerhedsanordning eller et mærkat ikke fungerer efter hensigten, er ulæseligt eller beskadiget, skal den repareres eller udskiftes, før maskinen betjenes. Løse møtrikker og bolte skal også strammes for at sikre, at maskinen er i sikker driftsmæssig stand.
- Brug altid kraftige sko. Benyt ikke maskinen iført sandaler, tennissko, gummisko eller med bare fødder. Bær ikke løstsiddende tøj, som kan sætte sig fast i bevægelige dele og forårsage personskade. Det tilrådes at bære sikkerhedsbriller, sikkerhedssko, lange benklæder og hjelm, og dette er påkrævet i henhold til visse lokale forordninger og forsikringsregler.
- Dette udstyr må ikke ændres på en sådan måde, at det kan forårsage fare.
- Kontakterne til sikkerhedslåsesystemet har til formål at beskytte operatøren. Et udkoblet eller defekt sikkerhedslåsesystem kan medføre, at maskinen betjenes på en uforsvarlig måde og kan forårsage personskade.
  - Frakobl ikke kontakterne til sikkerhedslåsesystemet.
  - Kontroller dagligt kontakterne for at sikre, at sikkerhedslåsesystemet fungerer korrekt.
  - Hvis en kontakt ikke fungerer korrekt, skal den udskiftes, før maskinen betjenes.

Under drift

- Roterende dele kan forårsage alvorlig personskade. Hold hænder og fødder væk fra fejemaskinens rulle, mens maskinen er i drift. Hold hænder, fødder, hår og tøj væk fra bevægelige dele for at forhindre personskader. Betjen ALDRIG maskinen uden skærme, beskyttelsesplader eller sikkerhedsafskærmninger.
- **TAG IKKE NOGEN RISIKO FOR PERSONSKADE!** STOP FEJNINGEN, hvis en person eller et dyr uventet dukker op i eller nær fejningsområdet**.** Skødesløs betjening kombineret med terrænets hældning, rikochetteringer, manglende eller forkert anbragte sikkerhedsafskærmninger kan føre til skader på grund af udslyngning af genstande. Genoptag ikke fejningen, før området er ryddet.
- Tag ALDRIG passagerer med.
- Før du bakker, skal du ALTID se bagud og sikre dig, at der ikke er nogen bag maskinen.
- Det kan forårsage alvorlig personskade eller død at vælte med maskinen.
  - Anvend ALDRIG maskinen på stejle skråninger.
  - Fej op og ned ad skråninger, aldrig på tværs.
  - Undgå pludselig start eller opbremsning ved kørsel op og ned ad skråninger.
  - Vær opmærksom på huller i terrænet eller andre skjulte risici. For at undgå at vælte eller miste herredømmet skal du ikke køre for tæt på grøfter, vandløb eller afsatser.
  - Transporter aldrig fejemaskinen, når transportalarmen og –lampen er aktiveret.
  - Transporter aldrig fejemaskinen, når den er i forskudt position.
  - Hvis motoren sætter ud, eller hvis maskinen mister fart og ikke kan nå op på toppen af en bakke, må du ikke vende maskinen rundt. Bak altid langsomt lige ned ad bakken.
- Det kræver koncentration at bruge maskinen. Hvis ikke maskinen betjenes sikkert, kan det medføre en ulykke, at køretøjet vælter samt risiko for alvorlig personskade eller dødsfald. Kør forsigtigt. Sådan forhindres det, at maskinen vælter, eller at operatøren mister kontrollen over den:
  - Maskinen må kun betjenes i dagslys, eller hvor der er godt, kunstigt lys.
  - Kør langsomt.
  - Hold øje med huller eller andre farer.
  - Vær forsigtig, når du bakker med maskinen.
  - Kør ikke tæt på bunkere, grøfter, høje kantstene, vandløb eller andre farer.
  - Sænk hastigheden, når du foretager skarpe drejninger.
  - Undgå at dreje fejemaskinen på en bakke eller vold.
  - Undgå at stoppe og starte pludseligt.
  - Skift ikke fra bak til fremadkørsel eller fremadkørsel til bak uden først at standse helt op.
  - Forsøg ikke at dreje skarpt eller udføre pludselige manøvrer eller andre usikre kørselshandlinger, som kan medføre, at du mister herredømmet over maskinen.
  - Hold øje med trafikken, når du krydser eller kører i nærheden af veje. Hold altid tilbage for andre.
- Operatøren skal være uddannet og trænet i kørsel på skråninger. Man kan miste herredømmet over maskinen, hvilket kan medføre personskade eller død, hvis man ikke er forsigtig ved kørsel på skråninger eller bakker.
- Når du bruger et Workman–køretøj som bugseringskøretøj, anbefales det at lægge en vægt på 230 kg på køretøjets lad ved kørsel på skråninger.

Aflæsning

- Fejemaskinen skal være i transportposition (direkte efter bugseringskøretøjet), før aflæsning aktiveres.
- Aflæsning af affald kan forårsage alvorlig personskade. Hold sikker afstand til tragtbeholderen, mens maskinen bakker eller aflæsser.
- I sjældne tilfælde kan vådt, sammenpresset, afklippet græs generere varme. Tøm altid tragtbeholderen, før du opbevarer maskinen.
- Når du hæver og sænker tragtbeholderens luge, kan du forårsage skade på omkringstående personer eller husdyr. Hold omkringstående personer og husdyr på sikker afstand af tragtbeholderen, når affald aflæsses, eller når tragtbeholderens luge åbnes og lukkes.
- Tragtbeholderen må kun tømmes på områder, der er fri for luftledninger og andre forhindringer, for at undgå risiko for elektrisk stød.
- Tøm ALDRIG tragtbeholderen på en skråning. Aflæs altid tragtbeholderen på plan grund.
- Parker maskinen på plan grund, tøm tragtbeholderen, sænk tragtbeholderen, indtil rullen er placeret på jorden, og bloker hjulene, før fejemaskinen fjernes fra bugseringskøretøjet.

Vedligeholdelse

- Hydraulikvæske, der slipper ud under tryk, kan trænge ind i huden og dermed forårsage alvorlig skade. Hold krop og hænder væk fra små lækagehuller eller dyser, der sprøjter hydraulikvæske ud under højt tryk. Brug pap eller papir til at finde eventuelle hydrauliklækager. Væske, der ved et uheld er blevet sprøjtet ind i huden , skal fjernes kirurgisk inden for få timer af en læge, der kender til denne type skade, da det ellers kan medføre koldbrand.
- Udfør kun den vedligeholdelse, som er beskrevet i instruktionerne i denne vejledning. Kontakt en autoriseret TORO-forhandler, hvis det nogen sinde skulle være nødvendigt med større reparationer, eller du har brug for anden hjælp.
- Sørg for, at alle hydraulikrørsforbindelser er fast tilspændt, og at alle hydraulikslanger og –rør er i god stand, før der sættes tryk på systemet.
- Hvis der udføres vedligeholdelse på maskinen, og denne ikke er korrekt understøttet af donkraftsstøtter, kan dette medføre, at maskinen vælter og forårsager personskade.
- Køb altid originale TORO-reservedele og originalt tilbehør for at være sikker på optimal ydeevne og sikkerhed. Reservedele og tilbehør fremstillet af andre producenter kan være farlige. Hvis der på nogen måde foretages ændringer af denne maskine, kan det påvirke maskinens drift, ydelse, holdbarhed eller brug og kan medføre personskade eller dødsfald. En sådan brug kan gøre produktgarantien fra The TORO Company ugyldig.

Lydstyrkeniveau

Maskinen har et garanteret lydstyrkeniveau på 105 dBA, baseret på målinger af identiske maskiner i henhold til EU-direktiv 2000/14/EF med senere ændringer.

Lydtryksniveau

Denne maskine har et ækvivalent, kontinuerligt A-vægtet lydtryk ved operatørens øre på 88 dBA, baseret på målinger af identiske maskiner i henhold til EU-direktiv 98/37/EF med senere ændringer.

Sikkerheds– og instruktionsmærkater

Sikkerheds– og instruktionsmærkaterne kan nemt ses af operatøren og er placeret tæt på potentielle risikoområder. Beskadigede eller bortkomne mærkater skal udskiftes.

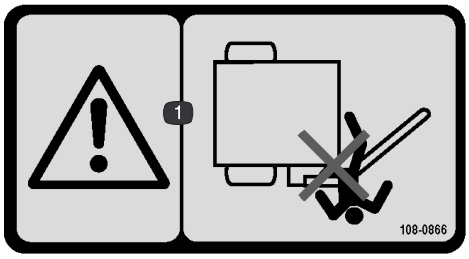

108-0866

1. Fare for knusning – hold omkringstående personer på sikker afstand af anhængertrækstangen.



93-9899

1. Fare for knusning – monter cylinderlåsen.



58-6520

1. Smør

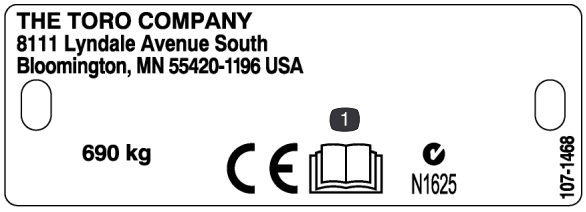

107-1468

1. Læs *Betjeningsvejledningen*.

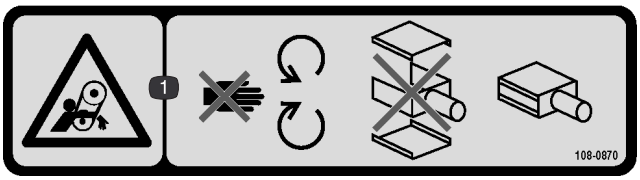

108-0870

1. Fare for sammenfiltring, remme – hold afstand til bevægelige dele. Maskinen må ikke betjenes uden afskærmninger.



108-0868

1. Advarsel – hold hænder og fødder væk fra fejemaskinens børste.
2. Tippefare – kør ikke med fejemaskinen i hævet position på skråninger med en hældning på mere end 5 grader. Fejemaskinen skal være i transportposition, før der foretages aflæsning.

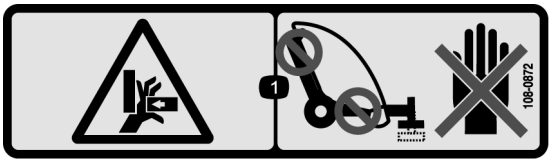

108-0872

1. Fare for knusning af hænder – hold hænderne på sikker afstand af klempunkter.

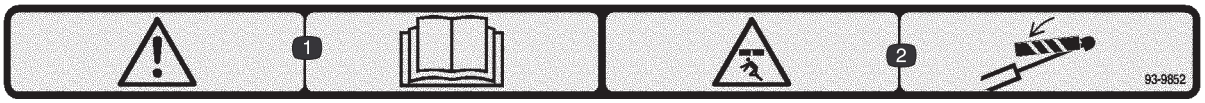

93-9852

1. Advarsel – læs *betjeningsvejledningen.*
2. Fare for knusning – monter cylinderlåsen.



108-0862

1. Advarsel – læs *betjeningsvejledningen*. Alle operatører skal uddannes inden brug af maskinen. Hold omkringstående på sikker afstand af maskinen.
2. Fare for sammenfiltring, remme – hold afstand til bevægelige dele. Maskinen må ikke betjenes uden afskærmninger.

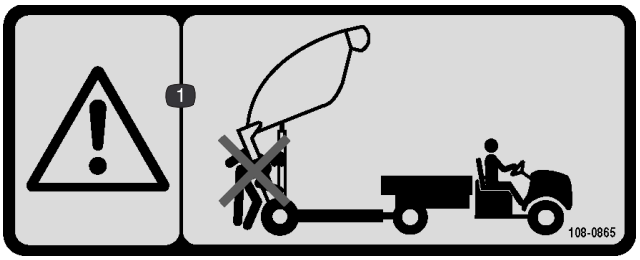

108-0865

1. Advarsel – hold omkringstående på sikker afstand af maskinen, når fejemaskinen aflæsses.

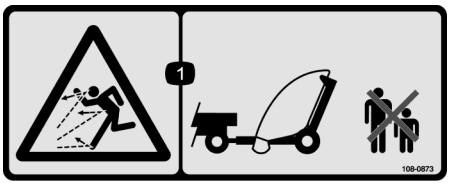

108-0873

1. Fare for udslyngede genstande – hold omkringstående på sikker afstand.



108-0861

1. Advarsel – læs *betjeningsvejledningen*. Alle operatører skal uddannes inden brug af maskinen.
2. Fare for knusning/amputation af legemsdele på omkringstående – kør ikke med passagerer.
3. Fare for elektrisk stød, luftledninger – pas på luftledninger.
4. Fare for mistet herredømme – fejemaskinens maksimale belastning er 1590 kg. Ved trækkrogen er den 114 kg. Kør ikke ned ad skråninger.
5. Advarsel – hold hastigheden under 24 km/t.
6. Advarsel, inertienergi, trailer – sænk fejemaskinen. Placer den på blokke eller donkraftsstøtter, frakobl fejemaskinen, frakobl hydraulikken og ledningsstikket. Kør ikke med fejemaskinen i hævet position.



108-0863

1. Fare for knusning, faldende genstande – hold omkringstående og køretøjer på sikker afstand af maskinen, når fejemaskinen er hævet.

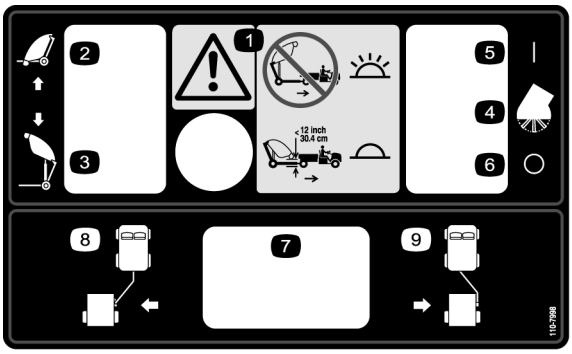

110-7998

1. Advarsel – Transporter ikke redskabet, når fejemaskinen er hævet, og lampen er tændt. Når kontrollampen er slukket, er det sikkert at transportere redskabet.
2. Sænk fejemaskinen
3. Hæv fejemaskinen
4. Fejemaskinens børste
5. On (Til)
6. Slukket
7. Ekstra kontakt
8. Sæt fejemaskinen i driftsposition
9. Sæt fejemaskinen i transportposition

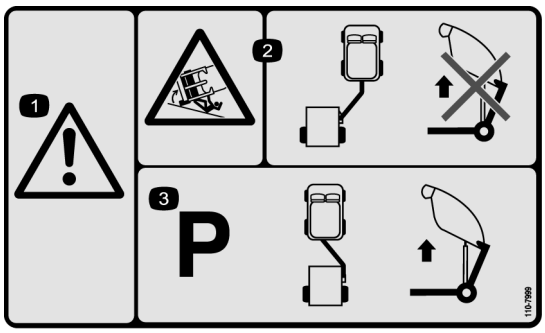

110-7999

1. Advarsel
2. Fare for væltning – Hæv ikke redskabet til aflæsning, når det er i fejeposition.
3. Maskinen skal placeres med redskabet i bugseringsposition, før fejemaskinen hæves til aflæsning.

Specifikationer

Generelle specifikationer

Egenskaber	Symmetrisk tragtbeholder af plastik, der er placeret mellem de udvendige hjul. Dæk med stor bæreflade, som har optimal placering, så bruttovægten fordeles ligeligt, når der opsamles kerner. Positiv anhængertrækstangsvægt via underrammens akse. Manuel aktivering af anhængertrækstangens forskydningsfunktion og lås, fejemaskinens fritbærende hoved (omdrejnings– og længdeakse), fejemaskinens bredde på 132 cm, tætsiddende gummiflapper på -fejemaskinens hoved (sideflapper af gummi, -der ikke opsamler spild, og aflejringsreducerende -frontflapper af gummi). Høj -aflæsning (konstrueret til nem aflæsning i et Toro Workman–lad eller lignende køretøj). Der er hydraulik med elektrisk fjernbetjening.
Konfiguration	Trailer med to-hjulstræk med bevægelig anhængertrækstang for at give forskudt position til fejning. Symmetrisk hjulplacering (begge tragtbeholderens hjul er udvendige). Tragtbeholder med høj aflæsning, bagende. Fejemaskinens frontmonterede børste med fritbærende hoved.
Tragtbeholder	En konstruktion med rotationsbevægelse, ét stykke. Hængslet afskærmning åbner frit, når affald aflæsses. Ventilationsåbning på bagenden, der er støbt ind i afskærmningen.
Fejemaskinens hoved	Kastefunktionsdesign. 132 cm, fejemaskinens bredde. 35,5 cm i diameter, rørbørste, 4 rækker, radialmønster på 90 grader. Kabinet af svejset stål. Fejemaskinens fritbærende hoved. Den bageste rulle (15 cm i diameter) er justerbar med graduerede afmærkninger for at kunne justere for slid på børsten. Bagrulleskraber (selvrensning). Direkte hydraulisk motordrev (650 o/min @ Workman ved høj tomgangshastighed).
Hydraulik	Primær hydraulisk strømkilde forsynet via Workman-hydrauliksættet med stor flydeevne, 30 l/min @ 15790 kPa maks. (3600 o/min ved høj tomgangshastighed), dobbelte lynkoblinger (tilslutning med to slanger), tilslutningsnote TIL / FRA på instrumentbrættet: Ældre Workman kræver et Dakota-hydrauliksæt med stor flydeevne. Enkeltvirkende, hydraulisk løftecylinder (9 cm i diameter x 24,0 slaglængde), fejemaskinebørstens motorhydraulik (2,7 CID). Hydraulikventil/manifold, der er monteret på fejemaskinen, med betjening af betjeningsanordningerne fra førersædet af et 12 V elektrisk fjernbetjeningspanel, 3-stillingskontakt – løfte (moment)/holde (neutral) flyde (lås), børsteaktiveringskontakt (børste betjenes kun i positionen “flyde”), instrumentbrættet på Workman har 12 V strømstilslutning (f.eks. til traktoranvendelse). Hvis der skal bruges en traktor, skal det sikres, at der er et hyraulikflow på 30 l/min @ 15790 kPa. Hvis flowet er over 30 l/min, er der risiko for, at fejemaskinen beskadiges.
Aflæsning	Tragtbeholderens mundåbning er 116 cm (for at gøre aflæsning i køretøjets bageste lad mulig). Aflæsningforbindelse med enkelt akse og underramme.
Stel/anhængertrækstang	Svejset, rørformet konstruktion af stål. Roterende anhængertrækstang med (aftagelig) mekanisk lås. Anhængertrækstangen forskydes, så børstens kant er på linje med det bageste, udvendige dæk på Workman. 3/4 tomme koblingstap med sikkerhedsringstift.
Dæk	26,5 tommer x 14–12 tommer, 985 kg. lastekapacitet @ 86 kPa. Jordtryk med fuld last (0,75 m^3 af kerner). (Fejemaskine og kerner 1360 kg), kontakttryk på 62–76 kPa.
Sikkerhedsanordninger	Sikkerhedskontakterne til børsten forhindrer børsten i at arbejde, når fejemaskinens hoved er løftet fra jorden. Sikkerhedslås til løftecylinder.
Hastighed	Fremadgående fejehastighed mellem 0–6,5 kmh, som er uendeligt variabel (anbefalet hastighed 5 kmh, Workman–køretøj – første gear med høj tomgangshastighed). Den fremadgående transporthastighed med tragtbeholderen i sænket transportposition skal være mellem 0–24 kmh.

Mål og vægt (ca.)

Width (bredde)	221 cm
Højde	202 cm
Godkendt aflæssehøjde	173 cm
Længde	Tragtbeholder sænket – 173 cm Tragtbeholder hævet – 229–249 cm
Vægt i tom tilstand	680 kg
Køretøjets bruttovægt	1590 kg

Bemærk: Specifikationer og konstruktion kan ændres uden forudgående varsel.

Ekstraudstyr

Anhængertrækstangens forskydningssæt	Modelnr. 07088
Bremsesæt	Modelnr. 07086
Donkraft til trailer	Delnr. 106–9699
Adapterophæng til kontrolkasse (2003 eller ældre Workman)	Delnr. 107–2811–03
Bakspejl (2003 eller ældre Workman)	Delnr. 92–2670
Bakspejl (2004 eller ældre Workman)	Delnr. 107–8048
Sæt til langsomtgående køretøj	Delnr. 107–1372
Koblingstap	Delnr. 13–6200
Hjulskraber	Delnr. 107–1370

Løsdele

Bemærk: Brug denne oversigt som en kontrolliste for at sikre, at du har modtaget alle delene. Uden disse dele kan den samlede opsætning ikke færdiggøres.

Beskrivelse	Antal	Anvendelse
Anhængertrækstangens trækkrog Koblingstap Maskinskrue, 3/8–16 x 1–1/4 tomme Møtrik, 3/8–16	1 1 1 1	Monter på fejemaskinen.
Aktuatortap Aktuatorarm Maskinskrue, 1/2–13 x 2–3/4 tomme Flad skive, 0,531 x 0,063 Møtrik, 1/2–13 Styrestift	1 1 3 6 3 1	Monter på fejemaskinen og anhængertrækstangens trækkrog.
Koblingstap Låseclips	1 1	Fastgør fejemaskinens anhængertrækstangs trækkrog til bugseringskøretøjets bugsertræk.
Ledningsnet	1	Forbind til bugseringskøretøjets batteri.
Kontrolkasse med ledningsnet Kontrolkasseophæng Skrue, 1/4–20 x 3/8 tomme	1 1 4	Monter kontrolkassen på kontrolkasseophænget.
J–clips Skrue, 3/8–16 x 3/4 tomme Skrue, 8 mm x 2 Skive, 3/16	6 3 1 2	Fastgør ledningsnettet til køretøjet.
Samlebeholder (Workman) Skrue Gaffelbolt Låseclips Skrue, 5/16–18 x 1 tomme Møtrik, 5/16	1 1 1 1 4 4	Monter samlebeholderen på køretøjet.
Samlebeholder (Fejemaskine) Skrue Gaffelbolt Låseclips Skrue, 3/8–16 x 1/2 tomme Skive Møtrik, 3/8–16	1 1 1 1 2 4 2	Monter samlebeholderen på fejemaskinen.
Kabelbånd	8	Fastgør hydraulikslangerne og ledningsnettet.

Beskrivelse	Antal	Anvendelse
Skårlægningskniv Maskinskrue, 7/16 x 3–1/4 tomme Flad spændeskive Afstandsklods Låsemøtrik Skårlægningskniv Flad spændeskive Afstandsklods Låsemøtrik Kæde Maskinskrue, 3/8 x 1–1/4 tomme Låsemøtrik Låsering	1 1 3 1 1 1 2 1 1 1 1 1 1	Monter skårlægningskniven
CE-certifikat Betjeningsvejledningen Reservedelskatalog	1 1 1	Læs før betjening af fejemaskinen

Opsætning

Særlige instruktioner til Workman og andre bugseringskøretøjer (traktorer):

- Toro Pro Sweep kan trækkes af de fleste traktorer, der er udstyret med en hydraulik, der producerer 26,5 til 30 l/min @ 13790 kPa og har dæk med stor bæreflade til kørsel på golfgreens. Traktoren skal have passende bremse- og bugseringspunktkapacitet til at håndtere en trailer på 1587 kg. Se Betjeningsvejledning til bugseringskøretøj for at få oplysninger om bugsering og forholdsregler.
- Workmankøretøjet skal være udstyret med en kraftig trækstang (model 44212 eller 44213) og et hydrauliksæt med høj flydeevne (model 07228) (firehjulstræksmodellen er bedst til kørsel på greens med bakker og rabatter).

Vigtigt Forsøg Ikke at trække fejemaskinen med standard Workman-trækkrogen, når den er belæsset med materiale. Den er kun beregnet til 680 kg, og den kan bøje eller beskadige krydsrørets akselstøtte eller bageste fjederspændskruer. Brug altid den kraftige trækstangssætmodel 44212 eller den kraftige trækstangsmodel 44213.

Vigtigt Forsøg Ikke at trække en belæsset fejemaskine med et let køretøj eller en tosædet sportsvogn. Disse har normalt ikke tilstrækkelig bremse-, ophængs- eller stelstyrke til at håndtere fejemaskinens vægt.

- Anhængerbremser anbefales stærkt, når fejemaskinen bruges i bakket terræn. Når fejemaskinen er fuldt belæsset, kan den veje op til 1590 kg (bruttovægt). Denne vægt er et godt stykke over den anbefalede grænse for trækning og bremsning for de fleste hjælpekøretøjer. Et særligt anhængerbremsesæt kan fås til direkte montering sammen med Workman-køretøjet. Dette sæt kan tilpasses andre køretøjer med en bremselyskilde på 12 volt.

Montering af anhængertrækstangens trækkrog

1. Isæt den bageste ende af anhængertrækstangens trækkrog mellem monteringspladerne på fejemaskinen. Sørg for, at monteringshullerne flugter (fig. 2).

Bemærk: Slangestyrene skal placeres oven på anhængertrækstangens trækkrog.

2. Fastgør anhængertrækstangens trækkrog på monteringspladerne med en koblingstap (fig. 2).

3. Fastgør koblingstappen på monteringspladerne med en 3/8–16 x 1–1/4 tommer maskinskrue og en 3/8–16 tommer låsemøtrik (fig. 2).

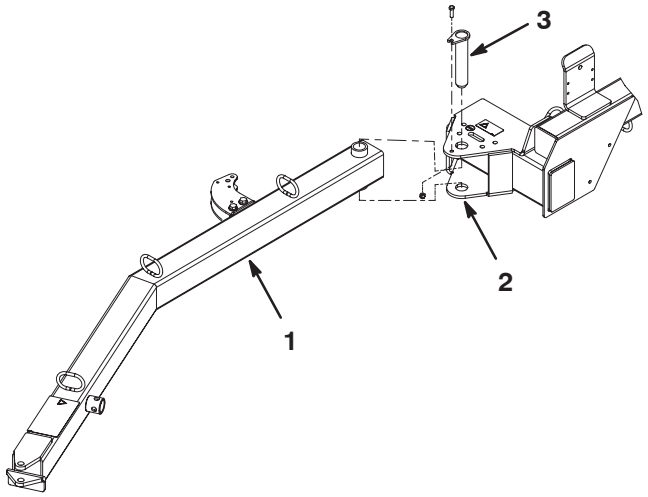

Figur 2

1. Anhængertrækstangens trækkrog
2. Fejemaskinens monteringsplader
3. Koblingstap

Montering af aktuatorarmen

1. Monter den bageste aktuatortap på fejemaskinens stel med (2) 1/2–13 x 2–3/4 tommer maskinskruer, (4) 0,531 x 0,063 flade spændeskiver og en 1/2–13 låsemøtrik. Placer komponenterne som vist i figur 3.

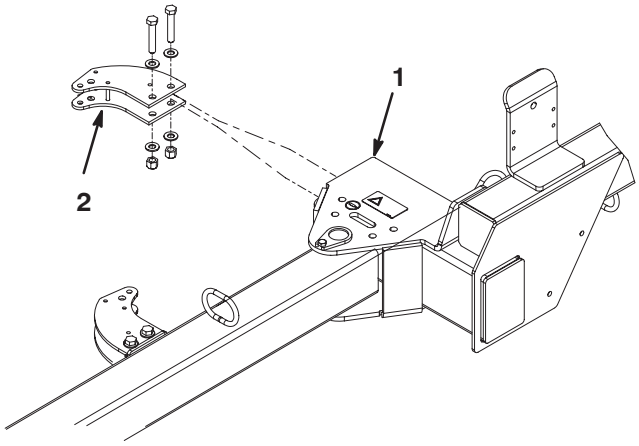

Figur 3

1. Fejemaskinens stel
2. Bageste aktuatortap

2. Isæt aktuatorarmens svejsede tapende mellem de fastsvejsede stifter i den forreste aktuatortap (fig. 4).

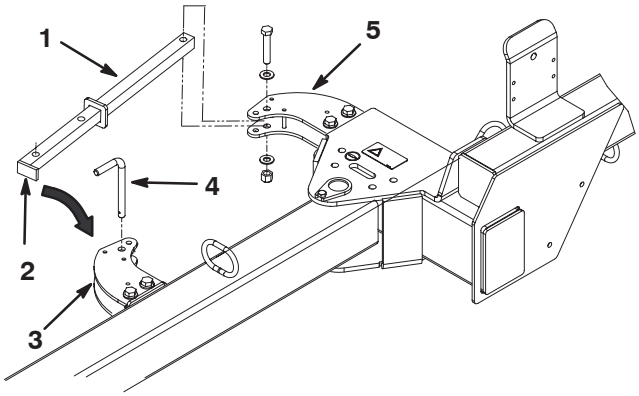

Figur 4

1. Aktuatorarm
2. Aktuatorarmens svejsede tapende
3. Forreste aktuatorarm
4. Koblingstap
5. Bageste aktuatorarm

3. Fastgør aktuatorarmen til den forreste aktuatortap med en koblingstap (fig. 4).

4. Isæt den bageste ende af aktuatorarmen i den bageste aktuatortap. Sørg for, at monteringshullerne flugter (fig. 4).

5. Monter aktuatorarmen i aktuatortappen med en 1/2–13 x 2–3/4 tommer maskinskrue, (2) 0,531 x 0,063 flade spændeskiver og en 1/2–13 låsemøtrik. Placer komponenterne som vist i figur 4.

Montering af ledningsnettet

1. Før ledningsnettets ringklemende til bugseringskøretøjets batteri (fig. 5 & 7).

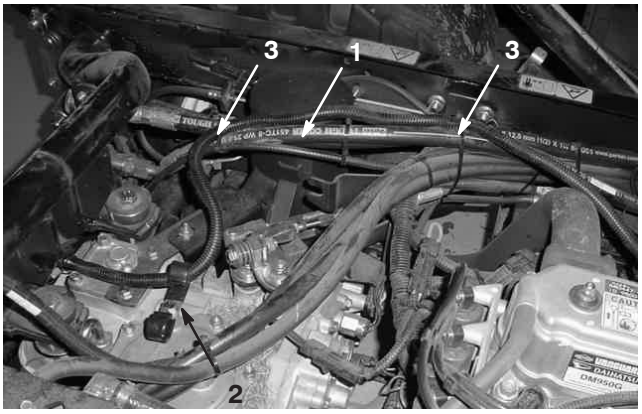

Figur 5

1. Ledningsnet
2. J-stift (2)
3. Wireforbindelse

Bemærk: Advarsel – hold ledningsnettet på afstand af varme eller og bevægelige dele.

2. Slut strømledningens ringklemmer til bugseringskøretøjets batteri (fig. 7).

3. Fastgør ledningsnettet til bugseringskøretøjet med wireforbindelse på de steder, der er vist i figur 5.

4. Monter (2) J-clips øverst på transmissionen med en 8 mm x 2 skrue (fig. 5).

5. Før ledningsnettet gennem den venstre J–clips som vist på figur 5.

6. Før ledningsnettet om bag på maskinen som vist i figur 6.

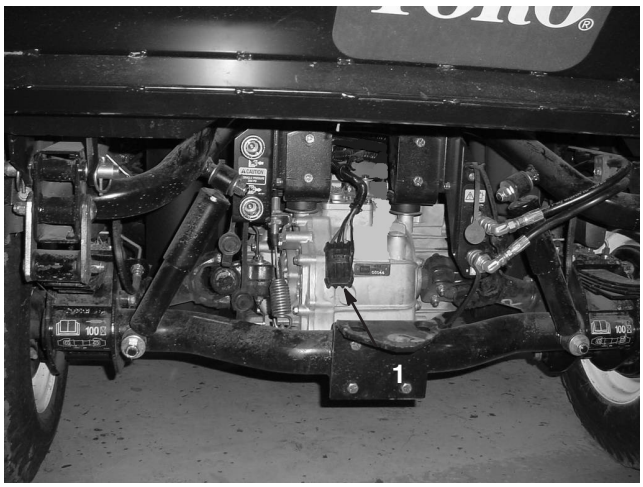

Figur 6

1. Ledningsnet

Bemærk: Monter sløjfetilbagekoblingerne på klemmerne, når de ikke er i brug.

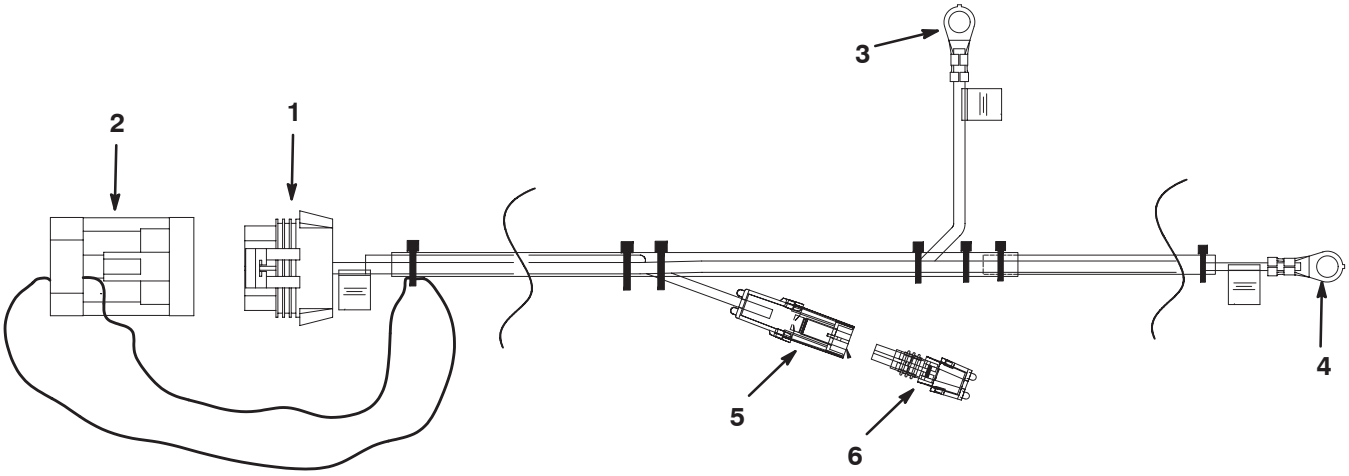

Figur 7

1. Konnektor til fejemaskinens ledningsnet
2. Sløjfetilbagekobling
3. Forbind den til den **negative** batteripol
4. Forbind den til den **positive** batteripol
5. Bruges til bremsekontrolsættet, der fås som ekstraudstyr
6. Sløjfetilbagekobling

Montering af fejemaskinen på bugseringskøretøjet

For at sikre korrekt affaldsopsamling skal du sikre, at fejemaskinens stel er parallelt med jorden.

1. Placer fejemaskinen på en flad, plan arbejdsflade.
2. Før bugseringskøretøjet hen til fejemaskinen.
3. Juster bugseringskøretøjets bugsertræk, så det har samme niveau som fejemaskinens trækkrog. Fejemaskinens anhængertrækstangs trækkrog skal være parallel med jorden.
4. Fastgør anhængertrækstangens trækkrog på bugserkøretøjets bugsertræk med koblingstappen og en låseclips (fig. 8).

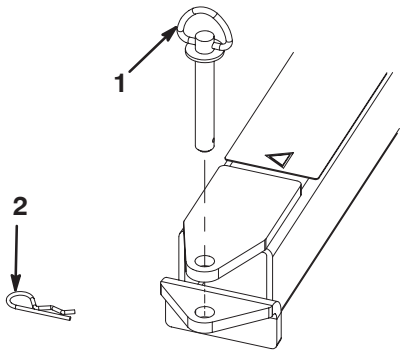

Figur 8

1. Koblingstap
2. Låseclips

Montering af styrekassen på Workman-køretøjet

1. Monter samlebeholderen på Workman-køretøjets instrumentbræt med (4) 5/16–18 x 1 tomme maskinskruer og møtrikker. Placer komponenterne som vist i figur 9.
2. Monter styrekassen på monteringsenheden med (4) skruer (fig. 9).
3. Isæt monteringsenhedens rør i samlebeholderen, og fastgør den med en gaffelbolt og en låseclips (fig. 9).
4. Før skruen ind i samlebeholderen for at fastgøre røret (fig. 9).

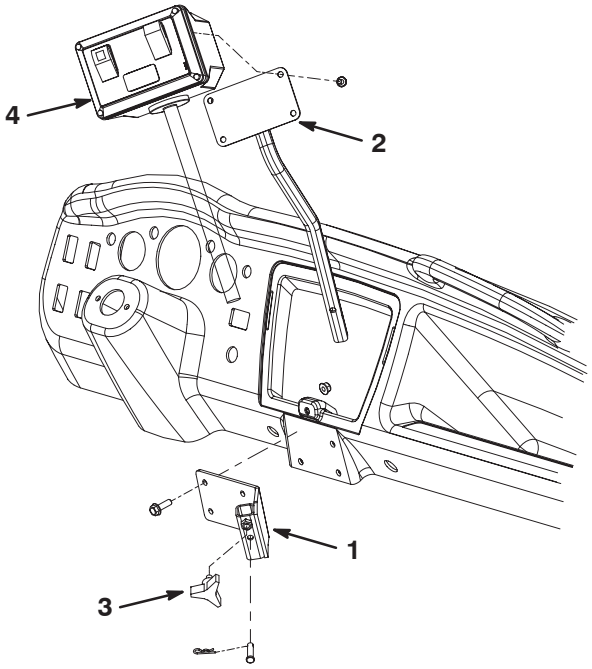

Figur 9

1. Samlebeholder
2. Monteringsenhed
3. Skrue
4. Styrekasse

Montering af styrekassen på fejemaskinen

1. Monter samlebeholderen på fejemaskinens stelbeslag med (2) 3/8–16 x 1/2 tomme maskinskruer, (4) spændeskiver og (2) møtrikker. Placer komponenterne som vist i figur 10.
2. Isæt monteringsenhedens rør i samlebeholderen, og fastgør den med en gaffelbolt og en låseclips (fig. 10).
3. Før skruen ind i samlebeholderen for at fastgøre røret (fig. 10).

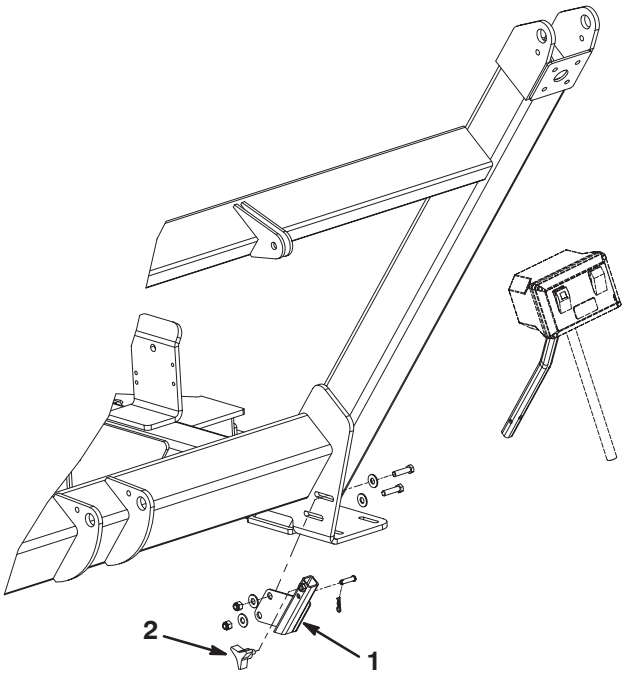

Figur 10

1. Samlebeholder
2. Skrue

Placering og fastgørelse af hydraulikslangerne og ledningsnettet

1. Før hydraulikslangerne og ledningsnettet gennem slangestyrene på forsiden af anhængertrækstangens trækkrog (fig. 11).



Figur 11

1. Hydraulikslangerne og ledningsnettet
2. Slangestyr

2. Fastgør hydraulikslangerne og ledningsnettet som vist i figur 12 og 13.

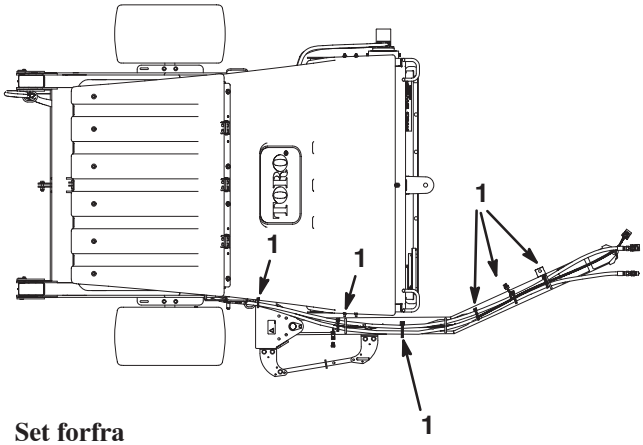

Set forfra

Figur 12

1. Kabelbånd (6)

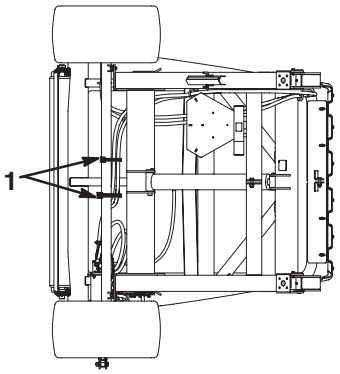

Figur 13

1. Kabelbånd (2)

Montering af styrekassens ledningsnet

1. Fjern de forreste og bageste skruer, der fastgør højre side af instrumentbrætpladen til centerkonsollen på Workman-køretøjet (fig. 14).

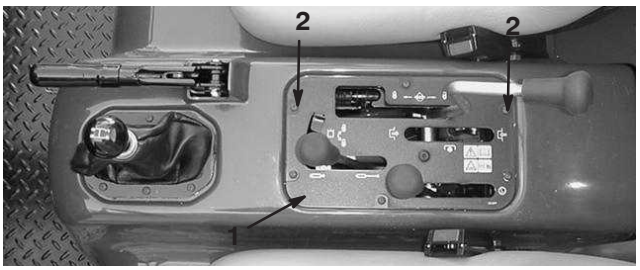

Figur 14

1. Instrumentbræt
2. Monteringsskruer

2. Monter (2) J–clips på instrumentbrættet som vist i figur 15 ved hjælp af de tidligere fjernede instrumentbrætskruer og (2) nye spændeskiver.

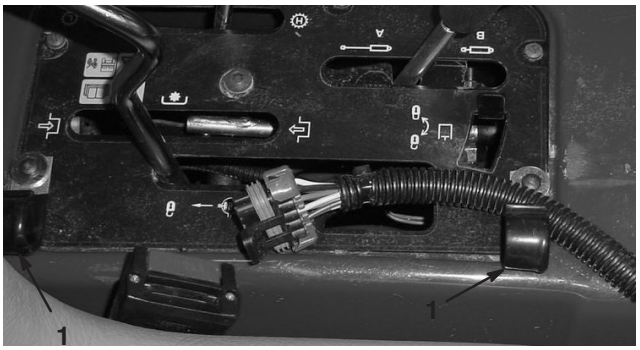

Figur 15

1. J–clips (2)

3. Før kontrolkassens ledningsnet gennem J–clipsen som vist i figur 16 og 17.



Figur 16



Figur 17

4. Før kontrolkassens ledningsnet bag passagersædet (fig. 18).



Figur 18

5. Før kontrolkassens ledningsnet mellem styrtbøjlen og bagpladen (fig. 19).



Figur 19

6. Monter en J–clips på tværvangen på køretøjets stel med en 3/8–16 x 3/4 tomme maskinskrue som vist i figur 20. Før ledningsnettet gennem J–clipsen som vist i figur 20.



Figur 20

1. J–clips

7. Monter en J–clips på tværvangen på køretøjets stel med en 3/8–16 x 3/4 tomme maskinskrue som vist i figur 20. Dan en løkke på ledningsnettet, og før det gennem J–clipsen som vist i figur 20.

8. Monter en J–clips på køretøjets ramstykke med en 3/8–16 x 3/4 tomme maskinskrue som vist i figur 21. Før ledningsnettet gennem J–clipsen som vist i figur 21.

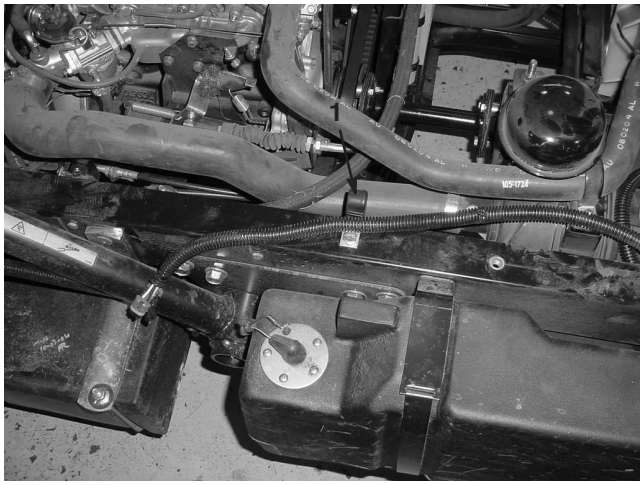

Figur 21

1. J–clips

9. Før ledningsnettet langs ramstykket til den øverste del af transmissionen (fig. 22).

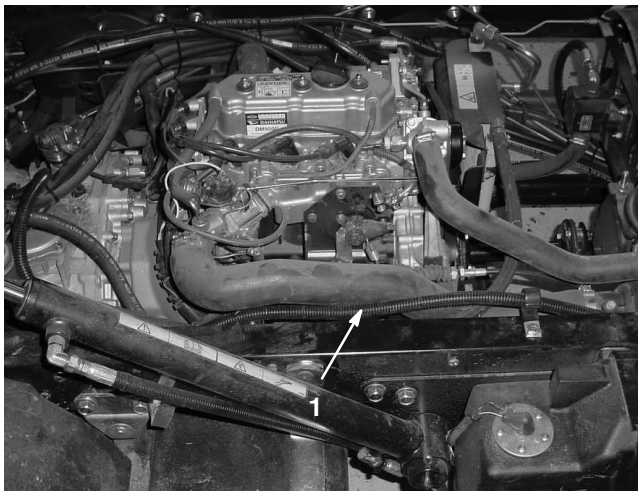

Figur 22

1. Ledningsnet

10. Før ledningsnettet gennem den højre J–clips som vist i figur 23.



Figur 23

1. J–clips
2. Ledningsnet

11. Før ledningsnettet om bag på maskinen som vist i figur 24.



Figur 24

1. Kontrolkassens ledningsnet

Tilslutning af hydraulikslangerne

Tilslut hydraulikslangerne fra fejemaskinen til bugseringskøretøjets lynkoblinger (fig. 25).

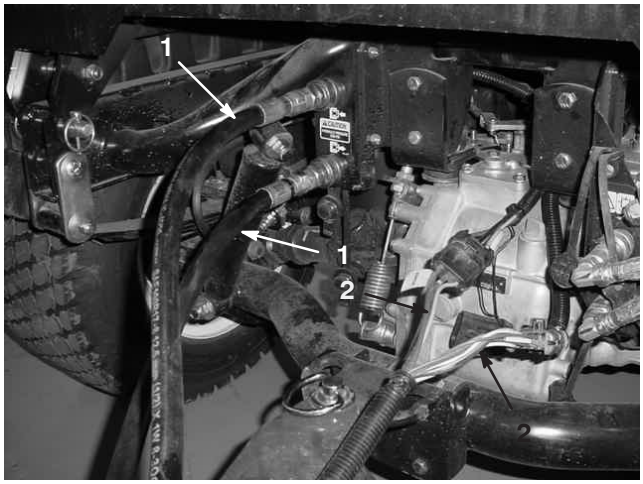

Figur 25

1. Hydraulikslanger
2. Ledningsnet

Vigtigt Sørg for, at børsten roterer i den rigtige retning (når den betragtes fra motorenden, skal børsten rotere med uret). Hvis børsten roterer mod uret, skal hydraulikslangeforbindelserne vendes om.

Bemærk: Afmærk højtrykksslangen med et kabelbånd eller noget lignende for at kunne identificere den korrekte slangeinstallation (fig. 26).

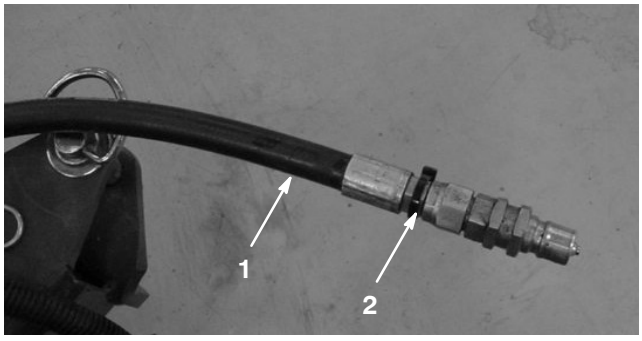

Figur 26

1. Højtrykksslange
2. Kabelbånd

Tilslutning af ledningsnettet

Tilslut ledningsnettet fra fejemaskinen til bugseringskøretøjets ledningsnet (fig. 25).

Monter skårlægningsknivene

1. Fastgør knivenheden på den venstre ende af fejemaskinens stel med en 7/16 x 3–14 tomme maskinskrue, (3) flade spændeskiver, en afstandsklods og låsemøtrik. Placer komponenterne som vist i figur 27.
2. Fastgør skårlægningsenheden på monteringsenheden med en 7/16 x 3–14 tomme maskinskrue, (2) flade spændeskiver, en afstandsklods og låsemøtrik. Saml komponenterne som vist i figur 27. Den længste ende af kniven skal placeres væk fra fejemaskinen.
3. Fastgør kæden til kniven med en 3/8 x 1–1/4 tomme maskinskrue og møtrik (fig. 27).
4. Fastgør den anden ende af kæden i åbningen i stellet med låseringen (fig. 27). Der bør være et vist slæk i kæden, når den fastgøres.
5. Smør fittingen på knivenheden og skårlægningsknivens nav med lithiumbaseret universalfedt nr. 2.

Bemærk: Når skårlægning ikke er påkrævet, skal kæden løsnes fra låseringen, skårlægningsenheden skal drejes opad, og kæden skal fastgøres på det hævede niveau.

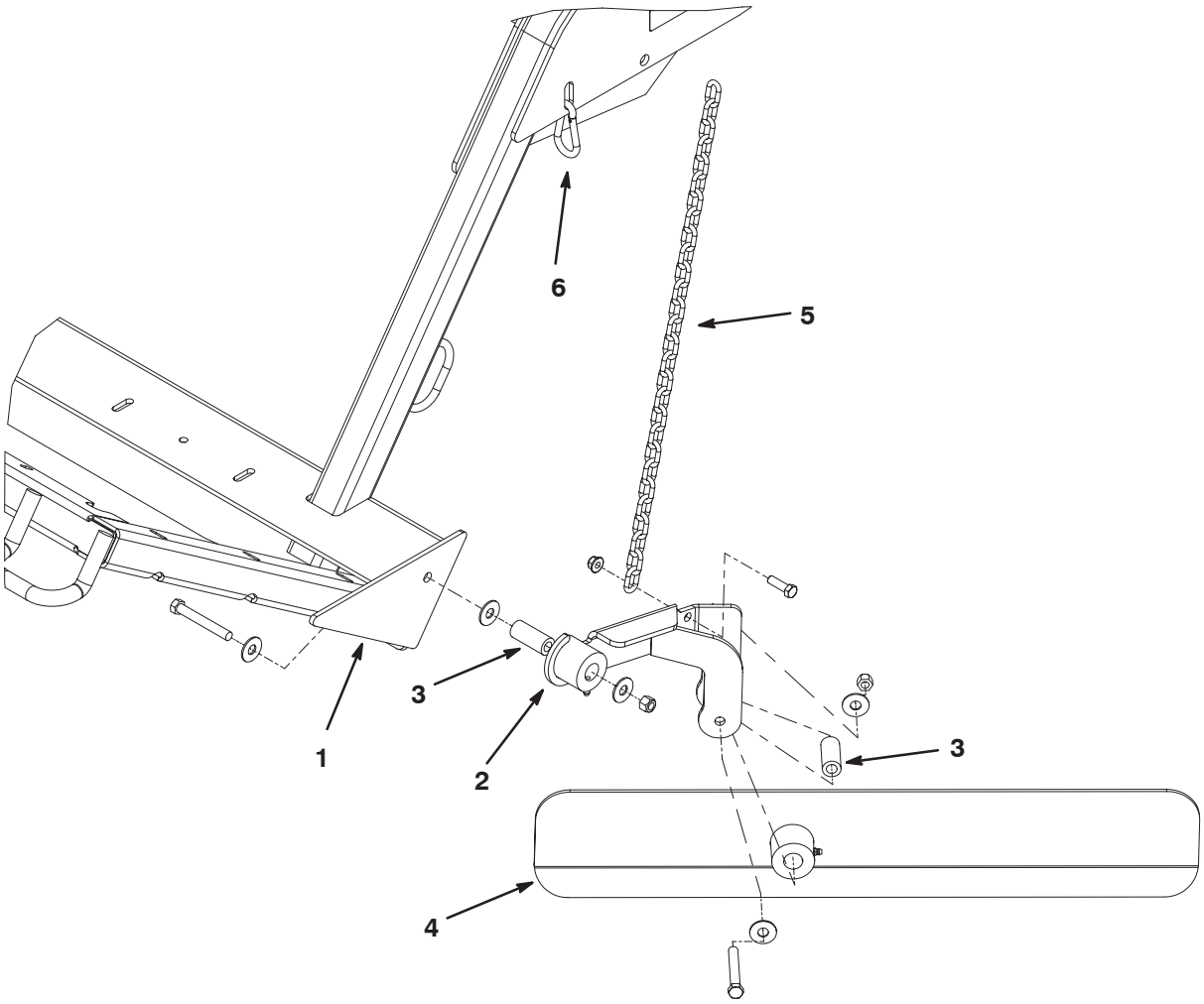

Figur 27

1. Den venstre ende af fejemaskinens stel
2. Knivenheden
3. Afstandsstykke (2)
4. Skårlægningskniv
5. Kæde
6. Låsering

Før betjening

Justering af børstens højde

Fejemaskinen skal justeres, så børstespidserne let berører overfladen, men ikke trænger gennem plænen. Hvis børstespidserne trænger gennem plænen, kan det medføre uhensigtsmæssig affaldsopsamling.

Se diagrammerne nedenfor for at få oplysning om de anbefalede fejemaskineindstillinger.

Tilstand	Justering af rulle/børste	Justering af frontflap	Bemærkninger
Greens/Tee-steder	2 til 4 positioner fra bunden	6,4 til 12,7 mm fra jorden	Børsten skal gribe let fat i plænen
Fairways	3 til 5 positioner fra bunden	12,7 til 25,4 mm fra jorden	Børsten skal gribe fat i den øverste 1/3 af græssets højde
Sportsbaner	5 til 7 positioner fra bunden	25,4 til 76,2 mm fra jorden	Børsten skal gribe fat i den øverste 1/3 af græssets højde
Blade	5 til 9 positioner fra bunden	Fjern frontpanelet	Børsten skal gribe fat i den øverste 1/3 af græssets højde

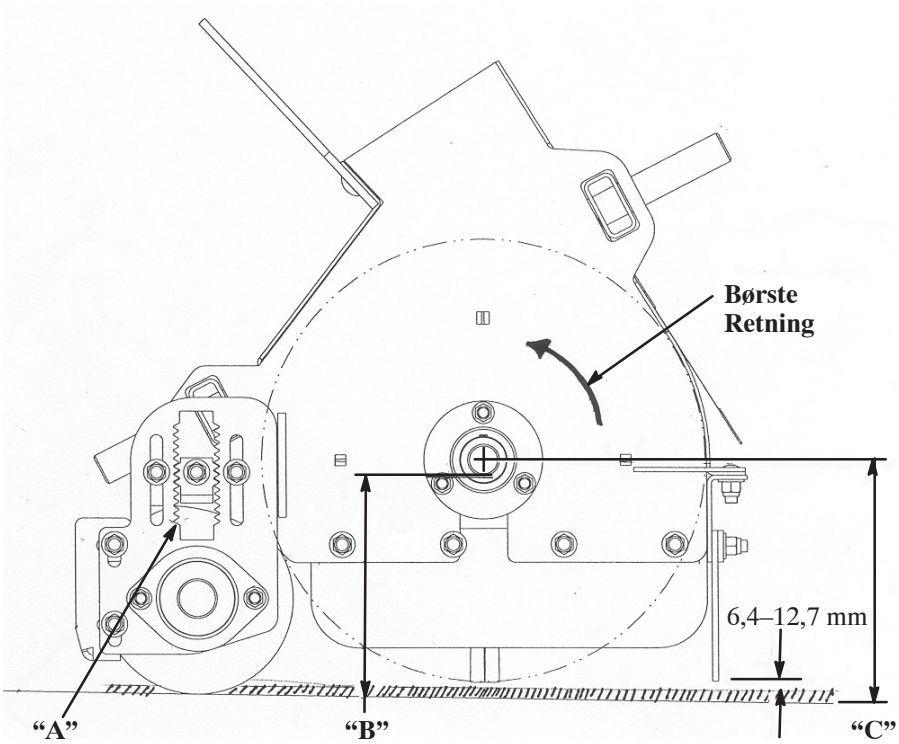

A	B		C
Open Slots	Tab Up	Tab Down	
0	5.500		6.000
		5.625	6.125
1	5.750		6.250
		5.875	6.375
2	6.000		6.500
		6.125	6.625
3	6.250		6.750
		6.375	6.875
4	6.500		7.000
		6.625	7.125
5	6.750		7.250
		6.875	7.375
6	7.000		7.500
		7.125	7.625
7	7.250		7.750
		7.375	7.875
8	7.500		8.000
		7.625	8.125
9	7.750		8.250
		7.875	8.375
10	8.000		8.500
		8.125	8.625
11	8.250		8.750
		8.375	8.875
12	8.500		9.000
		8.625	9.125
13	8.75		9.250
		8.875	9.375

Figur 28

1. Parker fejemaskinen på en plan flade.
2. Hæv tragtbeholderen, og monter tragtbeholderens sikkerhedsstøtte. Se Brug af tragtbeholderens sikkerhedsstøtte.
3. Løsn låsemøtrikken på højdejusteringsrigelen (fig. 29), så den kan trækkes ca. 12,7 mm ud.

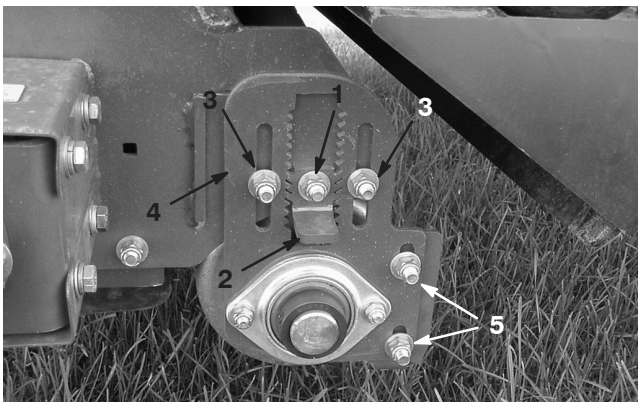

Figur 29

1. Låsemøtrik
2. Højdejusteringsrigel
3. Møtrikker til justering af rullens højde
4. Justeringsplade til justering af rullens højde
5. Justeringsmøtrikker til rulleskraberen

4. Løsn møtrikkerne til justering af rullens højde (fig. 29).
5. Træk højdejusteringsrigelen ud, og flyt den bageste rulle op eller ned ved at indstille højdejusteringspladen til den ønskede højde (fig. 29).

Bemærk: Hver position på højdejusteringspladen viser 6,4 mm af justeringen af den bageste rulle. En justering på 3,2 mm kan muligvis ikke opnås ved at dreje højdejusteringsrigelen 180°.

6. Spænd låsemøtrikkerne for at sikre justeringen.
7. Gentag fremgangsmåden på børstens modsatte ende. Sørg for, at de justeringer, der foretages, er ens.

Justering af rulleskraberen

Rulleskraberen (fig. 29) skal justeres, så der er en afstand på 1,6 mm mellem skraberen og rullen. Løsn justeringsmøtrikkerne til rulleskraberen, placer rullen i den ønskede position, og stram møtrikkerne.

Justering af frontflappens højde

For at opnå de bedste affaldsopsamlingsresultater skal frontflappen (fig. 30) justeres, så der er en afstand på 6,4 mm og 12,7 mm mellem bunden af flappen og overfladen. Det kan være nødvendigt at hæve frontflappen helt eller fjerne frontflappen, når der opsamles større mængder affald, eller hvis der skal opsamles affald i langt græs.



Figur 30

1. Frontflap

1. Løsn de møtrikker, der fastgør metalskinnen og frontflappen til børstehuset (fig. 31).

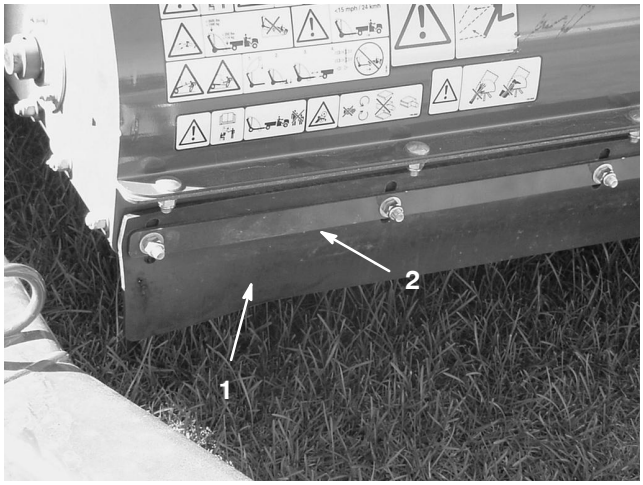

Figur 31

1. Frontflap
2. Metalskinne

2. Juster frontflappen til den ønskede betjeningshøjde, og stram møtrikkerne.

Kontrol af dæktrykket

Kontroller dæktrykket dagligt for at sikre, at niveauet er korrekt.

Det korrekte lufttryk i dækkene er 86 kPa (Maksimum 124 kPa).

Bemærk: Ventilspindlen er placeret bag på fælgen.

Kontrol af hjulmøtrikkernes tilspændingsmoment

Advarsel

Hvis ikke det korrekte tilspændingsmoment opretholdes, kan det medføre svigt eller tab af hjulet, hvilket kan medføre personskade. Tilspænd hjullåsemøtrikkerne med et moment på 61–75 Nm.



Figur 32

1. Låsemøtrik

Kend dine betjenings-anordninger

Styrekasse

Løftegreb

Vip løftegrebet opad (fig. 33) for at sænke tragtbeholderen. Vip løftegrebet nedad for at hæve tragtbeholderen.

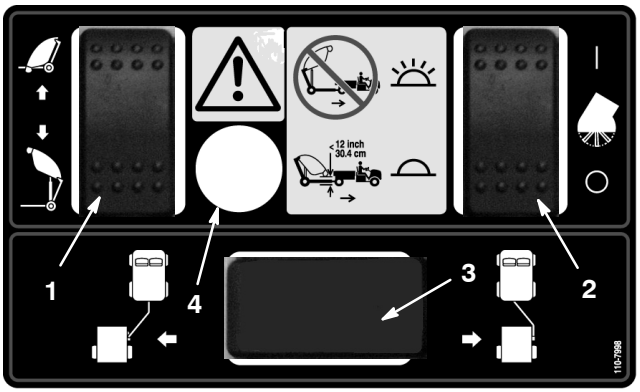

Figur 33

1. Løftegreb
2. Børsteaktiveringskontakt
3. Placering af kontakt til forskydning af anhængertrækstang (ekstraudstyr)
4. Transportlampe – Transporter ikke maskinen, når lampen lyser

Børsteaktiveringskontakt

Vip børsteaktiveringskontakten (fig. 33) opad for at starte børstens rotation. Vip børsteaktiveringskontakten nedad for at stoppe børstens rotation.

Transportlampe

Transporter aldrig fejemaskinen, når transportlampen (fig. 33) og den akustiske alarm er tændt.

Betjening

Advarsel

ROTERENDE DELE KAN FORÅRSAGE ALVORLIG PERSONSKADE

- **Hold hænder og fødder væk fra fejemaskinens rulle, mens maskinen er i drift.**
- **Hold hænder, fødder, hår og tøj væk fra bevægelige dele for at forhindre personskader.**
- **Betjen ALDRIG maskinen uden skærme, beskyttelsesplader eller sikkerhedsafskærmninger.**

1. Placer maskinen på et plant underlag, og aktiver parkeringsbremsen.
2. Fjern koblingstappen, der fastgør aktuatorarmen til den forreste aktuatortap (fig. 34).

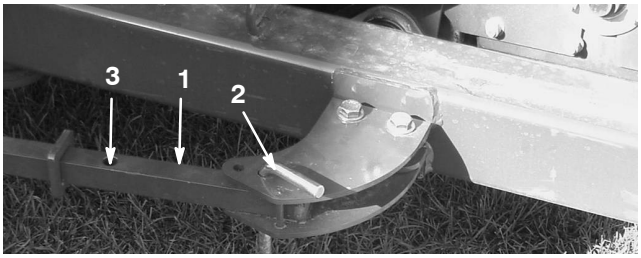

Figur 34

1. Aktuatorarm
2. Koblingstap
3. Bageste hul i trækstangen

3. Skub fejemaskinen mod venstre (fig. 35), indtil koblingstappen kan sættes i det bageste hul i aktuatorarmen (fig. 34).

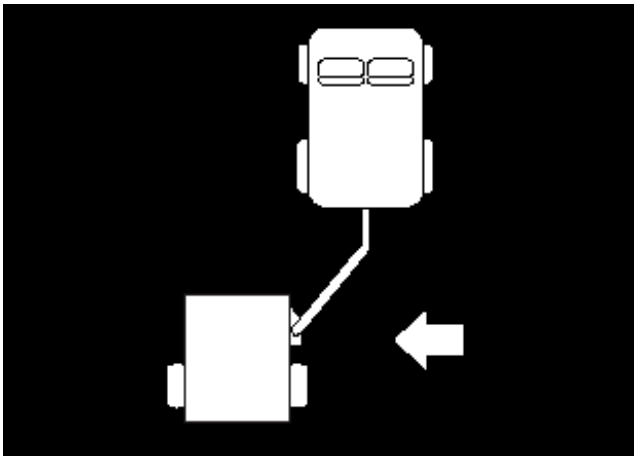

Figur 35

4. Monter koblingstappen, der fastgør aktuatorarmen til den forreste aktuatortap (fig. 34).
5. Flyt fejemaskinen tilbage til transportposition, når fejningen er afsluttet.

Brug af tragtbeholderens sikkerhedsstøtte

Når arbejde skal udføres under den hævede tragtbeholder, skal tragtbeholderens sikkerhedsstøtte monteres på den udstrakte løftecylinder.

1. Hæv tragtbeholderen, indtil løftecylinderen er helt udstrakt.
2. Fjern låseclipsen og tappen, der fastgør sikkehedsstøtten til opbevaringsbeslaget på fejemaskinens stel (fig. 36). Fjern sikkerhedsstøtten.

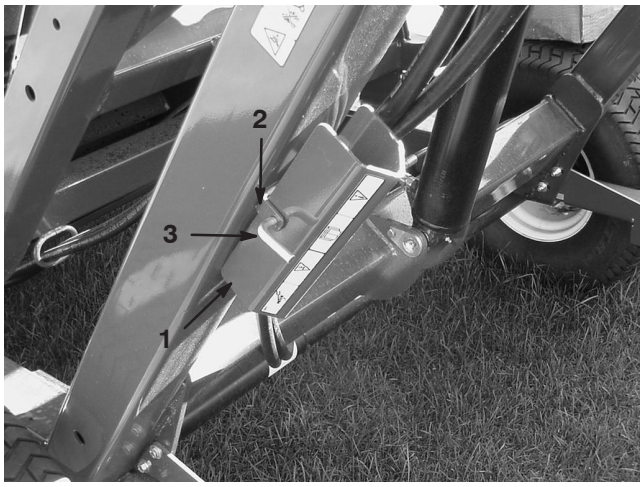

Figur 36

1. Tragtbeholderens sikkerhedsstøtte
2. Opbevaringsbeslag
3. Pind

3. Sæt tragtbeholderens sikkerhedsstøtte ned over cylinderstangen, og sørg for, at støtteenden hviler på enden af cylinderløbet og cylinderstangenden (fig. 37). Fastgør tragtbeholderens sikkerhedsstøtte til cylinderstangen med låseclipsen og tappen.

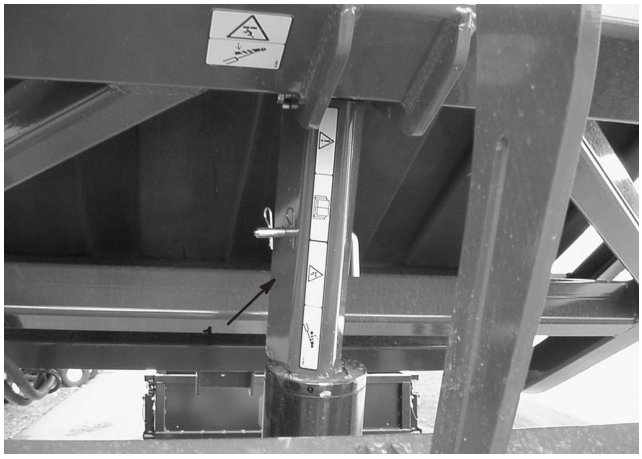

Figur 37

1. Sikkerhedsstøtte

4. Fjern sikkerhedsstøtten fra cylinderen, og fastgør den til opbevaringsbeslaget på fejemaskinens stel for at opbevare sikkerhedsstøtten.
5. Monter altid, eller fjern sikkerhedsstøtten på bagsiden af tragtbeholderen.
6. Forsøg ikke at sænke tragtbeholderen med sikkerhedsstøtten placeret på cylinderen.

Kontrol af sikkerhedslåsesystemet

Formålet med sikkerhedslåsesystemet er at forhindre børsten i at rotere, når tragtbeholderen er hævet.

Forsigtig

KONTAKTERNE TIL SIKKERHEDSLÅSESYSSTEMET HAR TIL FORMÅL AT BESKYTTE OPERATØREN. ET UDKOBLET ELLER DEFEKT SIKKERHEDSLÅSESYSTEM KAN MEDFØRE, AT MASKINEN BETJENES PÅ EN UFORSVARLIG MÅDE OG KAN FORÅRSAGE PERSONSKADE.

- **Frakobl ikke kontakterne til sikkerhedslåsesystemet.**
- **Kontroller dagligt kontakterne for at sikre, at låsesystemet fungerer korrekt.**
- **Hvis en kontakt ikke fungerer korrekt, skal den udskiftes, før maskinen betjenes.**

Tip vedrørende betjening

- Inden fejning påbegyndes skal området undersøges for at bestemme den bedste fejningsretning.

Bemærk: Hold blikket fast på en genstand i forgrunden for at bevare en lige fejelinje.

- Forsøg altid at foretage en lang, ubrudt kørsel med et lille overlap på returkørslen.
- På græsområdet opsamler børsten græskerner, grene, afklippet græs, fyrretræsnåle og fyrretræskogler, lille mængde snavs.
- Fejemaskinen trimmer også plænen. Børsten kæmmer og løfter græs for at få et ensartet udsende efter, at plænen er klippet. Når den renser, øger den lette rivebevægelse gennemtrængningen af vand og pesticid, hvilket reducerer behovet for reparation.

Vigtigt Foretag ikke skarpe drejninger, når fejemaskinen anvendes, da det kan beskadige plænen.

Fejning

Fare

DET KAN FORÅRSAGE ALVORLIG PERSONSKADE ELLER DØD AT VÆLTE MED MASKINEN.

- **Anvend ALDRIG maskinen på stejle skråninger.**
- **Fej op og ned ad skråninger, aldrig på tværs.**
- **Undgå pludselig start eller opbremsning ved kørsel op og ned ad skråninger.**
- **Vær opmærksom på huller i terrænet eller andre skjulte risici. For at undgå at vælte eller miste herredømmet skal du ikke køre for tæt på grøfter, vandløb eller afsatser.**
- **Hvis maskinen stopper op ad bakke, skal rullerne frakobles, og man skal bakke langsomt ned ad bakke. Forsøg ikke at dreje.**

- Når tragtbeholderen er fuld, opsamler fejemaskinen ikke længere effektivt affald op, og den efterlader eller kaster materiale tilbage på jorden.

Aflæsning af tragtbeholderen

Fare

DET KAN FORÅRSAGE ALVORLIG PERSONSKADE ELLER DØD AT VÆLTE MED MASKINEN/FÅ ELEKTRISK STØD.

- **Aflæs ALDRIG tragtbeholderen på en skråning. Aflæs altid tragtbeholderen på plan grund.**
- **Aflæs kun tragtbeholderen på områder, der er fri for luftledninger eller andre forhindringer.**

1. Placer maskinen på en plan overflade, og sørg for, at den er i transportposition før aflæsning.
2. Indkobl løftegrebet for at hæve og aflæsse tragtbeholderen.

Vigtigt Sørg for, at fejemaskinen er fastgjort til bugseringskøretøjets trækkrog med en koblingstap og en låseclips under aflæsning.

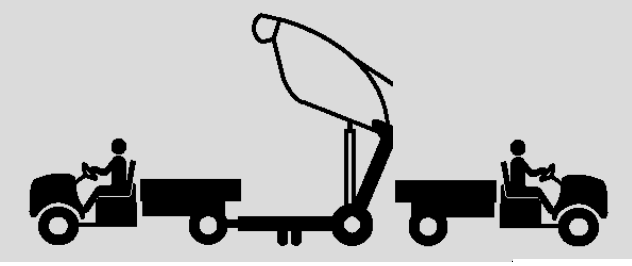

Figur 38

3. Indkobl løftegrebet for at sænke og lukke tragtbeholderen.

Forsigtig

AFLÆSNING AF TRAGTBEHOLDEREN KAN FORÅRSAGE SKADE PÅ OMKRINGSTÅENDE OG HUSDYR.

- **Hold omkringstående og husdyr på sikker afstand af tragtbeholderen, når tragtbeholderen aflæsses.**

Eftersyn og rengøring efter brug

- Efter fejning skal maskinen renses og vaskes grundigt. Luft-tør tragtbeholderen. Efter rengøring anbefales det, at maskinen efterses for evt. skade på mekaniske komponenter. Disse procedurer sikrer, at maskinen fungerer tilfredsstillende under næste fejning.

Transport af fejemaskinen

- Transporter aldrig fejemaskinen, når transportalarmen og –lampen er aktiveret.
- Når fejemaskinen transporteres, skal der bruges bindepunkter til at fastgøre maskinens forende (fig. 39) og akslen (fig. 40) til at fastgøre maskinens bagende til traileren. Hvis andet end de korrekte bindepunktsplaceringer anvendes, kan dette forårsage skade på maskinen.



Figur 39

1. Forreste bindepunkter

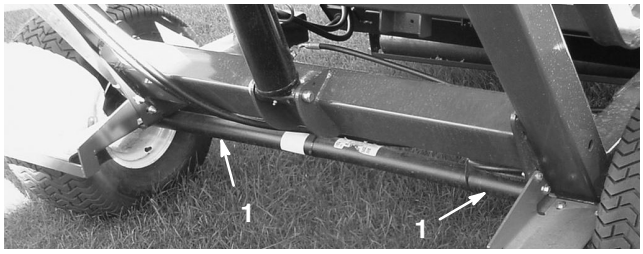

Figur 40

1. Bageste bindepunkter

Drift ved kolde temperaturer

- Workman–maskinens hydraulikolie med høj flydeevne skal opnå en driftstemperatur på 180° for at fejemaskinens fritbærende hoved kan fungere korrekt.

Smøring

Smør smøreniplerne og lejerne

Fejemaskinen indeholder (11) smørenipler, som skal smøres regelmæssigt med lithiumbaseret universalfedt nr. 2. Hvis maskinen anvendes under normale forhold, skal alle lejer og bøsninger smøres efter hver 50 timers brug eller straks efter hver vask. Lejer og bøsninger skal smøres dagligt, når arbejdsforholdene er ekstremt støvede og snavsede. Støvede og snavsede arbejdsforhold kan medføre, at der trænger snavs ind i lejer og bøsninger, hvilket medfører hurtigere nedslidning.

1. Smør følgende smørenipler:

- Tragtbeholderens drejetap (øvre) (2) (fig. 41)
- Børstens drejetap (2) (fig. 42)
- Løftecylinderen (2) (fig. 43)
- Tragtbeholderens drejetap (nedre) (2) (fig. 44)
- Drejeledet på anhængertrækstangens trækkrog (1) (fig. 45)
- Skårlægningskniv (fig. 46).
- Skårlægningsknivens nav (fig. 46).

2. Tør smøreniplerne rene, så der ikke kan komme fremmedlegemer ind i lejet eller bøsningen.

3. Pump fedt ind i lejer eller bøsninger.

4. Tør overskydende fedt af.

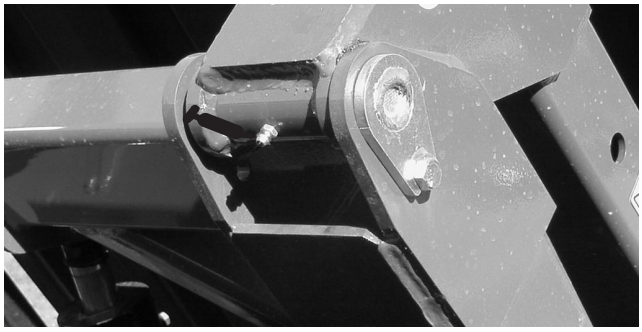

Figur 41



Figur 42



Figur 43



Figur 44

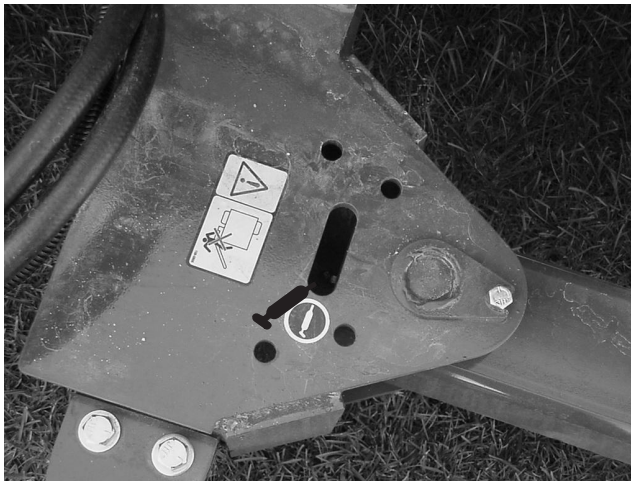

Figur 45



Figur 46

Vedligeholdelse

Skema over anbefalet vedligeholdelse

Vedligeholdelsesintervaller	Vedligeholdelsesprocedure
Efter de første 10 timer	• Spænding af hjullåsemøtrikkerne.
For hver 25 driftstimer	• Rengøring af rulledrevområdet.
For hver 50 driftstimer	• Smøring af alle smørenipler.
For hver 100 driftstimer	• Eftersyn af dækkenes tilstand. • Uskiftning af børsten.
For hver 200 driftstimer	• Spænding af hjullåsemøtrikkerne. • Udskiftning af frontflap.
Efter 600 driftstimer eller årligt, alt efter hvad der indtræffer først	• Eftersyn af tragtbeholderen for evt. beskadigelse.

Kontrolliste til daglig vedligeholdelse

Kopier denne side til daglig brug.

Vedligeholdelsespunkter	I ugen:						
	Man.	Tirs.	Ons.	Tors.	Fre.	Lør.	Søn.
Kontrol af sikkerhedslåsesystemets funktion.							
Kontroller for usædvanlige lyde under drift.							
Kontrol af dæktrykket.							
Kontroller, om hydraulikslangerne er beskadigede.							
Kontroller for væskelækager.							
Afprøv kontrollens funktion.							
Kontrol af tragtbeholder.							
Rengør børsten for emballagemateriale.							
Kontrol af slidtage på børsten.[1]							
Smøring af alle smørenipler.[2]							
Reparer beskadiget maling.							

[1]Udskift den, hvis den mangler eller er beskadiget.

[2]Straks efter **hver** vask, uanset det angivne interval.

Bemærkninger om problemområder

Eftersyn foretaget af:		
Punkt	**Dato**	**Oplysninger**
1		
2		
3		
4		
5		
6		
7		
8		
9		

Fejlfinding

Tilstand	Mulige årsager	Afhjælpning
Fejemaskinen samler ikke op	1. Børsten er beskadiget. 2. Børsten kan være for høj. 3. Frontflappens højde kan være for lav eller for høj.	1. Udskift børsten. 2. Juster børstens højde. Se Justering af børstens højde. 3. Juster frontflappens højde. Se Justering af frontflap.
Kraftig vibration	1. Kontroller lejerne på børstens aksel. Hvis de er meget varme, er de muligvis beskadigede. 2. Fremmedlegemer er viklet om børsten.	1. Udskift eventuelt beskadigede lejer. 2. Rengør for eventuelle fremmedlegemer.

Opbevaring

1. Rengør fejemaskinen grundigt, så den er fri for snavs, blade og affald.
2. Fyld luft i dækkene, så de har et lufttryk på 86 kPa.
3. Kontroller alle fastgørelsesanordninger. Spænd om nødvendigt.
4. Indfedt alle smørenipler. Tør overskydende smørefedt af.
5. Efterse børstens tilstand. Foretag en udskiftning, hvis det er nødvendigt.

Hydraulikskema

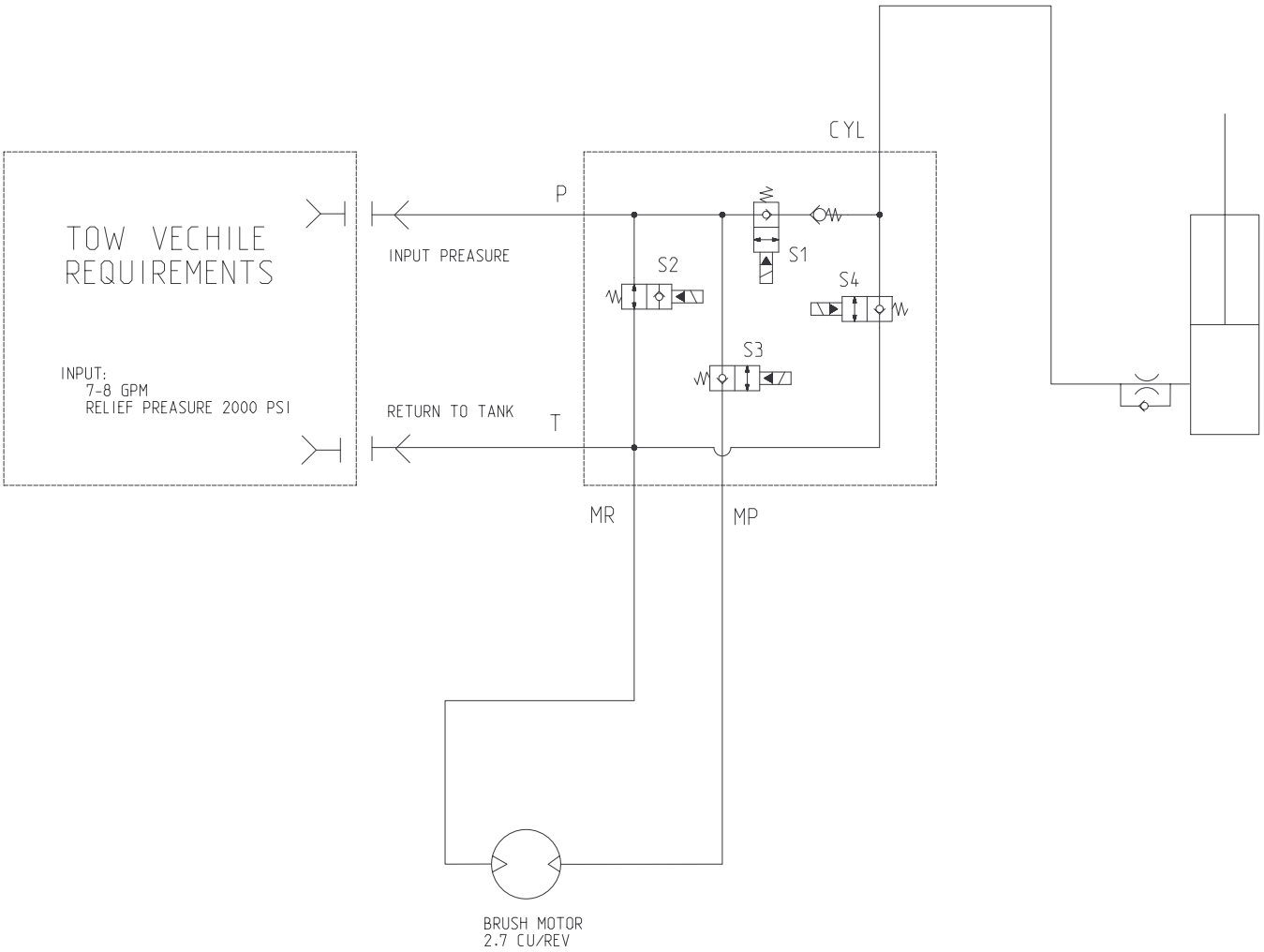

Ledningsdiagram

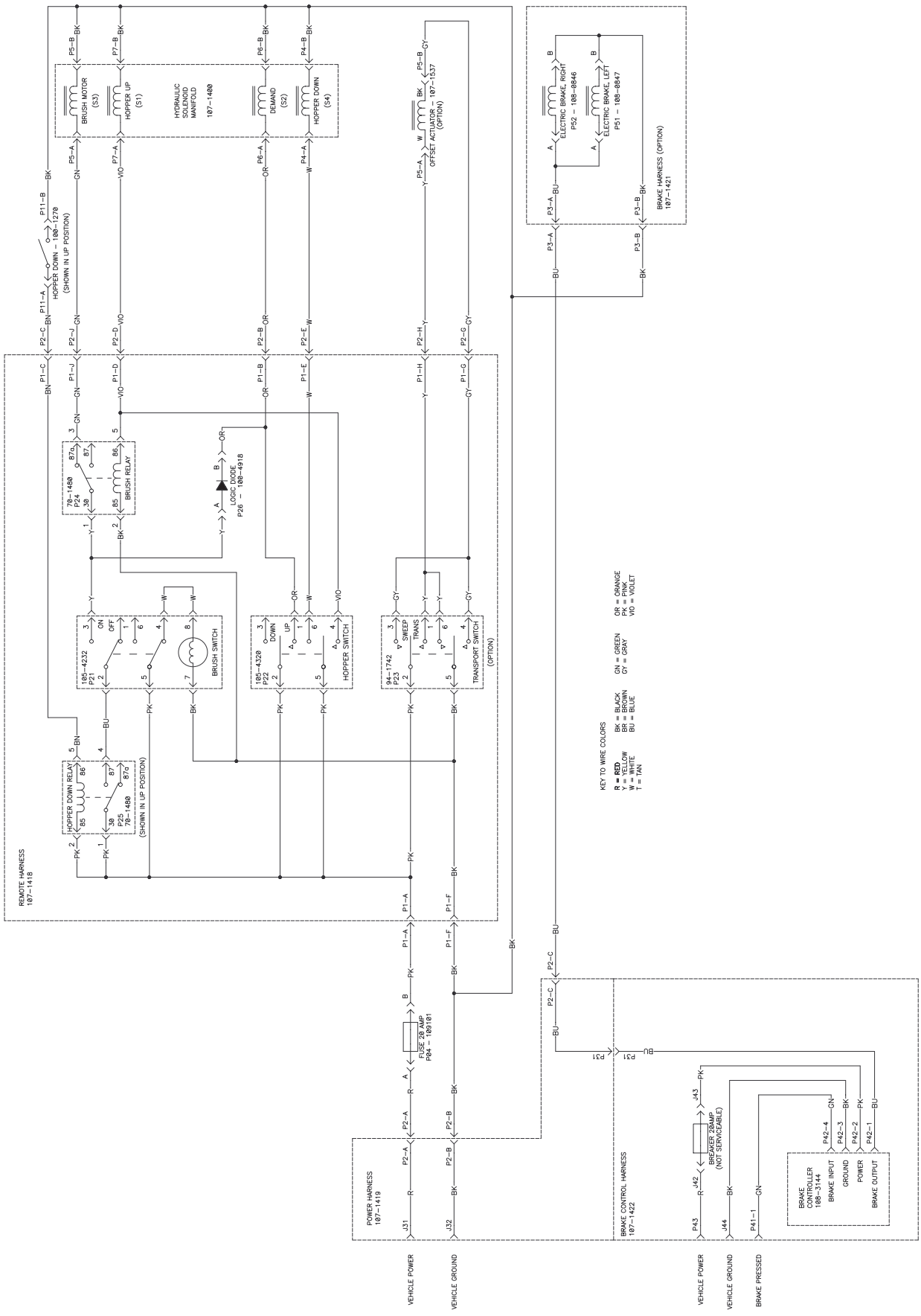

Toros generelle produktgaranti

To års begrænset garanti

Fejl og produkter, der er dækket

The Toro Company og dets søsterselskab, Toro Warranty Company, garanterer i fællesskab i henhold til en aftale mellem dem, at dit Toro–produkt ("produktet") er frit for materialefejl og fejl i den håndværksmæssige udførelse i to år eller 1500 driftstimer*, hvad end der måtte indtræde først. Hvis der forekommer en fejl, som er dækket af garantien, vil vi reparere produktet uden omkostninger for dig. Dette inkluderer fejldiagnose, arbejdsløn, reservedele og transport. Denne garanti træder i kraft på den dato, produktet leveres til den person, som oprindeligt køber det i detailleddet.

* Produkt udstyret med timetæller

Sådan får du udført service, der er dækket af garantien

Det påhviler dig at underrette produktforhandleren eller den autoriserede produktforhandler, som du har købt produktet hos, så snart du tror, der er opstået en fejl, som er dækket af garantien.

Hvis du har brug for hjælp til at finde frem til en produktforhandler eller en autoriseret forhandler, eller hvis du har spørgsmål vedrørende dine rettigheder eller ansvar i henhold til garantien, kan du kontakte os her:

Toro Commercial Products Service Department
Toro Warranty Company
8111 Lyndale Avenue South
Bloomington, MN 55420-1196, USA
952-888-8801 eller 800-982-2740
E-mail: commercial.service@toro.com

Ejerens ansvar

Du er som ejer af produktet ansvarlig for at udføre den vedligeholdelse og de justeringer, som er nødvendige i henhold til din betjeningsvejledning. Hvis du ikke udfører den nødvendige vedligeholdelse og de nødvendige justeringer, kan dette danne grundlag for at afvise en reklamation i henhold til garantien.

Genstande og fejl, der ikke er dækket

Det er ikke alle produktfejl eller funktionsfejl, der måtte opstå i garantiperioden, som udgør materialefejl eller fejl i den håndværksmæssige udførelse. Denne udtrykkelige garanti dækker ikke følgende:

- Produktfejl, som er en følge af brug ikke-originale Toro–reservedele eller af installation og brug af ekstra, modificeret eller ikke godkendt tilbehør
- Produktfejl, som er en følge af manglende udførelse af nødvendig vedligeholdelse og/eller justering
- Produktfejl, som er en følge af at have betjent produktet på en ødelæggende, uagtsom eller hensynsløs måde
- Reservedele, som forbruges ved brug, medmindre de skønnes at være defekte. Eksempler på reservedele, som forbruges eller opbruges ved normal drift af produktet, omfatter men er ikke begrænset til knive, knivcylindre, bundknive, piber, tændrør, styrehjul, dæk, filtre, remme og visse komponenter på sprøjter som f.eks. membraner, dyser og kontraventiler osv.
- Fejl, der forårsages af eksterne forhold. Forhold, der anses for at være eksterne forhold, omfatter men er ikke begrænset til vejrlig, opbevaringsforhold, forurening, brug af ikke godkendte kølevæsker, smøremidler, tilsætningsstoffer eller kemikalier osv.
- Normalt slid. Normalt slid omfatter, men er ikke begrænset til, beskadigelse af sæder som følge af slitage eller afslidning, slid på malede overflader, ridsede mærkater eller vinduer osv.

Reservedele

Reservedele, der planmæssigt skal udskiftet i forbindelse med nødvendig vedligeholdelse, er kun dækket af garantien i tidsrummet frem til det planmæssige tidspunkt for udskiftning af den pågældende reservedel.

Reservedele, som udskiftes i henhold til nærværende garanti, bliver Toros ejendom. Toro træffer endelig beslutning om, hvorvidt en reservedel eller en samlet enhed skal repareres eller udskiftes. Toro kan bruge fabriksrenoverede reservedele i stedet for nye reservedele til visse reparationer, der er dækket af garantien.

Generelle betingelser

Det eneste retsmiddel, du har til rådighed i henhold til nærværende garanti, er reparation hos en autoriseret Toro–forhandler.

Hverken The Toro Company eller Toro Warranty Company er ansvarlig for indirekte–, hændelige– eller følgeskader i forbindelse med brugen af de Toro–produkter, der er dækket af nærværende garanti, herunder omkostninger eller udgifter til at fremskaffe erstatningsudstyr eller service i de perioder, der med rimelighed medgår i forbindelse med funktionsfejl eller manglende rådighed over produktet, mens der udføres reparationer i henhold til garantien. Bortset fra den emissionsgaranti, der er nævnt nedenfor, og kun såfremt denne måtte finde anvendelse, gives ingen anden udtrykkelig garanti. Alle underforståede garantier om salgbarhed og brugsegnethed er begrænset til denne udtrykkelige garantis varighed.

I visse stater er det ikke tilladt at fragå ansvar for hændelige– og følgeskader eller at begrænse tidsrummet for en underforstået garantis varighed, så ovenstående ansvarsfragåelser og begrænsninger gælder muligvis ikke for dig.

Denne garanti giver dig bestemte juridiske rettigheder, men derudover kan du også have andre rettigheder, som varierer fra stat til stat.

Bemærk vedrørende motorgaranti: Emissionskontrolsystemet på dit produkt kan være dækket at en separat garanti, som overholder de krav, der er fastsat af det amerikanske miljøbeskyttelsesagentur (Environmental Protection Agency, EPA) og/eller rådet for luftressourcer i Californien (California Air Resources Board, CARB). De timemæssige begrænsninger, der er anført ovenfor, gælder ikke for garantien på emissionskontrolsystemet. Der henvises til garantierklæringen om motoremissionsgaranti, som er trykt i betjeningsvejledningen eller indeholdt i motorfabrikantens dokumentation, for yderligere oplysninger.

Andre lande end USA og Canada

Kunder, som har købt Toro–produkter, der er eksporteret fra USA eller Canada, skal kontakte deres Toro–forhandler for at få en garantipolice, som gælder for deres land, provins eller stat. Såfremt du af en eller anden grund er utilfreds med din forhandlers service eller har problemer med at få oplysninger om garantien, bedes du kontakte Toro–importøren. Hvis alt andet svigter, kan du kontakte os hos Toro Warranty Company.

Delnr. 374-0127 Rev. A