Form No 3355–251 ver. A

TORO®

Pro Sweep 5200

Modellnr 07065 – Serienr 260000201 och upp

Bruksanvisning

CE

Översättning av originalet (SV)

Innehåll

	Sida
Introduktion	2
Säkerhetsföreskrifter	3
Arbetsledarens ansvar	3
Före körning	3
Under körningen	3
Under tömningen	4
Underhåll	4
Ljudstyrka	5
Ljudtrycksnivå	5
Specifikationer	8
Allmänna specifikationer	8
Mått och vikter (ungefärliga)	9
Extra utrustning	9
Lösa delar	10
Montering	11
Speciella instruktioner för Workman och andra arbetsfordon för bogsering (traktorer)	11
Montera dragstången	12
Installera ledarmen	12
Installera strömkablaget	13
Montera uppsamlaren på bogserfordonet	14
Montera styrlådan på Workman-fordonet	14
Montera styrlådan på uppsamlaren	15
Dra och fästa hydraulslangarna och kablaget	15
Installera styrlådans kablage	16
Ansluta hydraulslangarna	18
Ansluta kablaget	18
Montera strängläggningsbladen	19
Före användning	20
Justera borsthöjden	20
Justera valsskrapan	21
Justera framklaffshöjden	21
Kontrollera däcktrycket	22
Kontrollera hjulmuttrarnas åtdragning	22
Lär känna reglagekontrollerna	22
Styrlåda	22
Körning	23
Använda trågstödet	23
Kontrollera säkerhetssystemet	24
Arbetstips	24
Under uppsamling	24
Tömma tråget	25
Inspektion och rengöring efter användning	25
Transportera uppsamlaren	25
Användning vid kallt väder	25
Smörjning	26
Smörja nipplar och lager	26
Underhåll	27
Rekommenderat underhåll	27
Kontrollista för dagligt underhåll	28
Felsökning	29
Förvaring	30
Hydraulschema	30
Elschema	31
Toros allmänna produktgaranti	32

Introduktion

Läs bruksanvisningen noga så att du lär dig att använda och underhålla produkten på rätt sätt. Informationen i bruksanvisningen hjälper dig och andra att undvika personskador och skador på produkten. Även om Toro konstruerar och tillverkar säkra produkter så är det du som ansvarar för att produkten används på ett bra och säkert sätt.

Kontakta en auktoriserad återförsäljare eller Toros kundservice och ha produktens modell– och serienummer till hands om du har behov av service, Toro originaldelar eller ytterligare information. De två numren är stansade i en plåt som sitter på fläkthuset.



Figur 1

1. Nummerplåtens placering

Anteckna produktens modell- och serienummer här nedanför så är de lätta att hitta:

Modellnr: _____

Serienr: _____

I bruksanvisningen används särskilda säkerhetsmeddelanden för att ange eventuella risker och hjälpa dig och andra att undvika personskador och i värsta fall dödsfall. ***Fara***, ***Varning*** och ***Försiktighet*** är nyckelord som används för att ange risknivå. Var ytterst försiktig oavsett risknivå.

© 2006 av The Toro Company

8111 Lyndale Avenue South
Bloomington, MN 55420-1196 USA

Med ensamrätt

Tryckt i USA

Fara anger stor fara som *leder till* allvarlig personskada eller dödsfall om rekommenderade försiktighetsåtgärder inte följs.

Varning anger fara som *kan* leda till allvarlig personskada eller dödsfall om de rekommenderade försiktighetsåtgärderna inte följs.

Försiktighet anger fara som kan leda till mindre eller medelsvår personskada om de rekommenderade försiktighetsåtgärderna inte följs.

Två andra ord används också för att markera information: **Viktigt** ger läsaren speciell mekanisk information och **Observera:** betonar allmän information som bör ges särskild uppmärksamhet.

Säkerhetsföreskrifter

Förmågan att kontrollera risker och förebygga olyckor beror på hur medveten, ansvarsfull och välutbildad den personal är som använder, transporterar, underhåller och förvarar maskinen. Felaktig användning eller felaktigt underhåll av maskinen kan orsaka personskador eller dödsfall. Följ säkerhetsföreskrifterna nedan för att minska risken för skador och olyckor med dödlig utgång.

Nedanstående föreskrifter härrör från ANSI-standarden B71.4–2004.

Arbetsledarens ansvar

- Se till att alla förare får grundlig utbildning och kunskap om bruksanvisningen och alla dekaler på maskinen.
- Se till att du fastställer dina egna specialrutiner och arbetsregler för ovanliga arbetsförhållanden (t.ex. backar som är för branta för att maskinen ska kunna användas, svåra väderförhållanden m.m.).

Före körning

- Läs, förstå och följ anvisningarna i bruksanvisningen och på maskinen innan du använder maskinen. Bekanta dig ordentligt med reglagen och lär dig att stanna snabbt. Du kan beställa en ny bruksanvisning gratis genom att skicka in fullständiga modell- och serienummer till:
  The Toro Company
  8111 Lyndale Avenue South
  Minneapolis, Minnesota 55420–1196, USA.
- Låt ALDRIG barn köra maskinen. Låt ALDRIG vuxna köra maskinen utan att ha fått ordentliga instruktioner. Endast utbildade förare som har läst denna bruksanvisning får köra maskinen.
- Kör ALDRIG maskinen om du är påverkad av alkohol, läkemedel eller andra droger.
- Bekanta dig ordentligt med reglagen och lär dig att stanna motorn snabbt.
- Håll alla skydd, skyddsanordningar och dekaler på plats. Före användningen bör du reparera eller ersätta eventuella skydd, säkerhetsanordningar eller dekaler i det fall de är skadade, inte fungerar eller är oläsliga. Dra även åt lösa muttrar och bultar för att säkerställa att maskinen är säker att använda.
- Bär alltid ordentliga skor. Kör inte maskinen i sandaler, tygskor eller tennisskor, och inte heller barfota. Bär inte löst sittande plagg som kan fastna i rörliga delar och orsaka personskador. Vi rekommenderar att man använder skyddsglasögon, skyddsskor, långbyxor och hjälm, vilket också är ett krav enligt vissa lokala föreskrifter och försäkringsbestämmelser.
- Ändra inte utrustningen på något sätt som kan orsaka riskfyllda situationer.
- Säkerhetsbrytarna finns till för användarens säkerhet. Säkerhetsbrytare som är frånkopplade eller som inte fungerar kan göra att det är farligt att använda maskinen och kan orsaka personskador.
  – Koppla inte ur säkerhetsbrytarna.
  – Brytarna ska kontrolleras dagligen för att säkerställa att säkerhetssystemet fungerar som det ska.
  – Om en brytare inte fungerar ska den bytas ut före drift.

Under körningen

- Roterande delar kan orsaka allvarliga personskador. Håll händer och fötter borta från uppsamlingsrullen när maskinen är igång. Håll händer, fötter, hår och kläder borta från alla rörliga delar för att undvika personskador. Använd ALDRIG maskinen om kåpor, höljen eller skydd har tagits bort.
- **UTSÄTT DIG ALDRIG FÖR RISKER!** Om en person eller ett djur oväntat dyker upp i uppsamlingsområdet eller i närheten av det måste du **AVBRYTA UPPSAMLINGEN.** Vårdslös körning kombinerat med vinklar i terrängen, studsning samt saknade eller skadade säkerhetsskydd kan medföra skador från utslungade föremål. Återuppta inte uppsamlingsarbetet förrän området har röjts.
- Kör ALDRIG passagerare.
- Titta ALLTID bakom maskinen innan du backar för att se till att ingen befinner sig bakom den.

- Om maskinen välter kan det orsaka allvarliga personskador eller dödsfall.
  - Använd ALDRIG maskinen i branta backar.
  - Rensa backar i riktningen uppåt och nedåt, aldrig tvärgående.
  - Starta och stanna inte plötsligt vid körning uppför eller nedför en backe.
  - Se upp för hål i terrängen eller andra dolda faror. Kör inte nära diken, bäckar eller stup för att undvika att maskinen välter eller att du förlorar kontrollen över den.
  - Transportera aldrig uppsamlaren när transportlarmet och lampan är aktiverade.
  - Transportera aldrig uppsamlaren när den är skjuten åt sidan.
  - Om du får motorstopp eller om maskinen förlorar framfart och inte kan komma upp på toppen av en sluttning ska du inte vända maskinen. Backa alltid långsamt rakt nedför sluttningen.
- Användning av maskinen kräver koncentration. Om maskinen inte används på ett säkert sätt kan det leda till olyckor, att maskinen välter och till allvarliga personskador eller dödsfall. Kör försiktigt. För att minska risken för vältolyckor eller att du tappar kontrollen bör du observera följande:
  - Använd bara maskinen i dagsljus eller bra belysning.
  - Kör sakta.
  - Se upp för hål eller andra faror.
  - Var försiktig när du backar maskinen.
  - Kör inte i närheten av sandgropar, diken, höga trottoarkanter, bäckar eller andra faror.
  - Sänk farten vid skarpa svängar.
  - Undvik att svänga med uppsamlaren i sluttningar eller på jordvallar.
  - Undvik att stanna och starta plötsligt.
  - Växla inte från backläge till framåtläge eller vice versa utan att först stanna helt och hållet.
  - Försök inte svänga tvärt eller göra plötsliga manövrar eller andra farliga åtgärder som kan leda till att du förlorar kontrollen över maskinen.
  - Se upp för trafik när du kör nära vägar eller korsar vägar. Lämna alltid företräde.
- Föraren måste vara rutinerad och utbildad i hur man kör i sluttningar. Om du inte är försiktig i sluttningar eller backar kan du förlora kontrollen över maskinen, vilket kan leda till personskador eller dödsfall.
- När en Workman används som bogserfordon rekommenderar vi att en last på 230 kg placeras i fordonets flak när fordonet körs i sluttningar.

Under tömningen

- Uppsamlaren måste vara i transportläget (direkt bakom bogserfordonet) innan tömningen aktiveras.
- Tömning av skräp kan orsaka allvarliga skador. Håll dig på avstånd från tråget när du backar eller tömmer maskinen.
- Under ovanliga omständigheter kan vått och sammanpressat avklippt gräs alstra värme. Töm alltid tråget innan du ställer maskinen i förvaring.
- När trågets lucka höjs och sänks kan kringstående människor och djur skadas. Håll kringstående och djur på säkert avstånd från tråget när du ska tömma skräp eller när du öppnar och stänger trågets lucka.
- Undvik risken för elektriska stötar genom att endast tömma tråget på platser där det inte finns några ledningar eller andra hinder ovanför.
- Töm ALDRIG tråget i en backe. Töm alltid tråget på plan mark.
- Parkera maskinen på en plan yta, töm tråget, sänk tråget tills valsen når marken och blockera hjulen innan du tar bort uppsamlaren från bogserfordonet.

Underhåll

- Hydraulolja som läcker ut under tryck kan tränga in i huden och orsaka allvarliga skador. Håll kropp och händer borta från småläckor eller munstycken som sprutar ut hydraulolja med högt tryck. Använd en kartong– eller pappersbit för att hitta hydraullläckor. Olja som trängt in i huden vid en olycka måste opereras bort inom några få timmar av en läkare som har specialistkunskaper om denna typ av skada, annars kan kallbrand uppstå.
- Utför endast det underhåll som beskrivs i denna bruksanvisning. Kontakta en auktoriserad TORO-återförsäljare vid eventuellt behov av större reparationer eller assistans.
- Se till att alla hydraulledningskopplingar är åtdragna och att alla hydraulslangar och –ledningar är i gott skick innan du tillför tryck till systemet.

- Om du utför underhåll på en maskin som inte har stöttats upp med domkraft på rätt sätt kan maskinen falla ner och orsaka personskador.
- Köp alltid Toros originalreservdelar och tillbehör för att försäkra optimal prestanda och säkerhet. Det kan medföra fara att använda reservdelar och tillbehör från andra tillverkare. Eventuella ändringar av maskinen kan påverka dess funktion, prestanda eller hållbarhet och även leda till personskador eller dödsfall. Sådan användning kan göra att TORO-garantin upphör att gälla.

Ljudstyrka

Maskinen ger en garanterad ljudstyrka på 105 dB(A), grundat på mätningar på identiska maskiner enligt anvisningarna i EG-direktivet 2000/14/EG och ändringar.

Ljudtrycksnivå

Maskinen ger en kontinuerlig A-viktad ljudtrycksnivå vid förarens öra på 88 dB(A) grundat på mätningar på identiska maskiner enligt EG-direktivet 98/37/EG och ändringar.

Säkerhets- och instruktionsdekaler

Säkerhetsdekalerna och –anvisningarna är fullt synliga för föraren och finns nära alla potentiella farozoner. Dekaler som har skadats eller ramlat bort ska bytas ut eller ersättas.

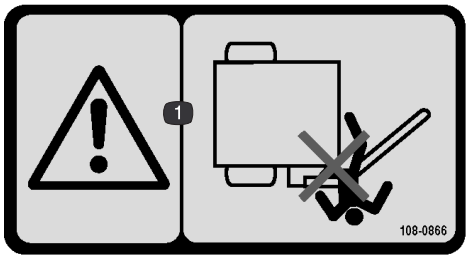

108-0866

1. Risk för klämskada – håll kringstående på säkert avstånd från uppsamlarens dragstång.



93-9899

1. Risk för klämskador – installera cylinderlåset.



58-6520

1. Fett

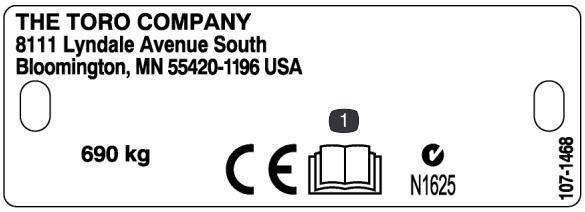

107-1468

1. Läs *bruksanvisningen*.

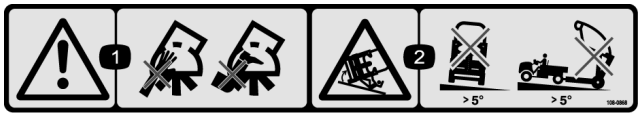

108-0868

1. Varning – håll händer och fötter borta från uppsamlarborsten.
2. Vältrisk – kör inte maskinen med uppsamlaren i upphöjt läge i backar med större lutning än 5 grader. Uppsamlaren måste vara i transportläget innan tömningen.

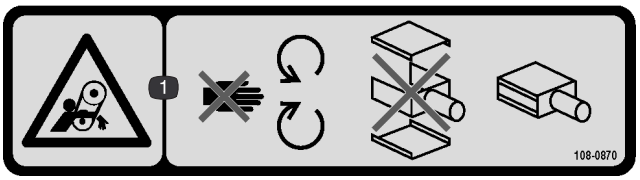

108-0870

1. Risk för att fastna i remmar – håll dig på avstånd från rörliga delar och använd inte maskinen om skydden har tagits bort.

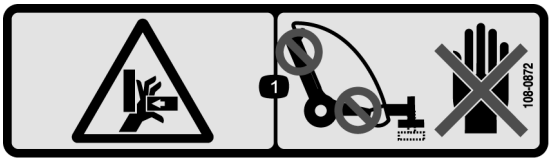

108-0872

1. Risk för klämskador på händerna – håll händerna borta från platser där de kan komma i kläm.

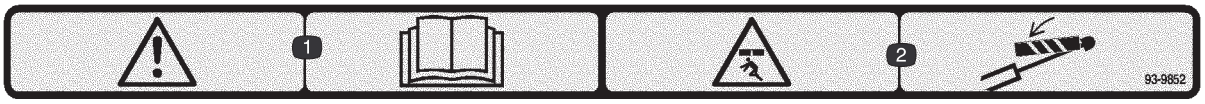

93-9852

1. Varning – läs *bruksanvisningen.*
2. Risk för klämskador – installera cylinderlåset.



108-0862

1. Varning – läs *bruksanvisningen*. Alla användare måste få utbildning innan de använder maskinen. Håll kringstående på säkert avstånd från maskinen.
2. Risk för att fastna i remmar – håll dig på avstånd från rörliga delar och använd inte maskinen om skydden har tagits bort.

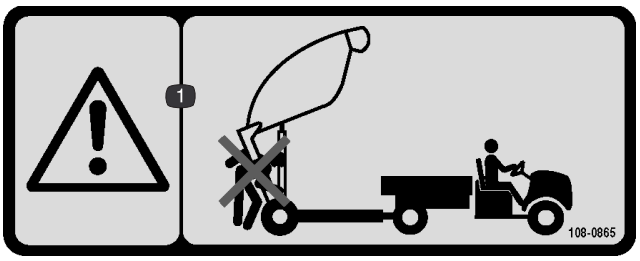

108-0865

1. Varning – håll kringstående på säkert avstånd från maskinen när du tömmer uppsamlaren.

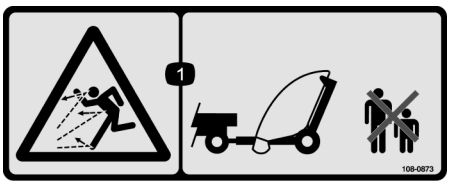

108-0873

1. Risk för utslungade föremål – se till att kringstående befinner sig på säkert avstånd.



108-0861

1. Varning – läs *bruksanvisningen*. Alla användare måste få utbildning innan de använder maskinen.
2. Krosskade–/avslitningsrisk för kringstående – skjutsa inte passagerare.
3. Risk för elektriska stötar p.g.a. ovan belägna elledningar – se upp för elledningar ovanför arbetsområdet.
4. Risk för förlorad kontroll – den maximala lasten för uppsamlaren är 1 590 kg och för draganordningen 114 kg. Kör inte nerför sluttningar.
5. Varning – kör inte snabbare än 24 km/timme.
6. Risk för upplagrad energi, släp – sänk uppsamlaren, placera den på stöd eller domkraft, koppla bort uppsamlaren, koppla ur hydraulsystemet och kablaget. Kör inte uppsamlaren i det upphöjda läget.



108-0863

1. Risk för klämskada/risk för fallande föremål – håll kringstående och fordon på säkert avstånd från maskinen när uppsamlaren är i det upphöjda läget.

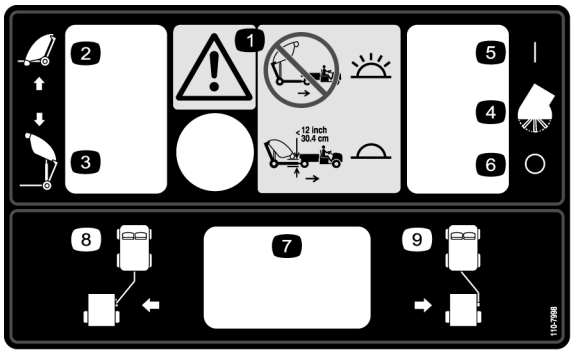

110-7998

1. Varning – transportera inte redskapet när uppsamlaren är upphöjd och lampan är tänd. När lampan släcks är det säkert att transportera redskapet.
2. Sänka uppsamlaren
3. Höja uppsamlaren
4. Uppsamlarborste
5. På
6. Av
7. Brytare för tillvalsfunktion
8. Flytta uppsamlaren till driftsläget
9. Flytta uppsamlaren till transportläget

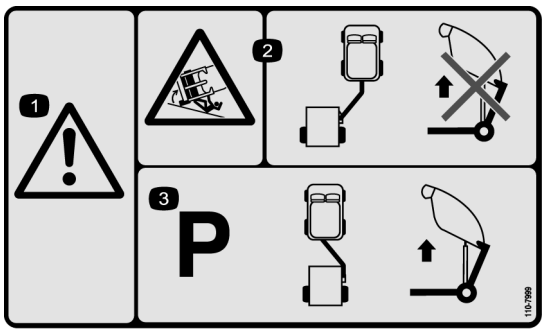

110-7999

1. Varning!
2. Vältrisk – höj inte redskapet för tömning när det är i uppsamlarläget.
3. Maskinen måste parkeras med redskapet i bogserläget innan uppsamlaren kan höjas för tömning.

Specifikationer

Allmänna specifikationer

Funktioner	Symmetriskt plasttråg placerat mellan de yttre hjulen. Stora däck som är optimalt placerade för jämn fördelning av fordonets bruttovikt (GVW) när hålpipningsmaterial samlas in. Dragstång med positiv vikt via biramens vridfäste. Manuellt manövrerad sidförskjutning av dragstång och lås. Flytande borsthuvud (pitch- och roll-axlar). Uppsamlingsbredd på 132 cm. Borsthuvud med markföljande gummiklaffar (sidogummiklaffar som förhindrar spill och framgummiklaff som förhindrar ansamling av skräp). Högtömning (utformad för att förenkla tömning i flak på ett Toro Workman-fordon eller liknande). Inbyggt hydraulsystem med elektrisk fjärrkontroll.
Konfiguration	Bogserbart släp med två hjul och rörlig dragstång som gör det möjligt att flytta släpet åt sidan under uppsamling. Symmetrisk hjulplacering (båda hjulen på utsidan av tråget). Bakre högtömningstråg. Frammonterad, överhängande uppsamlingsborste med flytande borsthuvud.
Tråg	Rotationsformningskonstruktion i ett stycke. Den gångjärnsförsedda kåpan öppnas fritt vid tömning av skräp. Bakre ventil gjuten i kåpan.
Borsthuvud	Överhängande utformning. Uppsamlingsbredd på 132 cm. Tubborste, 35,5 cm i diameter, 4 rader med 90 graders radiellt mönster. Hölje av svetsat stål. Flytande borsthuvud. Den bakre valsen (15 cm i diameter) är justerbar med graderad märkning som visar slitage på borsten. Bakre valsskrapa (självrengörande). Direkt hydraulisk motordrivning (650 varv per minut vid hög tomgång för Workman).
Hydraulik	Primär hydraulisk strömkälla via Workman-hydraulutrustning med högt flöde, 30 l/min vid max 13 790 kPa (3 600 varv per minut på hög tomgång). Två snabbkopplingar (2-slangsanslutning). Strömbrytare på instrumentpanelen. Obs! Till äldre Workman-modeller krävs Dakota-hydraulutrustning med högt flöde. Enkelverkande hydraulisk lyftcylinder (9 cm i diameter x 61 cm kolvslag). Uppsamlarborste med hydraulisk motor (2,7 CID). Hydraulventil/grenrör monterat på uppsamlaren, funktionerna styrs från förarplatsen via en elektrisk fjärrkontrollpanel på 12 V. Brytare med tre lägen: lyft (tillfälligt)/håll (neutralt)/flytande (spärrat). Brytare för att aktivera borsten (borsten används bara i det flytande läget). Instrumentpanel med strömbrytare för 12 V-uttag på Workman-fordon (t.ex. för användning med traktor). När en traktor används måste hydraulflödet vara 30 l/min vid 13 790 kPa. Om flödet är större än 30 l/min kan uppsamlaren skadas.
Tömning	Trågöppningen öppnas 116 cm (så att det är möjligt att tömma i den bakre delen av fordonets flak). Tömningssystem med enkelledad sammankoppling med biramen.
Ram/dragstång	Ihålig, svetsad stålkonstruktion. Vridbar dragstång med (borttagbar) mekanisk spärrhake. Dragstången kan förskjutas i sidled så att borstkanten hamnar i linje med Workman-fordonets yttre bakhjul. 3/4 tums hakbult som säkras med en hjulsprint.
Däck	26,5 tum x 14 – 12 tum. Lastkapacitet: 985 kg pund vid 86 kPa. Marktryck vid full last (0,75 kubikmeter hålpipningsmaterial) (Uppsamlare och hålpipningsmaterial 1 360 kg) 62–76 kPa kontakttryck.
Säkerhetsanordningar	Säkerhetsbrytare för borsten förhindrar borsten från att arbeta när borsthuvudet inte är i marknivå. Säkerhetslås för lyftcylindern.
Hastighet	Uppsamlingshastighet framåt 0–6,5 km/t med steglös justering (rekommenderad hastighet är 5 km/t med Workman-fordonet i 1:a växelläget och motorn på hög tomgång). Transporthastigheten framåt med tråget nedfällt i transportläge ska vara mellan 0–24 km/t.

Mått och vikter (ungefärliga)

Bredd	221 cm
Höjd	202 cm
Nödvändigt utrymme vid högtömning	173 cm
Längd	Nedsänkt tråg – 173 cm Upphöjt tråg – 229–249 cm
Vikt, tom	680 kg
Fordonets bruttovikt (GVW)	1590 kg

Observera: Specifikationer och design kan ändras utan föregående meddelande.

Extra utrustning

Utrustning för förskjutning av dragstång	Modellnr 07088
Bromskit	Modellnr 07086
Domkraft till släp	Artikelnr 106–9699
Styrlådsadapterfäste (2003 eller äldre Workman–fordon)	Artikelnr 107–2811–03
Backspegel (2003 eller äldre Workman–fordon)	Artikelnr 92–2670
Backspegel (2004 eller nyare Workman–fordon)	Artikelnr 107–8048
Utrustning för långsamtgående fordon (SMV)	Artikelnr 107–1372
Hakbult	Artikelnr 13–6200
Hjulskrapa	Artikelnr 107–1370

Lösa delar

Observera: Använd denna tabell som en kontrollista för att säkerställa att du har fått samtliga delar. Utan dessa delar kan inte monteringen slutföras.

Beskrivning	Antal	Användning
Dragstång Hakbult Huvudskruv, 3/8–16 x 1–1/4 tum Mutter, 3/8–16	1 1 1 1	Monteras på uppsamlaren.
Ledfäste Ledarm Huvudskruv, 1/2–13 x 2–3/4 tum Planbricka, 0,531 x 0,063 Mutter, 1/2–13 Tomgångsbult	1 1 3 6 3 1	Monteras på uppsamlaren och dragstången.
Hakbult Hårnålssprint	1 1	Fästa uppsamlarens dragstång vid bogserfordonets dragkrok.
Strömkablage	1	Ansluts till bogserfordonets batteri.
Styrlåda med kablage Styrlådsfäste Skruv, 1/4–20 x 3/8 tum	1 1 4	Montera styrlådan på styrlådsfästet.
J-klämma Skruv, 3/8–16 x 3/4 tum Skruv, 8 mm x 2 Bricka, 3/16	6 3 1 2	Fästa kablaget vid fordonet.
Mottagarenhet (Workman) Ratt Sprintbult Hårnålssprint Skruv, 5/16–18 x 1 tum Mutter, 5/16	1 1 1 1 4 4	Montera mottagarenheten på fordonet.
Mottagarenhet (uppsamlare) Ratt Sprintbult Hårnålssprint Skruv, 3/8–16 x 1/2 tum Bricka Mutter, 3/8–16	1 1 1 1 2 4 2	Montera mottagarenheten på uppsamlaren.
Kabelband	8	Fästa hydraulslangar och kablage.

Beskrivning	Antal	Användning
Monteringssats för strängläggningsblad Huvudskruv, 7/16 x 3 1/4 tum Planbricka Distansbricka Låsmutter Strängläggningsblad Planbricka Distansbricka Låsmutter Kedja Huvudskruv, 3/8 x 1 1/4 tum Låsmutter Snäppbygel	1 1 3 1 1 1 2 1 1 1 1 1 1	Montera strängläggningsbladsenheten
CE-certifikat Bruksanvisning Reservdelskatalog	1 1 1	Läses innan maskinen tas i bruk.

Montering

Speciella instruktioner för Workman och andra arbetsfordon för bogsering (traktorer):

- Toro Pro Sweep kan bogseras av de flesta arbetstraktorer som är utrustade med hydraulsystem som producerar 26,5–30 l/min vid 13 790 kPa och har stora däck för användning på golfgreener. Traktorn måste ha ordentliga bromsar och dragkrokskapacitet för ett släp som väger 1 587 kg. Läs mer om instruktioner och säkerhetsåtgärder för bogsering i bruksanvisningen för bogserfordonet.
- Workman-fordonet måste utrustas med en dragkrok för tung drift (modellnr 44212 eller 44213) och en utrustning för hydraulsystem med högt flöde (modellnr 07228). (Fyrhjulsdriftmodellen lämpar sig bäst för användning på greener i bergiga eller sluttande områden.)

Viktigt Försök inte dra uppsamlaren med standarddragkroken på Workman-fordonet om den är fullastad. Standarddragkroken klarar bara 680 kg och kan böja eller skada korsrörets axelbalk eller de bakre fjäderhängslena. Använd alltid en dragkrok för tung drift, modell 44212 eller 44213.

Viktigt Försök inte bogsera den fullastade uppsamlaren med ett lättare arbetsfordon eller ett litet terrängfordon. De har oftast inte tillräckliga bromsar och fjädring eller tillräckligt stark ram för att kunna hantera uppsamlarens vikt.

- Bromsat släp rekommenderas när uppsamlaren används i sluttande områden. När uppsamlaren är fullastad kan den väga upp till 1 590 kg (GVW). Den vikten är mycket högre än vad som rekommenderas för bogsering och bromsning för de flesta arbetsfordon. Ett speciellt bromskit för släp finns tillgängligt för direkt installation med Workman-fordonet. Bromsutrustningen kan anpassas till andra fordon med en strömkälla för bromsljus på 12 volt.

Montera dragstången

1. För in den bakre änden av dragstången mellan fästplattorna på uppsamlaren och passa in monteringshålen (fig. 2).

Observera: Slanguppstyrningen ska placeras ovanpå dragstången.

2. Fäst dragstången vid fästplattorna med en hakbult (fig. 2).

3. Fäst hakbulten i fästplattorna med en 3/8–16 x 1–1/4 tums huvudskruv och en 3/8–16 tums låsmutter (fig. 2).

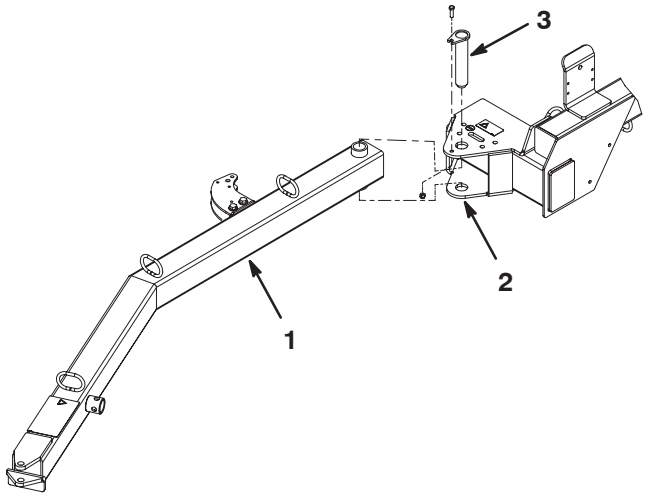

Figur 2

1. Dragstång
2. Fästplattor på uppsamlaren
3. Hakbult

Installera ledarmen

1. Montera det bakre ledfästet på uppsamlarens ram med (2) 1/2–13 x 2–3/4 tums huvudskruvar, (4) 0,531 x 0,063 planbrickor och en 1/2–13 låsmutter. Placera komponenterna enligt figur 3.

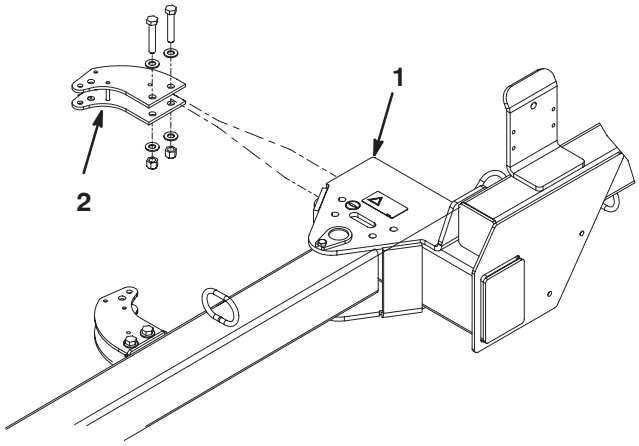

Figur 3

1. Uppsamlarens ram
2. Bakre ledfäste

2. För in ledarmens svetsade ände mellan de svetsade stiften på det främre ledfästet (fig. 4).

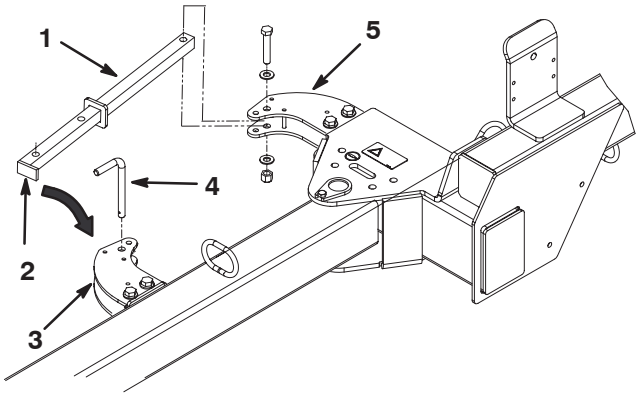

Figur 4

1. Ledarm
2. Ledarmens svetsade ände
3. Främre ledarm
4. Hakbult
5. Bakre ledarm

3. Fäst ledarmen vid det främre ledfästet med en hakbult (fig. 4).

4. För in ledarmens bakre ände i det bakre ledfästet och passa samtidigt in monteringshålen (fig. 4).

5. Fäst ledarmen vid ledfästet med en 1/2–13 x 2–3/4 tums huvudskruv, (2) 0,531 x 0,063 planbrickor och en 1/2–13 låsmutter. Placera komponenterna enligt figur 4.

Installera strömkablaget

1. Dra ringkopplingsänden på strömkablaget till bogserfordonets batteri (fig. 5 & 7).

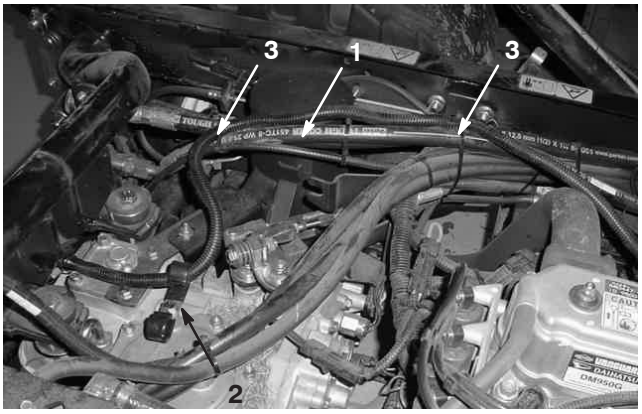

Figur 5

1. Strömkablage
2. J-klämma (2)
3. Kabelband

Observera: Håll kablaget på avstånd från alla heta eller rörliga delar.

2. Anslut strömkablagets ringkoppling till bogserfordonets batteri (fig. 7).

3. Fäst kablaget vid bogserfordonet med kabelband på de ställen som visas i figur 5.

4. Installera (2) J-klämmor överst på växellådan med en 8 mm x 2 skruv (fig. 5).

5. Dra kablaget genom den vänstra J-klämman på det sätt som visas i figur 5.

6. Dra kablaget till den bakre delen av maskinen såsom visas i figur 6.

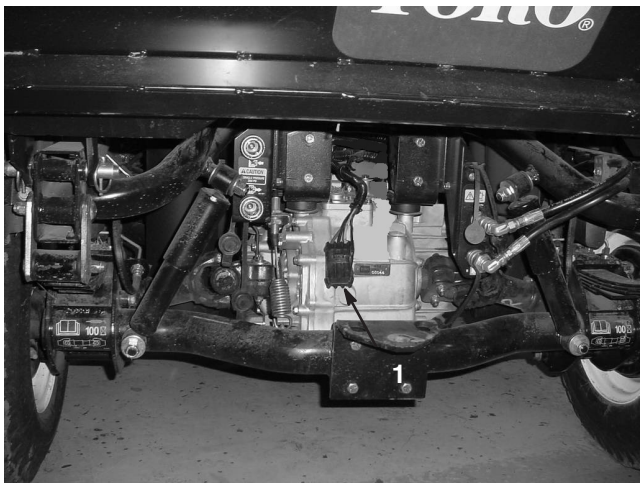

Figur 6

1. Strömkablage

Observera: Installera loopback-anslutningarna till uttagen när de inte används.

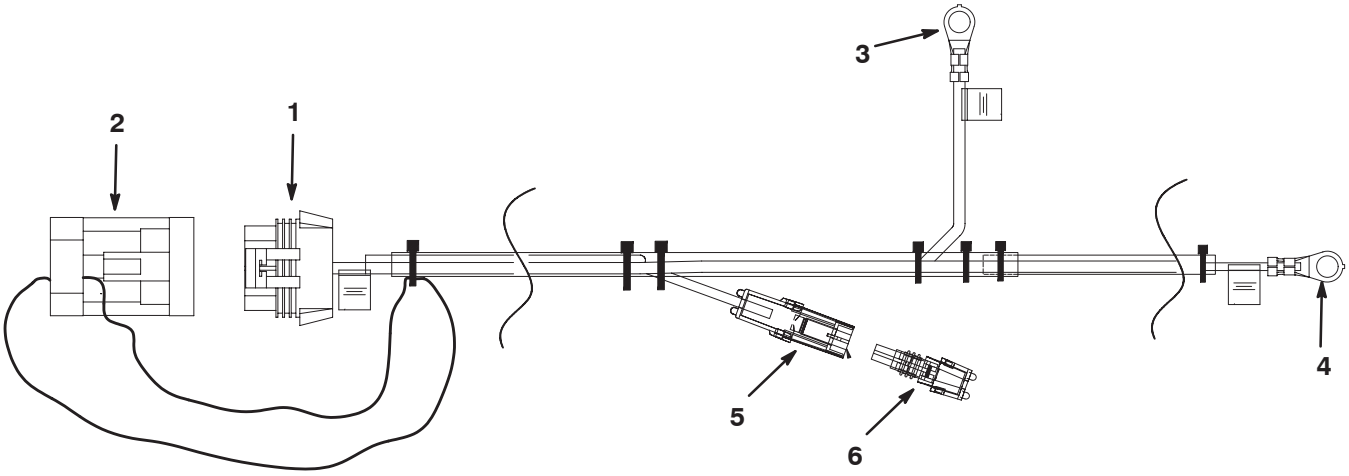

Figur 7

1. Anslutning till uppsamlarens kablage
2. Loopback-anslutning
3. Ansluts till batteriets **minuspol**
4. Ansluts till batteriets **pluspol**
5. Används för extra bromskit (tillval)
6. Loopback-anslutning

Montera uppsamlaren på bogserfordonet

För att uppsamlingen av skräp ska fungera ordentligt måste uppsamlarens ram placeras parallellt med marken.

1. Ställ uppsamlaren på en plan, jämn yta.
2. Backa bogserfordonet till uppsamlaren.
3. Justera bogserfordonets dragkrok till samma nivå som uppsamlarens dragkrok. Uppsamlarens dragstång ska vara parallell med marken.
4. Koppla fast uppsamlarens dragstång på bogserfordonets dragkrok med hakbulten och hårnålssprinten (fig. 8).

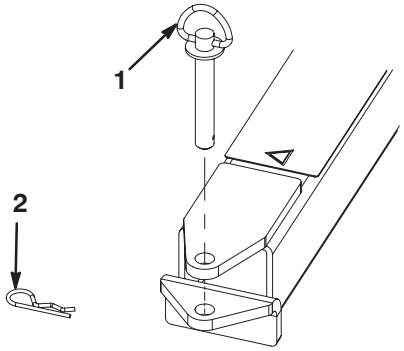

Figur 8

1. Hakbult
2. Hårnålssprint

Montera styrlådan på Workman-fordonet

1. Montera mottagarenheten på Workman-fordonets instrumentpanel med (4) 5/16–18 x 1 tums huvudskruvar och muttrar. Placera komponenterna enligt figur 9.
2. Montera styrlådan på monteringsanordningen med (4) skruvar (fig. 9).
3. För in röret på monteringsanordningen i mottagaren och fäst det med en sprintbult och en saxpinne (fig. 9).
4. Skruva fast ratten på mottagaren för att fästa röret (fig. 9).

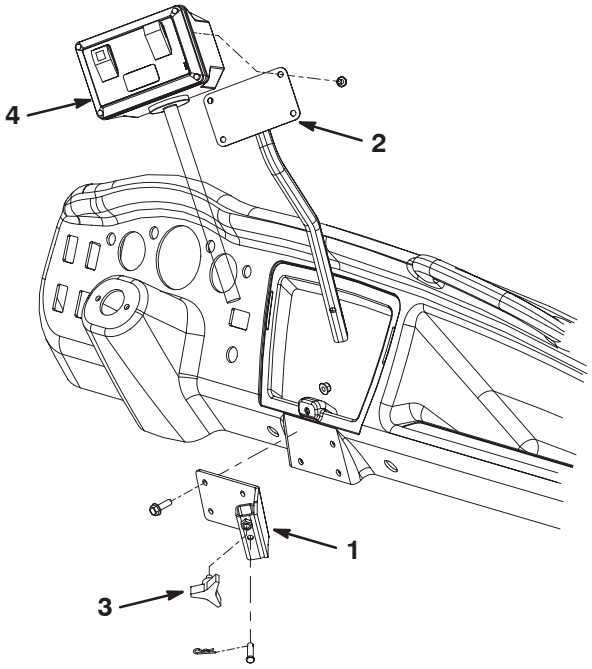

Figur 9

1. Mottagarenhet
2. Monteringsanordning
3. Ratt
4. Styrlåda

Montera styrlådan på uppsamlaren

1. Montera mottagaranordningen på uppsamlarens ramfäste med (2) 3/8–16 x 1/2 tums huvudskruvar, (4) brickor och (2) muttrar. Placera komponenterna enligt figur 10.
2. För in röret på monteringsanordningen i mottagaren och fäst det med en sprintbult och en saxpinne (fig. 10).
3. Skruva fast ratten på mottagaren för att fästa röret (fig. 10).

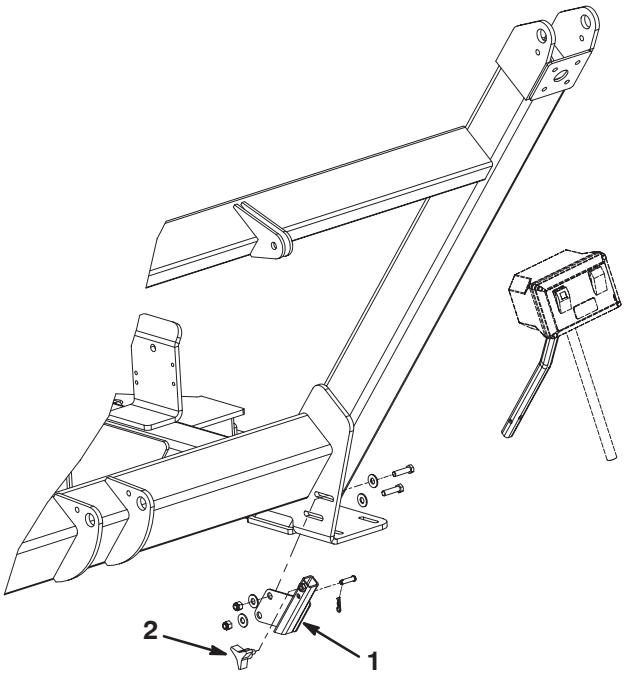

Figur 10

1. Mottagarenhet
2. Ratt

Dra och fästa hydraulslangarna och kablaget

1. Dra hydraulslangarna och kablaget genom slanguppstyrningen till den främre delen av dragstången (fig. 11).



Figur 11

1. Hydraulslangar och kablage
2. Slanguppstyrning

2. Fäst hydraulslangarna och kablaget på det sätt som visas i figur 12 och 13.

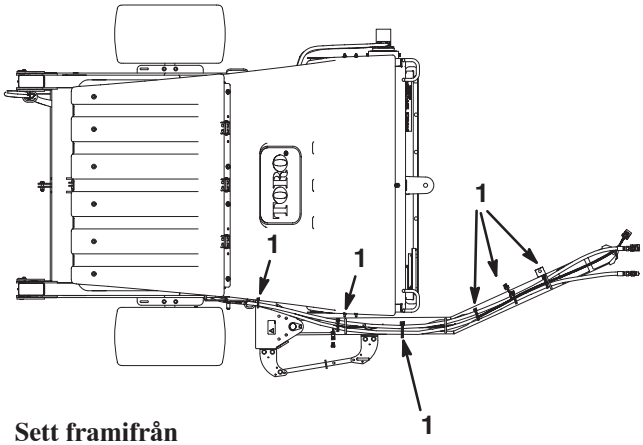

Sett framifrån

Figur 12

1. Kabelband (6)

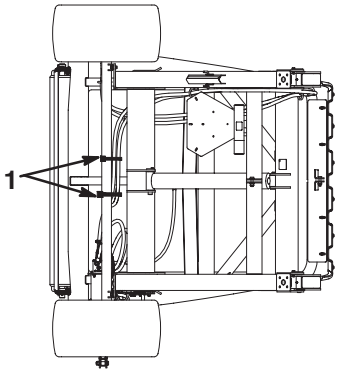

Sett bakifrån

Figur 13

1. Kabelband (2)

Installera styrlådans kablage

1. Ta bort de främre och bakre skruvarna som fäster instrumentpanelplattans högra sida till mittkonsolen på Workman-fordonet (fig. 14).

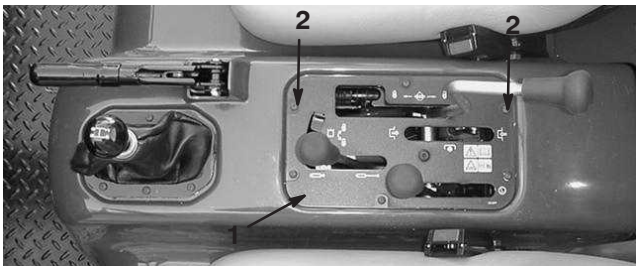

Figur 14

1. Instrumentpanel
2. Monteringsskruvar

2. Använd skruvarna som togs bort från instrumentpanelen och (2) nya brickor och montera (2) J-klämmor såsom visas i figur 15.



Figur 15

1. J-klämma (2)

3. Dra styrlådans kablage genom J-klämmorna såsom visas i figur 16 och 17.



Figur 16



Figur 17

4. Dra styrlådans kablage bakom passagerarsätet (fig. 18).



Figur 18

5. Dra styrlådans kablage mellan vältskyddet och den bakre panelen (fig. 19).



Figur 19

6. Montera en J-klämma på fordonsramens tvärbalk med en 3/8–16 x 3/4 tums huvudskruv såsom visas i figur 20. Dra kablaget genom J-klämman såsom visas i figur 20.



Figur 20

1. J–klämma

7. Montera en J-klämma på fordonsramens tvärbalk med en 3/8–16 x 3/4 tums huvudskruv såsom visas i figur 20. Lägg kablaget i en ögla och dra det genom J-klämman såsom visas i figur 20.

8. Montera en J-klämma på fordonets ramränna med en 3/8–16 x 3/4 tums huvudskruv såsom visas i figur 21. Dra kablaget genom J-klämman såsom visas i figur 21.

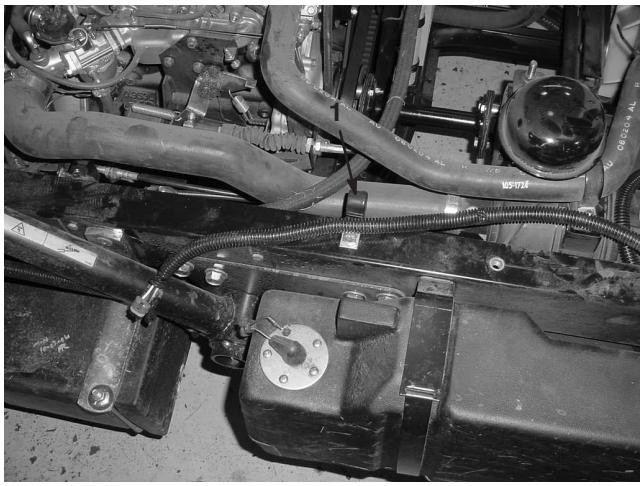

Figur 21

1. J-klämma

9. Dra kablaget längs ramrännan upp på växellådan (fig. 22)

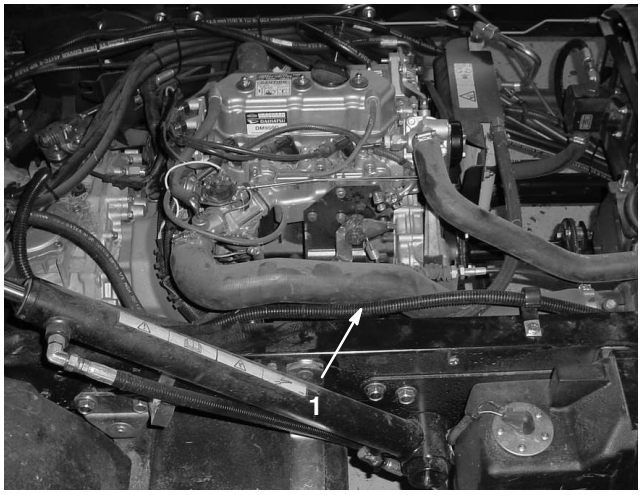

Figur 22

1. Kablage

10. Dra kablaget genom den högra J-klämman såsom visas i figur 23.



Figur 23

1. J-klämma
2. Kablage

11. Dra kablaget till den bakre delen av maskinen såsom visas i figur 24.



Figur 24

1. Kablage för styrlåda

Ansluta hydraulslangarna

Anslut hydraulslangarna från uppsamlaren till snabbkopplingarna på bogserfordonet (fig. 25).

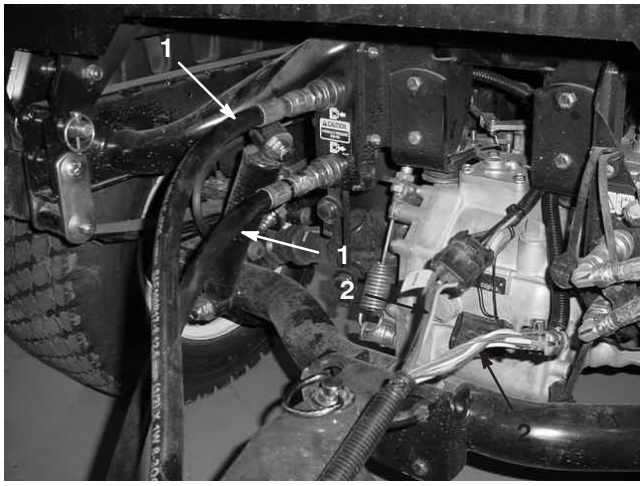

Figur 25

1. Hydraulslangar
2. Kablage

Viktigt Se till att borsten roterar i rätt riktning. (Borsten ska rotera medurs när den betraktas från sidan där motorn sitter. Om borsten roterar moturs byter du plats på hydraulslangarna.)

Observera: Märk högtrycksslangen med ett kabelband eller liknande för att markera den korrekta slanginstallationen (fig. 26).

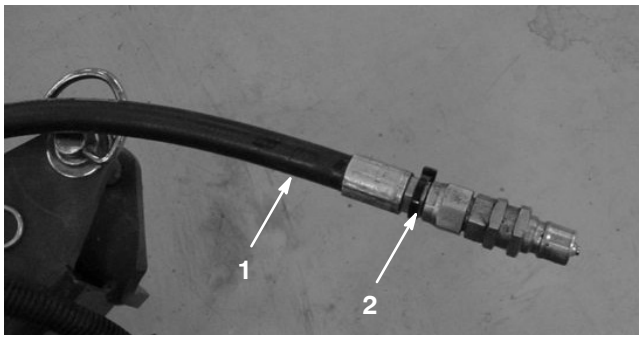

Figur 26

1. Högtrycksslang
2. Kabelband

Ansluta kablaget

Anslut uppsamlarens kablage till kablaget på bogserfordonet (fig. 25).

Montera strängläggningsbladen

1. Fäst bladmonteringsanordningen vid uppsamlarramens vänstra ände med en huvudskruv på 7/16 x 3–14 tum, (3) planbrickor, en distansbricka och en låsmutter. Placera komponenterna enligt figur 27.
2. Fäst strängläggningsbladet vid monteringsanordningen med en huvudskruv på 7/16 x 3–14 tum, (2) planbrickor, en distansbricka och en låsmutter. Placera komponenterna enligt figur 27. Bladets längre ände ska placeras bort från uppsamlaren.
3. Fäst kedjan vid bladmonteringsanordningen med en 3/8 x 1–1/4 tums huvudskruv och mutter (fig. 27).
4. Fäst kedjans andra ände vid öppningen i ramen med hjälp av snäppbygeln (fig. 27). När kedjan har fästs ska den ha ett visst slack.
5. Smörj nippeln på bladmonteringsanordningen och på strängläggningsbladnavet med litiumbaserat fett nr 2.

Observera: När strängläggningsfunktionen inte behövs ska kedjan kopplas bort från snäppbygeln, strängläggningsenheten vridas uppåt och kedjan fästas i det upphöjda läget.

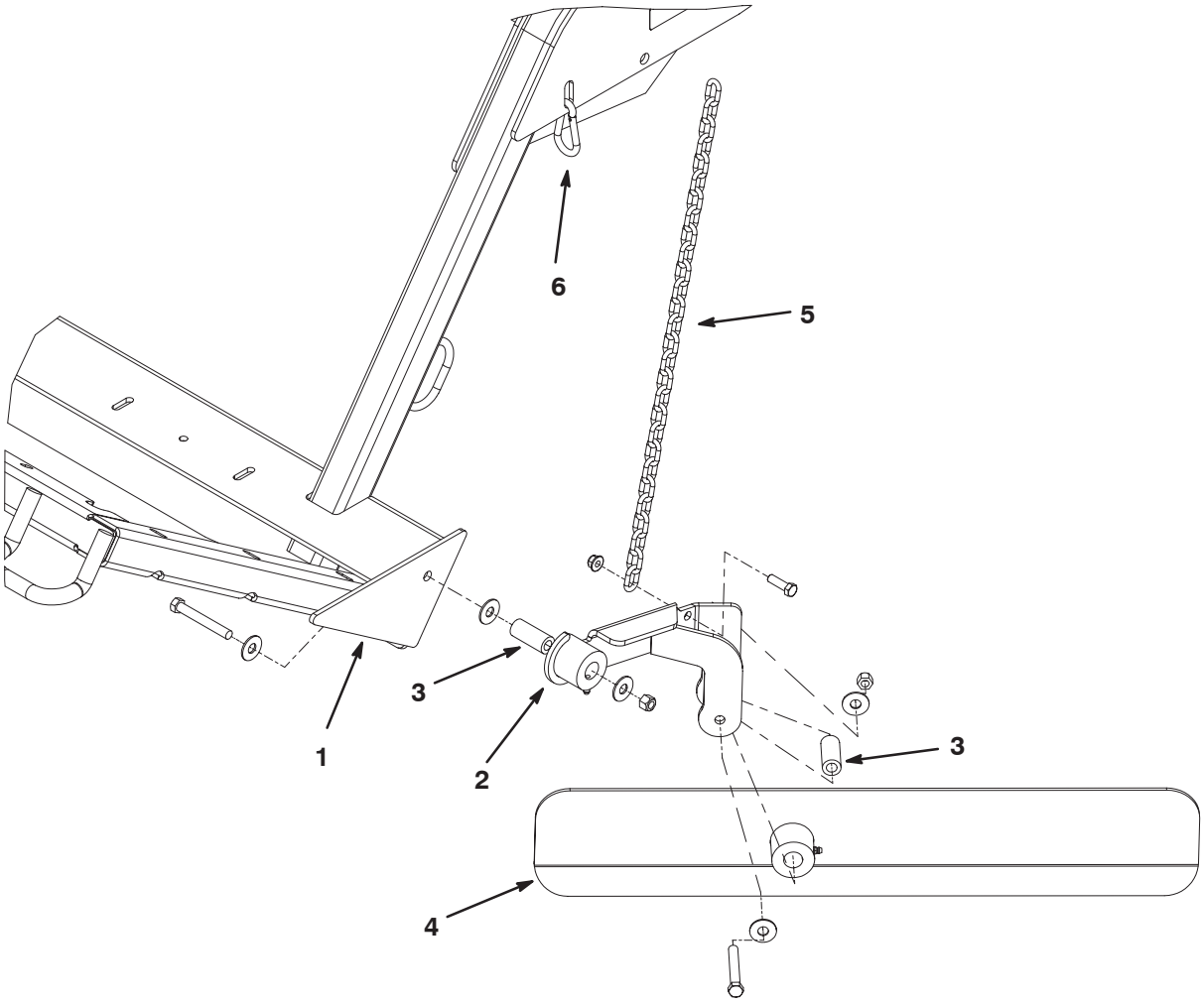

Figur 27

1. Uppsamlarramens vänstra ände
2. Bladmonteringsanordning
3. Distansbricka (2)
4. Strängläggningsblad
5. Kedja
6. Snäppbygel

Före användning

Justera borsthöjden

Uppsamlaren bör justeras så att borstarna vidrör markytan lätt men inte tränger igenom gräsmattan. Om borstarna tränger igenom gräsmattan kan det leda till att uppsamlingen inte sker på rätt sätt.

De rekommenderade uppsamlarinställningarna finns i tabellen nedan.

Förhållande	Vals-/borstjustering	Framklaffsjustering	Anteckningar
Greener/tee	2–4 hack nedifrån	6,4–12,7 mm från marken	Borsten ska vidröra gräsmattan lätt
Fairway	3–5 hack nedifrån	12,7–25,4 mm från marken	Borsten ska vidröra den översta tredjedelen på grässtråna.
Idrottsplats	5–7 hack nedifrån	25,4–76,2 mm från marken	Borsten ska vidröra den översta tredjedelen på grässtråna.
Löv	5–9 hack nedifrån	Ta bort frampanelen	Borsten ska vidröra den översta tredjedelen på grässtråna.

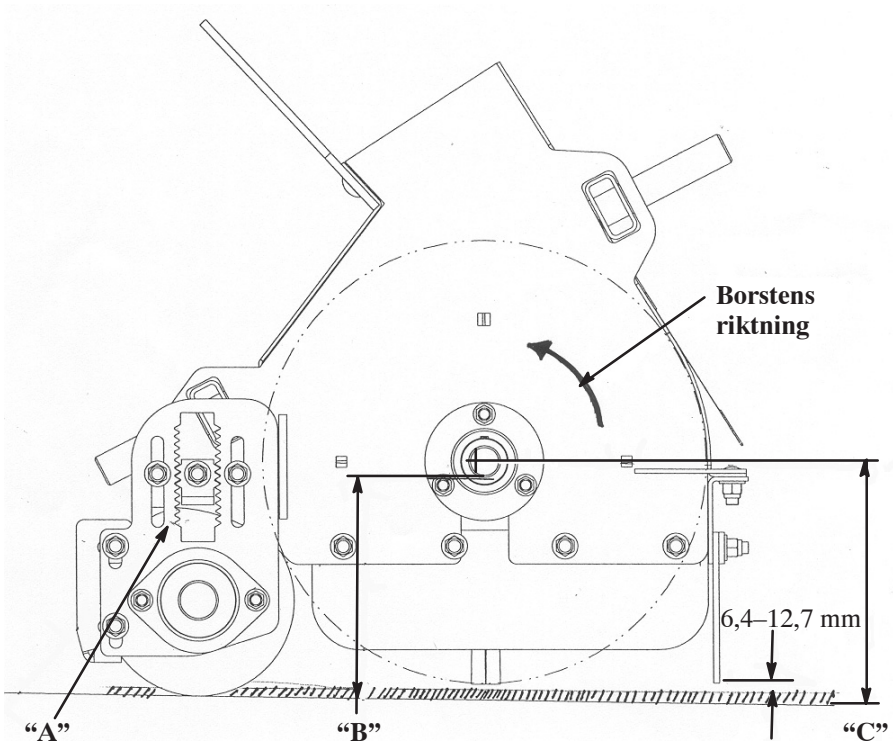

A	B		C
Open Slots	Tab Up	Tab Down	
0	5.500		6.000
		5.625	6.125
1	5.750		6.250
		5.875	6.375
2	6.000		6.500
		6.125	6.625
3	6.250		6.750
		6.375	6.875
4	6.500		7.000
		6.625	7.125
5	6.750		7.250
		6.875	7.375
6	7.000		7.500
		7.125	7.625
7	7.250		7.750
		7.375	7.875
8	7.500		8.000
		7.625	8.125
9	7.750		8.250
		7.875	8.375
10	8.000		8.500
		8.125	8.625
11	8.250		8.750
		8.375	8.875
12	8.500		9.000
		8.625	9.125
13	8.75		9.250
		8.875	9.375

Figur 28

1. Ställ uppsamlaren på ett plant underlag.
2. Höj tråget och installera trågstödet. Mer information finns i Använda trågstödet.
3. Lossa på låsmuttern på höjdjusteringssprinten (fig. 29) så att det går att dra ut den ungefär 12,7 mm.

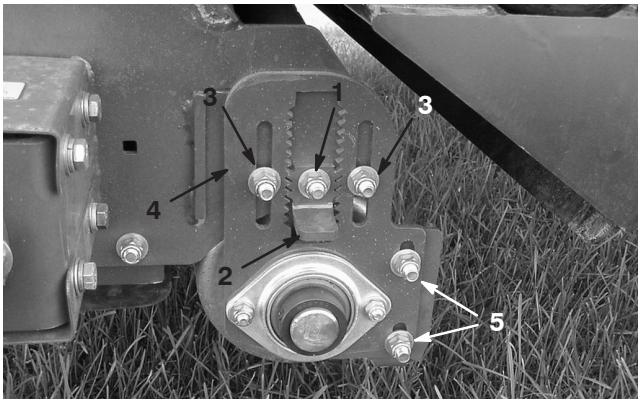

Figur 29

1. Låsmutter
2. Höjdjusteringssprint
3. Justeringsmuttrar för valshöjd
4. Justeringsplatta för valshöjd
5. Justeringsmuttrar för valsskrapa

4. Lossa på justeringsmuttrarna för valshöjden (fig. 29).
5. Dra ut höjdjusteringssprinten och flytta den bakre valsen upp eller ner genom att dra justeringsplattan för valshöjden till önskad höjd (fig. 29).

Observera: Varje hack på höjdjusteringsplattan motsvarar en justering av den bakre valsen på 6,4 mm. Det går att utföra en justering på 3,2 mm genom att rotera höjdjusteringssprinten 180°.

6. Dra åt låsmuttrarna och säkra justeringen.
7. Gör samma sak på borstens andra sida. Se till att justeringen blir lika för båda sidorna.

Justera valsskrapan

Valsskrapan (fig. 29) ska justeras så att det finns ett fritt utrymme på 1,6 mm mellan skrapan och valsen. Lossa justeringsmuttrarna för valsskrapan, ställ in valsen i önskat läge och dra åt muttrarna.

Justera framklaffshöjden

För att uppsamling ska kunna utföras på bästa möjliga sätt bör framklaffen (fig. 30) justeras så att det finns ett fritt utrymme på 6,4–12,7 mm mellan klaffens nedre kant och markytan. Det kan bli nödvändigt att höja framklaffen helt eller ta bort den när skräp av större storlek samlas upp eller när uppsamling utförs i högt gräs.



Figur 30

1. Framklaff

1. Lossa på muttrarna som fäster metallremsan och framklaffen till borsthöljet (fig. 31).

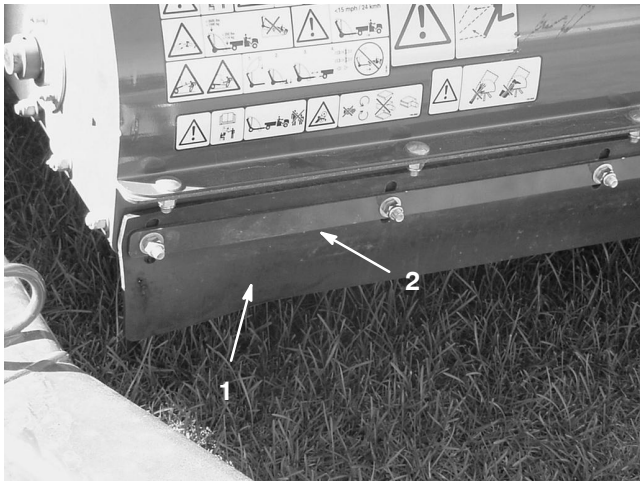

Figur 31

1. Framklaff
2. Metallremsa

2. Justera framklaffen till önskad funktionshöjd och dra åt muttrarna.

Kontrollera däcktrycket

Kontrollera däcktrycket dagligen så att det säkert är på rätt nivå.

Trycket i bakdäcken ska vara 86 kPa (12–1/2 psi) (max 124 kPa).

Observera: Ventilskaftet sitter på fälgens baksida.

Kontrollera hjulmuttrarnas åtdragning

Varning

Om hjulmuttrarna inte dras åt ordentligt kan hjulen lossna eller fungera felaktigt, vilket kan leda till personskador. Dra åt hjulmuttrarna till 61–75 Nm.



Figur 32

1. Hjulmutter

Lär känna reglagekontrollerna

Styrlåda

Lyftbrytare

Tryck lyftbrytaren (fig. 33) uppåt för att sänka tråget. Tryck lyftbrytaren nedåt för att höja tråget.

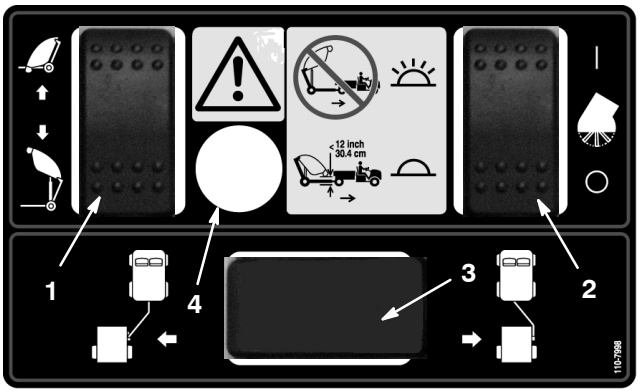

Figur 33

1. Lyftbrytare
2. Borstaktiveringsbrytare
3. Plats för brytare för förskjutning av dragstång (tillval)
4. Transportlampa – transportera inte fordonet när lampan lyser

Borstaktiveringsbrytare

Tryck borstaktiveringsbrytaren (fig. 33) uppåt för att starta borstrotationen. Tryck borstaktiveringsbrytaren nedåt för att stänga av borstrotationen.

Transportlampa

Transportera aldrig uppsamlaren när transportlampan (fig. 33) och ljudlarmet är aktiverade.

Körning

Varning

ROTERANDE DELAR KAN ORSAKA ALLVARLIGA PERSONSKADOR

- **Håll händer och fötter borta från uppsamlingsrullen när maskinen är igång.**
- **Håll händer, fötter, hår och kläder borta från alla rörliga delar för att undvika personskador.**
- **Använd ALDRIG maskinen om kåpor, höljen eller skydd har tagits bort.**

1. Ställ maskinen på en plan yta och dra åt parkeringsbromsen.
2. Ta bort hakbulten som fäster ledarmen vid det främre ledfästet (fig. 34).

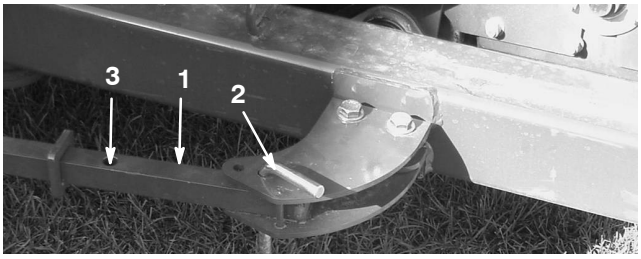

Figur 34

1. Ledarm
2. Hakbult
3. Armens bakre hål

3. Tryck uppsamlaren åt vänster (fig. 35) tills hakbulten kan föras in i ledarmens bakre hål (fig. 34).

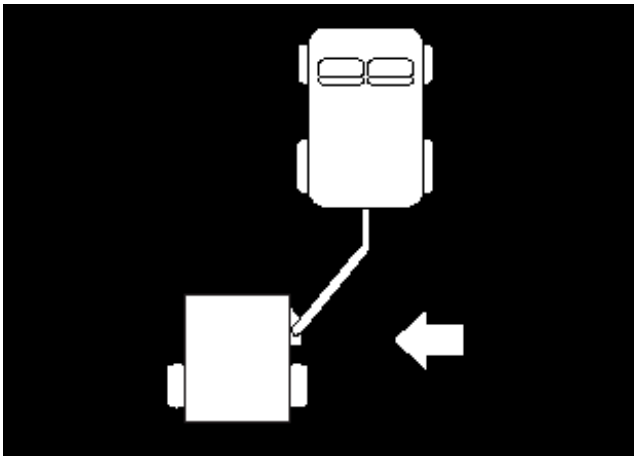

Figur 35

4. Montera hakbulten som fäster ledarmen vid det främre ledfästet (fig. 34).
5. Flytta tillbaks uppsamlaren till transportläget när uppsamlingsarbetet är avslutat.

Använda trågstödet

Varje gång tråget är upphöjt och arbete ska utföras under det måste trågstödet monteras på den utdragna lyftcylindern.

1. Höj tråget tills lyftcylindern skjuter ut.
2. Ta bort hårnålssprinten och bulten som håller fast trågstödet vid förvaringsfästet på uppsamlarens ram (fig. 36). Ta bort trågstödet.



Figur 36

1. Trågstöd
2. Förvaringsfäste
3. Bult

3. Sätt fast trågstödet på cylinderstaven och kontrollera att stödets ände vilar mot cylindertrumman och cylinderstavens ände (fig. 37). Fäst trågstödet vid cylinderstaven med hårnålssprinten och bulten.



Figur 37

1. Trågstöd

4. När det inte används tas trågstödet bort från cylindern och sätts fast i förvaringsfästet på uppsamlarens ram.
5. Stå alltid bakom tråget när trågstödet monteras eller tas bort.
6. Försök inte sänka tråget medan trågstödet är monterat på cylindern.

Kontrollera säkerhetssystemet

Syftet med säkerhetssystemet är att förhindra borsten från att rotera när tråget är upphöjt.

Försiktighet

SÄKERHETSBRYTARNA ÄR TILL FÖR ATT SKYDDA FÖRAREN. OM SÄKERHETS-BRYTARNA KOPPLAS UR ELLER INTE FUNGERAR KAN MASKINEN FUNGERA PÅ ETT FARLIGT SÄTT OCH ORSAKA PERSONSKADOR.

- **Koppla inte ur säkerhetsbrytarna.**
- **Brytarna ska kontrolleras dagligen för att försäkra att säkerhetssystemet fungerar korrekt.**
- **Om en brytare inte fungerar ska den bytas ut före drift.**

Arbetstips

- Innan uppsamlingsarbetet påbörjas bör du undersöka området för att avgöra i vilken riktning uppsamlingen bör utföras.

Observera: För att hålla en rak linje under uppsamlingsarbetet kan du ta sikte på ett föremål längre bort.

- Försök alltid köra en lång, kontinuerlig sträcka som överlappas något när du kör tillbaks.
- På gräsmattor plockar borsten upp hålpipningsmaterial, kvistar, avklippt gräs, löv, barr och kottar och annat skräp av mindre format.
- Uppsamlaren trimmar också gräsmattan. Borsten kammar igenom och lyfter gräset så att det får en jämn yta när det klipps. Under uppsamlingen har den en lätt genomskärande effekt som bidrar till att vatten och insektsmedel lättare tränger igenom, vilket minskar behovet av förnyelse.

Viktigt Gör inga skarpa svängar när du använder uppsamlaren eftersom det kan skada gräsmattan.

Under uppsamling

Fara

OM MASKINEN VÄLTER KAN DET ORSAKA ALLVARLIGA PERSONSKADOR ELLER DÖDSFALL.

- **Använd ALDRIG maskinen i branta backar.**
- **Rensa backar i riktningen uppåt och nedåt, aldrig tvärgående.**
- **Starta och stanna inte plötsligt vid körning uppför eller nedför en backe.**
- **Se upp för hål i terrängen eller andra dolda faror. Kör inte nära diken, bäckar eller stup för att undvika att maskinen välter eller att du förlorar kontrollen över den.**
- **Om maskinen stannar när den körs i uppförsbacke kopplar du ur cylindrarna och backar långsamt nerför backen. Försök inte vända.**

- När tråget är fullt kommer uppsamlaren inte att plocka upp skräp på ett lika effektivt sätt utan lämnar eller kastar tillbaks material på marken.

Tömma tråget

Fara

OM MASKINEN VÄLTER ELLER OM NÅGON FÅR EN ELEKTRISK STÖT KAN DET ORSAKA ALLVARLIGA PERSONSKADOR ELLER DÖDSFALL.

- **Töm ALDRIG tråget i en backe. Töm alltid tråget på plan mark.**
- **Utför endast tömning på platser där det inte finns ledningar eller andra hinder ovanför.**

1. Ställ maskinen på ett jämnt underlag och kontrollera att transportläget är inställt innan tömningen.
2. Aktivera lyftbrytaren när du vill höja och tömma tråget.

Viktigt Kontrollera att uppsamlaren är fäst vid bogserfordonets dragkrok med hakbulten och sprintbulten under tömningsprocessen.

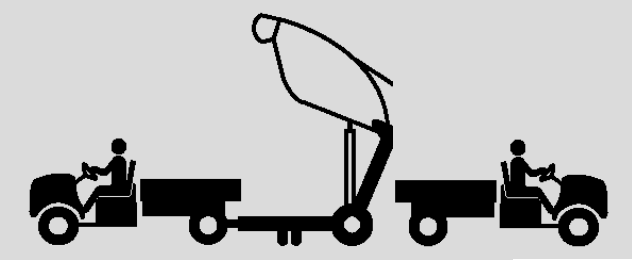

Figur 38

3. Aktivera lyftbrytaren när du vill sänka och stänga tråget.

Försiktighet

NÄR TRÅGET TÖMS KAN KRINGSTÅENDE MÄNNISKOR OCH DJUR SKADAS.

- **Håll kringstående och djur på säkert avstånd från tråget när tömning utförs.**

Inspektion och rengöring efter användning

- När uppsamlingsarbetet har avslutats bör maskinen noga rengöras och tvättas. Lufttorka tråget. Efter rengöringen rekommenderar vi att maskinen inspekteras. Kontrollera att det inte finns några skador på mekaniska komponenter. De rutinerna kommer att garantera att maskinen fungerar tillfredsställande nästa gång uppsamlingsarbete utförs.

Transportera uppsamlaren

- Transportera aldrig uppsamlaren när transportlarmet och lampan är aktiverade.
- När uppsamlaren transporteras ska fästpunkterna användas för att fästa maskinens främre del (fig. 39) och axeln (fig. 40) ska användas för att fästa maskinens bakre del till släpet. Om något annat än de korrekta fästpunkterna används kan maskinen skadas.



Figur 39

1. Främre fästpunkter

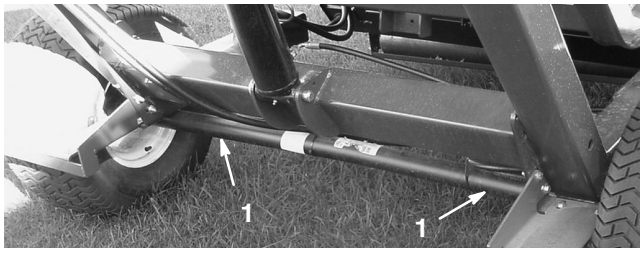

Figur 40

1. Bakre fästpunkter

Användning vid kallt väder

- Workman-fordonets hydraulolja med högt flöde måste nå upp till en temperatur på 180° för att det flytande borsthuvudet ska kunna fungera ordentligt.

Smörjning

Smörja nipplar och lager

Uppsamlaren har (11) smörjnipplar som måste smörjas regelbundet med fett på litiumbas för allmänt bruk nr 2. Om maskinen används under normala förhållanden ska samtliga lager och bussningar smörjas var 50:e körtimme eller omedelbart efter varje tvätt. Lager och bussningar måste smörjas dagligen vid extremt dammiga och smutsiga arbetsförhållanden. Dammiga och smutsiga arbetsförhållanden kan göra att smuts letar sig in i lager och bussningar vilket leder till ökat slitage.

1. Smörj följande smörjnipplar:

- Trågets (övre) vridfäste (2) (fig. 41).
- Borstens vridfäste (2) (fig. 42).
- Lyftcylinder (2) (fig. 43).
- Trågets (nedre) vridfäste (2) (fig. 44).
- Dragstångens vridfäste (1) (fig. 45).
- Strängläggningsbladfäste (fig. 46).
- Strängläggningsbladnav (fig. 46).

2. Torka av smörjnipplarna så att okända partiklar inte kan leta sig in i lagren eller bussningarna.

3. Pumpa in fett i lagren eller bussningarna.

4. Torka bort överflödigt fett.

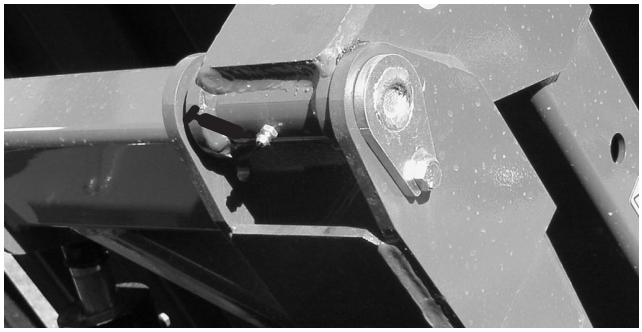

Figur 41



Figur 42



Figur 43



Figur 44

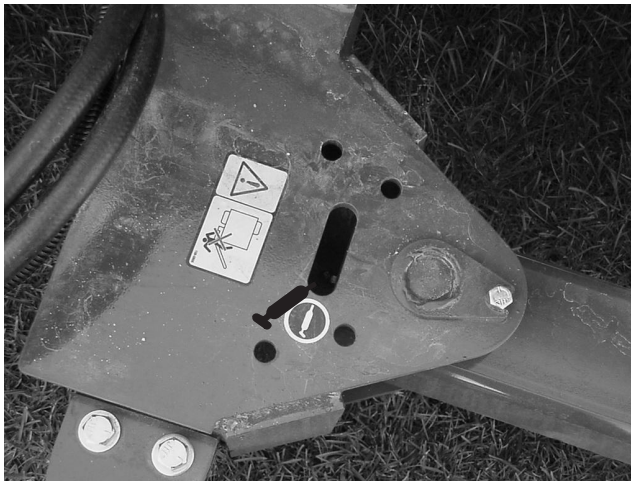

Figur 45



Figur 46

Underhåll

Rekommenderat underhåll

Underhållsintervall	Underhållsförfarande
Efter de första 10 timmarna	• Dra åt hjulmuttrarna.
Var 25:e timme	• Rengör cylinderdrivningsområdet.
Var 50:e timme	• Smörj alla smörjnipplar.
Var 100:e timme	• Inspektera däckens tillstånd. • Byt ut borsten.
Var 200:e timme	• Dra åt hjulmuttrarna. • Byt ut framklaffen.
Var 600:e timme eller vartannat år, beroende på vilket som inträffar först	• Undersök om tråget har fått några skador.

Kontrollista för dagligt underhåll

Kopiera sidan och använd den regelbundet.

Kontrollpunkt	Vecka: Mån.	Tis.	Ons.	Tors.	Fre.	Lör.	Sön.
Kontrollera säkerhetsbrytarnas funktion.							
Kontrollera om det finns missljud vid körning/användning.							
Kontrollera däcktrycket.							
Se till att det inte finns skador på hydraulslangarna.							
Undersök om systemet har oljeläckor.							
Kontrollera reglagedriften.							
Kontrollera tråget.							
Ta bort skräp som fastnat i borsten.							
Kontrollera slitage på borsten.[1]							
Smörj alla smörjnipplar.[2]							
Bättra på skadad lack.							

[1]Byt ut den om den har lossnat eller skadats.

[2]Omedelbart efter **varje** tvätt, oavsett intervallet i listan.

Anteckningar om särskilda problem

Kontrollen utförd av:		
Artikel	**Datum**	**Information**
1		
2		
3		
4		
5		
6		
7		
8		
9		

Felsökning

Problem	Möjliga orsaker	Åtgärd
Uppsamlaren plockar inte upp skräp	1. Borsten är skadad. 2. Borsten kanske sitter för högt upp. 3. Framklaffen kan sitta för högt eller för lågt.	1. Byt ut borsten. 2. Justera borsthöjden. Läs mer i avsnittet om justering av borsthöjden. 3. Justera framklaffen. Läs mer i avsnittet om framklaffsjustering.
Mycket hög vibrationsnivå	1. Kontrollera lagren på borstskaftet. Om de är mycket heta är de antagligen skadade. 2. Främmande föremål har fastnat i borsten.	1. Byt ut alla skadade lager. 2. Ta bort alla främmande föremål.

Förvaring

1. Rengör uppsamlaren noga så att det inte finns jord, löv och skräp kvar på den.
2. Pumpa däcken till 86,2 kPa (12–1/2 psi).
3. Kontrollera alla fästelement. Dra åt dem om så behövs.
4. Smörj alla smörjnipplar. Torka av överflödig smörjolja.
5. Kontrollera borstens skick. Byt ut om så behövs.

Hydraulschema

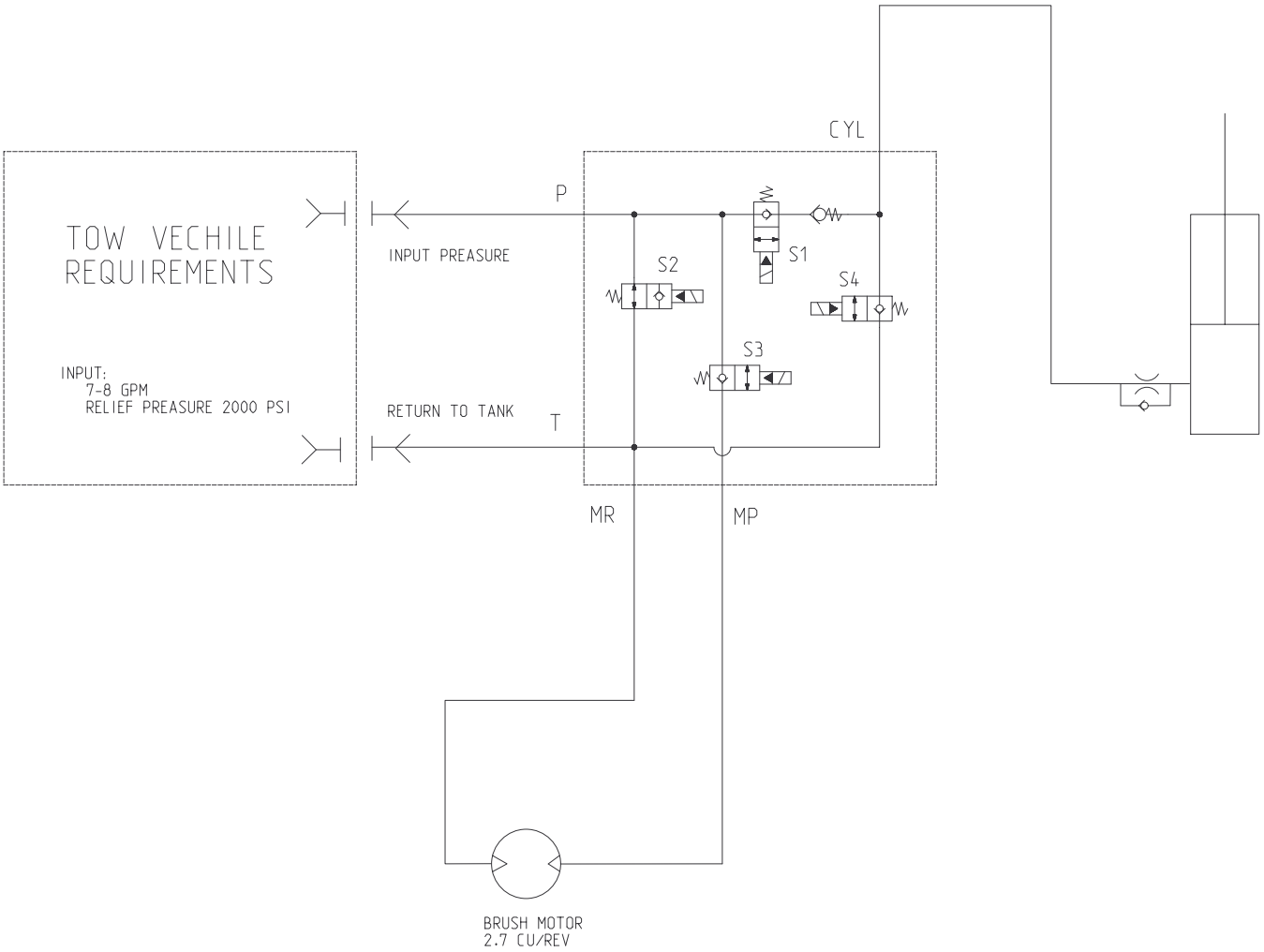

Elschema

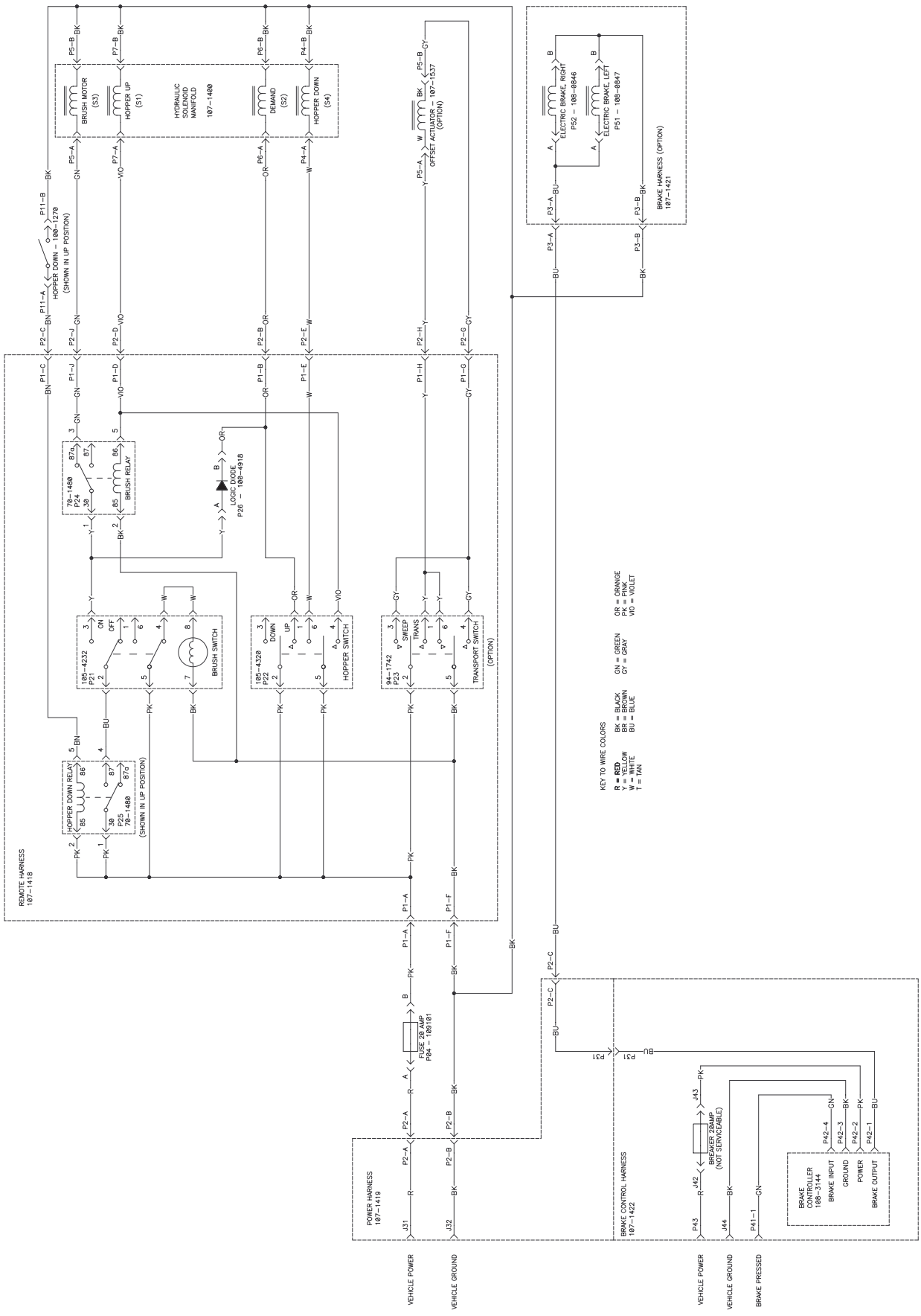

REMOTE HARNESS
107-1418
HOPPER DOWN RELAY
P25
70-1480
(SHOWN IN UP POSITION)
105-4232
P21
BRUSH SWITCH
105-4320
P22
HOPPER SWITCH
94-1742
P23
TRANSPORT SWITCH
(OPTION)
70-1480
P24
BRUSH RELAY
LOGIC DIODE
P26 - 100-4918
HOPPER DOWN - 100-1270
(SHOWN IN UP POSITION)
BRUSH MOTOR
(S3)
HOPPER UP
(S1)
HYDRAULIC
SOLENOID
MANIFOLD
107-1400
DEMAND
(S2)
HOPPER DOWN
(S4)
OFFSET ACTUATOR - 107-1537
(OPTION)
ELECTRIC BRAKE, RIGHT
P52 - 108-0846
ELECTRIC BRAKE, LEFT
P51 - 108-0847
BRAKE HARNESS (OPTION)
107-1421
KEY TO WIRE COLORS
R = RED
Y = YELLOW
W = WHITE
T = TAN
BK = BLACK
BR = BROWN
BU = BLUE
GN = GREEN
GY = GRAY
OR = ORANGE
PK = PINK
VIO = VIOLET
FUSE 20 AMP
P04 - 109101
POWER HARNESS
107-1419
BRAKE CONTROL HARNESS
107-1422
BREAKER 20AMP
(NOT SERVICEABLE)
BRAKE
CONTROLLER
108-3144
BRAKE INPUT
GROUND
POWER
BRAKE OUTPUT
VEHICLE POWER
VEHICLE GROUND
VEHICLE POWER
VEHICLE GROUND
BRAKE PRESSED

Toros allmänna produktgaranti

Två års begränsad garanti

Fel och produkter som omfattas

The Toro Company och dess dotterbolag Toro Warranty Company garanterar gemensamt, och i enlighet med ett avtal dem emellan, att din Toro–produkt (”produkten”) är utan material– och tillverkningsfel i två år eller 1 500 arbetstimmar*, beroende på vilket som inträffar först. Om ett fel som omfattas av garantin föreligger, kommer vi att reparera produkten utan kostnad för dig. Detta omfattar feldiagnos, utförande av arbetet, reservdelar och transport. Denna garanti börjar gälla det datum då produkten levereras till den ursprungliga köparen i återförsäljarledet.

* Produkt som är utrustad med timmätare

Anvisningar för garantiservice

Du är ansvarig för att meddela produktdistributören eller den auktoriserade återförsäljaren som du köpte produkten av så snart du tror att ett fel som omfattas av garantin föreligger.

Om du behöver hjälp med att hitta en produktdistributör eller auktoriserad återförsäljare, eller om du har några frågor som rör dina rättigheter och skyldigheter beträffande garantin, kan du kontakta oss på:

Toro Commercial Products Service Department
Toro Warranty Company
8111 Lyndale Avenue South
Bloomington, MN 55420-1196, USA
952-888-8801 eller 800-982-2740
E-post: commercial.service@toro.com

Ägarens ansvar

Som ägare till produkten är du ansvarig för att utföra nödvändigt underhåll och nödvändiga justeringar som anges i bruksanvisningen. Om du inte utför nödvändigt underhåll och nödvändiga justeringar kan detta leda till att ett eventuellt garantianspråk inte godkänns.

Produkter och fel som inte omfattas

Alla produkt– eller funktionsfel som inträffar inom garantiperioden beror inte på material- eller tillverkningsfel. Denna uttryckliga garanti omfattar inte följande:

- Produktfel som orsakats av användning av andra reservdelar än Toros, eller av installation och användning av extra, modifierade, eller ej godkända tillbehör.
- Produktfel som orsakats av underlåtenhet att utföra nödvändigt underhåll och/eller nödvändiga justeringar.
- Produktfel som orsakats av felaktig, slarvig eller vårdslös användning av produkten.
- Delar som förbrukas genom användningen, förutom om dessa visar sig vara defekta. Exempel på delar som förbrukas, eller används upp, vid normal användning av produkten omfattar, men är inte begränsade till, knivar, cylindrar, underknivar, harvpinnar, tändstift, länkhjul, däck, filter, remmar samt vissa sprutkomponenter som membran, munstycken och backventiler m.m.
- Fel som orsakats av yttre påverkan. Yttre påverkan omfattar, men är inte begränsad till, väder, förvaringsomständigheter, förorening, användning av ej godkända kylvätskor, smörjmedel, tillsatser eller kemikalier m.m.
- Normalt slitage. Normalt slitage omfattar, men är inte begränsat till, skador på säten till följd av slitage eller nötning, slitage på målade ytor, repor på dekaler eller fönster m.m.

Reservdelar

Reservdelar som planeras att bytas ut i förbindelse med nödvändigt underhåll omfattas endast av garantin under perioden fram till den planerade tidpunkten för utbytet av delen.

Delar som byts ut under denna garanti tillfaller Toro. Toro fattar det slutliga beslutet om huruvida en befintlig del eller enhet ska repareras eller bytas ut. Toro kan använda reservdelar som omarbetats på fabrik i stället för nya delar i fråga om vissa garantireparationer.

Allmänna villkor

Reparation av en auktoriserad Toro–distributör eller Toro–återförsäljare är den enda kompensation som du har rätt till under denna garanti.

Varken The Toro Company eller Toro Warranty Company är ansvariga för indirekta eller oförutsedda skador eller följdskador i samband med användningen av de Toro–produkter som omfattas av denna garanti. Detta inkluderar alla kostnader eller utgifter för att tillhandahålla ersättningsutrustning eller service under rimliga perioder med funktionsfel eller avsaknad av möjlighet att använda produkten medan reparationer som omfattas av garantin utförs. Med undantag för den emissionsgaranti som nämns nedan, och endast om denna är tillämplig, finns ingen annan yttrycklig garanti. Alla indirekta garantier i fråga om säljbarhet och användningslämplighet är begränsade till denna uttryckliga garantis varaktighet.

I vissa stater är det inte tillåtet att undanta oförutsedda skador eller följdskador, eller tidsbegränsa en indirekt garantis varaktighet, och i dessa fall är det möjligt att ovanstående undantag och begränsningar inte gäller.

Denna garanti ger dig specifika juridiska rättigheter, och du kan även ha andra rättigheter som varierar från stat till stat.

Anmärkning om motorgarantin: Emissionskontrollsystemet kan omfattas av en separat garanti som uppfyller de krav som fastställts av den amerikanska miljömyndigheten (Environmental Protection Agency, EPA) och/eller Kaliforniens luftskyddsmyndighet (California Air Resources Board, CARB). Timbegränsningarna som anges ovan är inte tillämpliga i fråga om garantin för emissionskontrollsystemet. Se garantiförklaringen om motoremissionskontroll som finns i bruksanvisningen eller i motortillverkarens dokumentation för ytterligare information.

Andra länder än USA och Kanada

Kunder som har köpt Toro–produkter som exporterats från USA eller Kanada ska kontakta sin Toro–distributör (återförsäljare) för att få garantipolicyn för sitt eget land eller sin provins eller stat. Om du av någon anledning är missnöjd med din distributörs service eller har svårt att få garantiupplysningar kontaktar du Toro–importören. Om allt annat misslyckas kan du kontakta oss på Toro Warranty Company.

Artikelnr 374-0137 version A