Form No. 3355–276 Rev A

TORO®

Workman® 3200 & 4200

Væskekølet benzindrevet arbejdskøretøj

Modelnr. 07360 – Serienr. 260000001 og op
Modelnr. 07361 – Serienr. 260000001 og op
Modelnr. 07361TC – Serienr. 260000001 og op
Modelnr. 07365 – Serienr. 260000001 og op

Betjeningsvejledning

CE

Oversættelse af originalen (DA)

Advarsel

CALIFORNIEN

Advarsel i henhold til erklæring nr. 65

Udstødningsgassen fra dette produkt indeholder kemikalier, der ifølge staten Californien er kræftfremkaldende samt giver medfødte defekter eller andre forplantningsskader.

Vigtigt Motoren i dette produkt er ikke udstyret med en gnistfangerlydpotte. Det er en overtrædelse af California Public Resource Code Section 4442 at bruge eller betjene denne motor på et skovbegroet, buskbegroet eller græsbegroet område som defineret i CPRC 4126. Andre stater eller føderale områder kan have lignende lovgivning.

Dette gnisttændingssystem er i overensstemmelse med de canadiske ICES-002.

Ce système d'allumage par étincelle de véhicule est conforme à la norme NMB-002 du Canada.

Indholdsfortegnelse

	Side
Indledning	3
Sikkerhed	3
Sikker brug	3
Den tilsynsførendes ansvar	4
Før betjening	4
Under drift	4
Vedligeholdelse	5
Lydtryksniveau	6
Vibrationsniveau	6
Sikkerheds- og instruktionsmærkater	7
Specifikationer	14
Generelle specifikationer	14
Mål	15
Klargøring	16
Montering af bagskærme	17
Montering af hjul	17
Montering af rat	17
Montering af forskærme	18
Montering af styrtbøjle	18
Aktivering og opladning af batteriet	18
Afmontering af fuldt lad	20
Genmontering af det fulde lad	20
Før betjening	22
Kontrol af krumtaphusolien	22
Påfyldning af brændstoftank	23
Kontrol af kølesystemet	23
Kontrol af gearkasse-/hydraulikvæsken	24
Kontrol af fordifferentialets olie	24
Kontrol af hjulmøtrikkernes tilspændingsmoment	25
Kontrol af dæktrykket	25
Kontrol af bremsevæsken	25
Kontrol af ventilatorremmens stramning	25
Betjening	26
Betjeningsanordninger	26
Kontrol før start	29
Start af motoren	29
Kørsel med køretøjet	29
Standsning af køretøjet	30
Standsning af motoren	30
Tilkørsel af nyt køretøj	30
Kontrol af sikkerhedslåsesystemet	30
Driftsegenskaber	31
Passagerer	31
Hastighed	33
Drejning	33
Bremsning	33
Væltning	33
Bakker	34
Af- og pålæsning	34
Brug af differentialelåsen	35
Firehjulstræk	35
Transport af køretøjet	36
Bugsering af køretøjet	36
Bugsering af anhænger	36
Hydraulisk styring	36
Vedligeholdelse	39
Oversigt over eftersynsintervaller	39
Fedtsmøring af lejer og bøsninger	39
Vedligeholdelse	42
Skema over anbefalet vedligeholdelse	42
Kontrolliste til daglig vedligeholdelse	43
Krævende driftsforhold	44
Brug af ladsikkerhedsstøtte	45
Brug af donkraft	45
Generel vedligeholdelse af luftfilter	46
Eftersyn af luftfilteret	46
Skift af motorolie og filter	46
Brændstofsystem	47
Fjernelse af snavs fra motorkølesystemet	47
Udskiftning af motorkølevæsken	48
Justering af remme	49
Justering af gaspedal	51
Udskiftning af gearkasse-/hydraulikolie	51
Udskiftning af hydraulikfilteret	52
Rengøring af hydraulikoliesi	52

© 2006 af The Toro Company
8111 Lyndale Avenue South
Bloomington, MN 55420-1196, USA

Alle rettigheder forbeholdes

Trykt i USA

	Side
Udskiftning af fordifferentialets olie	53
Udskiftning af tændrør	53
Justering af bremsepedal	54
Justering af koblingspedal	55
Justering af parkeringsbremse	55
Justering af gearkabler	56
Justering af kabel til højt/lavt hastighedsområde	56
Justering af kablet til differentialelåsen	56
Eftersyn af bremser	57
Eftersyn af dæk	57
Forhjulenes vinkel	57
Eftersyn af homokinetisk led	58
Nødløft af ladet	58
Sikringer	60
Procedure til start med startkabler	61
Opbevaring af batterier	61
Batterivedligeholdelse	61
Hydraulikskema	63
Ledningsdiagram	64
Toros generelle produktgaranti	65

Indledning

Læs denne vejledning omhyggeligt, så du kan lære at betjene og vedligeholde produktet korrekt. Oplysningerne i denne vejledning kan hjælpe dig og andre med at undgå person- og produktskade. Selvom Toro udvikler og fremstiller sikre produkter, er du selv ansvarlig for korrekt og sikker betjening af produktet.

Når du har brug for service, originale Toro-dele eller yderligere oplysninger, bedes du kontakte en autoriseret Toro-forhandler eller Toros kundeservice samt have produktets model- og serienummer parat. Disse numre er præget på en plade på stellets højre vange under instrumentbrættet.

Skriv produktets model- og serienummer på linjerne herunder:

Modelnr.: _____

Serienr.: _____

Denne vejledning beskriver potentielle risici og oplyser dig om særlige sikkerhedsforanstaltninger, der skal hjælpe dig og andre med at undgå personskade, eventuelt med døden til følge. Ordene ***Fare***, ***Advarsel*** og ***Forsigtig*** anvendes til at angive risikoniveauet. Uanset risikoniveauet skal du dog altid være yderst forsigtig.

Fare angiver en ekstremt stor risiko, der *vil* medføre alvorlig personskade eller død, hvis de anbefalede forholdsregler ikke følges.

Advarsel angiver en risiko, der *kan* medføre alvorlig personskade eller død, hvis de anbefalede forholdsregler ikke følges.

Forsigtig angiver en risiko, der kan medføre mindre personskade, hvis de anbefalede forholdsregler ikke følges.

I denne vejledning benyttes to andre ord til at fremhæve oplysninger. **Vigtigt** gør opmærksom på særlige mekaniske oplysninger, og **Bemærk:** understreger generelle oplysninger, der fortjener særlig opmærksomhed.

Sikkerhed

TORO WORKMAN overholder kravene i SAE J2258.

Tilsynsførende, operatører og servicepersonale skal være bekendt med følgende standarder og publikationer: (Materialet kan fås ved henvendelse til den viste adresse).

- Kode for brandfarlige og brændbare væsker: ANSI/NFPA 30
- National Fire Protection Association: ANSI/NFPA #505; Powered Industrial Trucks
  ADRESSE:
  National Fire Protection Association
  Barrymarch Park
  Quincy, Massachusetts 02269, USA
- ANSI/ASME B56.8 Personal Burden Carriers
  ADRESSE:
  American National Standards Institute, Inc.
  1430 Broadway
  New York, New York 10018, USA
- ANSI/ UL 558; Internal Combustion Engine Powered Industrial Trucks
  ADRESSE:
  American National Standards Institute, Inc.
  1430 Broadway
  New York, New York 10018, USA
  ELLER
  Underwriters Laboratories
  333 Pfingsten Road
  Northbrook, Illinois 60062, USA.

Sikker brug

Advarsel

WORKMAN er et køretøj, som udelukkende er beregnet til anvendelse uden for hovedveje, og det er ikke konstrueret, udstyret eller fremstillet til brug på offentlige veje, gader eller motorveje.

WORKMAN er konstrueret og testet til sikker drift ved korrekt betjening og vedligeholdelse. Selvom risikokontrol og forebyggelse af ulykker delvist afhænger af køretøjets konstruktion og udformning, afhænger disse faktorer endvidere af, at det personale, der skal betjene, vedligeholde og opbevare maskinen, er uddannet i brugen af maskinen og udviser den fornødne opmærksomhed. Forkert brug eller vedligeholdelse af maskinen kan medføre personskade eller dødsfald.

Dette er et specialkøretøj, der kun er konstrueret til terrænkørsel. Kørsel og håndtering af maskinen er anderledes end med personbiler eller truck. Brug derfor tid på at blive fortrolig med WORKMAN.

Ikke alt det udstyr, der kan tilsluttes WORKMAN, dækkes i denne håndbog. Se den specifikke brugerhåndbog til det pågældende udstyr for at få yderligere sikkerhedsanvisninger. LÆS DISSE VEJLEDNINGER.

OVERHOLD FØLGENDE SIKKERHEDSFORSKRIFTER FOR AT MINDSKE RISIKOEN FOR PERSONSKADE ELLER DØDSULYKKER.

Den tilsynsførendes ansvar

- Du skal sikre dig, at operatørerne er fuldt uddannede og fortrolige med betjeningsvejledningen og alle mærkater på køretøjet.
- Sørg for at fastlægge dine egne specielle procedurer og arbejdsregler ved usædvanlige driftsforhold (f.eks. skråninger, der er for stejle til kørsel med køretøjet). Brug kontakten til spærring af 3. gear i det høje område, hvis høj hastighed kan medføre kompromittering af sikkerheden eller misbrug af køretøjet.

Før betjening

- Betjen først maskinen, når du har læst og forstået indholdet i denne vejledning. En erstatningshåndbog kan fås ved at sende det komplette model- og serienummer til: The Toro Company, 8111 Lyndale Avenue South, Bloomington, Minnesota 55420, USA.
- Tillad aldrig børn at betjene køretøjet. Lad aldrig voksne køre det uden korrekte anvisninger. Kun uddannede og autoriserede personer må bruge dette køretøj. Sørg for, at alle operatører er fysisk og mentalt i stand til at anvende køretøjet. Enhver, som bruger køretøjet, skal have kørekort til bil.
- Dette køretøj er udviklet til at transportere kun dig, operatøren, og én passager i det sæde, der er beregnet til dette formål. Medtag aldrig andre passagerer på køretøjet.
- Køretøjet må aldrig betjenes af personer, som er påvirket af medicin eller alkohol.
- Lær betjeningsanordningerne at kende, og vid, hvordan du stopper motoren hurtigt.
- Sørg for, at alle afskærmninger, sikkerhedsanordninger og mærkater er i orden og sidder korrekt. Hvis en afskærmning, sikkerhedsanordning eller mærkat ikke fungerer korrekt, er ulæselig eller beskadiget, skal den repareres eller udskiftes, før maskinen sættes i drift.
- Brug altid kraftige sko. Benyt ikke maskinen iført sandaler, tennissko eller gummisko. Bær ikke løstsiddende tøj eller smykker, som kan sætte sig fast i bevægelige dele og forårsage personskade.
- Det tilrådes at bære sikkerhedsbriller, sikkerhedssko, lange benklæder og hjelm, og dette er påkrævet i henhold til visse lokale sikkerheds- og forsikringsregler.
- Hold alle, især børn og kæledyr, væk fra arbejdsområderne.
- Kontroller altid alle dele af køretøjet og eventuelle redskaber før betjening af køretøjet. Hvis noget ikke fungerer korrekt, må køretøjet ikke bruges. Sørg for, at problemet afhjælpes, før køretøjet eller redskabet betjenes igen.
- Da benzin er meget brandfarligt, skal det håndteres med stor forsigtighed.
  - Brug en godkendt benzindunk.
  - Fjern ikke dækslet fra brændstoftanken, når motoren er varm eller kører.
  - Ryg ikke, mens du håndterer benzin.
  - Fyld brændstoftanken udendørs og til ca. 25 mm under toppen af tanken (bunden af påfyldningsstudsen). Fyld ikke for meget på.
  - Tør eventuel spildt benzin op.

- Brug kun en godkendt bærbar brændstofbeholder, der ikke er fremstillet af metal. Statisk elektriske udladninger kan antænde benzindampe i en brændstofbeholder, der ikke er jordet. Fjern brændstofbeholderen fra køretøjets lad, og sæt den på jorden et stykke fra køretøjet, før påfyldning påbegyndes. Sørg for, at mundstykket er i kontakt med beholderen under påfyldning. Afmonter udstyr fra køretøjets lad, før der påfyldes brændstof.
- Kontroller hver dag, om sikkerhedssystemet fungerer korrekt. Hvis en kontakt svigter, skal den udskiftes, før maskinen betjenes. Hvert 2. år skal sikkerhedskontakterne i sikkerhedssystemet udskiftes, uanset om de fungerer korrekt eller ej.

Under drift

- Operatør og passager skal benytte sikkerhedsseler og blive siddende, når køretøjet er i bevægelse. Operatøren skal holde begge hænder på rattet, når som helst det er muligt, og passageren skal benytte de dertil beregnede holdegreb. Hold til enhver tid arme og ben inden for selve køretøjet. Transporter aldrig passagerer på lad eller på redskaber. Husk, at din passager måske ikke forventer, at du bremser eller drejer, og derfor muligvis ikke er forberedt.
- Overlæs aldrig køretøjet. Mærkepladen (placeret under midten af instrumentbrættet) viser køretøjets lastgrænser. Overfyld aldrig udstyr, og overskrid aldrig køretøjets maksimale bruttovægt.
- Når motoren startes:
  - Stig ind på førersædet, og aktiver parkeringsbremsen.
  - Deaktiver kraftudtaget (hvis køretøjet er udstyret med et), og sæt gashåndtaget i positionen OFF (fra) (hvis køretøjet er indrettet på denne måde).
  - Sæt gearstangen i NEUTRAL, og tryk koblingspedalen ned.
  - Sørg for, at det hydrauliske løftegreb står i midterpositionen.
  - Hold foden væk fra gaspedalen.
  - Drej tændingsnøglen til positionen START.
- Det kræver koncentration at bruge maskinen. Hvis ikke køretøjet betjenes sikkert, kan det medføre en ulykke, køretøjet kan vælte, og alvorlig personskade eller død kan blive følgen. Kør forsigtigt. Sådan forhindres det, at maskinen vælter, eller at operatøren mister kontrollen over den:
  - Vær meget forsigtig, reducer hastigheden, og hold sikker afstand til bunkere, grøfter, vandløb, ramper, ukendte steder eller andre risikoområder.
  - Hold øje med huller eller andre skjulte farer.
  - Vær forsigtig, når du betjener køretøjet på en stejl skråning. Kør normalt lige op og ned ad skråninger. Sænk hastigheden, når du drejer skarpt eller vender på skråninger. Undgå at vende på skråninger, hvis det er muligt.
  - Vær ekstra forsigtig, når du betjener køretøjet på våde overflader, ved højere hastigheder eller med fuld last. Standsningstiden øges med fuld last. Skift til lavere gear, før maskinen køres op eller ned ad en skråning.
  - Når ladet læsses, skal lasten fordeles jævnt. Vær særlig forsigtig, hvis lasten overskrider køretøjets/ladets dimensioner. Brug køretøjet særlig forsigtigt ved håndtering af last, der ikke kan anbringes i midten. Hold lasten afbalanceret og fastgjort for at forhindre den i at forskubbe sig.
  - Undgå at stoppe og starte pludseligt. Skift ikke fra bak til fremadkørsel eller fremadkørsel til bak uden først at standse helt op.
  - Forsøg ikke at dreje skarpt eller udføre pludselige manøvrer eller andre usikre kørselshandlinger, som kan medføre, at du mister herredømmet over køretøjet.
  - Overhal ikke andre køretøjer, der kører i samme retning i vejkryds, ved blinde vinkler eller på andre farlige steder.
  - Når du læsser af, må personer ikke befinde sig bag køretøjet, og pas på ikke at læsse af på nogens fødder. Åbn bagsmækkens låse fra siden af ladet, ikke bagfra.
  - Hold alle omkringstående væk. Før du bakker, skal du se bagud og sikre dig, at der ikke er nogen bag køretøjet. Bak langsomt.
  - Hold øje med trafikken, når du krydser eller kører i nærheden af veje. Hold altid tilbage for fodgængere og andre køretøjer. Dette køretøj er ikke beregnet til brug på gader eller motorveje. Vis altid af, når du skal dreje, eller stop tidsnok til, at andre mennesker ved, hvad din hensigt er. Overhold alle færdselsregler og -bestemmelser.
  - Betjen aldrig køretøjet i eller i nærheden af et område, hvor der er eksplosivt støv eller røggasser i luften. Køretøjets el- og udstødningssystemer kan fremkalde gnister, som kan antænde eksplosive materialer.
  - Hold altid øje med og undgå lave udhæng som f.eks. grene, døråbninger, gangbroer osv. Sørg for, at der er tilstrækkelig plads over dig til, at køretøjet og dit hoved let kan komme under.
  - Hvis du er i tvivl om sikker drift, skal du STANDSE ARBEJDET og spørge den tilsynsførende.

- Rør ikke motor, gearkasse, køler, lydpotte eller lydpotteskærm, mens motoren kører, eller kort tid efter den er stoppet, da disse områder kan være tilstrækkeligt varme til at give brandsår.
- Hvis maskinen nogen sinde vibrerer unormalt, skal du omgående standse, slukke for motoren, vente på, at al bevægelse standser, og efterse køretøjet for skader. Reparer alle skader, før du genoptager brugen af maskinen.
- Før du forlader sædet:
  - Stop maskinen.
  - Sænk ladet.
  - Sluk for motoren, og vent på, at al bevægelse standser.
  - Aktiver parkeringsbremsen.
  - Tag nøglen ud af tændingen.
  - Bloker hjulene, hvis maskinen står på en hældning.

Vedligeholdelse

- Stop motoren, aktiver parkeringsbremsen, og tag nøglen ud af tændingen, før der foretages eftersyn eller justeringer af maskinen for at forhindre, at den startes ved et uheld.
- Arbejd aldrig under et hævet lad uden at placere ladsikkerhedsstøtten på en fuldt udstrakt cylinderstang.
- Sørg for, at alle hydraulikrørsforbindelser er fast tilspændt, og at alle hydraulikslanger og -rør er i god stand, før der sættes tryk på systemet.
- Hold kroppen og hænderne væk fra små lækagehuller eller dyser, der sprøjter hydraulikvæske ud under højtryk. Brug papir eller pap, ikke hænderne, til at finde lækager. Hydraulikvæske, der trænger ud under tryk, kan have tilstrækkelig kraft til at trænge gennem huden og forårsage alvorlig personskade. Hvis der sprøjtes hydraulikvæske ind i huden, skal det fjernes kirurgisk inden for nogle få timer af en læge, der er bekendt med denne type skader, da der ellers kan opstå koldbrand.
- Inden frakobling af hydrauliksystemet eller udførelse af arbejde på det skal alt tryk tages af systemet ved at standse motoren, ændre dumpventilens position fra hævet til sænket og/eller sænke ladet og udstyret. Sæt fjernhydraulikhåndtaget i flydeposition. Hvis ladet skal være i hævet position, skal det fastgøres med sikkerhedsstøtten.
- Hold alle møtrikker, bolte og skruer korrekt tilspændt for at sikre, at hele maskinen er i god stand.
- Undgå brandfare: Hold motorområdet frit for overskydende fedt, græs, blade og ophobet snavs.
- Hvis motoren skal køre for at udføre en vedligeholdelsesjustering, skal du holde hænder, fødder, tøj og alle kropsdele væk fra motoren og alle bevægelige dele. Hold alle personer på afstand.
- Kør ikke motoren med for høj hastighed ved at ændre på regulatorindstillingerne. Den maksimale motorhastighed er 3650 o/min. Få en autoriseret TORO-forhandler til at kontrollere det maksimale motoromdrejningstal med en omdrejningstæller af hensyn til sikker og nøjagtig drift.
- Kontakt en autoriseret TORO-forhandler, hvis det nogen sinde skulle være nødvendigt med større reparationer, eller du har brug for anden hjælp.
- Køb altid originale TORO-reservedele og originalt tilbehør for at være sikker på optimal ydeevne og sikkerhed. Reservedele og tilbehør fremstillet af andre producenter kan være farlige. Ændringer af dette køretøj på nogen som helst måde kan påvirke køretøjets drift, ydeevne, holdbarhed eller dets brug og kan medføre personskade eller død. En sådan brug kan gøre produktgarantien fra TORO Company ugyldig.
- Dette køretøj må ikke modificeres uden TORO Companys godkendelse. Henvendelser skal rettes til TORO Company, Commercial Division, Vehicle Engineering Dept., 8111 Lyndale Ave. So., Bloomington, Minnesota 55420–1196. USA

Lydtryksniveau

Denne enhed har et ækvivalent, konstant A-vægtet lydtryk ved førerens øre på: 82 dB(A), baseret på målinger af identiske maskiner i henhold til direktiv 98/37/EF med senere ændringer.

Vibrationsniveau

Hænder/arme

Denne maskine overskrider ikke et vibrationsniveau på 2,5 m/s^2 ved hænderne, baseret på målinger af identiske maskiner i henhold til ISO 5349-procedurer.

Hele kroppen

Denne maskine overskrider ikke et vibrationsniveau på 0,5 m/s^2 i sædet, baseret på målinger af identiske maskiner i henhold til ISO 2631-procedurer.

Sikkerheds- og instruktionsmærkater

Sikkerheds- og instruktionsmærkaterne kan nemt ses af operatøren og er placeret tæt på potentielle risikoområder. Beskadigede eller bortkomne mærkater skal udskiftes.

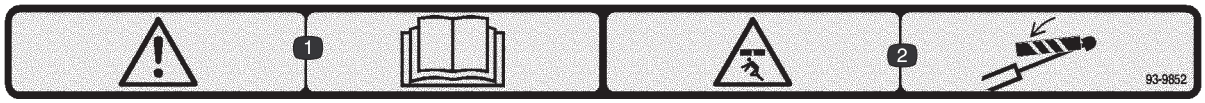

93-9852

1. Advarsel – læs *betjeningsvejledningen.*
2. Fare for knusning – monter cylinderlåsen.

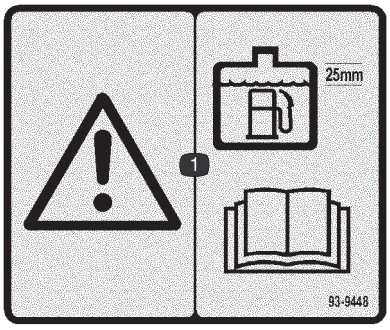

93-9448

1. Advarsel – fyld højst brændstoftanken til 25 mm fra toppen af tanken. Læs anvisningerne herom i *betjeningsvejledningen.*

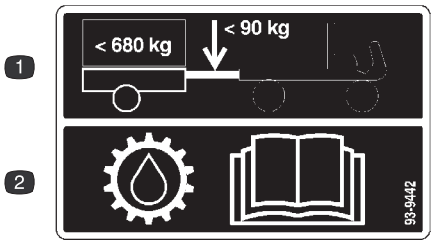

93-9442

1. Anhængerens maksimale trækstangvægt er 90 kg. Maks. anhængervægt 680 kg.
2. Læs *betjenings-vejledningen* for at få oplysninger om transmissionsolie.

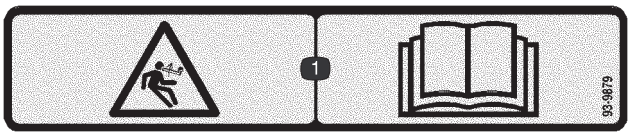

93-9879

1. Advarsel, inertienergi – læs *betjeningsvejledningen.*

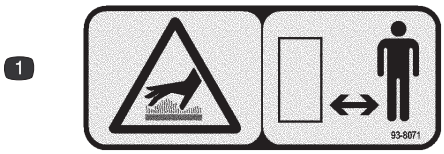

93-8071

1. Varm overflade/risiko for forbrænding – hold sikker afstand til den varme overflade.

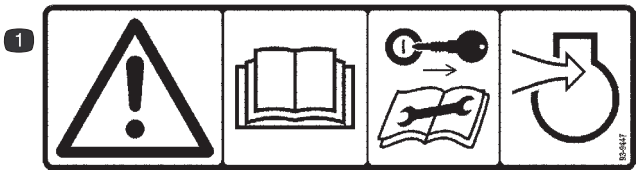

93-9447

1. Advarsel – læs *betjeningsvejledningen*. Tag tændingsnøglen ud, før der foretages service eller vedligeholdelse på motorens luftindtagssystem.



93-6687

1. Undlad at træde her.

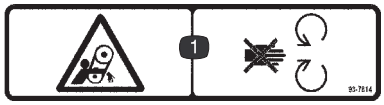

93-7814

1. Fare for at blive viklet ind i remmen – hold afstand til bevægelige dele.

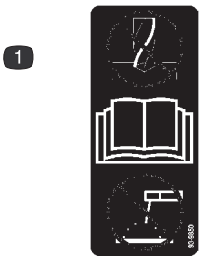

93-9850

1. Foretag ikke reparation – læs *betjeningsvejledningen.*

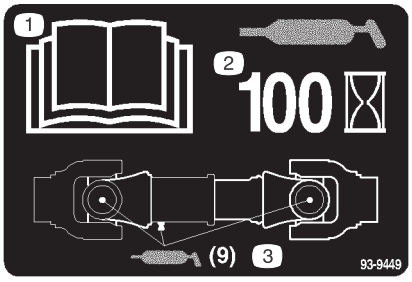

93-9449

1. Læs *betjeningsvejledningen*
2. Smør for hver 100 timer
3. Smør (ni smørepunkter).

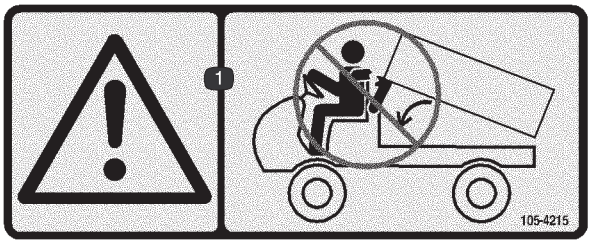

105-4215

1. Advarsel – undgå klempunkter.

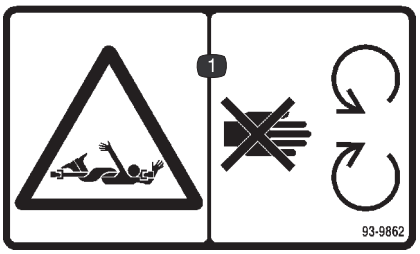

93-9862

1. Fare for at blive filtret ind, aksel – hold afstand til bevægelige dele.

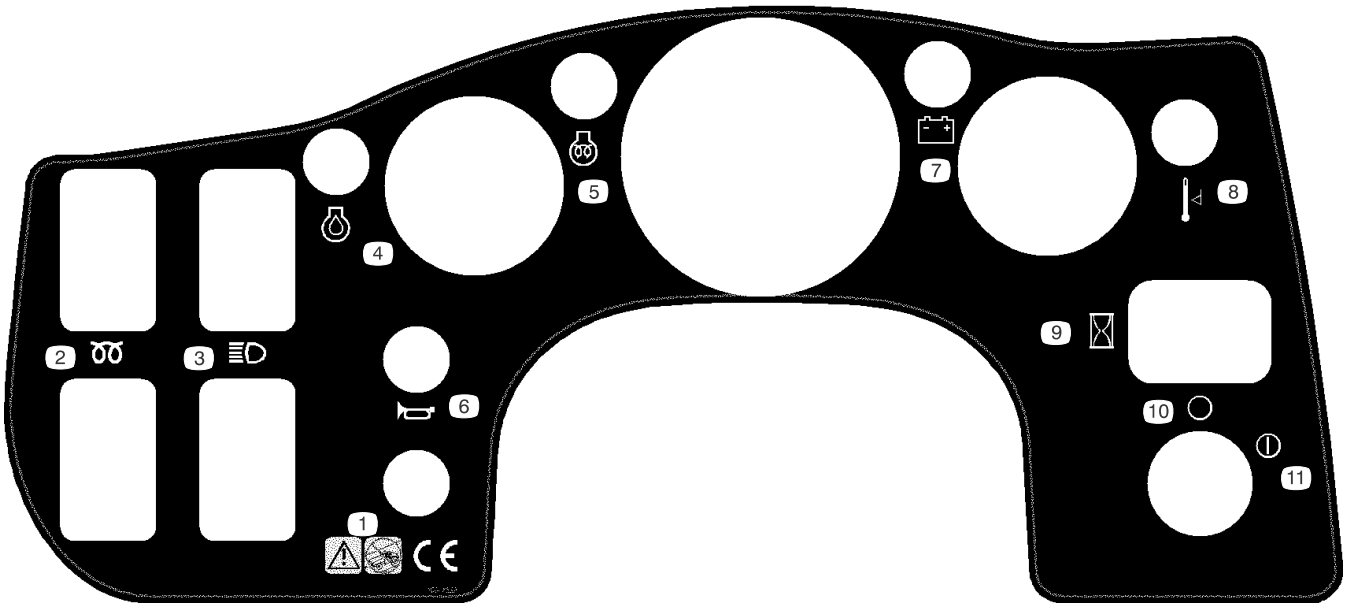

106-2352

1. Advarsel – betjen ikke køretøjet på offentlige gader, veje eller landeveje.
2. Gløderør til forvarmning (kun diesel)
3. Forlygter
4. Motor – lavt olietryk
5. Motor – forvarmninglampe (kun diesel)
6. Horn
7. Batteri – lav ladning (kun væskekølet)
8. Temperaturniveau (kun væskekølet)
9. Timetæller
10. Fra
11. Til

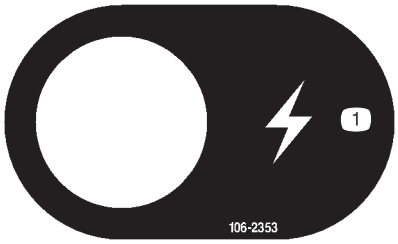

106-2353

1. Elektrisk strøm

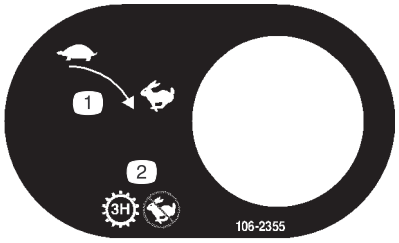

106-2355

1. Langsom til hurtig
2. Transmission – tredje gear, høj; ingen høj hastighed

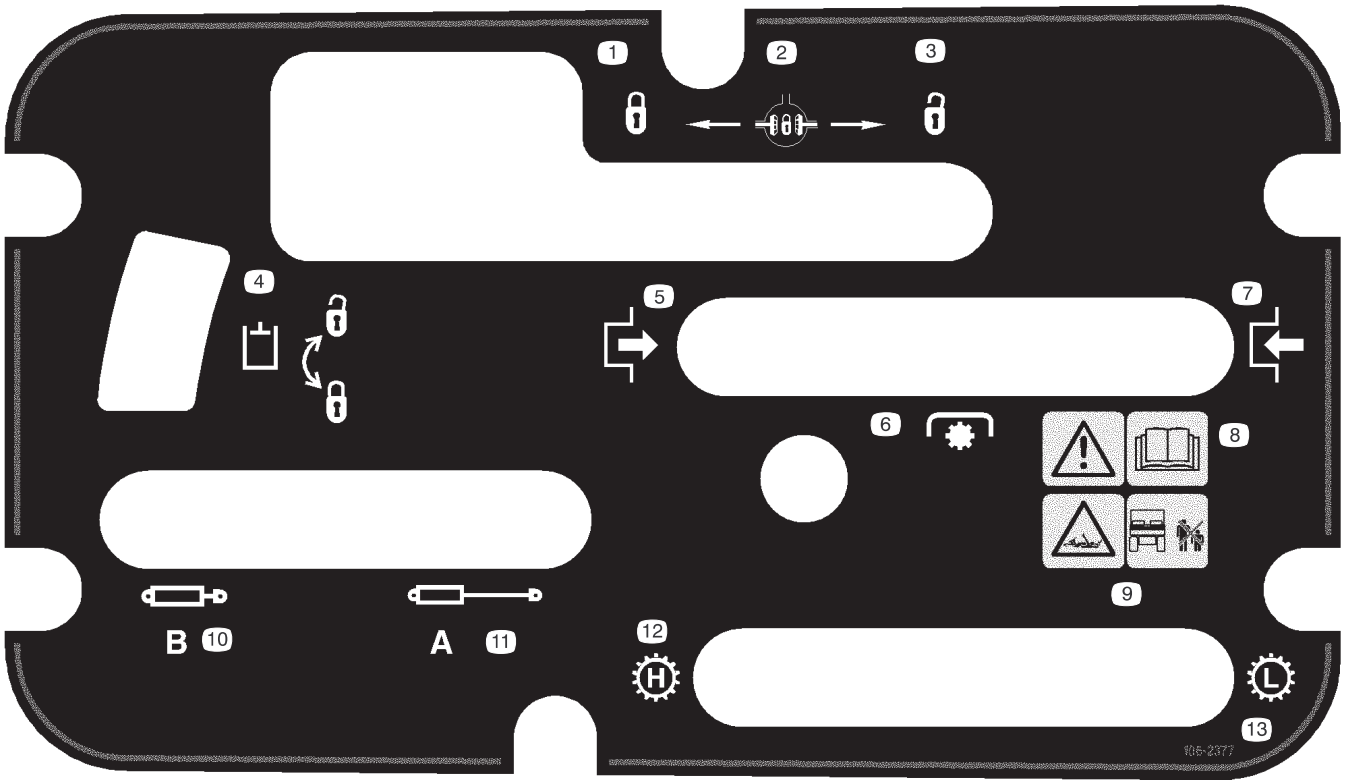

106-2377

1. Låst
2. Differentialelås
3. Ulåst
4. Lås til hydraulik
5. Indkoble
6. Kraftudtag
7. Udkoble
8. Advarsel – læs *betjeningsvejledningen.*
9. Fare for at blive filtret ind, aksel – hold omkringstående på sikker afstand af køretøjet.
10. Indkøringshydraulik
11. Udkøringshydraulik
12. Transmission – høj hastighed
13. Transmission – lav hastighed

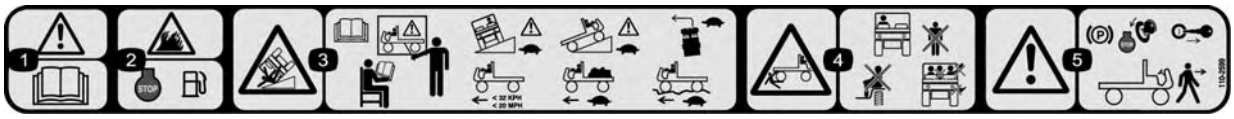

110-2599

1. Advarsel – læs *betjeningsvejledningen.*
2. Brandfare – stop motoren før påfyldning af brændstof.
3. Fare for væltning – læs betjeningsvejledningen og få undervisning, før du betjener maskinen. Udvis forsigtighed, og kør langsomt ved kørsel på skråninger, sænk hastigheden, og drej gradvist. Overskrid ikke 32 km/t, og kør langsomt over ujævnt terræn, eller når du kører med fuld eller tung last.
4. Fare for knusning/lemlæstelse af omkringstående – hold omkringstående på sikker afstand af køretøjet, kør ikke med passagerer i ladet, og hold altid arme og ben inde i køretøjet.
5. Advarsel – aktiver parkeringsbremsen, sluk motoren, og tag nøglen ud, før du forlader køretøjet.

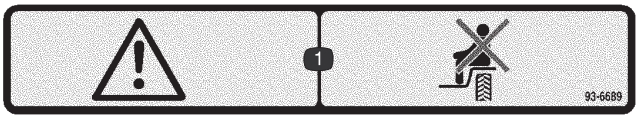

93-6689

1. Advarsel – medtag ikke passagerer.

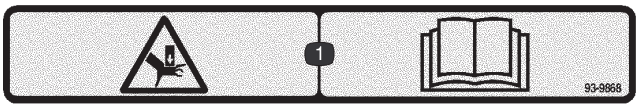

93-9868

1. Fare for knusning af hænder – læs *betjeningsvejledningen.*

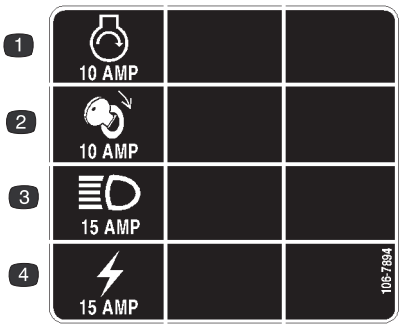

106-7894

1. Motorstart
2. Tænding
3. Forlygter
4. Stikkontakt

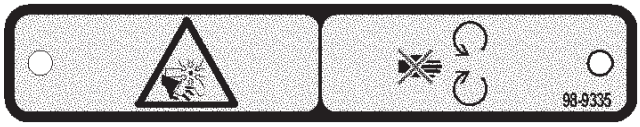

98-9335

1. Risiko for at skære sig/amputation, ventilator – hold afstand til bevægelige dele.



93-9899

1. Fare for knusning – monter cylinderlåsen.



106-7767

1. Advarsel – læs *betjeningsvejledningen.*
2. Undgå at tippe maskinen.
3. Benyt sikkerhedsselen.
4. Læn dig væk fra den retning, maskinen tipper.

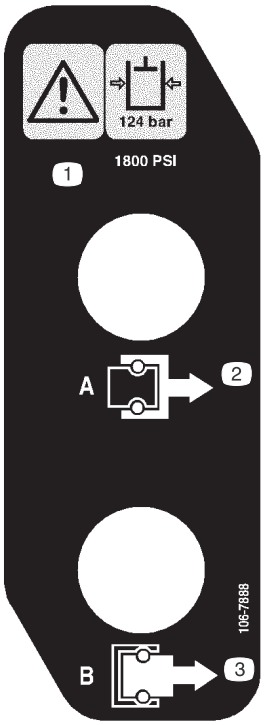

106-7888

1. Advarsel – hydraulikolietrykket er 124 bar (1800 psi)
2. A-kobling.
3. B-kobling

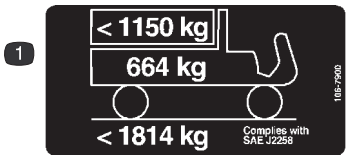

106-7900
Gælder kun model 07360

1. Den maksimalt tilladte last er 1150 kg, køretøjets vægt er 664 kg, og køretøjets maksimale bruttovægt bør ikke overstige 1814 kg.

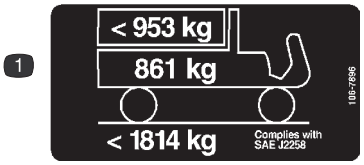

106-7896
Gælder kun model 07361 og 07361 TC

1. Den maksimalt tilladte last er 953 kg, køretøjets vægt er 861 kg, og køretøjets maksimale bruttovægt bør ikke overstige 1814 kg.

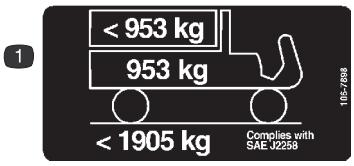

106-7898
Gælder kun model 07365

1. Den maksimalt tilladte last er 953 kg, køretøjets vægt er 953 kg, og køretøjets maksimale bruttovægt bør ikke overstige 1905 kg.



Batterisymboler

Nogle af eller alle disse symboler findes på batteriet.

1. Eksplosionsfare
2. Ingen ild, åbne flammer eller rygning.
3. Ætsende væske/fare for kemisk forbrænding
4. Bær beskyttelsesbriller
5. Læs *betjeningsvejledningen*
6. Hold omkringstående personer på sikker afstand af batteriet.
7. Bær beskyttelsesbriller; eksplosive gasser kan forårsage blindhed og andre personskader
8. Batterisyre kan forårsage blindhed og alvorlige forbrændinger.
9. Skyl omgående øjnene med vand, og søg hurtigt læge.
10. Indeholder bly. Må ikke kasseres.

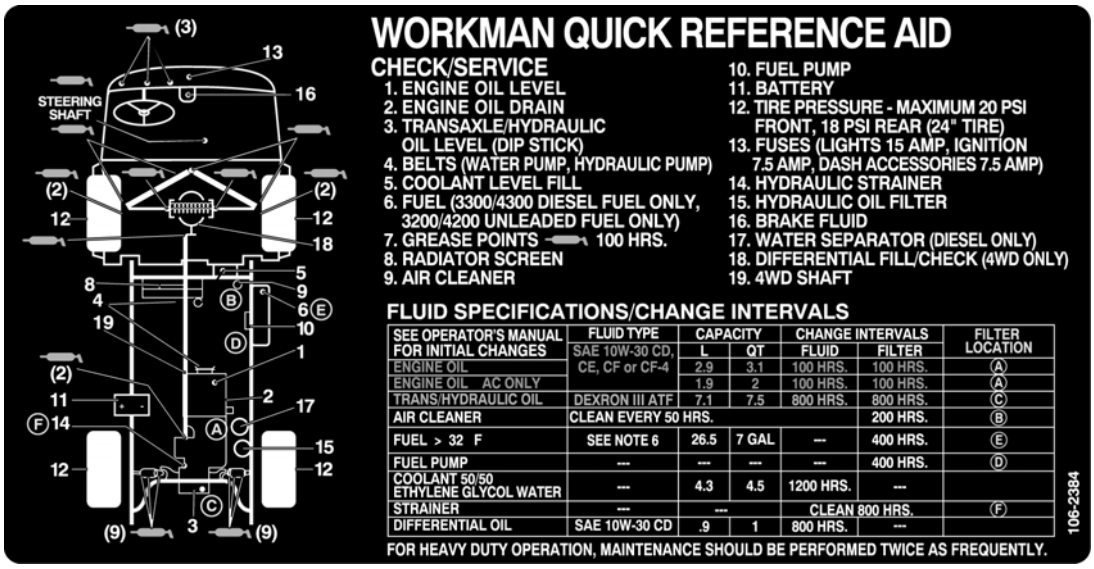
WORKMAN QUICK REFERENCE AID
CHECK/SERVICE
1. ENGINE OIL LEVEL
2. ENGINE OIL DRAIN
3. TRANSAXLE/HYDRAULIC OIL LEVEL (DIP STICK)
4. BELTS (WATER PUMP, HYDRAULIC PUMP)
5. COOLANT LEVEL FILL
6. FUEL (3300/4300 DIESEL FUEL ONLY, 3200/4200 UNLEADED FUEL ONLY)
7. GREASE POINTS 100 HRS.
8. RADIATOR SCREEN
9. AIR CLEANER
10. FUEL PUMP
11. BATTERY
12. TIRE PRESSURE - MAXIMUM 20 PSI FRONT, 18 PSI REAR (24" TIRE)
13. FUSES (LIGHTS 15 AMP, IGNITION 7.5 AMP, DASH ACCESSORIES 7.5 AMP)
14. HYDRAULIC STRAINER
15. HYDRAULIC OIL FILTER
16. BRAKE FLUID
17. WATER SEPARATOR (DIESEL ONLY)
18. DIFFERENTIAL FILL/CHECK (4WD ONLY)
19. 4WD SHAFT
STEERING SHAFT
FLUID SPECIFICATIONS/CHANGE INTERVALS
SEE OPERATOR'S MANUAL FOR INITIAL CHANGES | FLUID TYPE | CAPACITY L | CAPACITY QT | CHANGE INTERVALS FLUID | CHANGE INTERVALS FILTER | FILTER LOCATION
ENGINE OIL | SAE 10W-30 CD, CE, CF or CF-4 | 2.9 | 3.1 | 100 HRS. | 100 HRS. | A
ENGINE OIL AC ONLY | | 1.9 | 2 | 100 HRS. | 100 HRS. | A
TRANS/HYDRAULIC OIL | DEXRON III ATF | 7.1 | 7.5 | 800 HRS. | 800 HRS. | C
AIR CLEANER | CLEAN EVERY 50 HRS. | | | | 200 HRS. | B
FUEL > 32 F | SEE NOTE 6 | 26.5 | 7 GAL | --- | 400 HRS. | E
FUEL PUMP | --- | --- | --- | --- | 400 HRS. | D
COOLANT 50/50 ETHYLENE GLYCOL WATER | --- | 4.3 | 4.5 | 1200 HRS. | --- | |
STRAINER | --- | --- | | CLEAN 800 HRS. | | F
DIFFERENTIAL OIL | SAE 10W-30 CD | .9 | 1 | 800 HRS. | --- | |
FOR HEAVY DUTY OPERATION, MAINTENANCE SHOULD BE PERFORMED TWICE AS FREQUENTLY.
106-2384

106-2384

Specifikationer

Bemærk: Specifikationer og konstruktion kan ændres uden forudgående varsel.

Generelle specifikationer

Type	Køretøj til to personer med 4 hjul og operatør foran. Certificeret til at overholde SAE J2258.
Motor	Daihatsu 31 hk, trecylindret, væskekølet, afbalanceret benzinmotor reguleret til maks. 3650 o/min. af en mekanisk regulator. 952 cm^2 slagvolumen. Tryksmøring via tandhjulspumpe. 40 amperes generator med regulator (integreret kredsløb). Påskruningsoliefilter.
Luftfilter	Højtydende, 2-trins, fjernmonteret luftfilter.
Batteri	12 volt med 650 ampere til koldstart ved -18 °C.
Kølesystem	Midtmonteret køler med aftageligt gitter og nedre renseadgang. Kølesystemets kapacitet er ca. 3,8 l med en 50/50 blanding af ethylenglycol-frostvæske.
Brændstofsystem	Benzintankens kapacitet er på 26,5 l. 12 volts elektrisk brændstofpumpe.
Transmission	Baghjulstræk, dobbelt akseldrev. Synkrongear med 3 hastigheder, H-skift med et højt og lavt område, der giver 6 hastigheder fremad og 2 baglæns. Manuel aktivering af differentialelås. Drivaksel til firehjulstræk (kun firehjulstræk).
Kobling	17 cm kobling og trykplade.
Fordifferentiale (kun firehjulstræk)	5,0:1
Centerdifferentiale (kun firehjulstræk)	Tovejs overløbskobling
Stel	Svejset konstruktion af højstyrkestål.
Forhjulsophæng	Selvstændig "A"-styrearm, dobbelte spiralfjedre med progressiv fjederfaktor og dobbelte støddæmpere med stabiliseringsstang.
Baghjulsophæng	DeDionaksel (vægtbærende aksel er uafhængig af gearkasse), bladfjeder og dobbelte støddæmpere.
Styresystem	Servostyring. 3–3/4 omdrejninger fra yderpunkt til yderpunkt. Rat med diameter på 35,5 cm.
Dæk	Fordæk: 51 cm x 25,5 cm-10, 4-lags, rib-slidbanemønster. Bagdæk: 61 cm x 30,5 cm-12, 6-lags, rib-slidbanemønster til græs.
Bremser	4-hjulshydraulik, selvjusterende tromle med dobbelt sikkerhedskreds: Diameter på 20 cm foran og bag. Håndbetjent parkeringsbremse aktiverer bageste bremsesko.
Styrtbøjle	Styrtbøjlesystem med 2 stivere.
Hydraulik	4 gpm trykafbalanceret tandhjulspumpe leverer hydraulikflow til servostyring, løfteenheder og ekstra hydrauliske fjernenheder. Løftereguleringsventil og dobbeltcylindre til at løfte tippelad. Gearkasse bruges som beholder for hydrauliksystem. Samlet kapacitet 7,6 l. Hydraulikoliefilter til at skrue på med filtrering på 25 mikron. Oliesi i gearkasse med 100 netmasker.
Sæde	Bucketsæder med sikkerhedsseler og hoftestøtter. Mulighed for at justere sædet frem og tilbage 18 cm, så der opnås større komfort.
Betjeningsanordninger	Fodbetjente gas-, koblings- og bremsepedaler. Håndbetjent gearstang, differentialelås, parkeringsbremse, skifter til højt og lavt hastighedsområde, hydrauliske løfte- og vippestyregreb. Tændingskontakt, lyskontakt, hornknap og kontakt til spærring af 3. gear i det høje område.

Målere	Timetæller, brændstofmåler, kølevæsketemperatur, kontrollampe for lavt motorolietryk, ladekontrollampe og kontrollampe for overophedning af motor. Omdrejningstæller ekstraudstyr.
Lys	To halogenforlygter og en enkelt baglygte. Bremselygte.
Bugsertræk	Trækket har et hul til kugle eller tap.
Sikkerhedslåse	Koblingspedalen skal trykkes ned for at starte motor eller frakoble kraftudtaget, hvis køretøjet er udstyret med det. Det hydrauliske løftegreb skal stå i midterpositionen.
Kørselshastighed	Hastigheder fremad med 61 cm bagdæk Højt område: 12,2/18,5/31,9 km/t Lavt område: 4,7/7,2/12,4 km/t Bakhastigheder med 61 cm dæk Højt område: 11,6 km/t Lavt område: 4,5 km/t
Egenvægt (Tør vægt)	Model 07360 – 710 kg. Model 07361 – 860 kg. Model 07365 – 920 kg.
Nominel kapacitet (inkl. operatør på 90 kg, passager på 90 kg og lastet udstyr).	Model 07360 – 1218 kg. Model 07361 – 1070 kg. Model 07365 – 1024 kg.
Maksimum. Køretøjets bruttovægt	1928 kg (tohjulstræk) 1928 kg (firehjulstræk)
Bugserkapacitet	Anhængertrækstangens vægt 90 kg Maksimal anhængervægt 680 kg
Afstand fra jorden	18 cm uden last
Akselafstand	178 cm
Sporvidde (midterlinje til midterlinje)	Front 117 cm Bag 121 cm

Mål

Samlet bredde	160 cm
Samlet længde	325,8 cm uden lad 331,2 cm med fuldt lad 346,4 cm med 2/3 lad monteret bagest
Højde	190,5 cm til toppen af styrtbøjlen

Klargøring

Bemærk: Maskinens venstre og højre side er som set fra den normale betjeningsposition.

Beskrivelse	Antal	Anvendelse
Bagskærm Maskinskrue, 3/8 x 1–1/4 tomme Låsemøtrik, 3/8 Støtteplade	2 10 2 2	Montering af bagskærme
Hjulmøtrik Forhjul Hjulmøtrik Baghjul	10 2 10 2	Montering af hjul
Rat Skumforsegling Spændeskive Møtrik Hætte	1 1 1 1 1	Montering af rat
Forskærm Maskinskrue med unbrakokærv, #10 x 3/4 tomme Spændeskive, 0,210 I.D. Låsemøtrik #10	2 10 20 10	Montering af forskærme
Styrtbøjlestel Maskinskrue, 1/2 x 3 tomme Låsemøtrikker 1/2	1 4 4	Montering af styrtbøjlesystem
Betjeningsvejledning (køretøj)	2	Læs før betjening af maskinen.
Reservedelskatalog	1	

Bemærk: Maskinens venstre og højre side er som set fra den normale betjeningsposition.

Montering af bagskærme

1. Løsn de låsemøtrikker og maskinskruer, der fastholder baglygtebeslagene til højre og venstre stelbeslag (fig. 1).
2. Drej baglygtebeslagene bagud, og spænd maskinskruer og låsemøtrikker.

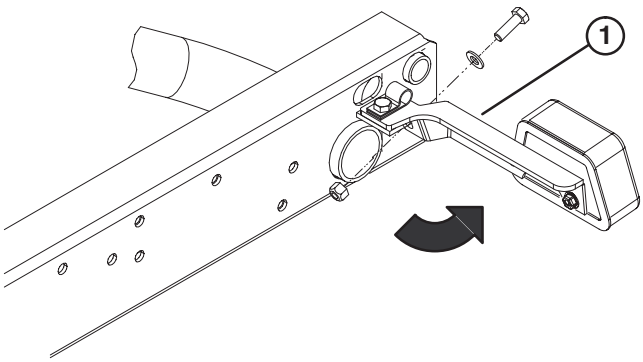

Figur 1

1. Baglygtebeslag

3. Fastgør hver baglygtebeslags bageste del bag på stelbeslagene med en 5/16 x 1 tommes maskinskrue, flad spændeskive med I.D. på 0,344 tommer og låsemøtrik som vist i figur 1.

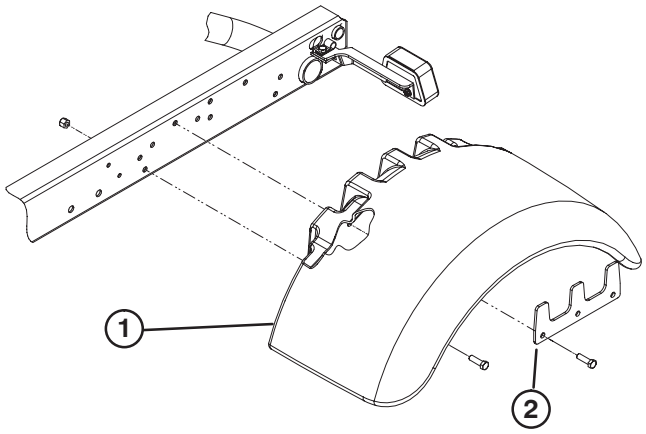

Figur 2

1. Skærm
2. Støtteplade

4. Fastgør uden at spænde en skærm på hver side af stellet med en støtteplade, (5) 3/8 x 1–1/4 tommes maskinskruer og en låsemøtrik som vist i figur 2.

Bemærk: Der er monteret svejsemøtrikker til fastspænding af (4) af maskinskruerne.

5. Tilspænd alle fastgørelsesanordninger.

Montering af hjul

1. Fjern låsemøtrikkerne, der fastholder hjulene på hjulbeslagene. Behold låsemøtrikkerne.
2. Monter hjulene, og sæt låsemøtrikkerne i. Tilspænd møtrikkerne med et moment på 61–88 Nm.

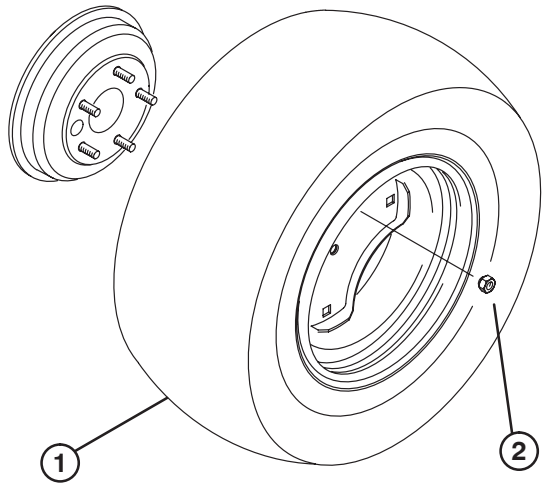

Figur 3

1. Hjul
2. Hjulmøtrik

Montering af rat

1. Fjern kontramøtrik fra styretøjsakslen. Skub skumforsegling, rat og spændeskive på styretøjsakslen.
2. Fastgør rattet til akslen med kontramøtrikken, og spænd den til 14–20 Nm.
3. Sæt hætten på rattet.

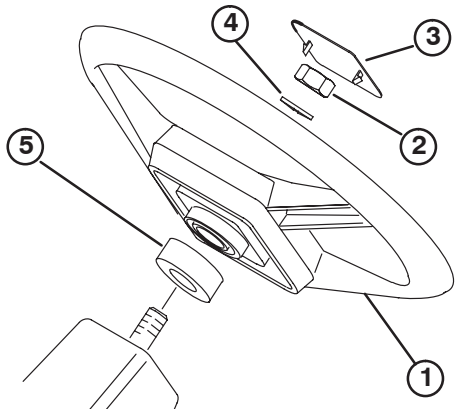

Figur 4

1. Rat
2. Kontramøtrik
3. Hætte
4. Spændeskive
5. Skumforsegling

Montering af forskærme

1. Placer de fem skærmmonteringshuller ud for hullerne i hver side af stellet (fig. 5).
2. Monter en skærm på hver side af stellet med (5) #10 x 3/4 tommes maskinskruer med unbrakokærv, (10) flade spændeskiver og (5) #10 låsemøtrikker. Placer en spændeskive ved siden af maskinskruens hoved og låsemøtrikken.

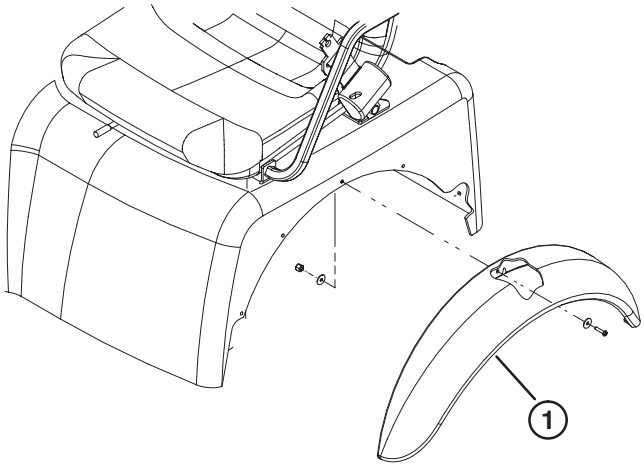

Figur 5

1. Skærm

Montering af styrtbøjle

1. Sæt hver side af styrtbøjlen i monteringsbeslagene på hver side af køretøjets stel, og placer styrtbøjlen som vist på figur 6.

Bemærk: Det kan være nødvendigt at løsne monteringsboltene til styrtbøjlens dækplade for at få sat styrtbøjlen ind i monteringsbeslagene

2. Fastgør hver side af styrtbøjlen til monteringsbeslagene med (2) 1/2–13 x 3 tommes maskinskruer og låsemøtrikker.

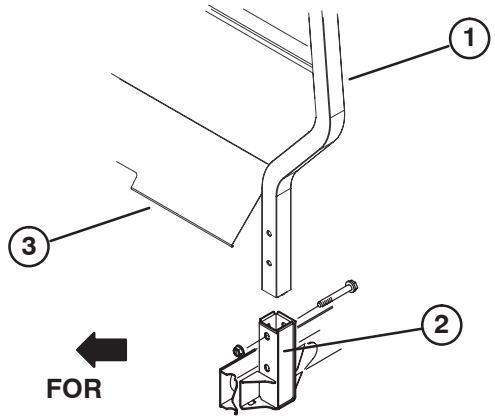

Figur 6

1. Styrtbøjle
2. Monteringsbeslag
3. Styrtbøjlens dækplade

Aktivering og opladning af batteriet

Hvis batteriet ikke er fyldt med elektrolyt eller aktiveret, skal det fjernes fra køretøjet, fyldes med elektrolyt og lades op. Elektrolyt med en massefylde på 1,260 kan købes hos en lokal batterileverandør.

Advarsel

CALIFORNIEN

Advarsel i henhold til erklæring nr. 65

Batteripoler og tilbehør indeholder bly og blysammensætninger samt kemikalier, som ifølge staten Californien er kræftfremkaldende og forårsager forplantningsskader. *Vask hænder efter håndtering*.

Fare

Batterielektrolyt indeholder svovlsyre, som er en dødelig gift, der forårsager alvorlige forbrændinger.

- **Drik ikke elektrolyt, og undgå kontakt med hud, øjne og tøj. Brug sikkerhedsbriller for at beskytte øjnene og gummihandsker for at beskytte hænderne.**
- **Fyld batteriet op på et sted, hvor der altid er rent vand i nærheden til at skylle huden med.**

1. Løsn de drejeknapper, der fastholder batteridækslet til batteribundpladen, og skub dækslet af.

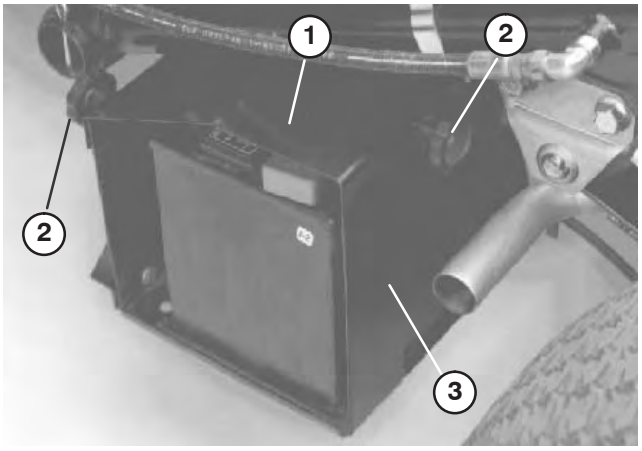

Figur 7

1. Batteridæksel
2. Drejeknap
3. Batteribundplade

2. Fjern maskinskrue, spændeskiver og møtrik, der fastholder batteriet på bundpladen. Fjern tilholderen, og skub batteriet ud af bundpladen.
3. Fjern påfyldningsdækslerne fra batteriet, og fyld langsomt hver celle op, indtil elektrolytstanden står lige oven over pladerne.
4. Sæt påfyldningsdækslerne på igen, og slut en 3 til 4 ampere batterilader til batteripolerne. Oplad batteriet ved 3–4 ampere i 4 til 8 timer.

Advarsel

Opladning af batteriet producerer gasser, der kan eksplodere.

Der må aldrig ryges i nærheden af batteriet, og gnister og åben ild skal holdes væk fra batteriet.

5. Når batteriet er opladet, tages opladeren ud af stikkontakten og frakobles batteripolerne.

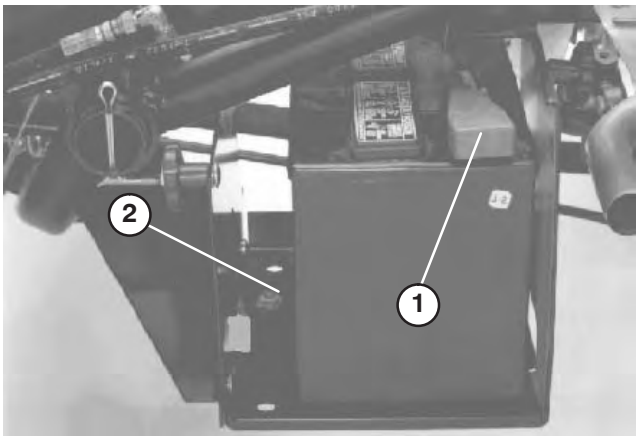

Figur 8

1. Pluskabel (+)
2. Tilholder

6. Fjern påfyldningsdækslerne. Fyld langsomt elektrolyt i hver celle, indtil standen når påfyldningsringen. Sæt påfyldningsdækslerne på.

Vigtigt **Fyld ikke for meget på batteriet. Elektrolyt kan løbe over og ramme andre dele af køretøjet og forårsage alvorlig korrosion og nedbrydning.**

7. Skub batteriet ind i bundpladen, så batteripolerne vender mod køretøjets bagende.

8. Slut pluskablet (rødt) til pluspolen (+) og minuskablet (sort) til minuspolen (–) på batteriet, og fastgør dem med maskinskruer og møtrikker. Skub gummikappen ind over pluspolen for at forhindre eventuel kortslutning.

Advarsel

Forkert batterikabelføring kan danne gnister og beskadige maskinen og kablerne. Gnister kan få batterigasserne til at eksplodere og medføre personskade.

- ***Frakobl*** **altid batteriets (sorte) minuskabel, før du frakobler det (røde) pluskabel.**
- ***Tilslut*** **altid batteriets røde pluskabel, før du tilslutter det sorte minuskabel.**

9. Monter batteritilholderen, og fastgør den til bundpladen med en maskinskrue, spændeskiver og en møtrik.

10. Sæt batteridækslet på batteribundpladen igen, og spænd drejeknapperne.

Afmontering af fuldt lad

1. Start motoren. Aktiver det hydrauliske løftegreb, og sænk ladet, indtil cylindrene sidder løst i rillerne. Slip løftegrebet, og sluk for motoren.

2. Tag ringstifterne af de yderste ender af cylinderstangens gaffelbolte (fig. 9).

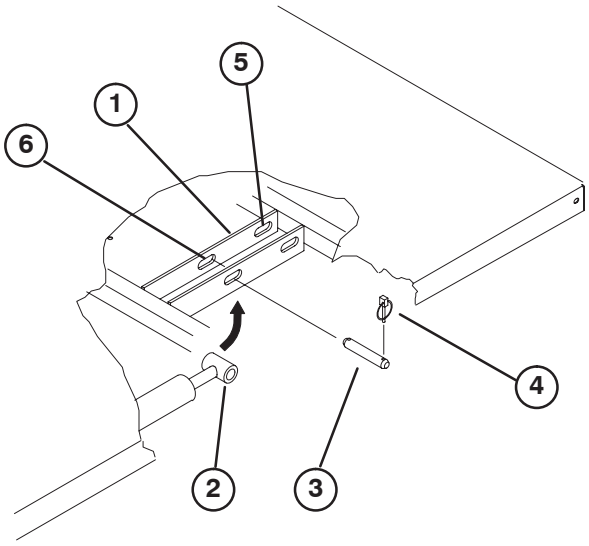

Figur 9

1. Ladmonteringsplade
2. Cylinderstangens ende
3. Gaffelbolt
4. Ringstift
5. Bageste riller (fuldt lad)
6. Forreste riller (2/3 lad)

3. Afmonter de gaffelbolte, der fastholder cylinderstangens ender til ladmonteringspladerne, ved at skubbe boltene indad (fig. 10).

4. Afmonter de ringstifter og gaffelbolte, der fastholder aksebeslagene til stelkanalerne (fig. 10).

5. Løft ladet af køretøjet.

Forsigtig

Det fulde lad vejer ca. 147 kg, så forsøg aldrig selv at montere eller afmontere det. Få to eller tre personer til at hjælpe dig, eller brug en løbekran.

6. Opbevar cylindrene i opbevaringsklemmerne. Aktiver den hydrauliske løftegrebslås på køretøjet for at forhindre, at løftecylindrene bliver forlænget ved et uheld.

Genmontering af det fulde lad

Bemærk: Hvis ladsiderne skal monteres på det flade lad, er det nemmere at montere dem, før ladet monteres på køretøjet.

Bemærk: Sørg for, at de bageste drejeplader boltes til bundstellet/kanalen, så den lave ende vipper bagud (fig. 10).

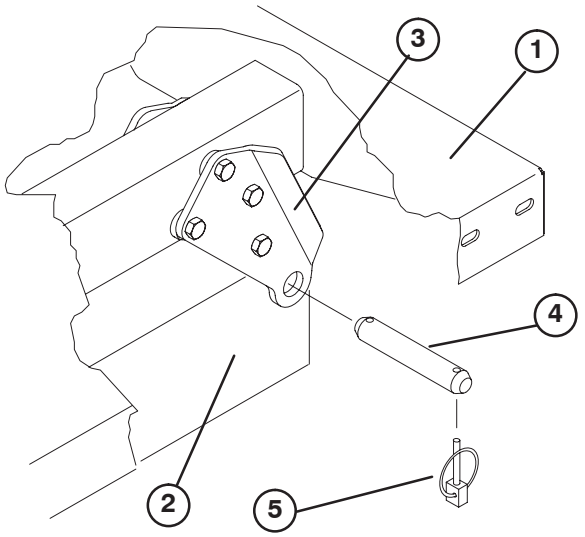

Figur 10

1. Ladets bageste venstre hjørne
2. Stelkanal
3. Drejeplade
4. Gaffelbolt
5. Ringstift

Bemærk: Kontroller, at afstandsstykkets beslag og slidblokkene (fig. 11) er monteret, da kølerdækslet ellers kan beskadiges. Bræddebolthovederne skal placeres inden i maskinen.

Forsigtig

Det fulde lad vejer ca. 147 kg, så forsøg aldrig selv at montere eller afmontere det. Få to eller tre personer til at hjælpe dig, eller brug en løbekran.

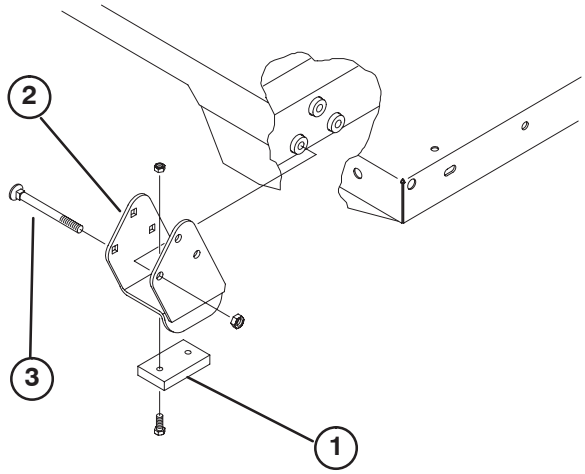

Figur 11

1. Afstandsstykkets beslag
2. Slidblok
3. Bræddebolt

1. Kontroller, at løftecylindrene er trukket helt tilbage.
2. Anbring forsigtigt ladet på køretøjsstellet, og anbring hullerne i ladets bageste drejeplade på linje med hullerne i den bageste stelkanal. Monter (2) gaffelbolte og ringstifterne (fig. 10).
3. Sørg for, at ladet er sænket, og fastgør hver cylinderstangsende til de relevante riller på ladmonteringspladerne med en gaffelbolt og en ringstift. Sæt gaffelbolten på fra ladets yderside med ringstiften udad (fig. 10). De bageste riller er til montering af fuldt lad, og de forreste riller er til montering af 2/3-lad.

Bemærk: Det kan være nødvendigt at starte motoren for at forlænge cylindrene eller trække dem tilbage, når de rettes ind efter hullerne. **Pas på fingrene!**

Bemærk: Den ubrugte rille kan lukkes med en maskinskrue og møtrik for at undgå monteringsfejl.

4. Start motoren, og aktiver det hydrauliske løftegreb for at hæve ladet. Slip løftegrebet, og sluk for motoren. Monter ladsikkerhedsstøtten for at forhindre sænkning af ladet ved et uheld. Se Brug af ladsikkerhedsstøtte.
5. Monter ringstifterne på de inderste ender af gaffelboltene.

Bemærk: Hvis den automatiske bagsmækudløser er blevet monteret på ladet, skal du sikre dig, at den forreste vippeforbindelsesstang er blevet placeret på indersiden af venstre gaffelbolt, før ringstiften monteres.

Før betjening

Forsigtig

Stop motoren, aktiver parkeringsbremsen, og tag nøglen ud af tændingen, før der foretages serviceeftersyn eller justeringer af maskinen. Materialer skal fjernes fra ladet eller andet udstyr, inden der arbejdes under et hævet lad. Drej altid sikkerhedsstøtten ned, før du arbejder under et hævet lad.

Kontrol af krumtaphusolien

Motoren leveres med cirka 3,3 l olie i krumtaphuset (med filter), men oliestanden i motorens krumtaphus skal alligevel kontrolleres, før og efter motoren startes første gang.

1. Parker maskinen på en plan flade.
2. Fjern målepinden, og tør den af med en ren klud. Sæt målepinden ned i røret, og sørg for, at den sidder helt i bund. Fjern målepinden, og kontroller oliestanden.

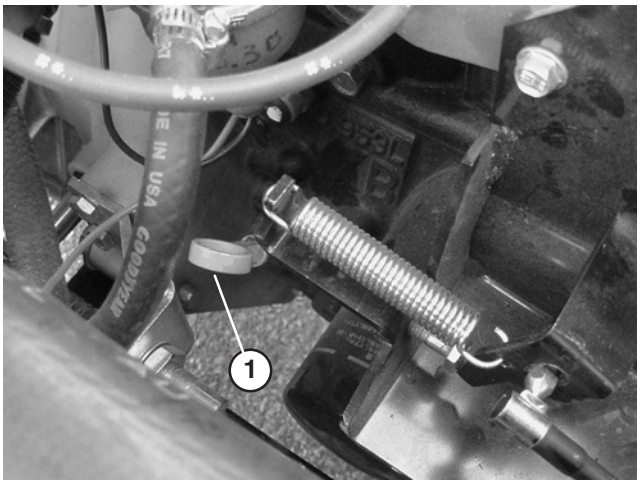

Figur 12

1. Målepind

3. Motoren kan anvende ethvert mærke selvrensende olie af høj kvalitet, som bærer American Petroleum Institutes -API- "serviceklassifikation" SH eller højere. Vælg en viskositet i overensstemmelse med tabellen i figur 13.

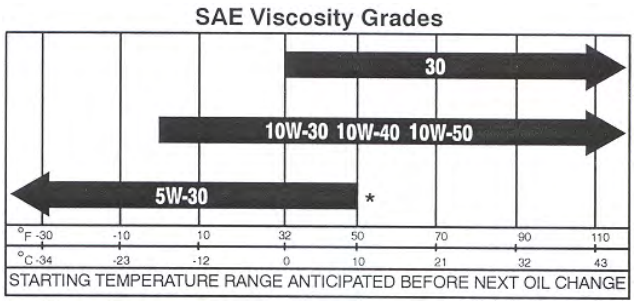

Figur 13

4. Hvis oliestanden er lav, fjernes påfyldningsdækslet, og tilstrækkelig olie tilsættes for at øge standen til mærket FULL (fuld) på målepinden.

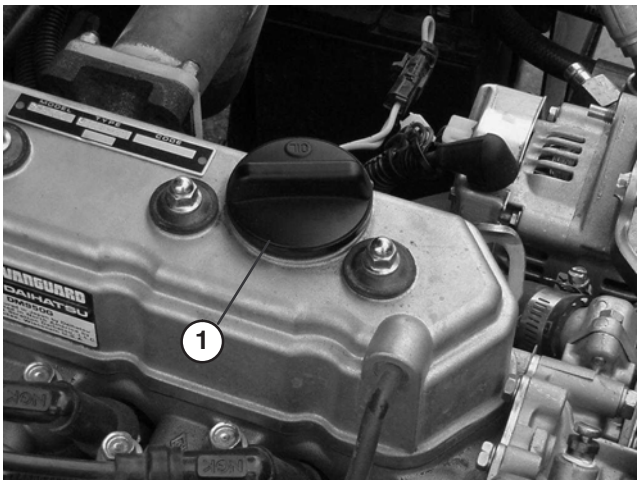

Figur 14

1. Påfyldningsdæksel

Bemærk: Når olie fyldes på, fjernes målepinden af hensyn til korrekt udluftning, olien hældes langsomt på, og standen kontrolleres ofte i løbet af denne proces. FYLD IKKE FOR MEGET PÅ.

Vigtigt Når der tilsættes motorolie eller fyldes olie på, skal der være afstand mellem oliepåfyldningsenheden og påfyldningshullet i ventildækslet som vist på figur 15. Denne afstand er nødvendig af hensyn til udluftning under påfyldningen, hvilket forhindrer olie i at løbe over og ned i ånderøret. Hvis denne procedure ikke følges, kan motoren blive alvorligt beskadiget

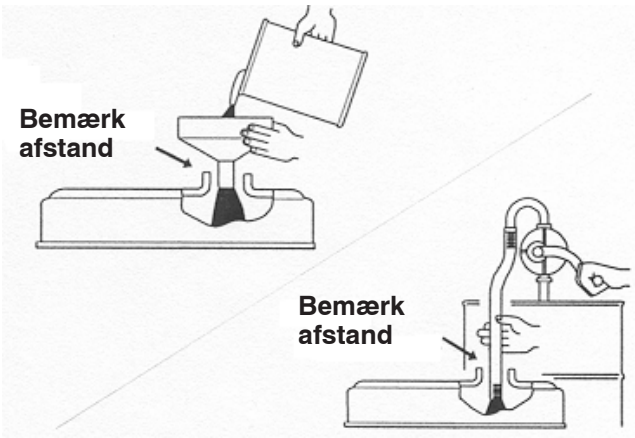

Figur 15

5. Sæt målepinden helt på plads.

Vigtigt **Kontroller oliestanden for hver 8. driftstime eller dagligt. Skift olie og filter første gang efter de første 50 driftstimer, og skift derefter olie og filter for hver 100 driftstimer. Skift dog olie oftere, hvis motoren bruges under meget støvede eller snavsede forhold.**

Bemærk: Efter påfyldning eller udskiftning af olie, skal motoren startes og køres i tomgang i 30 sekunder. Stands derefter motoren. Vent 30 sekunder, og kontroller oliestanden. Fyld tilstrækkeligt med olie på til at øge standen til mærket FULL på målepinden.

Påfyldning af brændstoftank

Brændstoftanken har en kapacitet på ca. 26,5 l.

The Toro Company anbefaler på det kraftigste, at der anvendes frisk, ren, blyfri, almindelig benzin i benzindrevne produkter fra Toro. Blyfri benzin brænder renere, forlænger motorens levetid og giver gode startegenskaber ved at reducere opbygningen af aflejringer i forbrændingskammeret. Minimum oktantal 87.

Bemærk: Brug aldrig metanol, benzin, der indeholder metanol, benzin, der indeholder mere end 10 % ethanol, benzinadditiver eller rensebenzin, fordi dette kan medføre beskadigelse af motorens brændstofsystem.

1. Rengør området omkring dækslet til brændstoftanken.
2. Fjern dækslet til brændstoftanken.

Fare

Under visse forhold er diesel og brændstofdampe meget brandfarlige og eksplosive. En brand eller eksplosion forårsaget af brændstof kan give forbrændinger samt forårsage tingsskade.

- **Anvend en tragt, og fyld tanken udendørs på et åbent område, mens motoren er slukket og kold. Tør eventuelt spildt brændstof op.**
- **Fyld ikke brændstoftanken helt op. Fyld brændstof på brændstoftanken, indtil niveauet er 25 mm under bunden af påfyldningsstudsen. Dette tomrum giver brændstoffet plads til at udvide sig.**
- **Ryg aldrig under håndtering af brændstof, og hold afstand til åben ild eller steder, hvor brændstofdampe kan antændes af en gnist.**
- **Opbevar brændstof i en ren, sikkerhedsgodkendt beholder, og sørg altid for, at låget er skruet på.**

3. Fyld tanken op til ca. 25 mm under toppen af tanken (bunden af påfyldningsstudsen). **FYLD IKKE FOR MEGET PÅ.** Sæt derefter dækslet på.
4. Tør eventuel benzin op, som kan være blevet spildt, for at undgå brandfare.

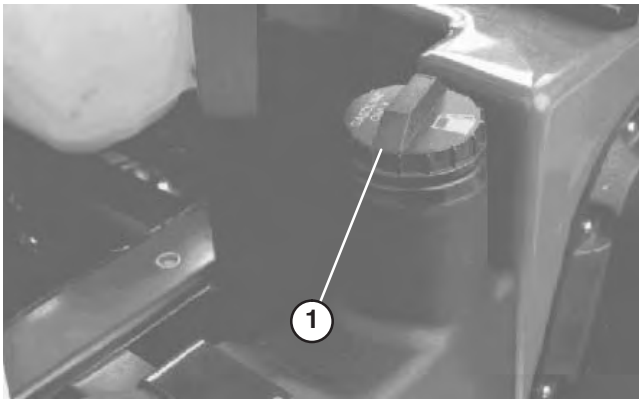

Figur 16

1. Brændstofdæksel

Kontrol af kølesystemet

Kølesystemets kapacitet er ca. 3,8 liter.

Kølesystemet er fyldt med en 50/50-opløsning af vand og permanent ethylenglycol-frostvæske. Kontroller kølevæskestanden hver dag, før motoren startes.

1. Parker maskinen på en plan flade.

Forsigtig

Hvis motoren har kørt, kan varm kølevæske under tryk slippe ud og forårsage forbrændinger.

- **Tag ikke kølerdækslet af, når motoren kører.**
- **Lad altid motoren køle af i mindst 15 minutter, eller indtil kølerdækslet er koldt nok til at røre ved uden at brænde hænderne.**
- **Brug en klud, når kølerdækslet åbnes, og åbn det langsomt, så damp kan slippe ud.**

2. Kontroller kølevæskestanden. Kølevæsken skal stå ved mærket COLD (kold) på reservetanken, når motoren er kold.

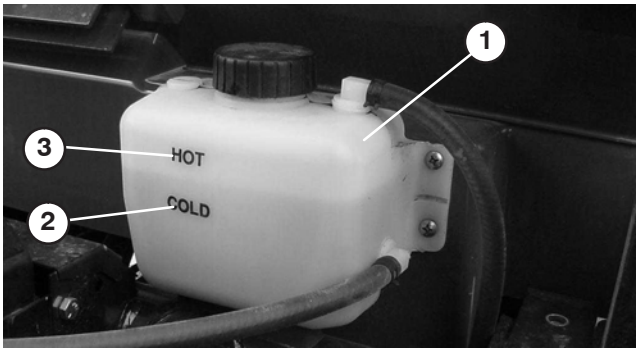

Figur 17

1. Reservetank
2. Mærket Cold (kold)
3. Mærket Hot (varm)

3. Hvis kølevæskestanden er lav, fjernes dækslet til reservetanken, og der tilsættes en 50/50-blanding af vand og permanent ethylenglycolfrostvæske. **FYLD IKKE FOR MEGET PÅ**.

4. Sæt reservetankens dæksel på.

Kontrol af gearkasse-/hydraulikvæsken

Gearkassebeholderen er fyldt med Dexron III ATF. Kontroller standen, før motoren startes første gang og derefter for hver 8 timer eller dagligt. Systemets kapacitet er 7,1 liter.

1. Parker køretøjet på en plan flade.

2. Rengør området omkring målepinden.

3. Skru målepinden løs fra toppen af gearkassen, og tør den med en ren klud.

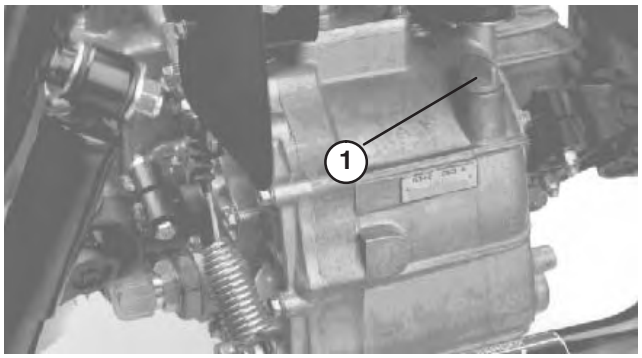

Figur 18

1. Målepind

4. Skru målepinden i gearkassen, og sørg for, at den sidder helt i bund. Skru målepinden løs, og kontroller væskestanden. Væsken skal nå op til toppen af den flade del af målepinden. Hvis standen er lav, efterfyldes tilstrækkeligt med væske for at nå den korrekte stand.

Kontrol af fordifferentialets olie

Kun firehjulstræk

Differentialet er fyldt med 10W30-olie. Kontroller oliestanden for hver 100 timer eller månedligt. Systemets kapacitet er 0,95 liter.

1. Parker køretøjet på en plan flade.

2. Rengør området omkring påfyldnings-/kontrolskruen på siden af differentialet.

3. Fjern påfyldnings-/kontrolskruen, og kontroller oliestanden. Olien skal stå ved hullet. Hvis standen er lav, efterfyldes med 10W30-olie.

4. Sæt påfyldnings-/kontrolskruen i igen.

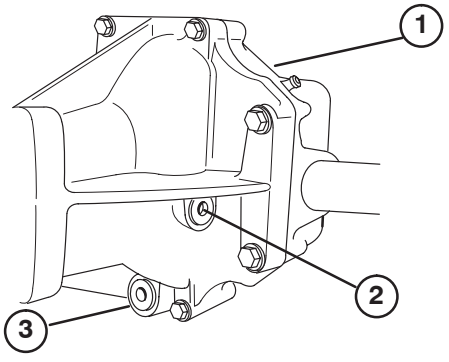

Figur 19

1. Fordifferentiale
2. Påfyldnings-/kontrolskrue
3. Aftapningsskrue

Kontrol af hjulmøtrikkernes tilspændingsmoment

Advarsel

Hvis du ikke bevarer det rette tilspændingsmoment i hjulmøtrikkerne, kan det medføre svigt eller tab af hjulet, hvilket kan medføre personskade.

Tilspænd hjulmøtrikkerne for og bag til et moment på 61–88 Nm efter 1–4 timers brug og igen efter 10 timers brug. Tilspænd derefter efter hver 200 timer.

Kontrol af dæktrykket

Kontroller dæktrykket for hver 8. time eller dagligt for at sikre, at niveauerne er korrekte.

Maksimalt dæktryk i fordæk er 138 kPa (20 psi) og i bagdæk (61 cm) 124 kPa (18 psi).

1. Det nødvendige lufttryk bestemmes af nyttelasten.
2. Jo lavere lufttryk, jo mindre er kompakteringen, og dækmærkerne minimeres. Der må ikke benyttes lavere tryk til tung nyttelast ved høj hastighed. Det kan medføre beskadigelse af dækkene.
3. Der skal benyttes højere tryk til tungere nyttelast ved høje hastigheder. Maksimumtrykket må ikke overskrides.

Vigtigt Ved udskiftning af det firehjulstrukne køretøjs dæk bruges kun dæk, der er godkendt til Workman. Brug af dæk, der ikke er godkendt, kan medføre plænebeskadigelse eller hurtigere beskadigelse af motor/gearkasse.

Kontrol af bremsevæsken

Bremsevæskebeholderen er ved afsendelsen fra fabrikken fyldt med ”DOT 3”-bremsevæske. Kontroller standen, før motoren startes første gang og derefter for hver 8 timer eller dagligt.

1. Parker maskinen på en plan flade.
2. Løsn knappen, der fastholder kopholderen på instrumentbrættet (fig. 20). Tag kopholderen af instrumentbrættet.

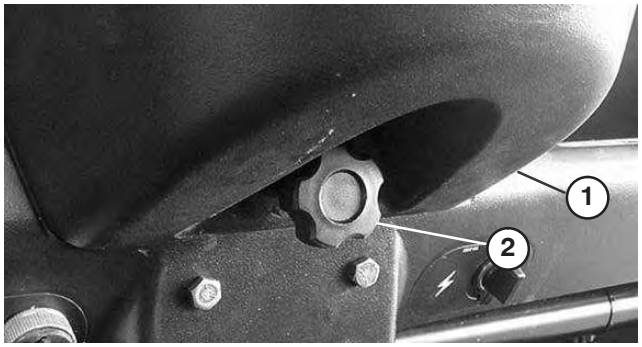

Figur 20

1. Kopholder
2. Skrue

3. Væskestanden skal være ved mærket FULL (fuld) på beholderen.



Figur 21

1. Bremsevæskebeholder

4. Hvis væskestanden er lav, rengøres området omkring dækslet, dækslet fjernes, og der efterfyldes til det korrekte niveau. **FYLD IKKE FOR MEGET PÅ**.
5. Monter kopholderen på instrumentbrættet igen.

Kontrol af ventilatorremmens stramning

Kontroller remmen for slid, revner eller forkert stramning. Kontroller stramningen ved at trykke remmen ned midt mellem ventilatorens og drivakslens remskiver med en kraft på 98 N. En ny rem bør afbøje 12–15 mm. En brugt rem bør afbøje 14–17 mm. Gå videre til side 46, hvis afbøjningen er forkert for at se, hvordan remmen strammes. Fortsæt driften, hvis den er korrekt.

Vigtigt Forkert remstramning kan medføre, at det bliver tungere at dreje rattet.

Betjening

Bemærk: Maskinens venstre og højre side er som set fra den normale betjeningsposition.

Betjeningsanordninger

Gaspedal

Gaspedalen (fig. 22) giver operatøren mulighed for at variere køretøjets motoromdrejningshastighed og kørselshastighed, mens transmissionen er i gear. Motorens omdrejningshastighed og køretøjets kørselshastighed øges ved at trykke pedalen ned. Omdrejningshastighed og kørselshastighed sænkes ved at slippe pedalen.

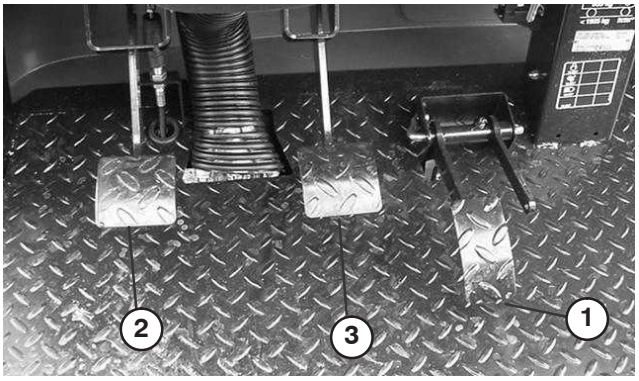

Figur 22

1. Gaspedal
2. Koblingspedal
3. Bremsepedal

Koblingspedal

Koblingspedalen (fig. 22) skal trykkes helt i bund for at udkoble, når motoren startes, eller der skiftes gear. Slip pedalen jævnt, når transmissionen er i gear, for at forebygge unødig slitage af transmissionen og andre tilknyttede dele.

Vigtigt **Hvil ikke foden på koblingspedalen under kørsel. Koblingspedalen skal være sluppet helt, da koblingen ellers ikke tager rigtigt ved, hvilket medfører friktion og slitage. Lad ikke køretøjet stå stille på en bakke ved brug af koblingspedalen. Det kan medføre beskadigelse af koblingen.**

Bremsepedal

Bremsepedalen (fig. 22) bruges til at aktivere driftsbremserne for at stoppe køretøjet eller sænke hastigheden.

Forsigtig

Slidte eller forkert justerede bremser kan medføre personskade. Hvis bremsepedalen vandrer til inden for 38 mm fra køretøjets gulv, skal bremserne justeres eller repareres.

Gearstang

Tryk koblingspedalen helt i bund, og sæt gearstangen (fig. 23) i det ønskede gear. Et diagram over gearskiftmønsteret er angivet herunder.

Gearskiftmønster

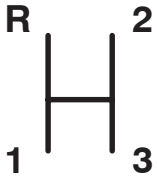

Vigtigt Skift ikke til bakgear eller kørsel fremad, medmindre køretøjet står stille. Det kan medføre beskadigelse af gearkassen.

Forsigtig

Nedgearing fra for høj hastighed kan forårsage udskridning af baghjulene, der kan medføre, at operatøren mister kontrollen over køretøjet, samt beskadigelse af kobling og/eller gearkasse. Skift gear forsigtigt for at undgå, at tandhjulene skurer.

Differentialelås

Gør det muligt at låse bagakslen og få større trækkraft. Differentialelåsen (fig. 23) kan indkobles, mens køretøjet er i bevægelse. Flyt håndtaget fremad og til højre for at indkoble låsen.

Bemærk: Køretøjet skal bevæges og drejes en smule for at ind- eller udkoble differentialelåsen.

⚠ Forsigtig ⚠

Hvis køretøjet drejes med differentialelåsen slået til, kan det medføre, at operatøren mister kontrollen. Kør ikke med differentialelåsen slået til ved høje hastigheder, eller når der drejes skarpt. Se afsnittet om brug af differentialelåsen.

Parkeringsbremse

Når som helst motoren er slukket, skal parkeringsbremsen (fig. 23) være aktiveret for at forhindre, at køretøjet bevæger sig ved et uheld. Træk håndtaget tilbage for at aktivere parkeringsbremsen. Skub håndtaget fremad for at deaktivere parkeringsbremsen. Sørg for, at parkeringsbremsen er deaktiveret, før køretøjet sættes i bevægelse. Kontroller, at parkeringsbremsen er aktiveret, hvis køretøjet er parkeret på en stejl hældning. Skift endvidere til første gear ved kørsel op ad en bakke eller bakgear ved kørsel ned ad en bakke. Placer stopklodser på den side af hjulene, der vender nedad.

Hydraulisk løft

Hæver og sænker ladet. Flyt tilbage for at hæve og fremad for at sænke (fig. 23).

Vigtigt Når ladet sænkes, skal håndtaget skubbes frem i 1 eller 2 sekunder, når ladet er i kontakt med stellet, for at fastgøre det i sænket position. Hold ikke det hydrauliske løft i hverken hævet eller sænket position i mere end 5 sekunder, når cylindrene har nået afslutningen på deres vandring.

Lås til hydraulisk løft

Låser løftegrebet, så hydraulikcylindrene ikke aktiveres, når køretøjet ikke er udstyret med et lad (fig. 23). Den låser også løftegrebet i positionen TIL, når hydraulikken bruges til redskaber.

Skifter til højt/lavt hastighedsområde

Giver mulighed for tre yderligere hastigheder til nøjagtig hastighedsregulering (fig. 23).

- Køretøjet skal stå fuldstændigt stille, inden der skiftes mellem højt og lavt hastighedsområde.
- Skift kun på jævnt terræn.
- Tryk koblingspedalen helt i bund.
- Skub håndtaget helt frem for at bruge højt område og helt tilbage for at bruge lavt område.

HØJ er til kørsel med højere hastighed på jævne, tørre flader med let last.

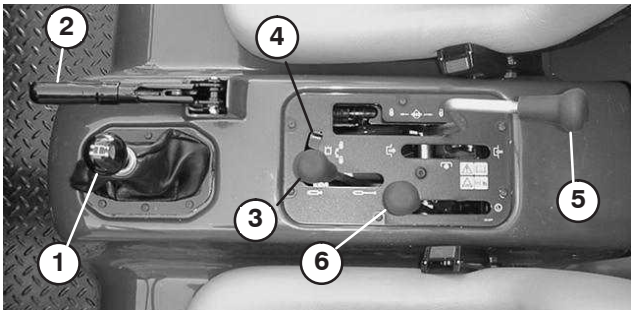

Figur 23

1. Gearstang
2. Parkeringsbremse
3. Hydraulisk løft af ladbund
4. Lås til hydraulisk løft
5. Differentialelås
6. Skifter til højt/lavt hastighedsområde

LAV er til kørsel med lav hastighed. Brug dette område, når det er nødvendigt med større kraft eller kontrol end normalt, f.eks. stejle skråninger, vanskeligt terræn, tung last, langsom kørselshastighed, men høj motorhastighed (sprøjtning).

Bemærk: Der er en placering mellem HØJ og LAV, hvor gearkassen ikke befinder sig i noget område. Denne placering må ikke bruges som en neutral position, fordi køretøjet kan bevæge sig uventet, hvis operatøren støder til skifteren, og køretøjet er i gear.

Kølevæsketemperaturmåler og -lampe

Registrerer motorens kølevæsketemperatur. Fungerer kun, når tændingskontakten er i positionen On (til) (fig. 24). Kontrollampen lyser, hvis motoren overophedes.

Ladekontrollampe

Tændes, når batteriet aflades. Hvis lampen lyser under drift, stoppes køretøjet, motoren slukkes, og de mulige årsager kontrolleres, f.eks. generatorremmen (fig. 24).

Vigtigt Hvis generatorremmen er løs eller i stykker, må køretøjet ikke bruges, før justering eller reparation er foretaget. Hvis denne foranstaltning ikke overholdes, kan det medføre beskadigelse af motoren.

Sådan kontrolleres advarselslampernes funktion:

- Aktiver parkeringsbremsen.
- Drej tændingsnøglen til "ON" (til), men start ikke motoren. Kontrollamperne for kølevæsketemperatur, ladning og olietryk bør lyse. Hvis en lampe ikke fungerer, skyldes det enten en sprængt pære eller en fejl i systemet, der skal afhjælpes.

Timetæller

Viser det samlede antal timer, maskinen har været i brug. Timetælleren (fig. 24) begynder at tælle, når tændingsnøglen drejes til positionen "ON" (til), eller hvis motoren kører.

Tændingskontakt

Tændingskontakten (fig. 24), brugt til at starte og stoppe motoren, har tre indstillinger: FRA, KØR, og START. Drej nøglen med uret – START-position – for at indkoble startmotoren. Slip nøglen, når motoren starter. Nøglen går automatisk i positionen TIL. Motoren afbrydes ved at dreje nøglen mod uret til positionen FRA.

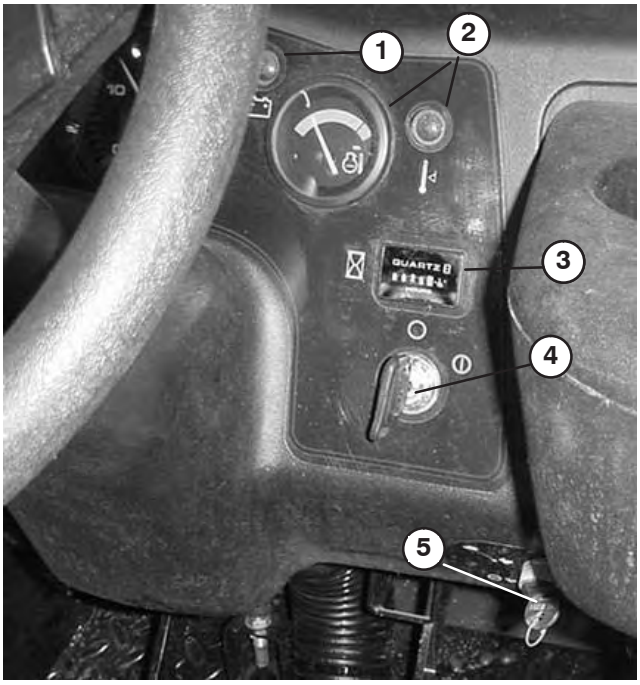

Figur 24

1. Ladekontrollampe
2. Kølevæsketemperaturmåler og -lampe
3. Timetæller
4. Tændingskontakt
5. Kontakt til spærring af 3. gear i det høje område

Kontakt til spærring af 3. gear i det høje område

Hvis kontakten (fig. 24) sættes i langsom position, og nøglen fjernes, forhindres brugen af tredje gear, når køretøjet bruges i det høje hastighedsområde. Motoren afbrydes, hvis gearstangen sættes i tredje gear, når køretøjet bruges i det høje område. Nøglen sættes i med tænderne nedad. Tryk nøglen ind for at dreje den. Den kan fjernes i begge positioner.

Lyskontakt

Vip kontakten (fig. 25) for at aktivere forlygterne. Tryk for at tænde lyset.

Kontrollampe for olietryk

Kontrollampen for olietryk lyser (fig. 25), hvis olietrykket falder til under et sikkert niveau, når motoren kører. Hvis lampen blinker eller lyser konstant, skal køretøjet standses, motoren slukkes, og oliestanden kontrolleres. Hvis oliestanden var lav, men påfyldning af olie ikke får lampen til at slukke, når motoren startes igen, skal motoren slukkes med det samme og den lokale TORO-forhandler kontaktes for at få assistance.

Sådan kontrolleres advarselslampernes funktion:

1. Aktiver parkeringsbremsen.
2. Drej tændingsnøglen til "ON" (til), men start ikke motoren. Olietrykslampen skal lyse. Hvis lampen ikke fungerer, skyldes det enten en sprængt pære eller en fejl i systemet, der skal afhjælpes.

Bemærk: Hvis der var slukket for motoren, kan det tage 1 til 2 minutter, før lampen tændes.

Brændstofmåler

Viser, hvor meget brændstof der er i tanken. Fungerer kun, når tændingen er i positionen "ON" (til) (fig. 25).

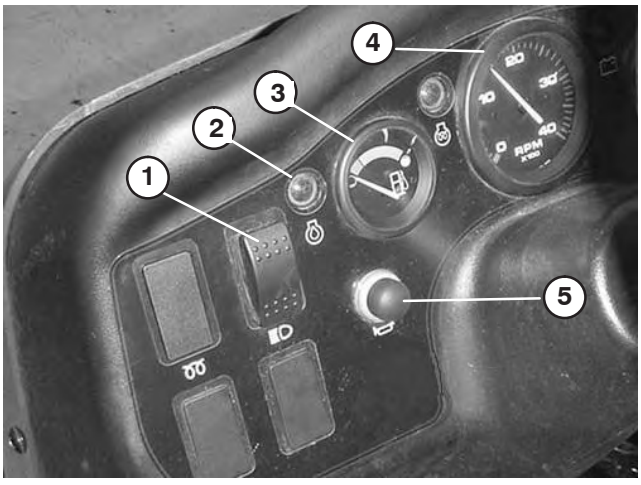

Figur 25

1. Lyskontakt
2. Kontrollampe for olietryk
3. Brændstofmåler
4. Omdrejningstæller (ekstraudstyr)
5. Horn

Omdrejningstæller

Ekstraudstyr (fig. 25).

Hornknap

Hornet aktiveres ved at trykke på knappen (fig. 25).

Passagerholdegreb

På instrumentbrættet (fig. 26).

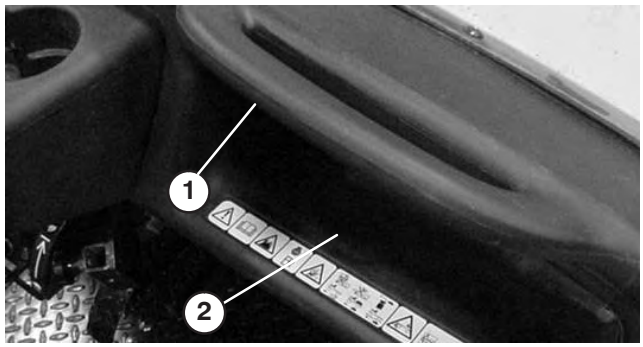

Figur 26

1. Passagerholdegreb
2. Opbevaringsrum

Sædejusteringshåndtag

Sæderne kan justeres frem og tilbage, så føreren får den bedst mulige komfort (fig. 27).

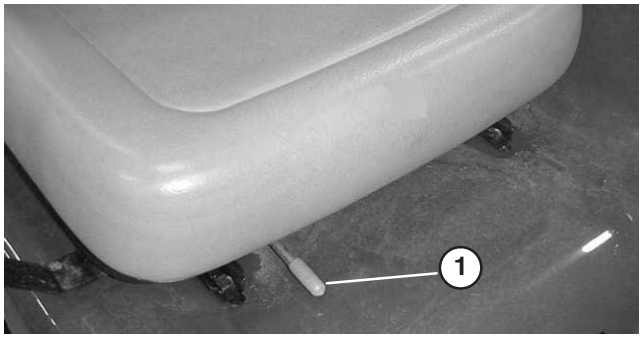

Figur 27

1. Sædejusteringshåndtag

Kontrol før start

Sikker betjening starter, inden køretøjet tages i brug. Følgende punkter skal kontrolleres hver gang:

- Kontrol af dæktrykket.

Bemærk: Disse dæk er anderledes end bildæk. De kræver mindre tryk for at minimere sammenpresning af og skader på plænen.

- Kontroller alle væskestande, og påfyld om nødvendigt den rette mængde Toro-specificerede væsker.
- Efterse kølerens forside. Fjern evt. snavs, og rengør kølergitteret.
- Kontroller bremsepedalens funktion.
- Kontroller, at lygterne og hornet fungerer.
- Drej rattet til venstre og højre for at kontrollere styretøjet.
- Kontroller for olielækager, løse dele og andre tegn på fejlfunktioner. Sørg for, at motoren er slukket, og at alle bevægelige dele er standset, før der kontrolleres for olielækager, løse dele eller andre fejl.

Hvis nogen af ovenstående elementer ikke er korrekte, underrettes mekanikeren eller den tilsynsførende, før køretøjet tages i brug. Den tilsynsførende vil muligvis have dig til at kontrollere andre elementer dagligt. Spørg derfor, hvad dit ansvarsområde omfatter.

Start af motoren

1. Stig ind på førersædet, og aktiver parkeringsbremsen.
2. Deaktiver kraftudtaget (hvis køretøjet er udstyret med et), og sæt gashåndtaget i positionen OFF (fra) (hvis køretøjet er indrettet på denne måde).
3. Sæt gearstangen i NEUTRAL, og tryk koblingspedalen ned.
4. Sørg for, at det hydrauliske løftegreb står i midterpositionen.
5. Hold foden væk fra gaspedalen.

- I meget koldt vejr (under -18 °C) – tryk gaspedalen helt i bund, og slip den flere gange, før der prøves på at starte motoren.
- Hvis motoren er varm – træd gaspedalen halvt ned, og hold den der, mens motoren tørnes.
- Hvis motoren er druknet – træd gaspedalen helt i bund, og hold den i bund, indtil motoren starter. Pump aldrig gaspedalen.

6. Sæt nøglen i tændingen, og drej den med uret for at starte motoren. Slip nøglen, når motoren starter.

Vigtigt **Aktiver ikke startmotoren i mere end 15 sekunder for at forhindre overophedning. Efter 15 sekunder med kontinuerlig tørning skal du vente i 60 sekunder, før du aktiverer startmotoren igen.**

Kørsel med køretøjet

1. Deaktiver parkeringsbremsen.
2. Tryk koblingspedalen helt i bund.
3. Sæt gearstangen i første gear.
4. Slip koblingspedalen roligt, og træd samtidig på gaspedalen.
5. Når køretøjet får tilstrækkelig fart, fjernes foden fra gaspedalen, koblingspedalen trykkes helt i bund, gearstangen sættes i næste gear, og koblingspedalen slippes, mens der trædes på gaspedalen. Gentag proceduren, indtil den ønskede hastighed er opnået.

Vigtigt Stop altid køretøjet, før der skiftes mellem at bakke og køre fremad.

Bemærk: Undgå lange perioder med motoren i tomgang.

Brug skemaet herunder til at bestemme køretøjets kørselshastighed ved 3600 o/min.

Gear	Område	Forhold	Hastighed (mph)	Hastighed (km/t)
1	L	82,83 : 1	2,9	4,7
2	L	54,52 : 1	4,5	7,2
3	L	31,56 : 1	7,7	12,5
1	H	32,31 : 1	7,6	12,2
2	H	21,27 : 1	11,5	18,5
3	H	12,31 : 1	19,8	31,9
R	L	86,94 : 1	2,8	4,5
R	H	33,91 : 1	7,1	11,6

Bemærk: Hvis tændingsnøglen står i positionen ”ON” (til) i længere perioder, uden at motoren kører, aflades batteriet.

Vigtigt Hold ikke forhjulene drejet mod højre eller venstre ved stop på længere end 5 sekunder.

6. Forsøg ikke at skubbe eller bugsere køretøjet for at starte det. Det kan beskadige motor/gearkasse.

Standsning af køretøjet

Maskinen standses ved at fjerne foden fra gaspedalen, trykke koblingspedalen ned og derefter trykke bremsepedalen ned.

Standsning af motoren

Motoren standses ved at dreje tændingsnøglen til OFF og derefter aktivere parkeringsbremsen. Fjern nøglen fra tændingen for at forhindre start ved et uheld.

Tilkørsel af nyt køretøj

Workman-køretøjet er klar til at arbejde. Følg disse retningslinjer i de første 100 driftstimer for at få korrekt ydeevne og lang levetid ud af køretøjet.

- Kontroller væske- og motoroliestanden regelmæssigt, og vær opmærksom på tegn på overophedning i køretøjets komponenter.
- Når en kold motor er startet, skal den varme op i tomgang i ca. 15 sekunder, inden køretøjet sættes i gear.
- Undgå at speede motoren op i tomgang.
- For at sikre optimal bremsesystemydelse skal bremserne trykpoleres (indkøres) før brug. Sådan trykpoleres bremserne: Sæt fuld hastighed på køretøjet i 3 minutter, aktiver bremserne i 30 sekunder, mens der køres i første gear. Gentag disse trin 20 til 30 gange. For at bekræfte, at bremserne er fuldstændigt trykpolerede, fjernes et bagdæk, og bremsetromlen efterses for restmateriale. Restmaterialefarven skal være lysegrå til næsten hvid.
- Varier køretøjets hastighed under driften. Undgå unødig tomgang. Undgå hurtig start og standsning.
- Det er ikke påkrævet med en tilkørselsolie til motoren. Den originale motorolie er den samme type som angivet for regelmæssige olieskift.
- Se afsnittet Vedligeholdelse i betjeningsvejledningen for at få oplysninger om særlige kontrolforanstaltninger efter få timers kørsel.

Kontrol af sikkerhedslåsesystemet

Formålet med sikkerhedslåsesystemet er at forhindre motoren i at tørne eller starte, medmindre koblingspedalen er trykket ned.

Sådan kontrolleres det, at koblingens sikkerhedskontakt fungerer:

1. Stig ind på førersædet, og aktiver parkeringsbremsen. Sæt gearstangen i positionen NEUTRAL.

Bemærk: Motoren tørner ikke, hvis det hydrauliske løftegreb er fastlåst i fremadrettet position.

2. Drej nøglen med uret til startpositionen uden at trykke koblingspedalen ned.
3. Hvis motoren tørner eller starter, er der en fejl i sikkerhedslåsesystemet, som skal afhjælpes, inden køretøjet tages i brug.

Sådan kontrolleres det hydrauliske løftegrebs sikkerhedslåsesystem:

1. Stig ind på førersædet, og aktiver parkeringsbremsen. Sæt gearstangen i positionen NEUTRAL. Sørg for, at det hydrauliske løftegreb står i midterpositionen.
2. Træd koblingspedalen i bund.
3. Flyt det hydrauliske løftegreb fremad, og drej nøglen med uret til startpositionen.
4. Hvis motoren tørner eller starter, er der en fejl i sikkerhedslåsesystemet, som skal afhjælpes, inden køretøjet tages i brug.

Forsigtig

Hvis kontakterne til sikkerhedslåsesystemet udkobles eller beskadiges, kan maskinen reagere uventet og forårsage personskade.

- **Pil ikke ved sikkerhedskontakterne.**
- **Kontroller dagligt, at sikkerhedskontakterne fungerer, og udskift eventuelle beskadigede kontakter, før du betjener maskinen.**
- **Udskift kontakterne hvert andet år eller for hver 1500 brugstimer, alt efter hvad der kommer først, uanset om de fungerer korrekt eller ej.**

Se brugerhåndbogen til udstyret for at få proceduren til kontrol af udstyrets sikkerhedslåsesystem.

Driftsegenskaber

Køretøjet er konstrueret med sikkerhed for øje. Det har fire hjul af hensyn til større stabilitet. Det bruger kendte betjeningsanordninger, der kendes fra biler, herunder rat, bremsepedal, koblingspedal, gaspedal og gearstang. Men det er vigtigt at huske på, at dette køretøj ikke er en personbil. Det er et arbejdskøretøj og er kun konstrueret til terrænbrug.

Advarsel

WORKMAN er et køretøj, som udelukkende er beregnet til anvendelse uden for hovedveje, og det er ikke konstrueret, udstyret eller fremstillet til brug på offentlige veje, gader eller motorveje.

Køretøjet er forsynet med specialdæk, har lave udvekslingsforhold, et låsedifferentiale og indeholder andre funktioner, der giver det ekstra trækkraft. Disse funktioner forbedrer køretøjets alsidighed, men de kan også medføre farlige situationer. Vær opmærksom på, at køretøjet ikke er et fritidskøretøj. Det er ikke et fuldstændigt terrængående køretøj. Og det er bestemt ikke beregnet til ”stuntkørsel” eller til at ”fjolle rundt” på. Det er et arbejdskøretøj, ikke legetøj. Børn må ikke få lov til at bruge det. Enhver, som betjener køretøjet, skal have kørekort til bil og være oplært i betjening af køretøjet.

Fører og passager bør altid benytte sikkerhedsselerne.

Hvis du ikke er erfaren bruger af køretøjet, kan du øve dig i at køre det på et sikkert område uden andre mennesker i nærheden. Sørg for, at du er fortrolig med alle betjeningsanordninger, især dem der bruges til bremsning, styring og gearskift. Lær, hvordan køretøjet håndteres på forskellige overflader. Dine køreevner forbedres med erfaringen, men som ved brug af et hvilket som helst andet køretøj skal du tage det roligt i begyndelsen. Sørg for, at du ved, hvordan der standses i nødstilfælde. Bed den tilsynsførende om assistance, hvis du har brug for hjælp.

Mange faktorer er medvirkende årsager til ulykker. Du har kontrol over mange af de vigtigste. Dine handlinger, f.eks. for hurtig kørsel efter forholdene, for hurtig opbremsning, for bratte vendinger samt kombinationer heraf, er hyppige årsager til ulykker.

En af de hyppigste årsager til ulykker er træthed. Sørg for at holde pauser indimellem. Det er meget vigtigt, at du altid er vågen og opmærksom.

Brug aldrig køretøjet eller udstyr, hvis du er under indflydelse af alkohol eller medicin. Selv receptpligtig medicin og medicin mod forkølelse kan forårsage døsighed. Læs etiketten på medicinen, eller spørg din læge eller apotekeren, hvis du er i tvivl om en bestemt medicin.

En af de vigtigste regler at huske er at køre langsommere i ukendte områder. Det er overraskende, hvor mange skader almindelige ting kan medføre. Grene på træer, hegn, ledninger, andre køretøjer, træstubbe, grøfter, bunkere, vandløb og andre ting i de fleste parker og på golfbaner kan være farlige for operatøren og passageren.

Undgå at køre i mørke, især på steder, du ikke kender godt. Hvis du er nødt til at køre, når det er mørkt, skal du køre meget forsigtigt, bruge forlygterne og endda overveje at forsyne maskinen med ekstra lys.

Passagerer

Når du medtager en passager i køretøjet, skal du sørge for, at vedkommende benytter sikkerhedsselen og holder godt fast. Kør langsommere, og drej mindre brat, da passageren ikke ved, hvad du vil foretage dig, og muligvis ikke er forberedt på vending, standsning, acceleration og bump.

Du og passageren skal hele tiden blive siddende og holde arme og ben inden for i køretøjet. Operatøren skal holde begge hænder på rattet, når det er muligt, og passageren skal benytte de indbyggede håndtag (fig. 28 og 29).

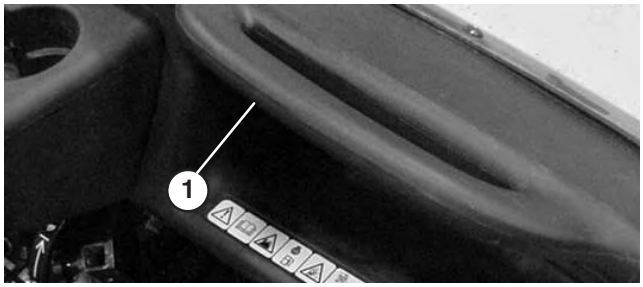

Figur 28

1. Passagerholdegreb



Figur 29

1. Håndtag og hoftestøtte

Der må aldrig være passagerer på ladet eller på tilkoblet udstyr. Køretøjet er beregnet til én fører og én passager og ikke flere.

Hastighed

Hastighed er en af de vigtigste variabler, der kan medføre ulykker. For hurtig kørsel efter forholdene kan medføre, at du mister kontrollen og kommer ud for en ulykke. Hastighed kan endvidere gøre en mindre ulykke værre. Direkte kollision med et træ med langsom hastighed kan medføre person- og tingsskader, men det kan ødelægge køretøjet og slå dig og din passager ihjel at køre ind i et træ med høj hastighed.

Kør aldrig for hurtigt efter forholdene. Sænk hastigheden, hvis du er i tvivl om, hvor hurtigt du kan køre.

Når der bruges tungt udstyr (mere end 450 kg), f.eks. sprøjte-, planerings- eller spredemaskiner osv., skal driftshastigheden begrænses ved at sætte kontakten til spærring af 3. gear i højt område i positionen langsom – .

Drejning

En anden vigtig faktor, der fører til ulykker, er, når køretøjet skal drejes. Hvis der drejes for skarpt efter forholdene, kan køretøjet miste traktion og skride ud eller endda vælte.

Det er vanskeligere og mere risikabelt at dreje på våde, sandede og glatte overflader. Jo hurtigere der køres, desto værre bliver situationen. Sænk derfor farten, inden der drejes.

Under et skarpt sving ved høj hastighed kan det indvendige baghjul blive løftet op fra jorden. Det er ikke en konstruktionsfejl, det sker med de fleste firehjulstrukne køretøjer, herunder personbiler. Hvis det sker, drejer du for skarpt i forhold til hastigheden. Sænk farten!

Bremsning

Det er god praksis at sænke farten, inden du når til en forhindring. Således får du ekstra tid til at standse eller undvige. Hvis du rammer en forhindring, kan køretøjet og dets indhold blive beskadiget, og hvad vigtigere er, du og din passager kan komme til skade.

Køretøjets bruttovægt har stor indflydelse på operatørens mulighed for at standse og/eller dreje. Tung last og tungt udstyr gør køretøjet sværere at standse eller dreje. Jo tungere lasten er, jo længere tid tager det at standse.

Bremseegenskaberne ændres også, når der ikke er lad eller udstyr på køretøjet. Hurtig opbremsning kan få baghjulene til at låse, inden forhjulene låser, hvilket kan påvirke kontrollen over køretøjet. Det er en god ide at sænke farten, når lad eller udstyr ikke er påmonteret.

Græs og fortove er langt glattere, når det er vådt. Det kan tage to til fire gange længere at standse på våde overflader end på tørre overflader.

Hvis du kører gennem stillestående vand, der er dybt nok til at gøre bremserne våde, vil de ikke fungere ordentligt, før de er tørre. Når du er kørt gennem vand, bør du teste bremserne for at sikre dig, at de fungerer korrekt. Hvis de ikke gør det, skal du køre langsomt i første gear, mens du trykker let på bremsepedalen. Så vil bremserne tørre.

Gear ikke ned for at bremse på isede eller glatte overflader (vådt græs) eller på vej ned ad en bakke, da motornedbremsning kan medføre udskridning eller tab af kontrol over køretøjet. Skift til lavere gear, før der køres ned ad en skråning.

Væltning

TORO Workman er udstyret med en styrtbøjle, hoftestøtter, sikkerhedsseler og håndtag. Køretøjets styrtbøjlesystem reducerer risikoen for alvorlig personskade eller dødsfald, hvis køretøjet mod forventning skulle vælte, selvom systemet ikke kan beskytte operatøren mod alle eventuelle skader.

Udskift et beskadiget styrtbøjlesystem. Det må ikke repareres. Enhver ændring af styrtbøjlesystemet skal godkendes af producenten.

Den bedste måde at undgå ulykker på, er via konstant tilsyn med og uddannelse af operatører og ved hele tiden at være opmærksom på det område, hvor køretøjet bruges.

Den bedste måde for operatører at forhindre alvorlig personskade eller dødsfald på, er ved at lære at bruge arbejdskøretøjet korrekt, at være agtpågivende og at undgå handlinger eller forhold, der kan føre til en ulykke. I tilfælde af væltning reduceres risikoen for alvorlig personskade eller dødsfald, hvis operatøren bruger styrtbøjlesystemet og følger de medfølgende instruktioner.

Bakker

Advarsel

Hvis køretøjet vælter eller ruller på en bakke, medfører det alvorlig personskade.

- **Anvend ikke køretøjet på stejle skrænter.**
- **Hvis motoren sætter ud, eller du mister fart på en bakke, må du aldrig forsøge at vende køretøjet.**
- **Bak altid lige ned ad en bakke i bakgear.**
- **Bak aldrig nedad i frigear eller med koblingen trykket ned, hvor kun bremserne bruges.**
- **Kør aldrig på tværs af en stejl bakke; kør altid lige op eller ned.**
- **Undgå at dreje på en bakke.**
- **Undlad at slippe koblingen pludseligt og at blokere bremserne. En pludselig hastighedsændring kan medføre væltning.**

Vær ekstra forsigtig ved kørsel på bakker. Kør aldrig på bakker, der er meget stejle. Det tager længere tid at standse under kørsel ned ad bakke end at standse på plan grund. Det er mere farligt at dreje på vej op eller ned ad en bakke end at dreje på plan grund. Det er særligt farligt at dreje på vej ned ad bakke, især hvis bremserne er aktiverede, og at dreje op ad en bakke ved kørsel på tværs af bakken. Selv med langsom hastighed og uden last er der større sandsynlighed for at vælte, hvis der drejes på en bakke.

Sænk farten, og skift til lavere gear, før maskinen køres op eller ned ad en skråning. Hvis du er nødt til at dreje på en bakke, skal du gøre det så langsomt og forsigtigt som muligt. Foretag aldrig skarpe eller hurtige vendinger på en bakke.

Hvis motoren sætter ud, eller du begynder at miste fart, mens du kører op ad en stejl bakke, skal du hurtigt bremse ned, skifte til frigear, genstarte motoren og skifte til bakgear. I tomgang vil motor- og gearkassemodstand hjælpe bremserne med at styre køretøjet på bakken og hjælpe dig med at bakke nedad mere sikkert.

Reducer lastens vægt, hvis bakken er stejl, eller hvis lasten har et højt tyngdepunkt. Vær opmærksom på, at lasten kan forskydes. Fastgør den.

Bemærk: Workman har fremragende bakkeforceringsegenskaber. Differentialelåsen forøger disse egenskaber. Bakkeforceringstraktionen kan endvidere forbedres ved at forøge vægten bagest på køretøjet på en af følgende måder:

- Lægge vægt indvendigt på ladet og sikre, at den er fastgjort.
- Montere hjulvægte på baghjulene.
- Give bagdækkene en flydende ballast (calciumklorid).
- Traktionen forøges uden passager på forsædet.

Af- og pålæsning

Lastens og passagerens vægt og position kan ændre køretøjets tyngdepunkt og håndtering. Følg disse retningslinjer for at undgå at miste kontrollen med personskade til følge:

Transporter ikke læs, der overskrider lastbegrænsningerne beskrevet på køretøjets vægtmærkat.

Advarsel

Ladet sænkes, når tippehåndtaget skubbes ned, selv når motoren er slukket. Hvis motoren slukkes, forhindrer det IKKE ladet i at blive sænket. Sæt altid sikkerhedsstøtten på udstrakt løftecylinder for at holde ladet oppe, hvis du ikke har tænkt dig at sænke det med det samme.

Advarsel

Når ladet sænkes, er der risiko for at få hænder eller andre kropsdele i klemme og få dem knust. Vær ekstra forsigtig, så ingen kommer til skade. Undlad også at læsse af på andre personers fødder. Det kan virke morsomt, men kan være farligt.

Der findes flere kombinationer af lad, platforme og udstyr til køretøjet. De kan bruges i forskellige kombinationer, så der kan opnås maksimal kapacitet og alsidighed. Ladet i fuld størrelse er 140 cm bredt gange 165 cm langt og kan indeholde op til 900 kg jævnt fordelt last.

Læs varierer med hensyn til, hvordan de fordeles. Sand spredes jævnt og forholdsvis lavt. Andre ting som mursten, gødning eller træplanker kan stables højere på ladet.

Lastens højde og vægt har stor indflydelse på risikoen for at vælte. Jo højere en last er stablet, jo større risiko er der for, at køretøjet vælter. Det er muligt, at 900 kg bliver for højt til sikker drift. Risikoen for at vælte kan bl.a. formindskes ved at reducere den samlede vægt. En anden måde er at fordele lasten så lavt som muligt.

Hvis lasten er placeret ud mod en af siderne, er køretøjet mere tilbøjeligt til at vælte over på den pågældende side. Det gælder især under sving, hvis lasten vender ud ad i svinget.

Placer aldrig en tung last bag bagakslen. Hvis lasten er placeret så langt bagud, at den befinder sig bag ved bagakslen, reduceres vægten på forhjulene med dårligere styreegenskaber til følge. Hvis lasten ligger helt tilbage, er der endda risiko for, at forhjulene slipper jorden ved kørsel over bump eller op ad en bakke. Dette medfører tab af styreegenskaber og kan bevirke, at køretøjet vælter.

Som tommelfingerregel skal lastens vægt fordeles ligeligt fra for til bag og side til side.

Hvis en last ikke er fastgjort, eller væske transporteres i en stor beholder, f.eks. et sprøjteapparat, kan lasten forskydes. Denne forskydning sker hyppigst under drejning, kørsel op eller ned ad bakke, ved pludselig hastighedsændring, eller når du kører hen over ujævne overflader. Læs, der forskydes, kan få køretøjet til at vælte. Fastgør altid lasten forsvarligt, så den ikke forskubber sig. Aflæs aldrig, mens køretøjet vender sidelæns på en bakke.

Tunge læs øger bremselængden og mindsker maskinens evne til at dreje hurtigt uden at vælte.

Den bageste ladplads er kun beregnet til last, ikke til passagerer.

Brug af differentialelåsen

Differentialelåsen forøger køretøjets traktion ved at låse baghjulene, så ét hjul ikke laver hjulspind. Det er en hjælp ved transport af tunge læs på vådt græs eller i glatte områder, ved kørsel op ad bakke og på sandede overflader. Det er dog vigtigt at huske på, at denne ekstra traktion kun er beregnet til midlertidig brug. Brug af funktionen erstatter ikke sikker drift, der allerede er beskrevet i forbindelse med bakker og tunge læs.

Differentialelåsen får baghjulene til at dreje rundt med samme hastighed. Når differentialelåsen anvendes, er køretøjet i en vis grad begrænset mht. at dreje skarpt, og grønsværen kan blive beskadiget. Brug kun differentialelåsen, når det er nødvendigt, ved lavere hastigheder og kun i første eller andet gear.

Advarsel

Hvis køretøjet vælter eller ruller på en bakke, medfører det alvorlig personskade.

- **Den ekstra traktion, der kan opnås med differentialelåsen, kan være tilstrækkelig til at udsætte operatøren for farlige situationer, f.eks. køre op ad skråninger, der er for stejle til at vende på. Vær ekstra forsigtig, når differentialelåsen er slået til, især på stejle skråninger.**
- **Hvis differentialelåsen er slået til i skarpe sving med høj hastighed, og det indvendige baghjul løftes fra jorden, kan operatøren miste kontrollen, og køretøjet kan skride ud (se afsnittet om brug af differentialelåsen). Brug kun differentialelåsen med lav hastighed.**

Firehjulstræk

Gælder kun køretøjer med firehjulstræk

Firehjulstrækket på dette køretøj aktiveres automatisk og kræver ingen indgriben fra operatørens side. Forhjulstrækket bliver ikke slået til (ingen kraftoverførsel til forhjulene), før baghjulene begynder at miste traktion. Når tovejskoblingen registrerer, at hjulene mister greb, indkobles forhjulstrækket og overfører kraft til forhjulene. Firehjulstrækket fortsætter med at overføre kraft til forhjulene, indtil baghjulene har tilstrækkelig traktion til at flytte køretøjet, uden at hjulene mister greb. Når dette sker, stopper systemet med at overføre kraft til forhjulene, og håndteringsegenskaberne bliver som på modellen med tohjulstræk. Firehjulstrækket fungerer både, når der køres fremad og bagud, men når der drejes, skrider baghjulene lidt mere, før der overføres kraft til forhjulene.

Advarsel

Hvis køretøjet vælter eller ruller på en bakke, medfører det alvorlig personskade.

- **Den ekstra traktion, der kan opnås med firehjulstrækket, kan være tilstrækkelig til at udsætte operatøren for farlige situationer, f.eks. køre op ad skråninger, der er for stejle til at vende på. Vær forsigtig, især ved kørsel på stejle skråninger.**

Transport af køretøjet

Der skal bruges en anhænger til flytning af køretøjet over lange afstande. Sørg for, at køretøjet er forsvarligt fastgjort til anhængeren. Se figur 30 og 31 for at få vist placeringen af bindepunkterne.

Bugsering af køretøjet

I nødstilfælde kan køretøjet bugseres over en kort afstand. Imidlertid anbefaler Toro ikke dette som standardprocedure.

Advarsel

Bugsering med høj hastighed kan betyde, at operatøren mister kontrollen over køretøjet. Bugser aldrig køretøjet med en hastighed på mere end 8 km/t.

Bugsering af køretøjet skal udføres af to personer. Fastgør en trækline til hullerne på stellets forreste vange. Sæt gearstangen i neutral, og deaktiver parkeringsbremsen. Hvis maskinen skal flyttes over en betydelig afstand, skal den transporteres på en lastbil eller anhænger.

Bemærk: Servostyringen fungerer ikke, så det bliver vanskeligere (kræver flere kræfter) at styre.

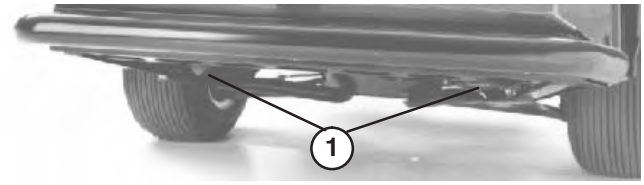

Figur 30

1. Bugseringsringe

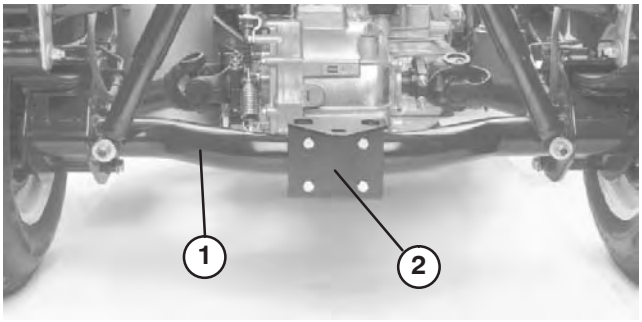

Figur 31

1. Akselrør
2. Trækplade

Bugsering af anhænger

Workman er i stand til at trække anhængere og udstyr med en vægt, der er større end selve køretøjet.

Flere typer bugsertræk kan fås til Workman, afhængigt af anvendelsesformålet. Kontakt en autoriseret TORO-forhandler for at få nærmere oplysninger.

Når Workman er udstyret med et bugsertræk boltet fast på bagakselrøret, kan den trække anhængere eller udstyr med en bruttoanhængervægt på op til 680 kg. Læs altid en anhænger med 60% af lastens vægt forrest på anhængeren. Således placeres ca. 10% (maks. 90 kg) af anhængerens bruttovægt på køretøjets bugsertræk.

Ved bugsering af enten anhængere med en standardtrækstang eller femhjulsanhængere med en bruttoanhængervægt på over 680 kg bruges enten et chassismonteret trækstangstræk (beregnet til en bruttoanhængervægt på 1590 kg) eller femhjulssæt med bremser. Anhængeren skal have bremser, hvis den vejer mere end 680 kg og trækkes af et Workman-køretøj.

Overlæs ikke køretøjet eller anhængeren, når du kører med last eller bugserer en anhænger (udstyr). Overlæsning kan forårsage dårlig ydelse eller skader på bremser, aksel, motor, gearkasse, styring, ophæng, karosseristruktur eller dæk.

Vigtigt Brug det lave område for at reducere risikoen for transmissionsskader.

Ved bugsering af 5-hjulsudstyr, f.eks. en plænebelufter, skal du altid montere den ”wheely bar”, der følger med 5-hjulssættet, for at forhindre, at forhjulene løftes fri af jorden, hvis det bugserede udstyrs bevægelse pludselig hindres.

Hydraulisk styring

Hydraulikstyringen overfører ”direkte” hydraulisk kraft fra køretøjets pumpe, når motoren kører. Kraften kan bruges via lynkoblingerne bag på køretøjet.

Styrehåndtagets positioner

Positionen Off (fra):

Dette er den normale position for styreventilen, når den ikke bruges. I denne position er styreventilens arbejdsporte blokeret, og eventuel last holdes af kontraventilerne i begge retninger.

Hæv (lynkoblingens position ”A”)

I denne position løftes ladet eller bagtræksudstyret, eller der overføres tryk til lynkobling ”A”. Returolien fra lynkoblingen ”B” kan også løbe tilbage i ventilen og derefter ud til beholderen. Dette er en overgangsposition, og når håndtaget slippes, returnerer det til midterpositionen Off (fra).

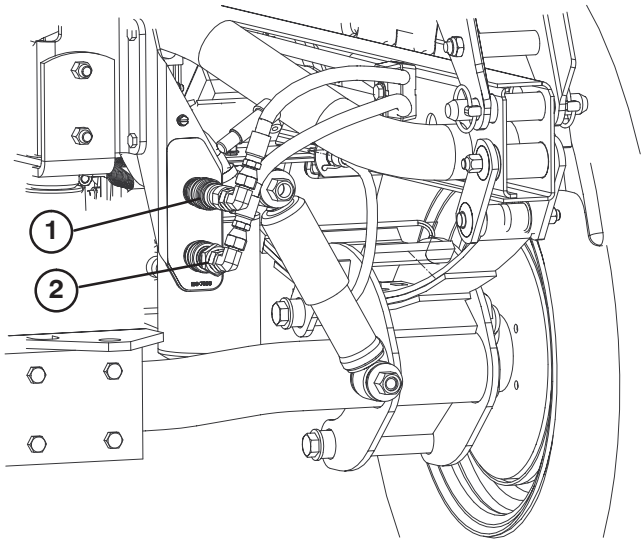

Figur 32

1. Lynkoblingens position ”A”
2. Lynkoblingens position ”B”

Sænk (lynkoblingens position ”B”)

I denne position sænkes ladet eller bagtræksudstyret, eller der overføres tryk til lynkobling ”B”. Returolien fra lynkoblingen ”A” kan også løbe tilbage i ventilen og derefter ud til beholderen. Dette er en overgangsposition, og når håndtaget slippes, returnerer det til midterpositionen Off (fra). Hvis man midlertidigt holder og derefter slipper styregrebet i denne position, leveres et flow til lynkoblingen ”B”, som udøver et nedadgående tryk på bagtrækket. Når håndtaget slippes, opretholdes det nedadgående tryk på trækket.

Vigtigt Hvis det bruges med en hydraulikcylinder, vil olien, når styrehåndtaget holdes i positionen Sænk, løbe via en sikkerhedsventil, hvilket kan beskadige det hydrauliske system.

Positionen On (til):

Denne position svarer til Sænk (lynkoblingens position ”B”). Den leder også olie til lynkoblingen ”B” bortset fra, at håndtaget holdes i denne position af et låsegreb i kontrolpanelet. Olie kan således flyde konstant til det udstyr, der bruger en hydraulikmotor. Denne position må kun bruges til udstyr med hydraulikmotor.

Vigtigt Hvis positionen On (til) bruges med en hydraulikcylinder eller uden udstyr, vil olien løbe via en sikkerhedsventil, hvilket kan beskadige det hydrauliske system. Brug kun denne position kortvarigt eller med en motor tilsluttet.

Vigtigt Kontroller hydraulikoliestanden efter montering af udstyret. Kontroller, at udstyret fungerer, ved at aktivere det flere gange for at presse luft ud af systemet, og kontroller derefter hydraulikoliestanden igen. Udstyrets cylinder påvirker oliestanden i gearkassen en smule. Pumpe, fjernhydraulik, servostyring og transmissionen kan blive beskadiget, hvis køretøjet bruges med lav oliestand.

Forsigtig

Hydraulikvæske, der trænger ud under tryk, kan have tilstrækkelig kraft til at trænge gennem huden og forårsage alvorlig personskade. Vær forsigtig, når hydrauliske lynkoblinger til- og frakobles. Stands motoren, aktiver parkeringsbremsen, sænk udstyret, og sæt fjernhydraulikventilen i flydelåseposition for at tage hydrauliktrykket af, inden lynkoblinger til- eller frakobles.

Lynkoblingens funktion

Tilkobling

Vigtigt Rens snavs fra lynkoblingerne inden tilkobling. Snavsede koblinger kan medføre forurening af det hydrauliske system.

Træk låseringen på koblingen tilbage.

Sæt slangeniplen i koblingen, indtil den klikker på plads.

Frakobling

Bemærk: Mens begge køretøjer er slukket, skal løftegrebet bevæges frem og tilbage for at fjerne systemtrykket og lette frakoblingen af lynkoblingerne.

Træk låseringen på koblingen tilbage.

Træk slangen ud af koblingen.

Vigtigt Rengør og sæt støvhætten og støvdæksler på lynkoblingens ender, når de ikke er i brug.

Bemærk: Når fjernudstyr forbindes med lynkoblingerne, skal du finde ud af, hvilken side der kræver tryk, og derefter forbinde den pågældende slange med lynkoblingen ”B”, der således vil blive forsynet med tryk, når håndtaget skubbes fremad eller fastlåses i positionen ON (til).

Fejlfinding ved hydraulisk styring:

- Vanskeligt at til- og frakoble lynkoblingerne.
  - Tryk ikke taget af (lynkobling under tryk).
- Servostyringen hård.
  - Hydraulikoliestand lav.
  - Hydraulikolie varm.
  - Pumpe fungerer ikke.
- Hydrauliklækager.
  - Fittings løse.
  - Fitting mangler o-ring.
- Udstyr fungerer ikke.
  - Lynkoblinger ikke helt tilkoblede.
  - Der er byttet om på lynkoblinger.
- Hvinende støj.
  - Fjernventil i låsepositionen ON (til), hvilket får hydraulikolien til at løbe via sikkerhedsventilen.
- Motoren vil ikke starte.
  - Det hydrauliske greb er fastlåst i fremadrettet position.

Vedligeholdelse

Bemærk: Maskinens venstre og højre side er som set fra den normale betjeningsposition.

Oversigt over eftersynsintervaller

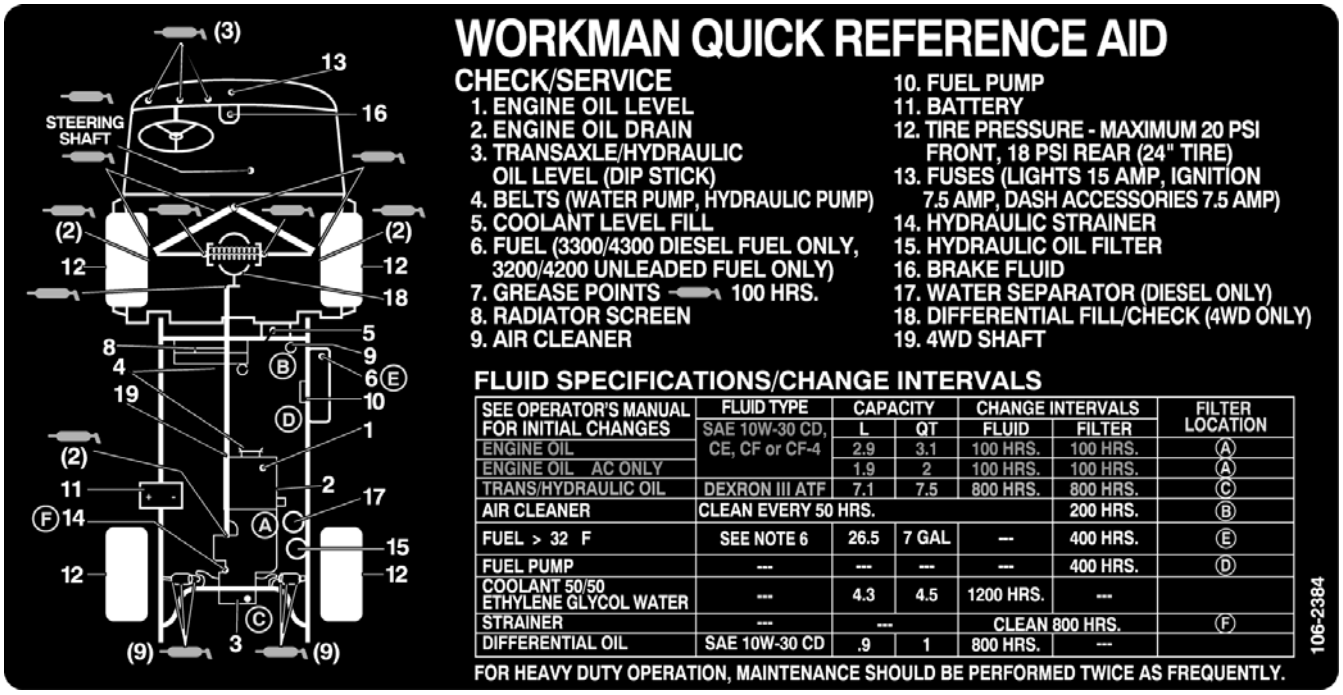

Fedtsmøring af lejer og bøsninger

Køretøjet indeholder smørenipler, som skal smøres regelmæssigt med lithiumbaseret universalfedt nr. 2. Hvis maskinen anvendes under normale forhold, skal alle lejer og bøsninger smøres for hver 100 driftstimer. Hyppigere smøring er nødvendig, hvis køretøjet bruges til krævende opgaver.

Smøreniplernes placering og antal er som følger: Styretøjets plejlstang (1) og styretøjets kuglelejeender (2) (fig. 33), forbindelsesstangender (4) (fig. 34), forreste kugleled (4) (fig. 34), bageste drivaksler (18) (fig. 35), pedaldrejetapper (3) (fig. 36); forreste drejebøsninger (2) (fig. 37) og gasspjældsdrejetap (1) (fig. 38).

Vigtigt Når drivakslens universallejekryds smøres, pumpes smørefedt ind, indtil det kommer ud af alle fire skåle i hvert kryds.

1. Tør maskinens smørenipler rene, så der ikke kan komme fremmedlegemer ind i lejet eller bøsningen.
2. Pump fedt ind i lejer eller bøsninger.
3. Tør overskydende fedt af.

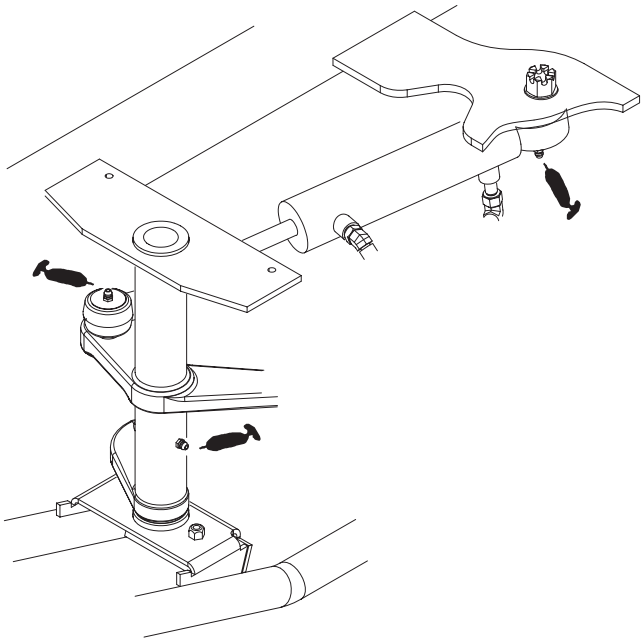

Figur 33

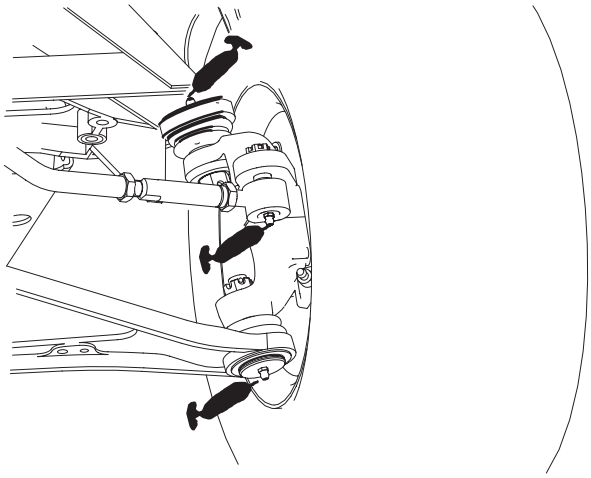

Figur 34

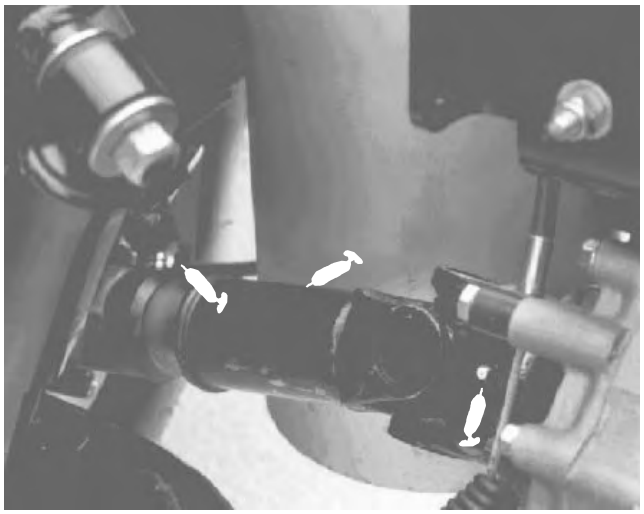

Figur 35

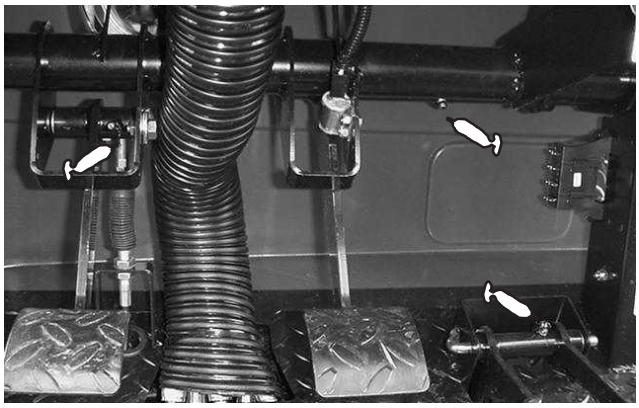

Figur 36



Figur 37

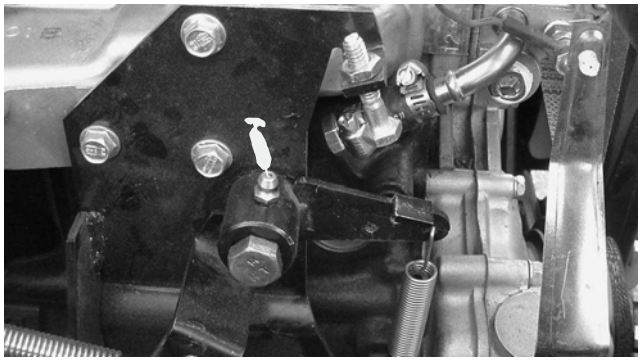

Figur 38

Vedligeholdelse

Skema over anbefalet vedligeholdelse

Vedligeholdelsesintervaller	Vedligeholdelsesprocedure
Efter de første 10 timer	• Kontrol af kabeljusteringer. • Spænding af hjullåsemøtrikkerne. • Udskiftning af gearkassefilteret.
Efter de første 50 timer	• Skift af motorolien og oliefilteret.
For hver 50 driftstimer	• Kontrol af batterivæskestanden. • Kontrol af batterikabelforbindelserne. • Efterse luftfilteret.
For hver 100 driftstimer	• Smøring af alle smørenipler.[1] • Eftersyn af dækkenes tilstand og slid. • Kontrol af fordifferentialets oliestand (firehjulstræk). • Kontrol af kølesystemets slanger. • Kontroller regulatorens oliestand.
For hver 200 driftstimer	• Skift af motorolien og oliefilteret. • Kontrol af kabeljusteringer. • Kontroller generator- og ventilatorremmens stramhed. • Udskift luftfilter. • Kontrol af forakslens CV-homokinetiske led (firehjulstræk). • Eftersyn af dækkenes tilstand og slid. • Kontrol af motorens omdrejningstal (tomgang og fuld gas). • Eftersyn af drifts- og parkeringsbremser. • Spænding af hjullåsemøtrikkerne. • Kontroller bremsepedalens justering.
For hver 400 driftstimer	• Kontrol af justering af forhjul. • Efterse bremseskoene. • Eftersyn af brændstofslanger. • Udskift brændstoffilteret. • Justering af ventiler. • Udskiftning af tændrørene.
For hver 800 driftstimer	• Udskiftning af gearkassefilteret. • Skift af gearkasseolien. • Rengøring af gearkassens oliesi. • Pakning af forhjulslejerne. • Kontrol af fordifferentialets oliestand (firehjulstræk).
For hver 1200 driftstimer eller hvert andet år (alt efter hvad der indtræffer først)	• Udskiftning af alle sikkerhedskontakter. • Kølesystem – skylning/skift af væske. • Skift af bremsevæske.

[1]Straks efter **hver** vask, uanset det angivne interval.

Vigtigt Se betjeningsvejledningen til motoren for at få oplysninger om yderligere vedligeholdelsesprocedurer.

Kontrolliste til daglig vedligeholdelse

Kopier denne side til daglig brug.

Vedligeholdelsespunkter	I ugen:						
	Man.	Tirs.	Ons.	Tors.	Fre.	Lør.	Søn.
Kontrol af sikkerhedslåsesystemets funktion.							
Kontrol af bremsens og parkeringsbremsens funktion.							
Kontroller brændstofstanden.							
Kontrol af gaspedalens funktion.							
Eftersyn af koblingens og gearstangens funktion.							
Kontrol af motoroliestanden.							
Kontrol af gearkassens oliestand.							
Kontrol af væskestanden i kølesystemet.[1]							
Kontrol af bremsevæskestanden.							
Kontrol af luftfilteret.[2]							
Kontrol for usædvanlige motorlyde.							
Kontrol for usædvanlige driftslyde.							
Kontrol af dæktrykket.							
Kontrol af renselemmen/kølergitteret.[2]							
Kontrol for skader på hydraulikslangerne.							
Kontrol af væskelækager.							
Kontrol af instrumenternes funktion.							
Smøring af alle smørenipler.[3]							
Reparer beskadiget maling.							

[1]Efterse på overløbstank

[2]Oftere under snavsede forhold

[3]Straks efter **hver** vask, uanset det angivne interval.

Bemærkninger om problemområder

Eftersyn foretaget af:		
Punkt	**Dato**	**Oplysninger**
1		
2		
3		
4		
5		
6		
7		
8		
9		

Forsigtig

Hvis du lader nøglen sidde i tændingen, kan andre personer utilsigtet komme til at starte motoren og forårsage alvorlig personskade på dig eller andre omkringstående.

Fjern nøglen fra tændingen, før vedligeholdelsesarbejde påbegyndes.

Krævende driftsforhold

Vigtigt Hvis køretøjet udsættes for nogen af nedenstående forhold, skal vedligeholdelse udføres dobbelt så hyppigt:

- Brug i ørkenområder
- Betjening i kolde klimaer (under 0 °C)
- Bugsering af anhænger
- Hyppig brug på støvede veje
- Byggearbejde
- Få bremserne efterset og renset så hurtigt som muligt efter lang tids betjening i mudder, sand, vand eller lignende snavsede forhold. Dette vil forhindre slibematerialer i at forårsage kraftig slitage.
- Hvis køretøjet ofte bruges til krævende driftsforhold, skal du smøre alle fedtfittinger.

Forsigtig

Det er kun tilladt kvalificeret og autoriseret personale at vedligeholde, reparere, justere eller efterse køretøjet.

Undgå brandfare, og sørg for at have brandbeskyttelsesudstyr til rådighed på arbejdsområdet. Brug ikke åben ild til at kontrollere brændstofstand eller -lækage, batterielektrolyt eller kølevæske. Brug ikke åbne beholdere til brændstof eller brændbare rensevæsker ved rengøring af dele.

Mange af de emner, der beskrives i dette vedligeholdelsesafsnit, kræver, at ladet hæves og sænkes. Følgende forholdsregler skal tages for at undgå alvorlig personskade eller dødsfald.

Advarsel

Stop motoren, aktiver parkeringsbremsen, og tag nøglen ud af tændingen, før der foretages serviceeftersyn eller justeringer af maskinen. Materialer skal fjernes fra ladet eller andet udstyr, inden der arbejdes under et hævet lad. Arbejd aldrig under et hævet lad uden at placere ladsikkerhedsstøtten på en fuldt udstrakt cylinderstang.

Efter afslutning af vedligeholdelsesarbejdet skal sikkerhedsstøtten fjernes og sættes på plads, og ladet sænkes.

Brug af ladsikkerhedsstøtte

1. Hæv ladet, indtil løftecylindrene er helt udstrakte.
2. Fjern ladstøtten fra opbevaringsbeslagene bag på styrtbøjlepanelet (fig. 39).

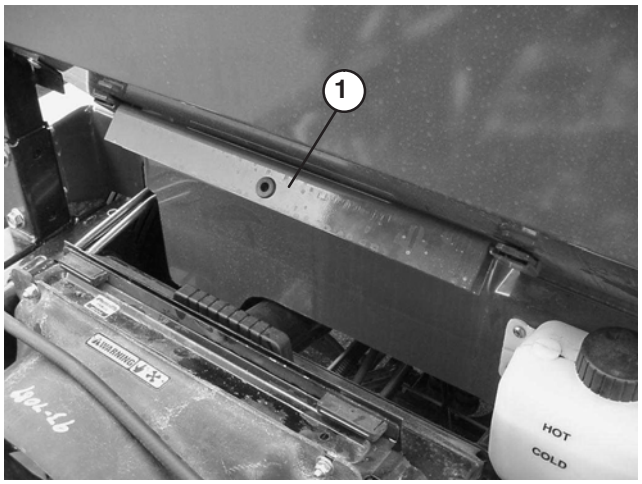

Figur 39

1. Ladstøtte

3. Skub ladstøtten ned over cylinderstangen, og sørg for, at tapperne på støtteenden hviler på enden af cylinderløbet og cylinderstangenden (fig. 40).

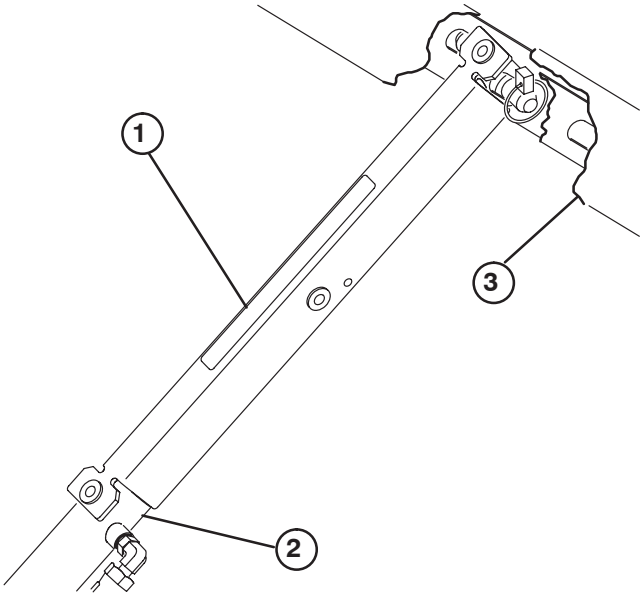

Figur 40

1. Ladstøtte
2. Cylinderløb
3. Lad

4. Ladstøtten opbevares ved at fjerne den fra cylinderen og sætte den i beslagene bag på styrtbøjlepanelet.
5. Monter eller fjern altid ladstøtten fra den udvendige side af ladet.

Forsigtig

Forsøg ikke at sænke ladet, når ladsikkerhedsstøtten er placeret på cylinderen.

Brug af donkraft

Fare

Et køretøj på en donkraft kan være ustabilt og glide ned af donkraften, hvorved personer nedenunder det vil komme til skade.

- **Start ikke motoren, mens køretøjet står på en donkraft.**
- **Fjern altid nøglen fra kontakten, før du stiger af køretøjet.**
- **Bloker hjulene, når køretøjet står på en donkraft.**

1. Start ikke motoren, når køretøjet er løftet med donkrafte, da motorvibrationer eller hjulbevægelse kan få køretøjet til at glide af donkraften.
2. Arbejd ikke under køretøjet uden støttebukke, som understøtter det. Køretøjet kan glide af donkraften og skade nogen under det.
3. Donkraftpunktet foran på køretøjet er under stelstøtten midt på og bag på under akselrøret.
4. Når køretøjets forreste del løftes med donkraft, placeres altid en klods (eller tilsvarende materiale) på 5 x 10 cm mellem donkraften og stellet.

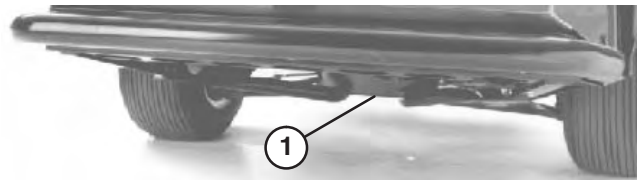

Figur 41

1. Donkraftpunkt foran

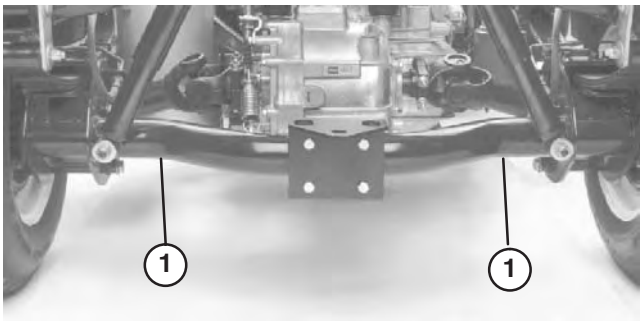

Figur 42

1. Donkraftpunkter bagtil

Generel vedligeholdelse af luftfilter

- Efterse luftfilter og slanger regelmæssigt for at opretholde maksimal motorbeskyttelse og sikre maksimal driftslevetid.
- Kontroller, om luftfilterhuset er beskadiget, hvilket kan medføre luftlækage. Udskift et beskadiget luftfilterhus.
- Rens luftfilteret for hver 50 driftstimer, og udskift for hver 200 timer (oftere under meget støvede eller snavsede forhold).

Eftersyn af luftfilteret

1. Træk låsen udad, og drej luftfilterdækslet mod uret. Fjern dækslet fra luftfilterhuset. Rens indersiden af luftfilterdækslet.

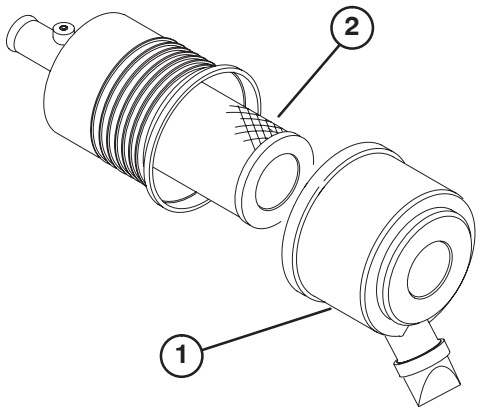

Figur 43

1. Luftfilterdæksel
2. Filter

2. Før du afmonterer filteret, skal du ved hjælp af trykluft med lavt tryk (276 kPa [40 psi], ren og tør luft) fjerne større ansamlinger af snavs, der har hobet sig op mellem ydersiden af primærfilteret og filterskålen.

Vigtigt Undgå at bruge trykluft med højt tryk, som evt. kan presse snavs gennem filteret og ind i indsugningsrøret. Denne rengøringsmetode forhindrer, at der kommer snavs ind i indsugningen, når primærfilteret afmonteres.

3. Afmonter og udskift primærfilteret.

Bemærk: Det anbefales ikke at rengøre det brugte filter på grund af muligheden for at beskadige filtermediet.

4. Efterse det nye filter for forsendelsesskader, og kontroller filterets forseglingsende og selve filteret.

Vigtigt Benyt ikke et beskadiget filter.

5. Isæt det nye filter ved at trykke på den udvendige kant af filterelementet og skubbe det på plads i filterskålen.

Vigtigt Tryk ikke på den bløde del i midten af filteret.

6. Rengør åbningen til udblæsning af snavs i det aftagelige dæksel. Afmonter gummiudløbsventilen i dækslet, rengør fordybningen, og udskift udløbsventilen.
7. Monter dækslet således, at gummiudløbsventilen vender nedad – i en position mellem ca. klokken 5 og klokken 7 set fra enden.
8. Fastgør dækssellåsene. Nulstil indikatoren, hvis den viser rødt (såfremt en sådan er monteret).

Skift af motorolie og filter

Skift olie og filter første gang efter de første 50 driftstimer, og skift derefter olie og filter for hver 200 driftstimer.

1. Hæv ladet (hvis køretøjet er udstyret med et lad), og placer sikkerhedsstøtten på den udstrakte løftecylinder for at holde ladet oppe.
2. Fjern aftapningsskruen, og lad olien løbe ned i drænbakken. Sæt aftapningsskruen i igen, når olien holder op med at løbe.

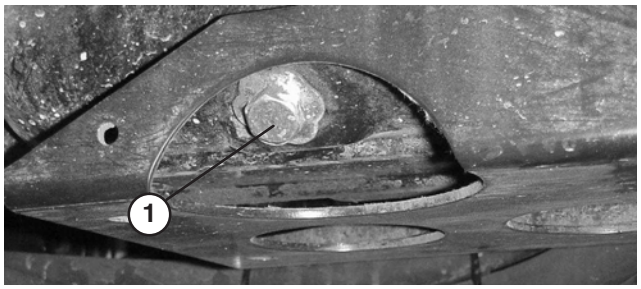

Figur 44

1. Aftapningsskrue til motorolie

3. Fjern oliefilteret. Smør et tyndt lag ren olie på den nye filterforsegling, før den skrues på. Skru filteret på, indtil pakningen berører monteringspladen. Spænd derefter 1/2 til 2/3 omgang. OVERSPÆND IKKE.

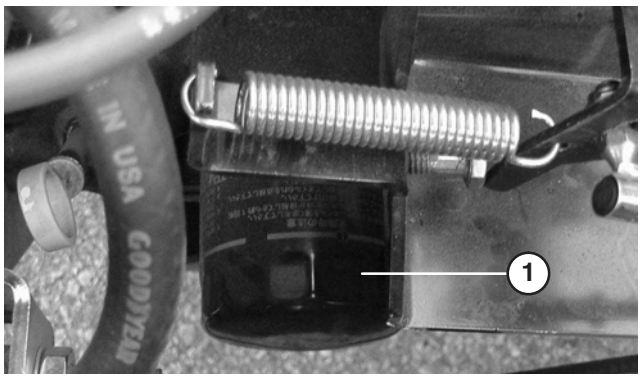

Figur 45

1. Motoroliefilter

4. Fyld olie på krumtaphuset, se afsnittet Kontrol af motorolien.

Brændstofsystem

Brændstofslanger og -forbindelser

Kontroller slanger og forbindelser efter 400 driftstimer eller årligt, alt efter hvad der indtræffer først. Efterse for slitage, skader eller løse forbindelser.

Brændstoffiltre

Udskift filterskålene for hver 400 driftstimer.

1. Hæv ladet (hvis køretøjet er udstyret med et lad), og placer sikkerhedsstøtten på den udstrakte løftecylinder for at holde ladet oppe.
2. Anbring en ren beholder under brændstoffiltrene.
3. Løsn de R-klemmer, der fastholder filtrene til stellet.
4. Fjern de klemmer, der fastholder brændstoffiltrene til brændstofslangerne.



Figur 46

1. Brændstoffilter

5. Forbind nye brændstoffiltre med brændstofslangerne ved hjælp af de klemmer, der tidligere blev fjernet. Filtre skal monteres, så pilen vender mod karburatoren.

Fjernelse af snavs fra motorkølesystemet

Fjern snavs fra motorområdet og køleren dagligt. Rengør oftere under snavsede forhold.

1. Sluk for motoren. Rengør motorområdet grundigt for alt snavs.
2. Løft og fjern kølergitteret forrest på køleren.

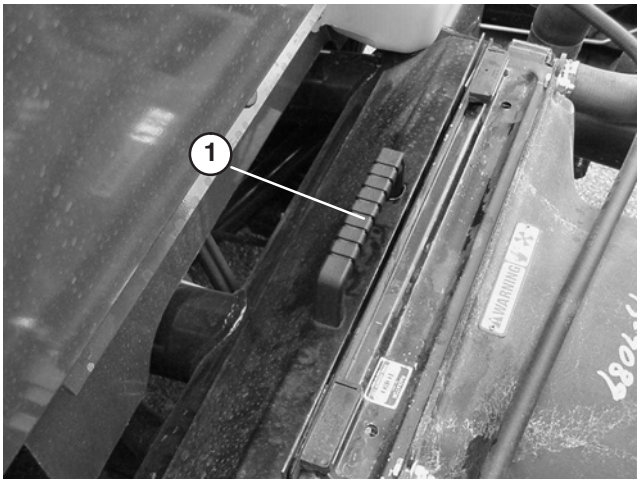

Figur 47

1. Kølergitter

3. Rengør køler og gitter grundigt med trykluft.

Bemærk: Blæs snavs væk fra køleren.

Udskiftning af motorkølevæsken

1. Parker maskinen på en plan flade.
2. Hæv ladet (hvis køretøjet er udstyret med et lad), og placer sikkerhedsstøtten på den udstrakte løftecylinder for at holde ladet oppe.

Forsigtig

Hvis motoren har kørt, kan varm kølevæske under tryk slippe ud og forårsage forbrændinger.

- **Tag ikke kølerdækslet af, når motoren kører.**
- **Lad altid motoren køle af i mindst 15 minutter, eller indtil kølerdækslet er koldt nok til at røre ved uden at brænde hænderne.**
- **Brug en klud, når kølerdækslet åbnes, og åbn det langsomt, så damp kan slippe ud.**

3. Fjern kølerdækslet.



Figur 48

1. Kølerdæksel

4. Fjern dækslet til reservetanken.

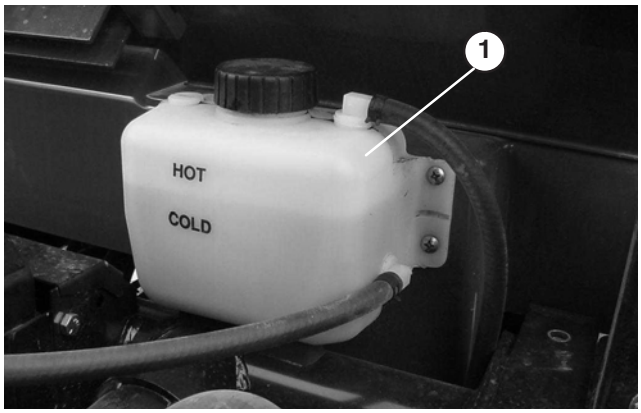

Figur 49

1. Reservetankens dæksel

5. Åbn aftapningshanen til kølevæsken nederst på køleren, og lad kølevæsken flyde ned i en drænbakke. Luk aftapningshanen, når kølevæsken holder op med at løbe.
6. Åbn udluftningsskruen øverst på vandpumpen (fig. 50).

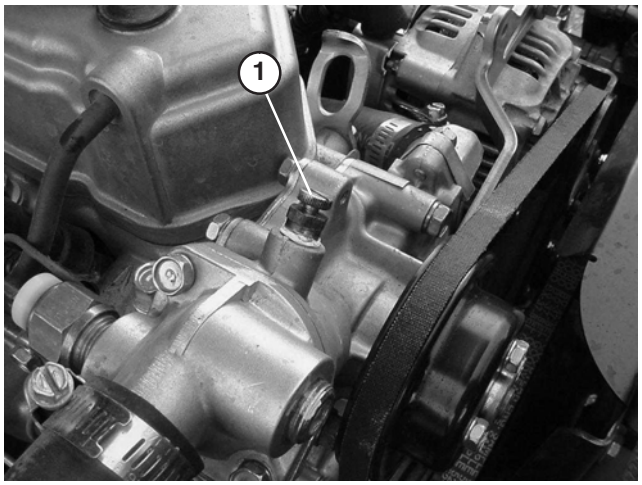

Figur 50

1. Udluftningsskrue

7. Fjern aftapningsskruen til kølevæsken fra motoren, og lad kølevæsken løbe ned i drænbakken. Sæt aftapningsskruen på igen, når kølevæsken holder op med at løbe.
8. Fyld langsomt køleren med en 50/50-blanding af vand og permanent ethylenglycolfrostvæske. Sæt kølerdækslet på.
9. Fyld langsomt reservetanken op, indtil standen når op til mærket COLD (kold). **FYLD IKKE FOR MEGET PÅ**. Sæt reservetankens dæksel på.
10. Start motoren, og lad den køre, indtil den er varm. Spænd vandpumpens udluftningsskrue, når vandet kan ses ved udluftningsskruen.
11. Stop motoren. Kontroller standen igen, og efterfyld om nødvendigt.

Justering af remme

Kontroller alle remmes tilstand og stramning efter den første dag i drift og derefter for hver 200 driftstimer. Hæv ladet (hvis køretøjet er udstyret med et lad), og placer sikkerhedsstøtten på den udstrakte løftecylinder for at holde ladet oppe.

Generatorrem

1. Kontroller stramningen ved at trykke remmen ned midt mellem krumtapakslens og generatorens remskiver med en kraft på 98 N. En ny rem bør afbøje 8–13 mm. En brugt rem bør afbøje 10–14 mm. Gå videre til næste punkt, hvis afbøjningen er forkert. Fortsæt driften, hvis den er korrekt.
2. Justering af remstramning:

- Løsn generatorens (2) monteringsbolte.

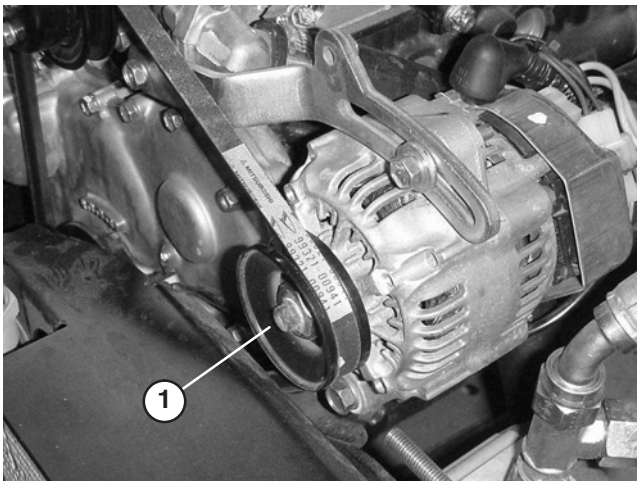

Figur 51

1. Generator

- Drej generatoren med en stang, indtil den korrekte remstramning opnås, og spænd derefter monteringsboltene.

Ventilatorrem

Kontroller remmen for slid, revner eller forkert stramning.

Vigtigt Forkert remstramning kan medføre, at det bliver tungere at dreje rattet.

1. Kontroller stramningen ved at trykke remmen ned midt mellem ventilatorens og drivakslens remskiver med en kraft på 98 N. En ny rem bør afbøje 12–15 mm. En brugt rem bør afbøje 14–17 mm. Gå videre til næste punkt, hvis afbøjningen er forkert. Fortsæt driften, hvis den er korrekt.
2. Justering af remstramning:

- Løsn styreremskivens monteringsmøtrik, flyt remskiven for at øge stramningen, og tilspænd møtrikken.

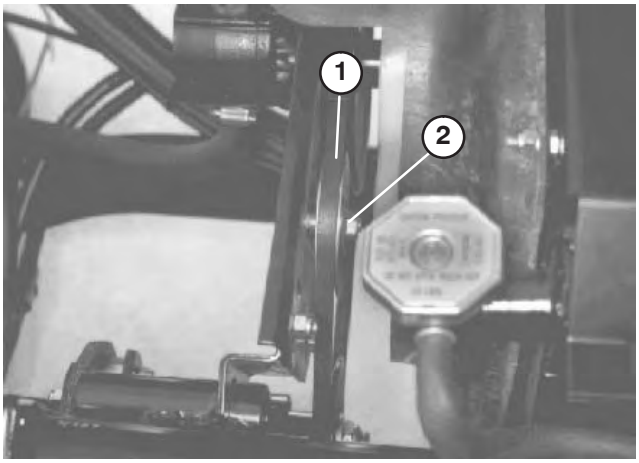

Figur 52

1. Ventilatorrem
2. Styreremskive

Justering af gaspedal

1. Placer køretøjet på en plan overflade, stop motoren, og aktiver parkeringsbremsen.
2. Juster kugleleddet på gaspedalkablet (fig. 53), så der er en afstand på 5–9 mm mellem gaspedalen og toppen af gulvpladens diamantmønster, når der påføres en kraft på 89 N midt på pedalen. Spænd låsemøtrikken.

Bemærk: Motoren må ikke køre, og returfjederen skal være forbundet.

Advarsel

Regulatoren er forudindstillet på fabrikken til en maksimal motorhastighed på 3650 o/min. Hvis hastigheden ikke er korrekt, henvises til servicevejledningen til Workman. Ellers kan du kontakte din autoriserede Toro-forhandler for at få assistance.

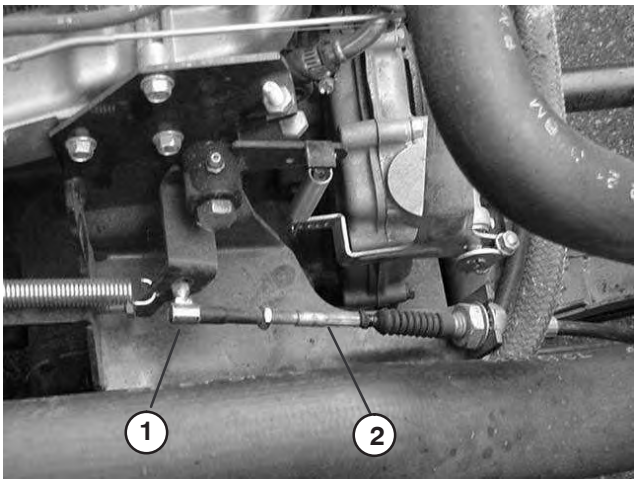

Figur 53

1. Gaspedalkabel
2. Kugleled

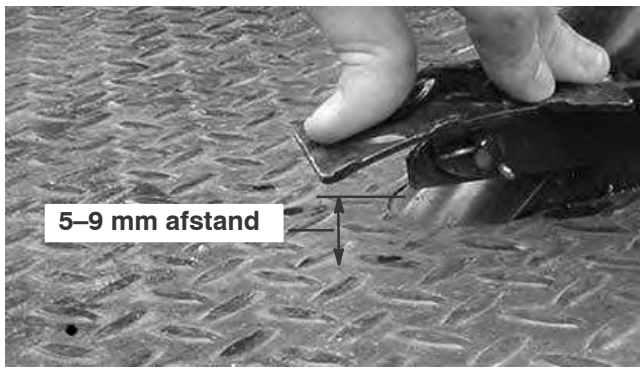

Figur 54

Udskiftning af gearkasse-/hydraulikolie

Skift gearkassens hydraulikolie og filteret, og rengør oliesien for hver 800 timer.

1. Placer maskinen på en plan flade, stop motoren, aktiver parkeringsbremsen, og tag nøglen ud af tændingen.
2. Fjern aftapningsskruen fra siden af beholderen, og lad hydraulikvæsken løbe ned i en drænbakke. Sæt skruen i, og spænd den, når væsken er holdt op med at løbe.

Bemærk: Rengør hydraulikoliesien. Se afsnittet Rengøring af hydraulikoliesi.

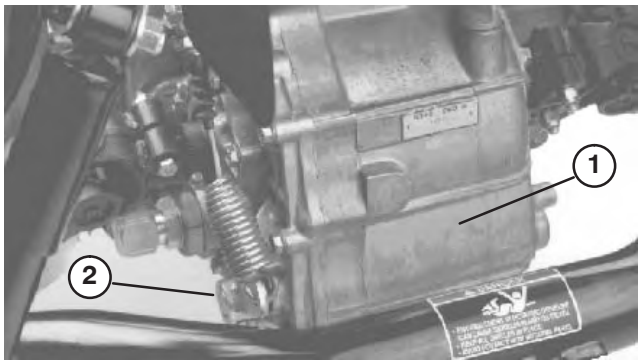

Figur 55

1. Beholder til hydraulikvæske
2. Aftapningsskrue

3. Fyld beholderen med cirka 7,1 liter Dexron III ATF. Se afsnittet om kontrol af hydraulikvæsken.
4. Start motoren, og lad den køre for at fylde hydrauliksystemet op. Kontroller oliestanden igen, og efterfyld om nødvendigt.

Vigtigt Brug kun de angivne hydraulikvæsker. Andre væsker kan beskadige systemet.

Udskiftning af hydraulikfilteret

Hydraulikfilteret skal i første omgang udskiftes efter ti driftstimer. Herefter skal det udskiftes for hver 800 driftstimer.

Vigtigt **Brug af andre filtertyper kan gøre garantien på visse komponenter ugyldig.**

1. Placer køretøjet på en plan flade, stop motoren, aktiver parkeringsbremsen, og tag nøglen ud af tændingen.
2. Rengør området omkring filtermonteringsområdet. Placer en drænbakke under filteret, og fjern filteret.
3. Smør den nye filterpakning.

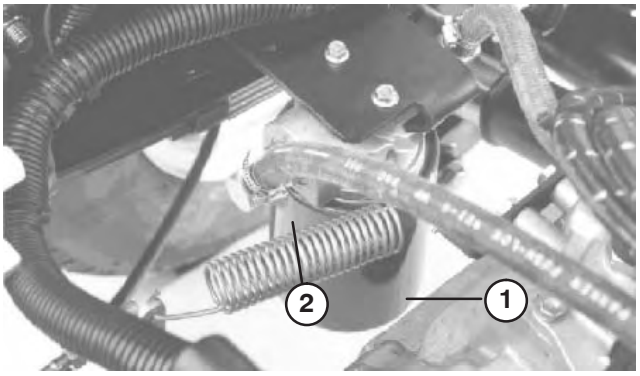

Figur 56

1. Hydraulikfilter
2. Pakning

4. Sørg for, at filtermonteringsområdet er rent. Skru filteret på, indtil pakningen berører monteringspladen. Stram derefter filteret en halv omgang.
5. Start motoren, og lad den køre i ca. to minutter for at lukke luft ud af systemet. Stop motoren, og kontroller hydraulikoliestanden, og om der er lækager.

Rengøring af hydraulikoliesi

Rens hydraulikoliesien for hver 800 driftstimer

1. Placer maskinen på en plan flade, stop motoren, aktiver parkeringsbremsen, og tag nøglen ud af tændingen.
2. Fjern aftapningsskruen (fig. 58) fra siden af beholderen, og lad hydraulikvæsken løbe ned i en drænbakke.
3. Noter retningen af hydraulikledningen og 90grader-fittingen, der er forbundet med oliesien på siden af beholderen. Afmonter hydraulikslangen og 90 grader-fittingen.
4. Fjern oliesien, og rengør den ved at skylle den fra den rene side mod den snavsede med et rent affedtningsmiddel. Lad oliesien lufttørre, inden den sættes på plads.

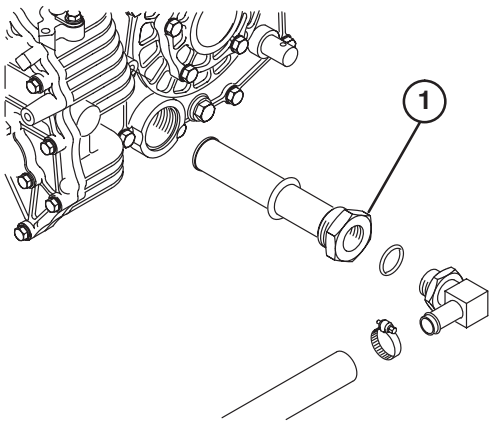

Figur 57

1. Hydraulikoliesi

5. Sæt oliesien på plads.
6. Afmonter hydraulikslangen og 90 grader-fittingen til filteret i samme retning.
7. Sæt aftapningsskruen på igen, og spænd den.
8. Fyld beholderen med cirka 7,1 liter Dexron III ATF. Se afsnittet om kontrol af hydraulikvæsken.

Udskiftning af fordifferentialets olie

Gælder kun køretøjer med firehjulstræk

Skift fordifferentialeolie for hver 800 timer.

1. Placer køretøjet på en plan flade, stop motoren, aktiver parkeringsbremsen, og tag nøglen ud af tændingen.
2. Rengør området omkring aftapningsskruen på siden af differentialet. Placer en drænbakke under aftapningsskruen.

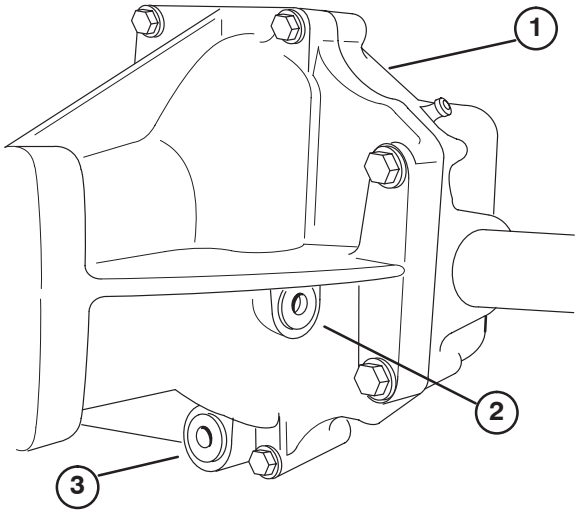

Figur 58

1. Fordifferentiale
2. Påfyldnings-/kontrolskrue
3. Aftapningsskrue

3. Fjern aftapningsskruen, og lad olien løbe ned i drænbakken. Sæt skruen i, og spænd den, når olien er holdt op med at løbe.
4. Rengør området omkring påfyldnings-/kontrolskruen på siden af differentialet.
5. Fjern påfyldnings-/kontrolskruen, og tilsæt 10W30-olie op til hullet.
6. Sæt påfyldnings-/kontrolskruen i igen.

Udskiftning af tændrør

Skift tændrør ud for hver 400 driftstimer for at sikre korrekt motorydelse og reducere emissionsniveauet.

Det korrekte tændrør er et Champion RC 14YC eller NGK BPR 4ES.

Det anbefalede gnistgab er 0,8 mm.

Bemærk: Tændrøret holder som regel længe. Tændrøret skal dog tages ud og undersøges, hver gang motoren har problemer.

1. Rengør området omkring tændrørene, så der ikke kan falde fremmedlegemer ind i cylinderen, når tændrøret fjernes.
2. Træk tændrørskablerne af tændrørene, og fjern tændrørene fra topstykket.
3. Kontroller tilstanden af sideelektroden, midterelektroden og midterelektrodens isolering for at forvisse dig om, at der ikke er opstået skader.

Vigtigt **Udskift tændrøret, hvis det er revnet, beskadiget, snavset eller på anden måde fungerer dårligt. Elektroderne må ikke sandblæses, skrabes eller renses med en stålbørste, da motoren kan blive beskadiget af partikler, som til sidst løsner sig fra tændrøret og falder ind i cylinderen. Resultatet er normalt en beskadiget motor.**

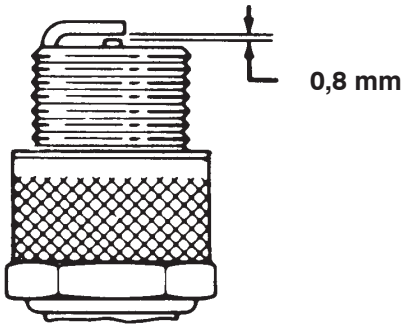

Figur 59

4. Sæt gnistgabet mellem midten og siden af elektroderne til 0,8 mm. Monter tændrør med korrekt gnistgab, og tilspænd tændrøret med et moment på 20–27 Nm. Hvis der ikke anvendes momentnøgle, skal tændrøret strammes godt til.
5. Monter tændrørskablerne.

Justering af bremsepedal

Kontroller justeringen for hver 200 timer. Den forreste motorhjelm kan fjernes, så justeringen bliver nemmere.

1. Fjern låseclipsen og gaffelbolten, som fastholder hovedcylindergaflen til bremsepedalens drejetap (fig. 60).

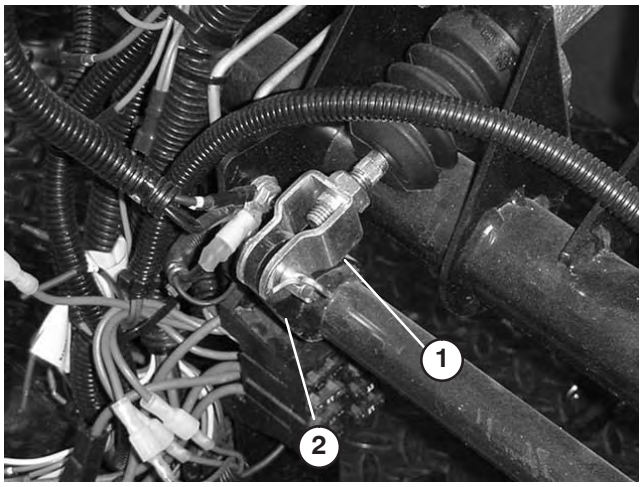

Figur 60

1. Hovedcylindergaffel
2. Bremsepedalens drejetap

2. Løft op i bremsepedalen (fig. 61), indtil den berører stellet.
3. Løsn kontramøtrikkerne, der fastholder gaflen til hovedcylinderakslen (fig. 60).
4. Juster gaflen, indtil dens huller sidder ud for hullet i bremsepedalens drejetap. Fastgør derefter gaflen med gaffelbolten og låseclipsen.
5. Spænd kontramøtrikkerne, der fastholder gaflen til hovedcylinderakslen.

Bemærk: Hovedbremsecylinderen skal tage trykket af, når den er korrekt justeret.

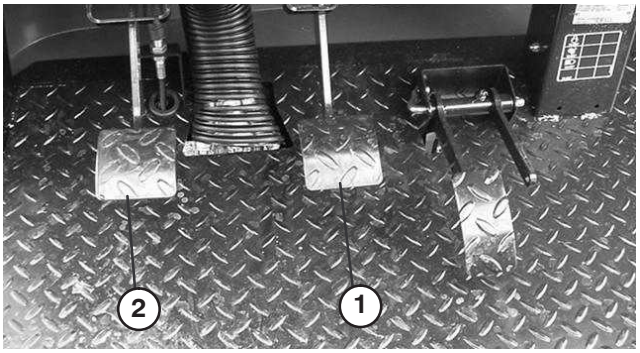

Figur 61

1. Bremsepedal
2. Koblingspedal

Justering af koblingspedal

Kontroller justeringen for hver 200 timer.

Bemærk: Koblingspedalens kabel kan justeres ved klokkehuset eller ved koblingspedalens drejetap. Den forreste motorhjelm kan fjernes, så pedalens drejetap bliver nemmere at komme til.

1. Løsn de kontramøtrikker, der fastholder koblingskablet til konsollen på klokkehuset (fig. 62).

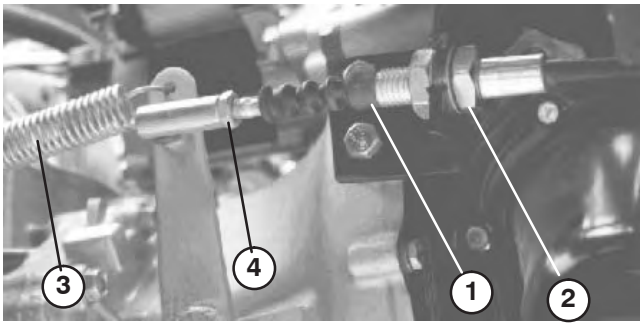

Figur 62

1. Koblingskabel
2. Kontramøtrikker
3. Returfjeder
4. Kugleled

Bemærk: Kugleleddet kan fjernes og drejes, hvis yderligere justering er nødvendig.

2. Tag returfjederen af koblingspedalen.
3. Juster kontramøtrikkerne eller kugleleddet, indtil bagsiden af koblingspedalens bagkant er 95 mm ± 3 mm fra toppen af gulvpladens diamantmønster, når der trykkes på pedalen med en kraft på 18 N (fig. 63).

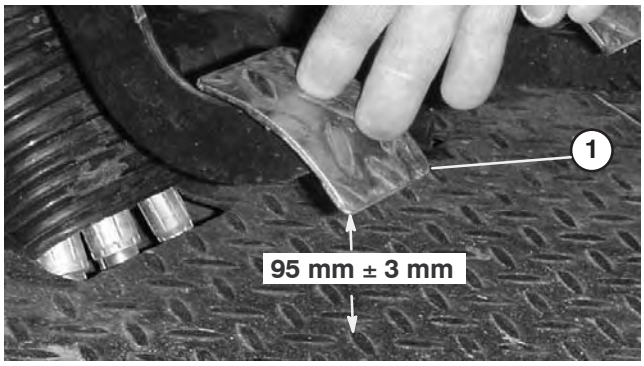

Figur 63

1. Koblingspedal

Bemærk: Kraft påføres, så koblingens udrykkerleje berører trykpladefingrene let.

4. Spænd kontramøtrikkerne efter justeringen.

5. Kontroller målet på 95 mm ± 3 mm igen, når kontramøtrikkerne er blevet spændt for at sikre, at justeringen er foretaget korrekt. Juster om nødvendigt igen.

6. Forbind returfjederen til koblingspedalen igen.

Vigtigt Sørg for, at stangen er placeret ret ind på kuglen og ikke er drejet, samt at den stadig sidder parallelt med koblingspedalen, efter at kontramøtrikken er spændt (fig. 64).

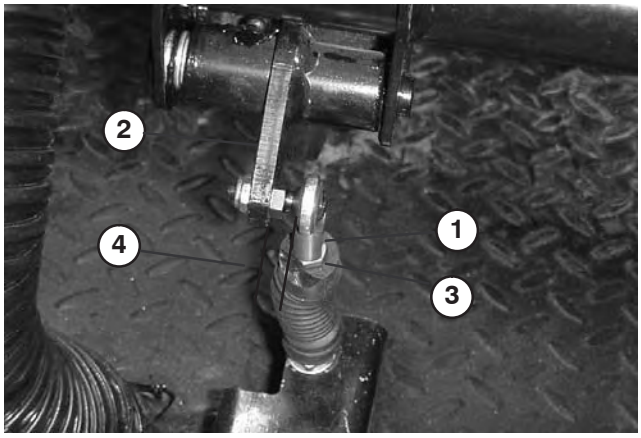

Figur 64

1. Koblingskabelstangens ende
2. Koblingspedal
3. Kontramøtrik på stangenden
4. Parallel

Bemærk: Koblingens frigang bør aldrig være mindre end 19 mm.

7. Kontroller justeringen af koblingssikkerhedskontakten igen (fig. 65). Motoren må ikke tørne, medmindre koblingspedalen er 32 mm ± 3 mm fra gulvet. Hvis en justering er påkrævet, løsnes kontaktens kontramøtrikker, og der justeres op eller ned.

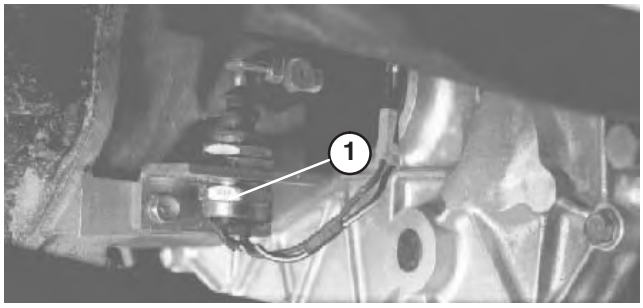

Figur 65

1. Koblingskontakt

Justering af parkeringsbremse

Kontroller justeringen for hver 200 timer.

1. Fjern gummigrebet fra parkeringsbremsehåndtaget (fig. 66).

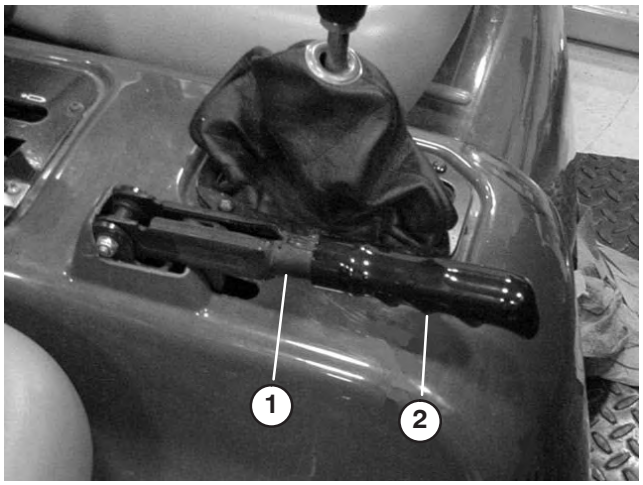

Figur 66

1. Parkeringsbremsehåndtag
2. Greb

2. Løsn sætskruen, der fastholder knappen på parkeringsbremsehåndtaget (fig. 67).

3. Drej møtrikken, indtil der kræves en kraft på ca. 133–178 N for at aktivere grebet.

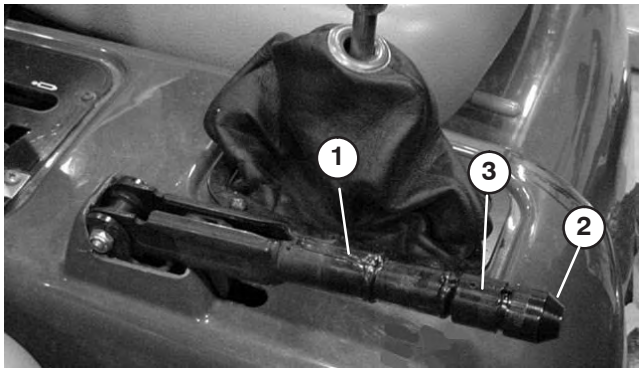

Figur 67

1. Parkeringsbremsehåndtag
2. Skrue
3. Sætskrue

4. Spænd sætskruen efter justeringen.

5. Monter gummigrebet på parkeringsbremsehåndtaget.

Justering af gearkabler

Kontroller justeringen for hver 200 timer.

1. Sæt gearstangen i neutral position.
2. Fjern gaffelbolten, der fastholder gearkabler til gearkassens geararme.

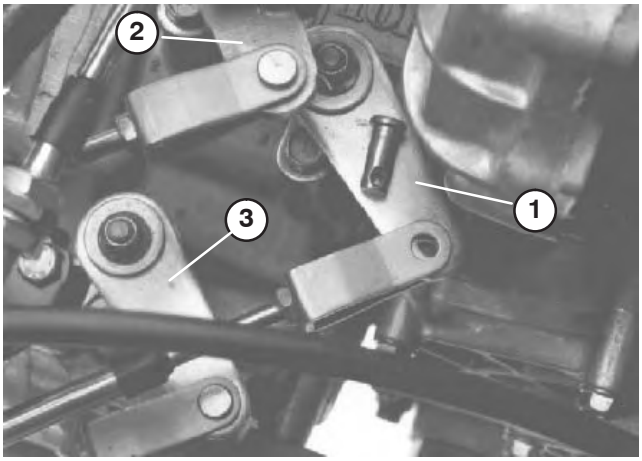

Figur 68

1. Geararm (1. – bak)
2. Geararm (2. – 3.)
3. Geararm (høj – lav)

3. Løsn gaffelboltenes kontramøtrikker, og juster hver gaffelbolt, så kablets frigang er ens fremad og bagud i forhold til hullet i geararmen (hvor gearstangens frigang optages i samme retning).
4. Monter gaffelboltene, og spænd kontramøtrikkerne efter justeringen.

Justering af kabel til højt/lavt hastighedsområde

Kontroller justeringen for hver 200 timer.

1. Fjern gaffelboltene, der fastholder kablet til højt/lavt hastighedsområde til gearkassen.
2. Løsn gaffelboltenes kontramøtrikker, og juster gaffelboltene, så gaffelbolthullet flugter med hullet i gearkassekonsollen.
3. Monter gaffelbolten igen, og spænd kontramøtrikken efter justeringen.

Justering af kablet til differentialelåsen

Kontroller justeringen for hver 200 timer.

1. Flyt differentialelåsehåndtaget til position Fra.
2. Løsn de kontramøtrikker, der fastholder differentialelåsens kabel til konsollen på gearkassen.

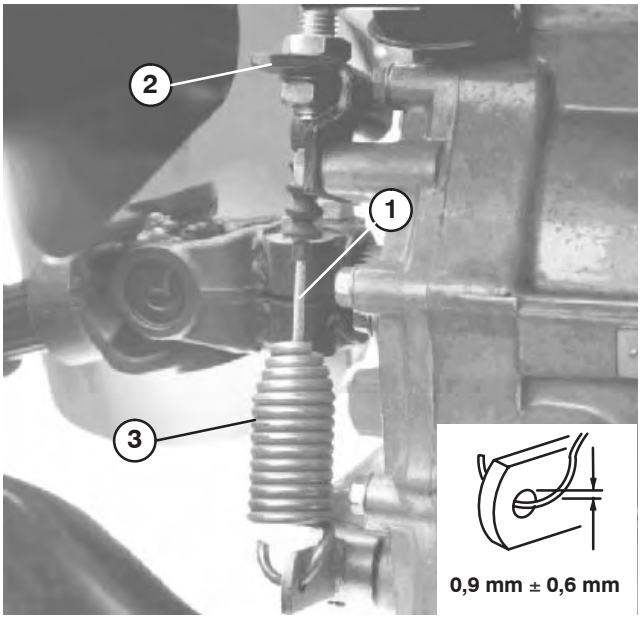

Figur 69

1. Kabel til differentialelås
2. Gearkassekonsol
3. Fjeder

3. Juster kontramøtrikkerne for at opnå et mellemrum på 0,9 mm ± 0,6 mm mellem fjederkrogen og hullets udvendige diameter i gearkassehåndtaget.
4. Spænd kontramøtrikkerne efter justeringen.

Eftersyn af bremser

Efterse bremserne for slidte bremsesko for hver 400 driftstimer.

Eftersyn af dæk

Efterse dækkenes stand efter mindst hver 200. driftstime. Ulykker som f.eks. kollision med kantsten kan beskadige et dæk eller en fælg samt bringe hjulsporingen ud af balance. Dækkenes stand skal derfor kontrolleres efter en ulykke.

Forhjulenes vinkel

Kontroller forhjulsspredningen for hver 400 driftstimer eller årligt.

1. Mål afstanden fra midte til midte (i akselhøjde) forrest og bagest på de styrende dæk. Målingen skal være 3 mm ± 3 mm større foran på dækket end bagpå.



Figur 70

2. Juster afstanden fra midte til midte på følgende måde:
   - På højre forhjul løsnes kontramøtrikkerne i begge ender af forbindelsesstangen (fig. 71).

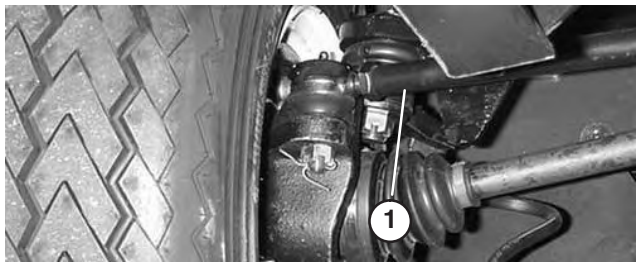

Figur 71

1. Forbindelsesstang

   - På venstre forhjul løsnes kontramøtrikkerne i begge ender af vantskruen (fig. 72).
   - Drej forbindelsesstangen og vantskruen lige meget for at flytte dækkets forende indad eller udad, indtil den korrekte afstand fra midte til midte er opnået foran og bagpå dækket.
   - Spænd forbindelsesstangens og vantskruens kontramøtrikker, når justeringen er korrekt.
   - Kontroller for at sikre, at dækkene drejer lige meget til højre og til venstre. Hvis dækkene ikke drejer lige meget, henvises der til justeringsproceduren i servicevejledningen til Workman

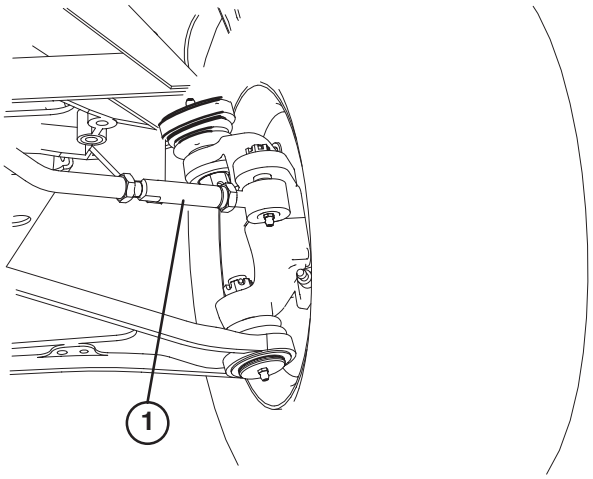

Figur 72

1. Vantskrue

Eftersyn af homokinetisk led

Kun forhjulstræk

Efterse det homokinetiske led for revner, huller eller en løs klemme for hver 200 driftstimer.

Nødløft af ladet

(uden at starte motoren)

Ladet kan hæves i nødstilfælde ved at tørne starteren eller chokstarte det hydrauliske system.

Metode med starter

- Tørn starteren, samtidig med at løftegrebet fastholdes i hævepositionen. Kør starteren i 15 sekunder, og vent derefter i 60 sekunder, inden starteren aktiveres igen.
- Hvis motoren ikke vil tørne, skal lasten og ladet (udstyr) fjernes for at efterse motor eller gearkasse.

Chokstart af det hydrauliske system

Forsigtig

Stop motoren, aktiver parkeringsbremsen, og tag nøglen ud af tændingen, før der foretages serviceeftersyn eller justeringer af maskinen. Materialer skal fjernes fra ladet eller andet udstyr, inden der arbejdes under et hævet lad. Arbejd aldrig under et hævet lad uden at placere ladsikkerhedsstøtten på en fuldt udstrakt cylinderstang.

Bemærk: Der kræves to hydraulikslanger, hver med en han- og hunlynkobling, der passer til køretøjets koblinger.

- Bak et andet køretøj op til bagenden af det køretøj, der ikke fungerer.

Vigtigt Køretøjets hydrauliske system anvender Dexron III ATF. For at undgå forurening af systemet skal det sikres, at det køretøj, der bruges til at chokstarte det hydrauliske system med, anvender den samme væske.

- På begge køretøjer – kobl de to lynkoblingsslanger fra slangerne, der sidder fast på koblingsholderen (fig. 73).

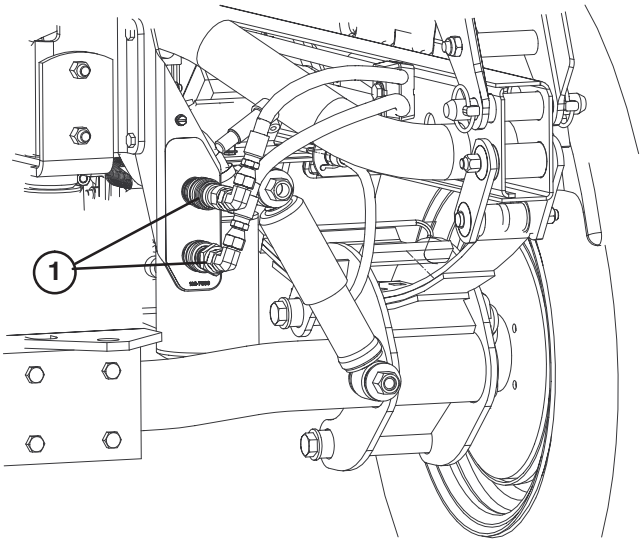

Figur 73

1. Lynkoblingsslanger

- På køretøjet, der ikke fungerer – forbind de to startslanger med slangerne, der blev frakoblet (fig. 74). Tildæk alle ubrugte fittings.

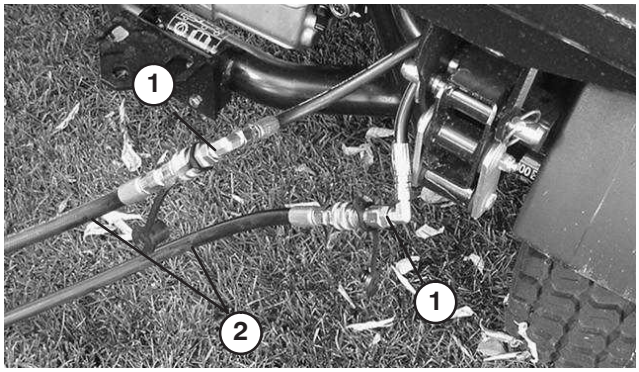

Figur 74

1. Frakoblede slanger
2. Startslanger

- På det andet køretøj – forbind de to slanger med koblingen, der stadig sidder i koblingsholderen (forbind topslangen med topkoblingen og bundslangen med bundkoblingen). Tildæk alle ubrugte fittings.

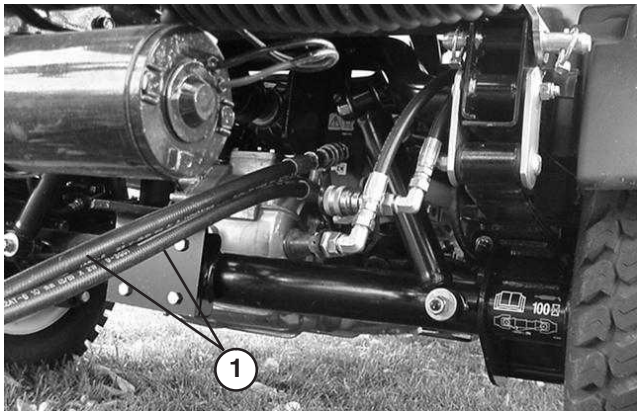

Figur 75

1. Startslanger

- Hold alle omkringstående væk fra køretøjerne.
- Start det andet køretøj, og sæt løftegrebet i hævepositionen, hvorved det lad, der ikke fungerer, hæves.
- Flyt det hydrauliske løftegreb til den neutrale position, og indkobl løftegrebslåsen.
- Monter ladsikkerhedsstøtten på den udstrakte løftecylinder. Se afsnittet Brug af ladsikkerhedsstøtten.

Bemærk: Mens begge køretøjer er slukket, skal løftegrebet bevæges frem og tilbage for at fjerne systemtrykket og lette frakoblingen af lynkoblingerne.

- Fjern startslangerne, og forbind hydraulikslangerne på begge køretøjer, når du er færdig.

Vigtigt Kontroller hydraulikvæskestanden i begge køretøjer, før driften genoptages.

Sikringer

Sikringerne til maskinens elektriske system er placeret midt under instrumentbrættet.

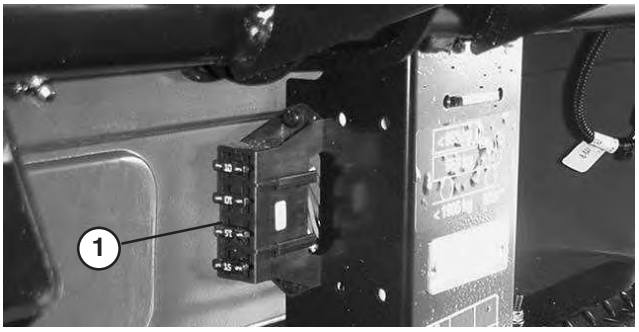

Figur 76

1. Sikringer

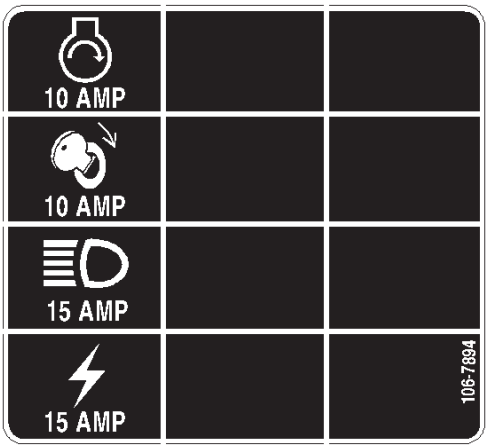

Figur 77

Procedure til start med startkabler

Advarsel

Det kan være farligt at starte køretøjet med startkabler. Overhold følgende advarsler for at undgå personskade eller beskadigelse af elektriske komponenter i køretøjet:

- **Start aldrig køretøjet med startkabler med en spændingskilde, der er større end 15 volt jævnstrøm, da det vil beskadige det elektriske system.**
- **Forsøg aldrig at starte et afladet batteri, der er frossent, med startkabler. Batteriet kan blive ødelagt eller eksplodere under start med startkabler.**
- **Overhold alle batteriadvarsler, når køretøjet startes med startkabler.**
- **Sørg for, at de to køretøjer, der bruges til start med startkabler, ikke er i kontakt med hinanden.**
- **Tilslutning af kabler til den forkerte pol kan medføre personskade og/eller skader på det elektriske system.**

1. Løsn de drejeknapper, der fastholder batteridækslet til batteribundpladen, og skub dækslet af.
2. Forbind et startkabel mellem pluspolerne på de to batterier. Pluspolen kan identificeres med et "+"-tegn oven på batteridækslet.
3. Forbind den ene ende af det andet startkabel med batteriets minuspol i det andet køretøj. Minuspolen er mærket med "NEG" på batteridækslet. Forbind ikke den anden ende af startkablet med minuspolen på det afladte batteri. Forbind det med motoren. Forbind ikke startkablet med brændstofsystemet.
4. Start motoren i det køretøj, der skal starte det andet køretøj. Lad motoren køre et par minutter, og start derefter din motor.
5. Fjern først minusstartkablet fra din motor og derefter fra batteriet i det andet køretøj.
6. Sæt batteridækslet på batteribundpladen igen, og spænd drejeknapperne.

Opbevaring af batterier

Hvis maskinen skal opbevares i mere end 30 dage, skal du fjerne batteriet og oplade det helt. Opbevar det enten på hylden eller på maskinen. Lad kablerne være frakoblede, hvis det opbevares på maskinen. Opbevar batteriet et køligt sted for at undgå hurtig afladning af batteriet. Sørg for, at batteriet er helt opladet, så det ikke fryser til. Densiteten på et fuldt opladet batteri er 1,250.

Advarsel

CALIFORNIEN

Advarsel i henhold til erklæring nr. 65

Batteripoler og tilbehør indeholder bly og blysammensætninger samt kemikalier, som ifølge staten Californien er kræftfremkaldende og forårsager forplantningsskader. ***Vask hænder efter håndtering*****.**

Batterivedligeholdelse

1. Batterielektrolytstanden skal opretholdes omhyggeligt, og den øverste del af batteriet skal holdes ren. Hvis maskinen opbevares på et sted med meget høje temperaturer, løber batteriet hurtigere tør for strøm, end hvis maskinen opbevares på et sted med kølige temperaturer.

Fare

Batterielektrolyt indeholder svovlsyre, som er en dødelig gift, der forårsager alvorlige forbrændinger.

- **Drik ikke elektrolyt, og undgå kontakt med hud, øjne og tøj. Brug sikkerhedsbriller for at beskytte øjnene og gummihandsker for at beskytte hænderne.**
- **Fyld batteriet op på et sted, hvor der altid er rent vand i nærheden til at skylle huden med.**

2. Hold batteriets øverste del ren ved regelmæssigt at vaske med en børste dyppet i ammoniak eller en opløsning med tvekulsurt natron. Skyl overfladen med vand efter rengøring. Fjern ikke påfyldningsdækslet under rengøring.
3. Batterikablerne skal være stramme på polerne for at kunne yde god elektrisk kontakt.
4. I tilfælde af korrosion ved polerne skal batteridækslet fjernes, kablerne frakobles – minuskablet (–) først – og klemmerne og polerne skrabes af enkeltvis. Tilslut kablerne igen – pluskablet (+) først – og smør vaseline på polerne.
5. Kontroller elektrolytstanden for hver 50 driftstimer eller hver 30. dag, hvis maskinen er taget ud af drift.
6. Hold celleniveauet konstant med destilleret eller demineraliseret vand. Fyld ikke cellerne op til over bunden af påfyldningsringen i hver celle.

Hydraulikskema

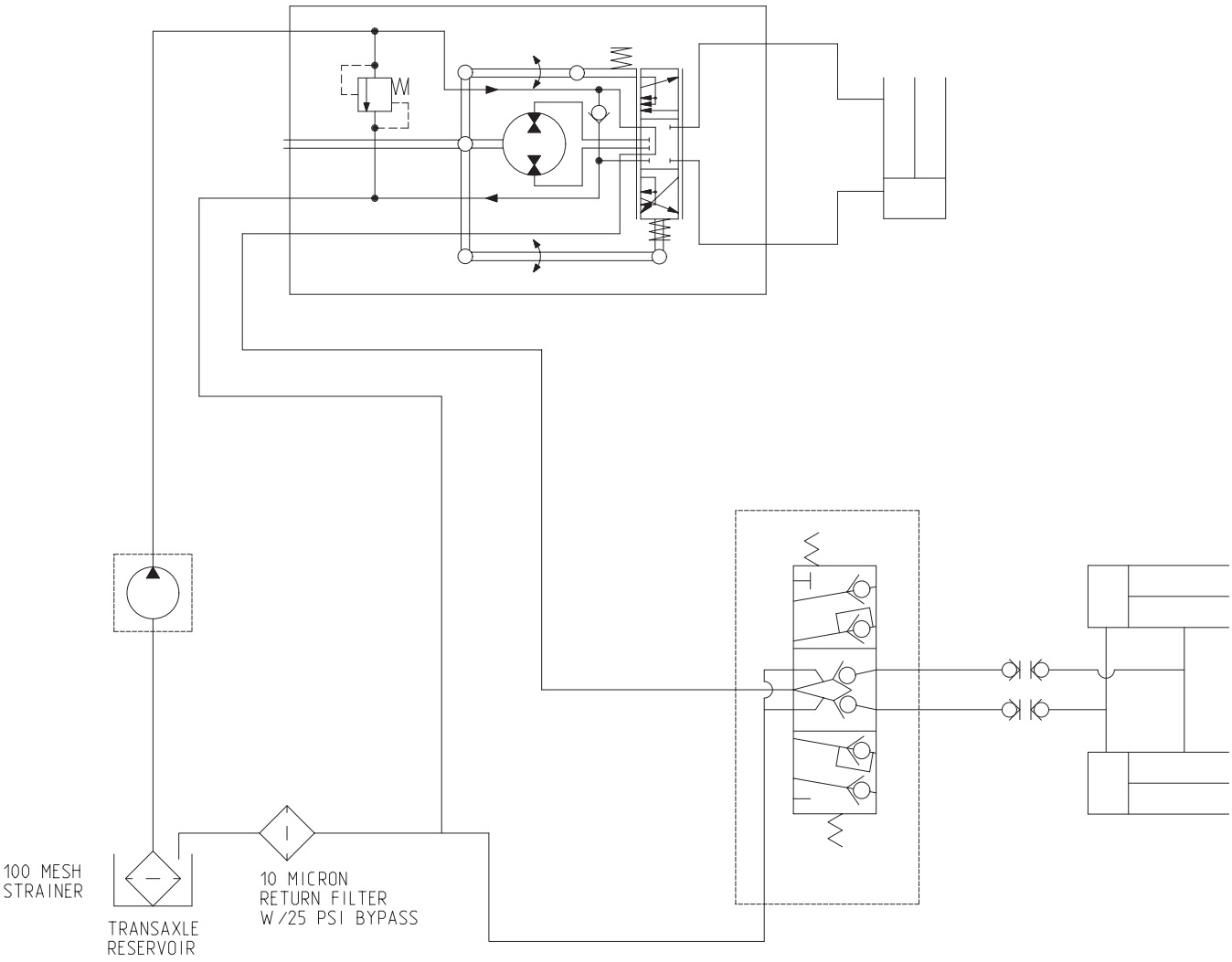

Ledningsdiagram

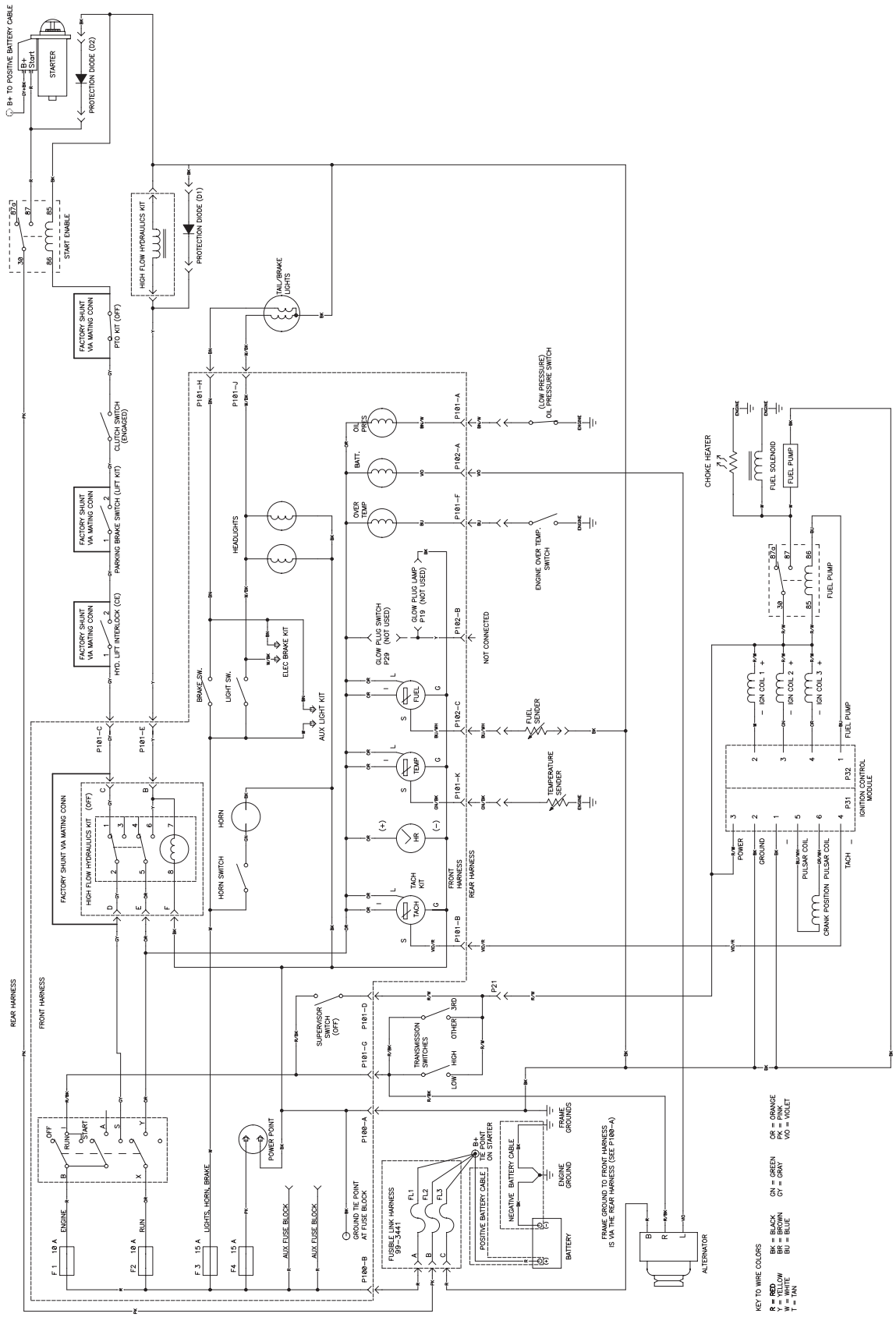

Toros generelle produktgaranti

To års begrænset garanti

Fejl og produkter, der er dækket

The Toro Company og dets søsterselskab, Toro Warranty Company, garanterer i fællesskab i henhold til en aftale mellem dem, at dit Toro–produkt ("produktet") er frit for materialefejl og fejl i den håndværksmæssige udførelse i to år eller 1500 driftstimer*, hvad end der måtte indtræde først. Hvis der forekommer en fejl, som er dækket af garantien, vil vi reparere produktet uden omkostninger for dig. Dette inkluderer fejldiagnose, arbejdsløn, reservedele og transport. Denne garanti træder i kraft på den dato, produktet leveres til den person, som oprindeligt køber det i detailleddet.

* Produkt udstyret med timetæller

Sådan får du udført service, der er dækket af garantien

Det påhviler dig at underrette produktforhandleren eller den autoriserede produktforhandler, som du har købt produktet hos, så snart du tror, der er opstået en fejl, som er dækket af garantien.

Hvis du har brug for hjælp til at finde frem til en produktforhandler eller en autoriseret forhandler, eller hvis du har spørgsmål vedrørende dine rettigheder eller ansvar i henhold til garantien, kan du kontakte os her:

Toro Commercial Products Service Department
Toro Warranty Company
8111 Lyndale Avenue South
Bloomington, MN 55420-1196, USA
952-888-8801 eller 800-982-2740
E-mail: commercial.service@toro.com

Ejerens ansvar

Du er som ejer af produktet ansvarlig for at udføre den vedligeholdelse og de justeringer, som er nødvendige i henhold til din betjeningsvejledning. Hvis du ikke udfører den nødvendige vedligeholdelse og de nødvendige justeringer, kan dette danne grundlag for at afvise en reklamation i henhold til garantien.

Genstande og fejl, der ikke er dækket

Det er ikke alle produktfejl eller funktionsfejl, der måtte opstå i garantiperioden, som udgør materialefejl eller fejl i den håndværksmæssige udførelse. Denne udtrykkelige garanti dækker ikke følgende:

- Produktfejl, som er en følge af brug ikke-originale Toro–reservedele eller af installation og brug af ekstra, modificeret eller ikke godkendt tilbehør
- Produktfejl, som er en følge af manglende udførelse af nødvendig vedligeholdelse og/eller justering
- Produktfejl, som er en følge af at have betjent produktet på en ødelæggende, uagtsom eller hensynsløs måde
- Reservedele, som forbruges ved brug, medmindre de skønnes at være defekte. Eksempler på reservedele, som forbruges eller opbruges ved normal drift af produktet, omfatter men er ikke begrænset til knive, knivcylindre, bundknive, piber, tændrør, styrehjul, dæk, filtre, remme og visse komponenter på sprøjter som f.eks. membraner, dyser og kontraventiler osv.
- Fejl, der forårsages af eksterne forhold. Forhold, der anses for at være eksterne forhold, omfatter men er ikke begrænset til vejrlig, opbevaringsforhold, forurening, brug af ikke godkendte kølevæsker, smøremidler, tilsætningsstoffer eller kemikalier osv.
- Normalt slid. Normalt slid omfatter, men er ikke begrænset til, beskadigelse af sæder som følge af slitage eller afslidning, slid på malede overflader, ridsede mærkater eller vinduer osv.

Reservedele

Reservedele, der planmæssigt skal udskiftet i forbindelse med nødvendig vedligeholdelse, er kun dækket af garantien i tidsrummet frem til det planmæssige tidspunkt for udskiftning af den pågældende reservedel.

Reservedele, som udskiftes i henhold til nærværende garanti, bliver Toros ejendom. Toro træffer endelig beslutning om, hvorvidt en reservedel eller en samlet enhed skal repareres eller udskiftes. Toro kan bruge fabriksrenoverede reservedele i stedet for nye reservedele til visse reparationer, der er dækket af garantien.

Generelle betingelser

Det eneste retsmiddel, du har til rådighed i henhold til nærværende garanti, er reparation hos en autoriseret Toro–forhandler.

Hverken The Toro Company eller Toro Warranty Company er ansvarlig for indirekte–, hændelige– eller følgeskader i forbindelse med brugen af de Toro–produkter, der er dækket af nærværende garanti, herunder omkostninger eller udgifter til at fremskaffe erstatningsudstyr eller service i de perioder, der med rimelighed medgår i forbindelse med funktionsfejl eller manglende rådighed over produktet, mens der udføres reparationer i henhold til garantien. Bortset fra den emissionsgaranti, der er nævnt nedenfor, og kun såfremt denne måtte finde anvendelse, gives ingen anden udtrykkelig garanti. Alle underforståede garantier om salgbarhed og brugsegnethed er begrænset til denne udtrykkelige garantis varighed.

I visse stater er det ikke tilladt at fragå ansvar for hændelige– og følgeskader eller at begrænse tidsrummet for en underforstået garantis varighed, så ovenstående ansvarsfragåelser og begrænsninger gælder muligvis ikke for dig.

Denne garanti giver dig bestemte juridiske rettigheder, men derudover kan du også have andre rettigheder, som varierer fra stat til stat.

Bemærk vedrørende motorgaranti: Emissionskontrolsystemet på dit produkt kan være dækket at en separat garanti, som overholder de krav, der er fastsat af det amerikanske miljøbeskyttelsesagentur (Environmental Protection Agency, EPA) og/eller rådet for luftressourcer i Californien (California Air Resources Board, CARB). De timemæssige begrænsninger, der er anført ovenfor, gælder ikke for garantien på emissionskontrolsystemet. Der henvises til garantierklæringen om motoremissionsgaranti, som er trykt i betjeningsvejledningen eller indeholdt i motorfabrikantens dokumentation, for yderligere oplysninger.

Andre lande end USA og Canada

Kunder, som har købt Toro–produkter, der er eksporteret fra USA eller Canada, skal kontakte deres Toro–forhandler for at få en garantipolice, som gælder for deres land, provins eller stat. Såfremt du af en eller anden grund er utilfreds med din forhandlers service eller har problemer med at få oplysninger om garantien, bedes du kontakte Toro–importøren. Hvis alt andet svigter, kan du kontakte os hos Toro Warranty Company.

Delnr. 374-0127 Rev. A