Form No. 3355–390 Rev A

Groundsmaster 328-D

Traktionsenheder med 2- & 4-hjulstræk

Modelnr. 30626 – 250000001 og højere
Modelnr. 30627 – 260000188 og højere
Modelnr. 30630 – 250000001 og højere
Modelnr. 30631 – 260000108 og højere

Betjeningsvejledning

Oversættelse af originalen (DA)

Advarsel

Udstødningsgassen fra dette produkt indeholder kemikalier, der ifølge staten Californien er kræftfremkaldende samt giver medfødte defekter eller andre forplantningsskader.

Vigtigt Motoren i dette produkt er ikke udstyret med en gnistfangerlydpotte. Det er en overtrædelse af California Public Resource Code Section 4442 at bruge eller betjene denne motor på et skovbegroet, buskbegroet eller græsbegroet område som defineret i CPRC 4126. Andre stater eller føderale områder kan have lignende lovgivning.

Indholdsfortegnelse

	Side
Indledning	3
Sikkerhed	3
Sikker brug	4
Sikker kørsel på Toro-plæneklippere	6
Lydstyrkeniveau	7
Lydtryksniveau	7
Vibrationsniveau	7
Sikkerheds- og instruktionsmærkater	8
Specifikationer	14
Generelle specifikationer	14
Mål og vægt (ca.)	15
Ekstraudstyr	16
Klargøring	17
Løsdele	17
Montering af styretøjscylinder (Kun model 30627 og 30631)	18
Montering af forbindelsesstangen (Kun model 30627 og 30631)	18
Montering af bageste kofanger (Kun model 30627 og 30631)	18
Montering af for- og baghjulene	18
Montering af rattet	19
Fjernelse af batteriet fra chassiset	19
Montering af sædet	19
Montering af sikkerhedsselen	21
Montering af styrtbøjlen	21
Fjernelse af traktionsenheden fra pallen	21
Aktivering og opladning af batteriet	21
Montering af batteriet i chassiset	22
Montering af kugleleddet og tilslutning af løftecylinderen	23
Kontrol af dæktrykket	23
Kontrol af de forreste hjulmøtrikkers tilspændingsmoment	24
Indfedtning af traktionsenheden	24
Montering af bagvægt	24
Før betjening	25
Motorhjelmens støttepind (Kun model 30626 og 30627)	25
Kontrol af krumtaphusets olie	25
Opfyldning af brændstoftanken	26
Kontrol af kølesystemet	26
Kontrol af væsken i hydrauliksystemet	26
Kontrol af hydrauliksystemet	27
Kontrol af bagakslen	27
Kontrol af tovejskoblingsolien (Kun model 30627 og 30631)	28
Betjening	28
Betjeningsanordninger	28
Start/stop af motoren	31
Udluftning af brændstofsystem	31
Kontrol af sikkerhedskontakter	32
Skub eller træk af traktionsenheden	33
Driftsegenskaber	33
Vedligeholdelse	34
Skema over anbefalet vedligeholdelse	34
Kontrolliste til daglig vedligeholdelse	35
Smøring af maskinen	36
Generel vedligeholdelse af luftfilteret	37
Eftersyn af luftfilteret	37
Rengøring af køler og gitter	38
Skift af motorolie og filter	38
Eftersyn af brændstofsystem	39
Udluftning af indsprøjtningsdyserne	40
Rengøring af køler og gitter	40
Udskiftning af kølevæske i kølevæskesystemet	40
Eftersyn af motorremmene	41
Justering af gashåndtag	42
Justering af traktionskontrolstangen	42
Justering af traktionspedalens friktionshjul	43
Justering af traktionsdrevet til neutral	43
Justering af traktionssikkerhedskontakten	43
Udskiftning af kontakten til kraftudtaget	44
Stramningsjustering af kraftudtagets drivrem	44
Justering af parkeringsbremsens sikkerhedskontakt	45
Justering af ratindstillingsgrebet	45
Justering af baghjulsspidsning (Kun model 30627 og 30631)	45
Justering af baghjulsspidsning (Kun model 30626 og 30630)	46
Justering af styretøjsstop (Kun model 30627 og 30631)	46

© 2006 The Toro Company
8111 Lyndale Avenue South
Bloomington, MN 55420-1196, USA

Alle rettigheder forbeholdes

Trykt i USA

	Side
Justering af baghjulslejerne (Kun model 30626 og 30630)	46
Justering af bremserne	47
Udskiftning af hydraulikvæskefilteret	48
Udskiftning af hydrauliksystemvæsken	48
Skift af bagakselolie	49
Kontrol af tilspændingsmomentet for styretøjscylinderens bolt (Kun model 30627 og 30631)	49
Skift af tovejskoblingsolien (Kun model 30627 og 30631)	50
Sikringer	50
Eftersyn af batteriet	50
Hydraulikskema (Kun model 30627 og 30631)	51
Hydraulikskema (Kun model 30626 og 30630)	52
Ledningsdiagram (Kun model 30627 og 30631)	53
Ledningsdiagram (Kun model 30626 og 30630)	54
Sæsonmæssig opbevaring	55
Traktionsenhed	55
Motor	55
Toros generelle produktgaranti	56

Indledning

Læs denne vejledning omhyggeligt, så du kan lære at betjene og vedligeholde produktet korrekt. Oplysningerne i denne vejledning kan hjælpe dig og andre med at undgå person- og produktskade. Selvom Toro udvikler og fremstiller sikre produkter, er du selv ansvarlig for korrekt og sikker betjening af produktet.

Når du har brug for service, originale Toro-dele eller yderligere oplysninger, bedes du kontakte en autoriseret serviceforhandler eller Toros kundeservice samt have produktets model- og serienummer parat. Figur 1 viser model- og serienummerets placering på produktet.

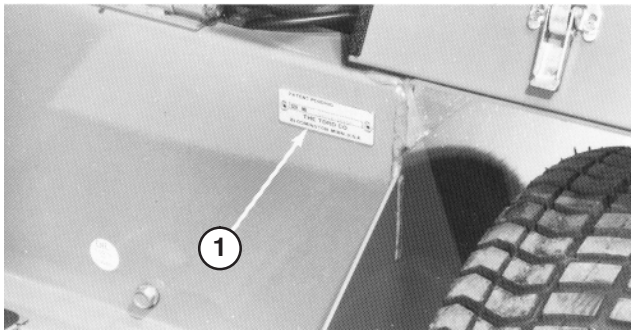

Figur 1

1. Model- og serienummerets placering

Skriv produktets model- og serienummer på linjerne herunder:

Modelnr. _____

Serienr. _____

Denne vejledning beskriver potentielle risici og oplyser dig om særlige sikkerhedsforanstaltninger, der skal hjælpe dig og andre med at undgå personskade, eventuelt med døden til følge. Ordene ***Fare***, ***Advarsel*** og ***Forsigtig*** anvendes til at angive risikoniveauet. Uanset risikoniveauet skal du dog altid være yderst forsigtig.

Fare angiver en ekstremt stor risiko, der *vil* medføre alvorlig personskade eller død, hvis de anbefalede forholdsregler ikke følges.

Advarsel angiver en risiko, der *kan* medføre alvorlig personskade eller død, hvis de anbefalede forholdsregler ikke følges.

Forsigtig angiver en risiko, der kan medføre mindre personskade, hvis de anbefalede forholdsregler ikke følges.

I denne vejledning benyttes to andre ord til at fremhæve oplysninger. **Vigtigt** gør opmærksom på særlige mekaniske oplysninger, og **Bemærk:** understreger generelle oplysninger, der fortjener særlig opmærksomhed.

Sikkerhed

Model 30630 og 30631 opfylder eller overgår CEN-standard EN 836:1997, ISO-standard 5395:1990 og de ANSI B71.4-1999-specifikationer, der er gældende på produktionstidspunktet, hvis der er monteret vægtlodder på maskinen i henhold til skemaet på side 24.

Model 30626 og 30627 opfylder eller overgår B71.4 1999-specifikationerne fra American National Standards Institute, der er gældende på produktionstidspunktet, hvis der er monteret vægtlodder på maskinen i henhold til skemaet på side 24.

Bemærk: Maskinen opfylder ikke længere kravene, hvis der påmonteres udstyr, der er fremstillet af andre producenter, og som ikke opfylder American National Standards Institute-certificeringen.

Hvis operatøren eller ejeren anvender eller vedligeholder maskinen forkert, kan det medføre personskade. Operatøren skal altid følge sikkerhedsforskrifterne og være opmærksom på advarselssymbolet ⚠, der betyder FORSIGTIG, ADVARSEL eller FARE – "personlige sikkerhedsforanstaltninger", for at nedsætte risikoen for personskade. Hvis forskrifterne ikke overholdes, kan det medføre personskade eller død.

Sikker brug

Følgende instruktioner er fra CEN-standard EN 836:1997, ISO-standard 5395:1990 og ANSI B71.4-1999.

Uddannelse

- Læs betjeningsvejledningen og andet uddannelses-materiale omhyggeligt. Bliv fortrolig med betjenings-anordningerne og sikkerhedssymbolerne, samt hvordan udstyret bruges korrekt.
- Hvis operatøren eller en mekaniker ikke kan læse og forstå det sprog, som vejledningen er skrevet på, er det ejerens ansvar at forklare dette materiale for dem.
- Lad aldrig børn eller andre personer, der ikke kender denne vejledning, bruge eller foretage eftersyn af plæneklipperen. Vær opmærksom på, at lokale forskrifter kan angive en mindstealder for operatøren.
- Klip aldrig græs, når der er mennesker (især børn) eller kæledyr i nærheden.
- Husk på, at operatøren eller brugeren er ansvarlig for ulykker eller risici, der måtte påføres andre mennesker eller deres ejendom.
- Kør ikke med passagerer.
- Alle førere og mekanikere skal indhente og få professionel og praktisk vejledning. Ejeren er ansvarlig for uddannelse af brugerne. En sådan vejledning skal understrege:
  - Behovet for forsigtighed og koncentration i forbindelse med kørsel på plænetraktorer;
  - Herredømmet over plænetraktorer, der skrider ved kørsel på en skråning, kan ikke genetableres ved brug af bremsen. Hovedårsagerne til mistet herredømme er:
    - utilstrækkeligt hjulgreb,
    - for hurtig kørsel,
    - utilstrækkelig opbremsning,
    - maskintypen er uegnet til opgaven,
    - manglende kendskab til jordforholdenes betydning, især skråninger,
    - forkert bugsering og lastfordeling.
- Ejeren/brugeren kan forhindre og er ansvarlig for ulykker eller personskader, som måtte ramme vedkommende selv, andre personer eller ejendom.

Forberedelser

- Brug altid hensigtsmæssigt fodtøj, lange bukser, sikkerhedshjelm, sikkerhedsbriller og høreværn under brug. Langt hår, løsthængende tøj eller smykker kan blive filtret ind i bevægelige dele. Betjen ikke udstyret, når du går med bare fødder eller åbne sandaler.
- Undersøg nøje området, hvor udstyret skal anvendes, og fjern alle genstande, som kan blive slynget ud af maskinen.
- **Advarsel** – Brændstof er meget brandfarligt. Træf følgende forholdsregler:
  - Opbevar brændstof i beholdere, der er specielt konstrueret til formålet.
  - Påfyld kun brændstof udendørs. Der må ikke ryges under påfyldning af brændstof.
  - Fyld brændstof på, før du starter motoren. Fjern aldrig dækslet til brændstoftanken, og fyld aldrig brændstof på, mens motoren kører eller er varm.
  - Hvis du spilder brændstof, skal du ikke forsøge at starte motoren, men flytte maskinen væk fra det sted, hvor brændstoffet er spildt. Foretag dig ikke noget, der kan antænde brændstoffet, før dampene er spredt.
  - Sæt alle dæksler til brændstoftanke og beholdere forsvarligt på igen.
- Udskift defekte lydpotter.
- Bedøm terrænet, så du kan vælge det nødvendige tilbehør og udstyr til korrekt og sikker udførelse af opgaven. Brug kun tilbehør og udstyr, der er godkendt af producenten.
- Kontroller, at dødemandsgreb, sikkerhedskontakter og afskærmninger er korrekt påmonteret og fungerer korrekt. Betjen ikke maskinen, medmindre disse fungerer korrekt.

Betjening

- Lad ikke motoren køre i et uventileret rum, hvor der kan samles farlige kuliltedampe.
- Klip kun græs i dagslys eller i godt, kunstigt lys.
- Før du forsøger at starte motoren, skal du udkoble alle koblinger til fastspændte knivanordninger, sætte maskinen i frigear og aktivere parkeringsbremsen.
- Anbring ikke hænder og fødder i nærheden af eller under roterende dele. Hold dig på afstand af udblæsningsåbningen til enhver tid.

- Husk, at der ikke findes sikre skråninger. Kørsel på græsskråninger kræver særlig forsigtighed. For at forhindre, at maskinen vælter, skal følgende forholdsregler overholdes:
  - undgå pludselig standsning eller start, når der køres op og ned ad skråninger,
  - aktiver koblingen langsomt, og sørg for, at maskinen altid er i gear, især når der køres nedad,
  - kørehastigheden bør være lav på skråninger og i skarpe sving,
  - vær opmærksom på små forhøjninger og huller samt andre skjulte farer,
  - anvend aldrig plæneklipperen på tværs af en skråning, medmindre den er beregnet til dette formål.
- Vær opmærksom på huller i terrænet samt andre skjulte risici.
- Vær forsigtig, når du trækker last eller benytter tungt udstyr.
  - Brug kun godkendte bugseringspunkter på trækstangen.
  - Begræns læs til typer, som du har fuld sikkerhedsmæssig kontrol over.
  - Drej ikke skarpt. Vær forsigtig, når du bakker.
  - Brug modvægt(e) eller hjulvægte, når det er foreslået i betjeningsvejledningen.
- Hold øje med trafikken, når du krydser eller kører i nærheden af veje.
- Stop skæreknivenes rotation, før du krydser andre underlag end græs.
- Når du bruger påmonterede redskaber, må du aldrig rette udblæsning af materiale mod omkringstående eller tillade nogen at komme nær maskinen, mens den kører.
- Brug aldrig plæneklipperen med beskadigede værn, afskærmninger eller uden korrekt påmonterede sikkerhedsanordninger. Sørg for, at alle sikkerhedskontakter er påmonteret, korrekt justeret og fungerer korrekt.
- Lav ikke om på motorens regulatorindstillinger, og kør ikke motoren ved for høj hastighed. Hvis motoren betjenes ved for høj hastighed, kan risikoen for personskade øges.
- Inden du forlader førersædet:
  - stands på plan grund,
  - sørg for, at kraftudtaget er udkoblet, og redskaberne er sænket,
  - skift til frigear, og aktiver parkeringsbremsen,
  - stop motoren, og fjern nøglen.
- Sørg for at udkoble drevet til redskaberne, når du transporterer maskinen fra et sted til et andet, eller når den ikke anvendes.
- Sørg for at standse motoren og kontroller, at drevet til redskaberne er udkoblet
  - før du påfylder brændstof,
  - før græsfanget/græsfangene fjernes,
  - før du foretager højdejusteringer, medmindre justeringen kan foretages fra førersædet,
  - før du fjerner blokeringer,
  - før du efterser, rengør eller arbejder på plæneklipperen,
  - efter, at du har ramt et fremmedlegeme, eller hvis der forekommer en unormal vibration. Efterse plæneklipperen for skader, og foretag udbedringer, før du starter og betjener udstyret igen.
- Du skal nedsætte motorens omdrejningstal, når motoren køres tom for benzin, og hvis motoren er udstyret med en brændstofafbryderventil, skal du lukke for brændstoftilførslen, når du er færdig med at slå græs.
- Hold hænder og fødder væk fra klippeenhederne.
- Se bagud og ned for at sikre, at der er fri bane, før du bakker.
- Sænk farten, og vær forsigtig, når du vender og krydser veje og fortove. Stop cylindrene/knivcylindrene, hvis du ikke klipper.
- Vær opmærksom på plæneklipperens udblæsningsretning, og undlad at rette udkastet mod omkringstående personer.
- Betjen ikke plæneklipperen, hvis du er påvirket af alkohol eller medicin.
- Vær forsigtig, når du læsser eller aflæsser maskinen på en trailer eller lastbil.
- Vær forsigtig, når du nærmer dig blinde hjørner, buske, træer eller andre genstande, der kan blokere for udsynet.

Vedligeholdelse og opbevaring

- Hold alle møtrikker, bolte og skruer tilspændte for at sikre, at udstyret er i sikker driftsmæssig stand.
- Opbevar aldrig udstyret med brændstof i tanken i en bygning, hvor brandfarlige dampe kan nå åben ild eller gnister.
- Lad motoren køle af før opbevaring på et lukket sted.
- Mindsk brandfaren ved at holde motoren, lydpotten, batterirummet og brændstofopbevaringsområdet fri for græs, blade eller for meget fedt.
- Efterse jævnligt græsfanget for slid eller skader.

- Hold alle dele i god driftsmæssig stand og alle beslag og hydraulikfittinger tilspændt. Udskift alle slidte eller beskadigede dele og mærkater.
- Hvis brændstoftanken skal tømmes, skal dette foregå udendørs.
- Vær forsigtig under indstilling af maskinen for at undgå, at fingrene bliver fanget mellem knive i bevægelse og maskinens faste dele.
- I forbindelse med plæneklippere med flere skæreknive skal du være forsigtig, da blot én roterende skærekniv kan få de øvrige skæreknive til at rotere.
- Udkobl drevene, sænk klippeenhederne, aktiver parkeringsbremsen, stop motoren, fjern nøglen, og frakobl tændrørskablet. Vent på, at al bevægelse er standset, før du justerer, rengør eller reparerer udstyret.
- Fjern græs og andet affald fra klippeenhederne, drevene, lydpotterne og motoren for at forhindre brand. Tør spildt olie eller brændstof op.
- Brug støttebukke til at understøtte komponenter efter behov.
- Tag forsigtigt trykket af komponenter med lagret energi.
- Frakobl batteriet, og fjern tændrørskablet, før der foretages nogen form for reparation. Frakobl minuspolen først og pluspolen sidst. Tilslut pluspolen først og minuspolen sidst.
- Vær forsigtig, når du kontrollerer cylindrene/knivcylindrene. Brug handsker, og vær forsigtig, når knivene efterses.
- Hold hænder og fødder væk fra bevægelige dele. Undgå om muligt at foretage justeringer, når motoren kører.
- Oplad batterierne på et åbent sted med god ventilation, væk fra gnister og åben ild. Træk stikket til opladeren ud af stikkontakten, før den tilsluttes eller frakobles batteriet. Brug beskyttelsesdragt og isoleret værktøj.

Sikker kørsel på Toro-plæneklippere

Nedenstående liste indeholder sikkerhedsoplysninger specifikt for Toro-produkter eller andre sikkerheds-oplysninger, du skal kende, og som ikke er indeholdt i CEN-, ISO- eller ANSI-standarderne.

Dette produkt kan afskære hænder og fødder samt udslynge genstande. Følg altid sikkerhedsforskrifterne for at undgå alvorlig personskade eller død.

Brug af dette produkt til andre formål, end det er beregnet til, kan være farligt for brugeren og omkringstående personer.

Advarsel

Motorudstødningen indeholder kulilte, som er en lugtfri, dødbringende gift.

Lad ikke motoren køre indendørs eller på et lukket område.

- Du skal vide, hvordan man standser motoren hurtigt.
- Betjen ikke maskinen iført tennissko eller gummisko.
- Brug af sikkerhedsfodtøj og lange bukser anbefales og kræves i henhold til visse lokale forskrifter og forsikringsbestemmelser.
- Brændstof skal håndteres forsigtigt. Tør eventuel spildt benzin op.
- Kontroller hver dag, om sikkerhedskontakterne fungerer korrekt. Hvis en kontakt ikke fungerer korrekt, skal den udskiftes, før maskinen betjenes. Hvert 2. år skal alle sikkerhedskontakter i sikkerhedssystemet udskiftes, uanset om de fungerer korrekt eller ej.
- Sæt dig på førersædet, før motoren startes.
- Det kræver koncentration at bruge maskinen. Gør følgende for at undgå at miste herredømmet over maskinen:
  - Kør ikke tæt på bunkere, grøfter, vandløb eller andre farer.
  - Sænk hastigheden, når du foretager skarpe drejninger. Undgå at stoppe og starte pludseligt.
  - Når du befinder dig i nærheden af, eller når du krydser veje, skal du altid holde tilbage.
  - Aktiver driftsbremserne, når du kører ned ad en bakke for at bevare den langsomme fremdrift og for at bevare kontrollen over maskinen.
- Klippeenhederne skal være hævet ved kørsel fra et arbejdsområde til et andet.
- Rør ikke ved motoren, lydpotten eller udstødningsrøret, mens motoren kører, eller kort tid efter den er stoppet, da disse områder kan være så varme, at de kan forårsage brandsår.
- Hvis motoren sætter ud, eller hvis maskinen mister fart og ikke kan nå op på toppen af en bakke, må du ikke vende maskinen rundt. Bak altid langsomt lige ned ad bakken.
- **Stop klipningen**, hvis en person eller et dyr uventet dukker op i eller nær klipningsområdet. Skødesløs betjening kombineret med terrænets hældning, rikochetteringer eller forkert anbragte sikkerheds-afskærmninger kan føre til skader på grund af udslyngning af genstande. Genoptag ikke klipning, før området er ryddet.

Vedligeholdelse og opbevaring

- Sørg for, at alle hydraulikrørsforbindelser er fast tilspændte, og at alle hydraulikslanger og -rør er i god stand, før der sættes tryk på systemet.
- Hold kroppen og hænderne væk fra små lækagehuller eller dyser, der sprøjter hydraulikvæske ud under højtryk. Brug papir eller pap, ikke dine hænder, til at finde lækager. Hydraulikvæske, der trænger ud under tryk, kan have tilstrækkelig kraft til at gå gennem huden og forårsage alvorlig personskade. Søg straks lægehjælp, hvis der sprøjtes væske ind under huden.
- Før du afbryder eller udfører arbejde på hydraulik-systemet, skal hele trykket tages af systemet ved at stoppe motoren og sænke klippeenhederne og redskaberne ned på jorden.
- Kontroller regelmæssigt alle brændstofrørs tæthed og slid. Tilspænd eller reparer dem om nødvendigt.
- Hvis motoren skal køre for at udføre en vedligeholdelses-justering, skal du holde hænder, fødder, tøj og alle kropsdele væk fra klippeenhederne, redskaber og eventuelle bevægelige dele, især skærmen ved siden af motoren. Hold alle personer på afstand.
- Få en autoriseret Toro-forhandler til at kontrollere det maksimale motoromdrejningstal med en omdrejnings-tæller af hensyn til sikker og nøjagtig drift. Det maksimale regulerede motoromdrejningstal skal være 2900 omdrejninger/min.
- Kontakt en autoriseret Toro-forhandler, hvis større reparationer er nødvendige, eller hvis du har brug for anden hjælp.
- Brug kun Toro-godkendte redskaber og reservedele. Garantien kan bortfalde, hvis der bruges udstyr, som ikke er godkendt til maskinen.

Lydstyrkeniveau

Maskinen har et garanteret lydstyrkeniveau på 105 dBA, baseret på målinger af identiske maskiner i henhold til EU-direktiv 2000/14/EF med senere ændringer.

Lydtryksniveau

Denne maskine har et ækvivalent, kontinuerligt A-vægtet lydtryk ved operatørens øre på 89 dBA, baseret på målinger af identiske maskiner i henhold til EU-direktiv 98/37/EF med senere ændringer.

Vibrationsniveau

Denne maskine overskrider ikke et vibrationsniveau på 2,5 m/s^2 ved hænderne, baseret på målinger af identiske maskiner i henhold til ISO 5349-procedurer.

Denne maskine overskrider ikke et vibrationsniveau på 0,5 m/s^2 i sædet, baseret på målinger af identiske maskiner i henhold til ISO 2631-procedurer.

Sikkerheds- og instruktionsmærkater

Sikkerheds- og instruktionsmærkaterne kan nemt ses af operatøren og er placeret tæt på potentielle risikoområder. Beskadigede eller bortkomne mærkater skal udskiftes.

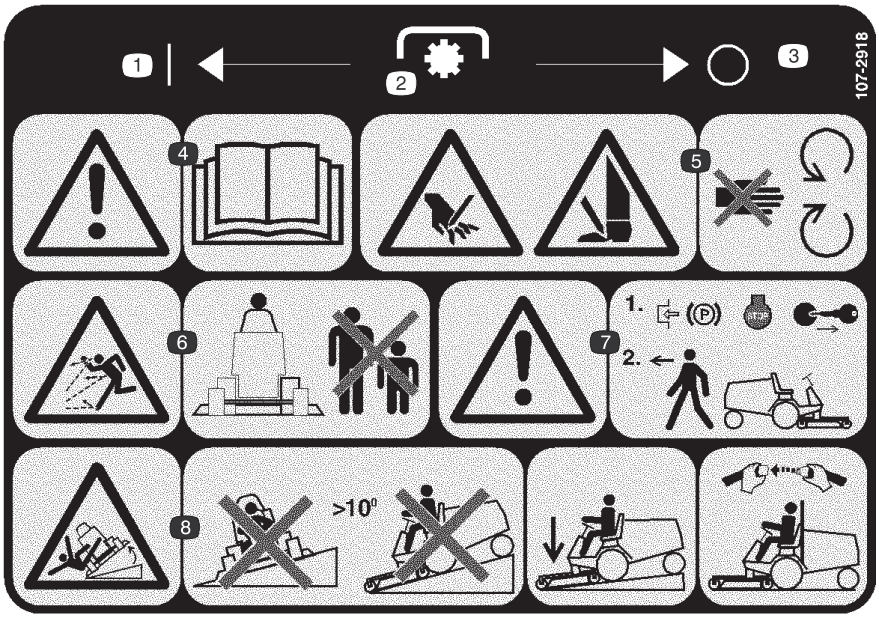

107-2918
(Model 30630 og 30631)

1. Til
2. Kraftudtag
3. Fra
4. Advarsel – læs *betjeningsvejledningen.*
5. Risiko for at skære hænder og fødder – hold afstand til bevægelige dele.
6. Fare for udslyngede genstande – hold omkringstående personer på sikker afstand af maskinen.
7. Advarsel – lås parkeringsbremsen, sluk motoren, og tag tændingsnøglen ud, før du forlader maskinen.
8. Tippefare – kør ikke på skråninger med en hældning på over 10 grader. Ved kørsel ned ad skråninger, skal klippeenheden sænkes, og sikkerhedsselen spændes, hvis styrtbøjlen er monteret.

27-7310
(Model 30626 og 30627)

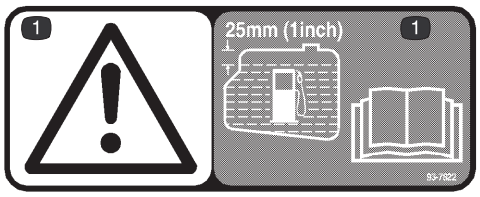

93-7822
(Model 30630 og 30631)

1. Forsigtig – fyld brændstoftanken til 25 mm under påfyldningsstudsen. Læs betjeningsvejledningen for at få yderligere anvisninger.

83-9150
(Model 30626 og 30627)

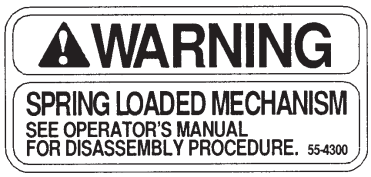

55-4300
(Model 30626 og 30627)

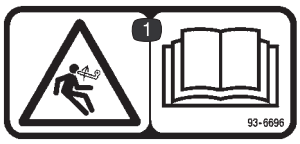

93-6696
(Model 30630 og 30631)

1. Advarsel – fjederbelastet mekanisme. Læs betjeningsvejledningen for at få yderligere anvisninger.

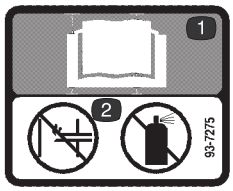

93-7275
(Model 30630 og 30631)

1. Læs betjeningsvejledningen for at få yderligere anvisninger.
2. Benyt ikke startvæske.

52-1321
(Model 30626 og 30627)

93-6680
(Model 30630 og 30631)

93-6686

1. Hydraulikolie
2. Læs *betjenings-vejledningen*

77–3100
(Model 30626 og 30627)

1. Ventilatorvinger kan forårsage personskade – hold afstand til bevægelige dele.

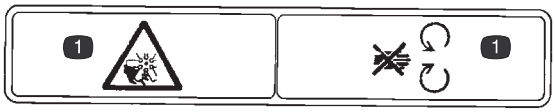

93-7272
(Model 30630 og 30631)

1. Ventilatorvinger kan forårsage personskade – hold afstand til bevægelige dele.

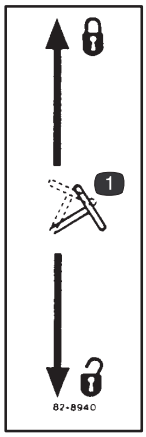

82-8940

1. Låser og udløser ratstammen.

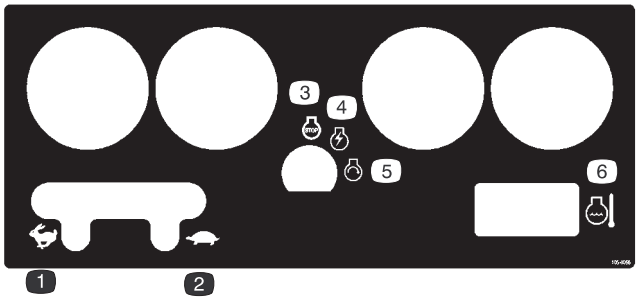

105-0056

1. Hurtig
2. Langsom
3. Motorstandsning
4. Motorkørsel
5. Motorstart
6. Temperatur

93-7830

1. Forsigtig – læs betjeningsvejledningen for at få yderligere anvisninger.
2. Foreskrevne hjultilspændingsmomenter

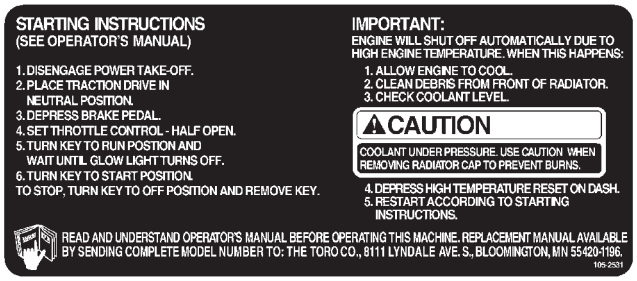

105-2531
(Model 30626 og 30627)

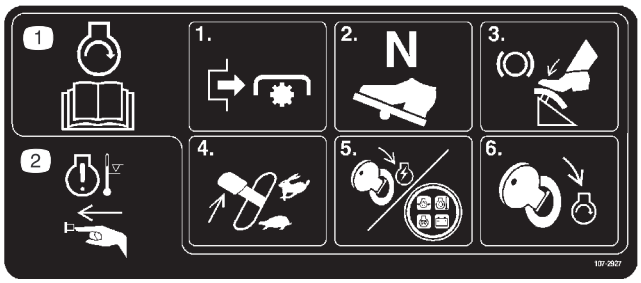

107-2927
(Model 30630 og 30631)

1. Sådan startes motoren – læs *betjeningsvejledningen*, udkobl kraftudtaget, sæt traktionsdrevet i neutral position, træd på bremsen, sæt gashåndtaget i positionen hurtig, drej nøglen til motorens strømposition, indtil gløderørslampen lyser, og drej derefter nøglen til motorens startposition.
2. Tryk på knappen for at omgå motortemperaturadvarslen.

82-8930
(Model 30626 og 30627)

1. Læs betjeningsvejledningen for at få yderligere anvisninger.

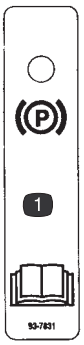

93-7831

1. Parkeringsbremse – læs betjeningsvejledningen for at få yderligere anvisninger.

67–1710
(Model 30626 og 30627)

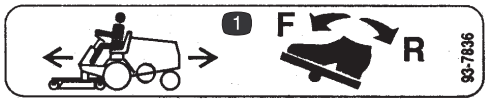

93-7836

1. Træd traktionspedalen ned for at køre traktionsenheden fremad eller tilbage.

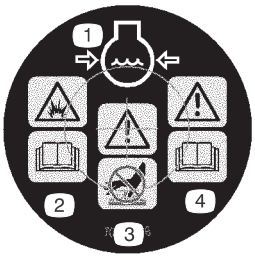

106-5976

1. Motorkølevæske under tryk
2. Eksplosionsfare – læs *betjeningsvejledningen.*
3. Advarsel – rør ikke ved den varme overflade.
4. Advarsel – læs *betjeningsvejledningen.*

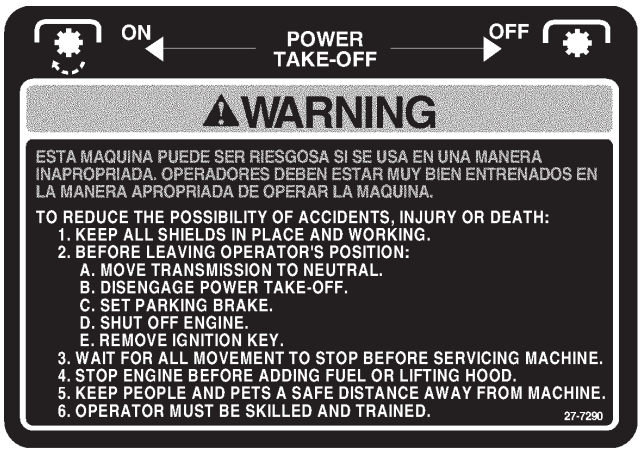

27-7290
(Model 30626 og 30627)

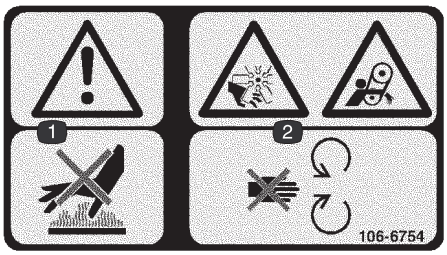

106-6754
(Model 30630 og 30631)

1. Advarsel – rør ikke ved den varme overflade.
2. Risiko for at skære sig/amputation, ventilator- og indfiltringsfare, rem – hold afstand til bevægelige dele.

72-3700
(Model 30627 og 30626)

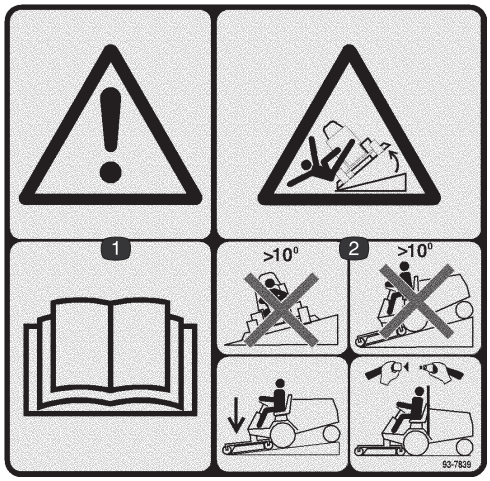

93-7839
(Model 30631)

1. Advarsel – læs *betjeningsvejledningen.*
2. Tippefare – kør ikke på skråninger med en hældning på over 10 grader. Ved kørsel ned ad skråninger, skal klippeenheden sænkes, og sikkerhedsselen spændes, hvis styrtbøjlen er monteret.

70-2560
(Model 30627)

93–6697
(Model 30631)

1. Læs betjeningsvejledningen
2. Skift olie i bagakslen første gang efter de første 50 driftstimer, derefter for hver 500 timer.

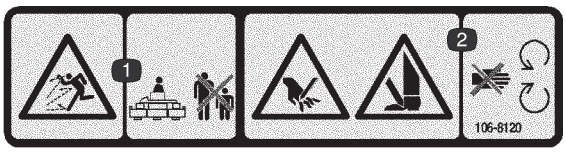

106-8120
(Model 30626 og 30627)

1. Fare for udslyngede genstande – hold omkringstående personer på sikker afstand af maskinen.
2. Risiko for at skære hænder og fødder – hold afstand til bevægelige dele.

Batterisymboler

Nogle af eller alle disse symboler findes på batteriet.

1. Eksplosionsfare
2. Ingen ild, åbne flammer eller rygning.
3. Ætsende væske/fare for kemisk forbrænding
4. Bær beskyttelsesbriller
5. Læs *betjenings-vejledningen*
6. Hold omkringstående personer på sikker afstand af batteriet.
7. Bær beskyttelsesbriller; eksplosive gasser kan forårsage blindhed og andre personskader
8. Batterisyre kan forårsage blindhed og alvorlige forbrændinger.
9. Skyl omgående øjnene med vand, og søg hurtigt læge.
10. Indeholder bly. Må ikke kasseres.

105-7823
(Model 30630 og 30631)

1. Traktionsdrev – træd overdelen af traktionspedalen fremad og nedad for at køre fremad; træd underdelen af traktionspedalen bagud og nedad for at bakke.
2. Advarsel – udkobl kraftudtaget, før klippeenheden/-erne løftes.
3. Lad klippeenheden/-erne svæve over jorden.
4. Sænk klippeen-heden(-erne)
5. Sænk klippeen-heden(-erne).

105-7822
(Model 30626 og 30627)

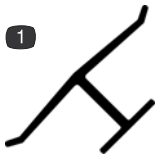

Producentens mærke

1. Indikerer, at kniven er identificeret som en reservedel fra producenten af originalmaskinen.

Specifikationer

Bemærk: Specifikationer og konstruktion kan ændres uden forudgående varsel.

Generelle specifikationer

Motor	Kubota, 3-cylindret, 4 takts, væskekølet dieselmotor. 26 hk ved 3000. Motorens høje tomgangshastighed er 3100–3250 o/min., dens lave tomgangshastighed er 1500–1650 o/min.
Luftfilter	Højtydende, fjernmonteret
Lydpotte	Volumen lig med ca. fem gange motorens slagvolumen for at opnå enestående lyddæmpning.
Kølesystem	Køleren er en rør- og ribbe-konstruktion med hydraulikoliekøleren i nederste beholder. Kølesystemets kapacitet er ca. 5,7 l af en 50 % blanding af permanent, ethylenglycol-frostvæske og vand.
Elektrisk	12 volt batteri har 630 A til koldstart ved -18° C. Sikringsblok placeret under kontrolpanelet. Låsekredsløb til startrelæ for maksimal strømtilbageholdelse for startmotorens magnetventil under forhold med lav spænding
Brændstofsystem	Brændstoftanken har en kapacitet på ca. 25 liter. 12 volts elektrisk brændstofpumpe. Brændstoffilter/vandudskiller med udskiftelig indsats er monteret på rammen.
Foraksel	Den svære Dana GT 20-aksel har et reduktionsforhold på 20:9:1. Akslen har et differentiale af biltypen, konisk spidshjul og ringgear med cylindrisk reduktionsgear fra transmissionen. Alle akselkomponenter er monteret i koniske rullelejer.
Bagaksel (Model 30627 og 30631)	Bagakslen drives mekanisk fra forakslen via en kardanaksel. Akslen har en tovejs overløbskobling i den bageste drivaksel. Brug SAE 80W-90-gearsmøringsolie, API GL 5, til smøring af bagakslen. Smørekapaciteten er på ca. 2,1 liter.
Transmission	Den indbyggede hydrostatiske transmission er monteret direkte på forakslen og drives af fleksible drivkoblinger. Driftstryk er 3447 til 20685 kPa (500 til 3000 psi), og normalt ladetryk er 453 til 1034 kPa (70 til 150 psi). Redskabsaflastningsventilen er indstillet til 4826 til 6205 kPa (700 til 900 psi). Slagvolumen er 15 cm^3 pr. omdrejning, og transmissionen betjenes af en fodaktiveret pedal. Forakslen fungerer som hydraulikvæskebeholder og har en kapacitet på 4,7 l. 25-mikrons hydraulikoliefilteret er af skruetypen og kan udskiftes. Bestil Toro delnr. 23-9740 for at få nye filtre.
Kørselshastighed	Hastigheden er trinløst variabel fra 0 til 15 km/t for kørsel fremad og tilbage.
Dæk	De to bagdæk er 18 x 6,50-8 (4-hjulstræk) og 16 x 6,50–8 (2-hjulstræk), 4-lags, ekstra kraftigt dækmønster, på aftagelige drop center-fælge. De to fordæk er 23 x 8,50-12, ekstra kraftigt dækmønster, 4-lag klassificering på aftagelige drop center-fælge. Det anbefalede lufttryk i både for- og bagdæk er 145 kPa (21 psi).
Bremser	Bremserne styres af tre pedaler. To er til styringshjælp. Styres individuelt med venstre fod. Tredje pedal betjener begge bremser og kan aktiveres af begge fødder. Der findes en parkeringsbremselås til den tredje pedal. Pedalerne er forbundet med bremserne vha. et flerlederkabel og kabelrør.
Styring	Det 33 cm store rat er monteret på en styreventil, som består af en kontrolventil og målesektion, der regulerer tryk og måler strømmen til styretøjscylinderen. Minimum drejeradius er 46 cm fra midten af en drejning til den tætteste side på drivhjulet. En drejeradius på nul forekommer, når individuelle hjulbremser anvendes. Rattet kan justeres frem og tilbage, så føreren får den bedst mulige komfort.
Hovedramme	Rammen er svejset stål med en diameter på 11 “gauge”, forstærket med firkantede og rektangulære rørstykker.

Generelle specifikationer (forts.)

Sikkerhedskontakter	Kontakt til kraftudtaget – slukker motoren, når kraftudtaget er indkoblet, og der ikke sidder en person i sædet. Traktionskontakt – slukker motoren, når traktionspedalen er indkoblet, og der ikke sidder en person i sædet. Sædekontakt – slukker motoren, hvis operatøren forlader sædet uden at udkoble kraftudtaget og/eller traktionspedalen. Motoren starter ikke, hvis kraftudtaget eller traktionspedalen er indkoblet. Bremsekontakt – slukker motoren, når kraftudtaget eller traktionspedalen er indkoblet, og parkeringsbremsen er aktiveret.
Instrumentpanel og betjeningsanordninger	Timetæller, brændstofmåler, tændingskontakt, advarselslampe for olietryk, ladekontrollampe, advarselslampe for motorkølevæsketemperatur, temperaturmåler, temperaturomgåelseskontakt, kontrollampe for gløderør og gashåndtag sidder på instrumentpanelet. Håndbetjent håndtag til kraftudtag sidder til højre for sædet. Traktionspedal til betjening af traktion til højre for ratstammen.
Kraftudtagsdrev	Akslen drives af en justerbar kilerem direkte fra motorens udgangsaksel. Akslen frakobles ved at dreje akselstøtten med et fjederbelastet håndtag. Kraftudtagshastighed 1810 o/min. ved en motorhastighed på 3200 o/min. Tilslutning til redskabet foretages med et kardanled med forskydelig samling på kvalitetsnåleleje.
Redskabsløfter	Klippeenheden eller -redskabet løftes af en hydraulisk cylinder med en huldiameter på 64 mm og en slaglængde på 82 mm.

Mål og vægt (ca.)

Bredde (målt fra ydersiden af fordækkene)	117 cm
Længde	231 cm
Højde	127 cm
Højde med styrtbøjle	199 cm
Tørvægt – 2-hjulstræk med klippeskjold	743 kg
Tørvægt – 4-hjulstræk	929 kg
Akselafstand	124 cm

Ekstraudstyr

72 tommers klippeenhed med sideudkast	Modelnr. 30722 Modelnr. 30722TE
72 tommers klippeenhed med bagudkast	Modelnr. 30710 Modelnr. 30710TE
72 tommers klippeenhed med Flex Deck	Modelnr. 30799
Guardian 72 tommers Recycler-klippeenhed	Modelnr. 30716
Polstret sæde	Modelnr. 30623
Deluxe-sædeaffjedringssæt (kræver modelnr. 30628)	Modelnr. 30625
Sædeadaptersæt	Modelnr. 30628
Armlænssæt (til sædemodel 30623 og 30625)	Modelnr. 30707
Hastighedskontrolsæt	Modelnr. 30677
48 tommers V-plov (kræver modelnr. 30757)	Modelnr. 30750
V-plovmonteringssæt (uden dækkæder)	Modelnr. 30757
Skidtblæser	Modelnr. 30855
Gnistfanger	Delnr. 75–6880
Valsebørste	Modelnr. 30743
Lynmonteringssæt (til traktionsenhed)	Modelnr. 30711
Hurtigmonteringsdel (til Guardian 72 tommers Recycler-klippeenhed, modelnr. 30716)	Modelnr. 30729
Hurtigmonteringsdel (til 72 tommers klippeenhed med sideudkast, modelnr. 30722, 72 tommers klippeenhed med bagudkast, modelnr. 30710, og valsebørste, modelnr. 30743)	Modelnr. 30719
Dækkæder (for) (sæt med 2)	Delnr. 11-0390
Dækkæder (bag) (sæt med 2) (Kun model 30627 & 30631)	Delnr. 76–1840
Hjulvægtsæt (sæt med 2)	Delnr. 11-0440
Baghjulsvægtsæt (sæt med 2)	Delnr. 24-5780
Baghjulsvægtsæt (sæt med 1)	Delnr. 24-5790
4-lags bredt dæk med fælg, 23 x 10,5 x 12 (2 kræves; passer ikke sammen med 72 tommers klippeenhed med bagudkast, modelnr. 30710)	Delnr. 62-7020
6-lags bredt dæk med fælg 23 x 10,5 x 12 (2 kræves; passer ikke sammen med 72 tommers klippeenhed med bagudkast, modelnr. 30710)	Delnr. 69-9870
Donkraftpudesæt	Delnr. 106–4386
8,50 12 rør	Delnr. 231–90
Aflastningsventilsæt	Delnr. 93–3169

Klargøring

Bemærk: Maskinens venstre og højre side er som set fra den normale betjeningsposition.

Løsdele

Bemærk: Brug skemaet herunder til at kontrollere, at alle dele er blevet leveret.

Beskrivelse	Antal	Anvendelse
Skrue, M10 x 30 mm Skive	4 4	Montering af styretøjscylinder på bagaksel. (Kun model 30627 og 30631)
Forbindelsesstang	1	Montering på styrearme. (Kun model 30627 og 30631)
Kofanger	1	Montering på akselstøtte. (Kun model 30627 og 30631)
Maskinskrue, 1/4 x 1/2 tomme Flangemøtrik 1/4 tomme	1 1	Fastgørelse af styreslanger til kofanger. (Kun model 30627 og 30631)
Baghjul	2	Montering af bagstyrehjul (metriske møtrikker)
Forhjul	2	Montering af forhjul (engelske møtrikker)
Rat Skumforsegling Møtrik Skrue Hætte	1 1 1 1 1	Montering af rattet
Rør til betjeningsvejledning (medfølger i værktøjskassen) R-klemme	1 2	Opbevaring af betjeningsvejledningen. Montering på højre underside af sæde
Sikkerhedssele Bolt, 7/16 x 1 tomme Låseskive, 7/16 tomme	1 2 2	Montering af sikkerhedsselerne
Styrtbøjle Bolt, 3/4 x 5-1/2 tommer Låseskive, 3/4 tomme Møtrik, 3/4 tomme	1 4 4 4	Montering af styrtbøjlen
Højre kugleled (medfølger i værktøjskassen)	1	Montering af kugleled (redskabsinstallation) og tilslutning af løftecylinder
Hydraulikoliefilter	1	Udskiftning efter 10 timer
Reservedelskatalog	1	
Betjeningsvejledning (traktionsenhed) Model 30627/30626	2	Læs før betjening af maskinen.
Betjeningsvejledning (traktionsenhed) Model 30631/30630	1	Læs før betjening af maskinen.
Operatørvideo (kun model 30626/30627)	1	Se før betjening af maskinen.
Kvalitetscertifikat	1	

Bemærk: Nogle modeller kan allerede være blevet konfigureret på fabrikken.

Montering af styretøjscylinder

(Kun model 30627 og 30631)

1. Fjern skruen og R-klemmen, der holder styretøjscylinderen fast på emballagen. Behold R-klemmen til fremtidig montering.
2. Monter cylinderstøttebeslaget på det bageste af akslen med 4 skruer (M10 x 30) og spændeskiver (fig. 2). Påfør Loctite 242 eller lignende, og spænd skruerne til 65–81 Nm.

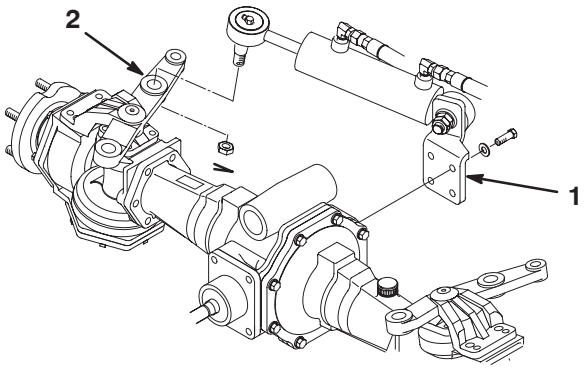

Figur 2

1. Cylinderstøttebeslag
2. Styrearm

3. Fjern kronemøtrikken og låseclipsen fra styretøjscylinderens kugleledende. Sæt kugleledenden i akselstyrearmens midterste hul. Isæt kugleleddet fra toppen af styrearmen.
4. Fastgør kugleledenden til styrearmen med kronemøtrikken (fig. 2), og spænd den til 94–122 Nm. Monter låseclipsen.

Montering af forbindelsesstangen

(Kun model 30627 og 30631)

1. Fjern låseclipsene og kronemøtrikkerne fra forbindelsesstangens kugleledender. Sæt kugleledenderne i hver akselstyrearms bageste hul. Isæt kugleleddene fra bunden af hver styrearm (fig. 3).
2. Fastgør kugleledenderne på styrearmene med en kronemøtrik, og tilspænd den til 54–81 Nm. Monter en låseclips.

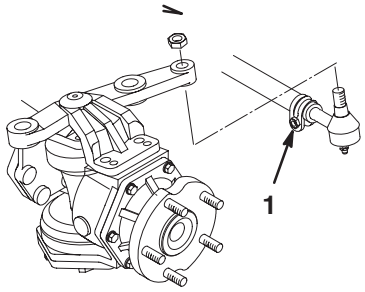

Figur 3

1. Forbindelsesstang

Montering af bageste kofanger

(Kun model 30627 og 30631)

1. Fjern 2 maskinskruer (1/2 x 3/4 tommer), låseskiver og flade skiver, der holder bagvægten på akselstøtten (fig. 4).

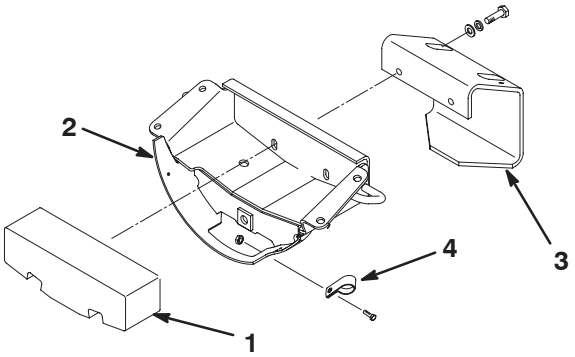

Figur 4

1. Bagvægt
2. Akselstøtte
3. Kofanger
4. R-klemme

2. Monter kofangeren og bagvægten til akselstøtten med de maskinskruer, låseskiver og flade skiver, der blev fjernet tidligere.
3. Brug R-klemmen, der blev fjernet tidligere, til at fastgøre styreslangerne til akselstøtten med en maskinskrue (1/4 x 1/2 tomme) og flangemøtrik fra sættet med løse dele.

Montering af for- og baghjulene

1. Fjern og kasser de fastgørelsesbolte, der fastholder hjulene til emballagen.
2. Fjern hjulmøtrikker fra tapskruerne på akslerne.

Bemærk: De forreste hjulmøtrikker er engelske, og de bageste hjulmøtrikker er metriske.

3. Monter hjulene, og spænd monteringsmøtrikkerne til 61-75 Nm.

Montering af rattet

1. Flyt baghjulene, så de peger lige fremad.
2. Fjern kontramøtrik fra styretøjsakslen. Skub skumforsegling og rat på styretøjsakslen (fig. 5).

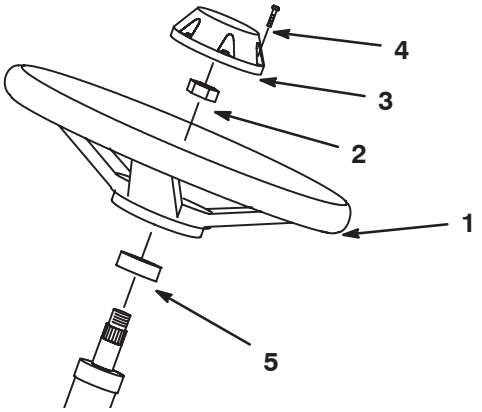

Figur 5

1. Rat
2. Kontramøtrik
3. Hætte
4. Skrue
5. Skumforsegling

3. Fastgør rattet til akslen med kontramøtrikken, og spænd den til 14–20 Nm.
4. Sæt hætten på rattet med skrue (fig. 5).

Fjernelse af batteriet fra chassiset

1. Frigør de to låse, som holder instrumentafdækningen på plads. Fjern forsigtigt instrumentafdækningen, så batteriet blotlægges.
2. Fjern to vingemøtrikker og holdestroppen, der holder batteriet på plads (fig. 6). Løft batteriet ud af chassiset. Opbevar vingemøtrikker og holdestrop et sikkert sted til senere brug.

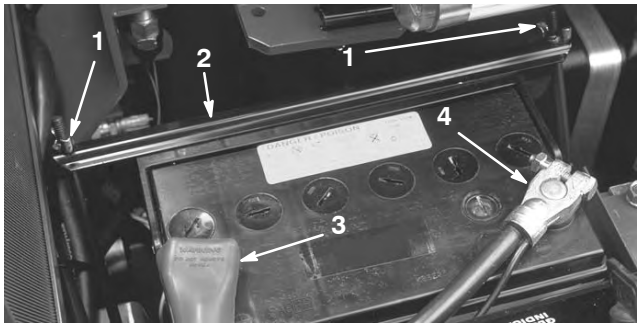

Figur 6

1. Vingemøtrikker
2. Holdestrop
3. Pluspol
4. Minuspol

Montering af sædet

Maskinen leveres uden sæde monteret. Der skal installeres enten sædesæt modelnr. 30623 eller 30625 (ekstraudstyr).

Sædesæt, modelnr. 30623, standardsæde

1. Sæt (2) R-klemmer løst fast på højre side af sædebunden med 2 maskinskruer og flade skiver, der følger med sættet (fig. 7). Monter røret til betjeningsvejledningen i R-klemmer, og spænd maskinskruer (fig. 7).

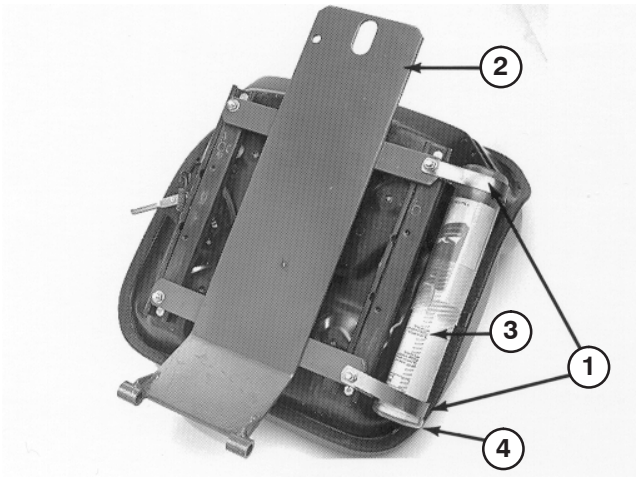

Figur 7

1. R-klemmer
2. Sædets bærende konstruktion
3. Rør til betjenings-vejledning
4. Hætte

2. Monter sædeaksebeslag på stel med 2 flangeskruer i sættet (fig. 8)

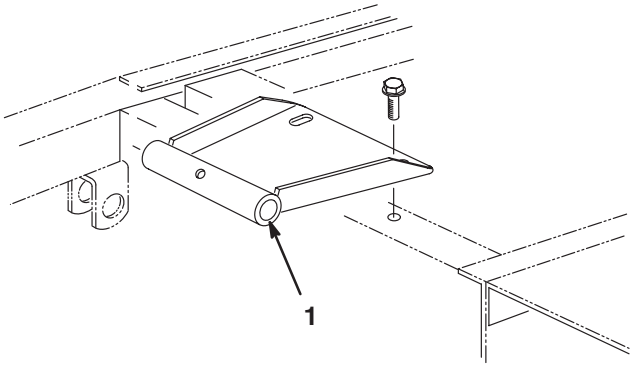

Figur 8

1. Sædeaksebeslag

3. Monter sæde og sædestøtte på sædeaksebeslag med drejeaksel og valsetap (fig. 9).

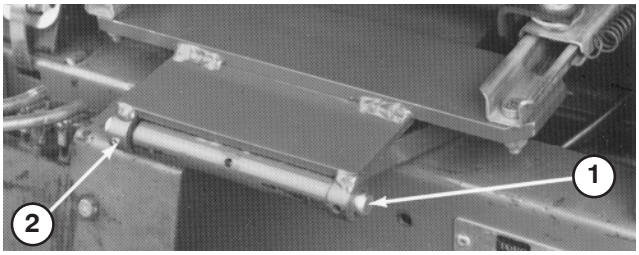

Figur 9

1. Drejeaksel
2. Valsetap

4. Hold sædet oppe med sædets støttestang (fig. 10).
5. Sæt ledningsnetstikket i sædekontaktens stik nederst på sædet.

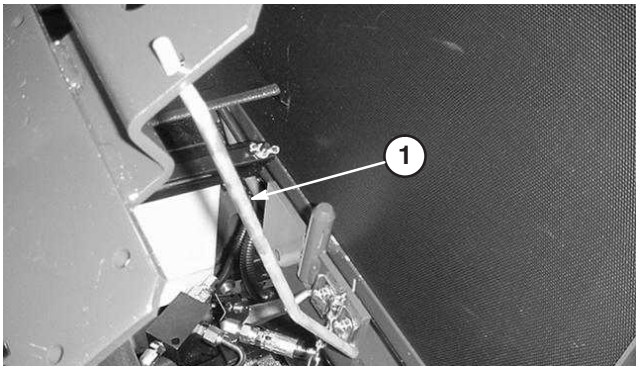

Figur 10

1. Sædets støttestang

6. Frigør sædets støttestang, og drej nedad. Drej sædet ned, og skub ringstift gennem sædelåsetap. Vip stiftens trådende over låsetap (fig. 11).

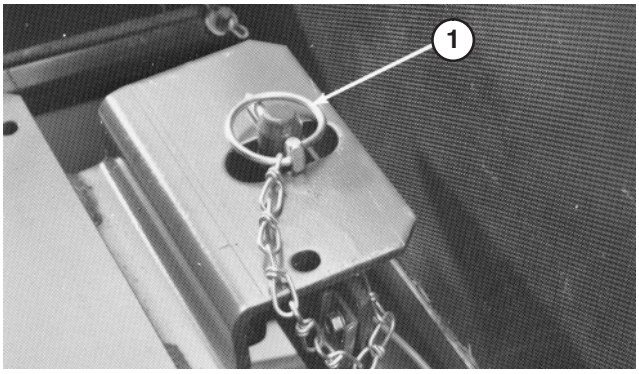

Figur 11

1. Ringstift

7. Skub sædet helt frem og tilbage for at sikre, at det fungerer korrekt, og at sædets kontaktledninger og stik ikke sidder i klemme eller berører bevægelige dele.

Sædesæt, modelnr. 30625, Deluxe-sæde med modelnr. 30628 sædeadaptersæt

1. Monter sædeaffjedringen på 4 maskinskruer på sædebunden, og fastgør med 4 låseskiver, flade skiver og møtrikker (fig. 12).

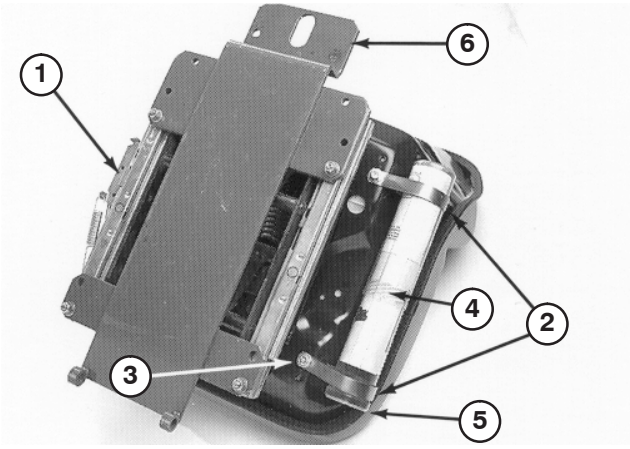

Figur 12

1. Sædeaffjedring
2. R-klemmer
3. Låseskive, flad skive og møtrik
4. Rør til betjeningsvejledning
5. Hætte
6. Sædets bærende konstruktion

2. Sæt 2 R-klemmer løst fast på højre side af sædebunden med 2 maskinskruer og flade skiver, der følger med sættet (fig. 12). Monter røret til betjeningsvejledningen i R-klemmer, og spænd maskinskruer (fig. 12).
3. Monter sædestøtte over fire gevindskårne tapper nederst på sædeaffjedringen, og fastgør med flangemøtrikker (fig. 12).
4. Monter sædeaksebeslag på stel med (2) flangeskruer der følger med sættet (fig. 8)
5. Monter sæde og sædestøtte på sædeaksebeslag med drejeaksel og valsetap (fig. 9).
6. Hold sædet oppe med sædets støttestang (fig. 10).
7. Før sædekontaktens ledningsnet gennem huller i sædestøtte og sædeaffjedring (fig. 13). Sæt ledningsnetstikket i sædekontaktens stik nederst på sædet.

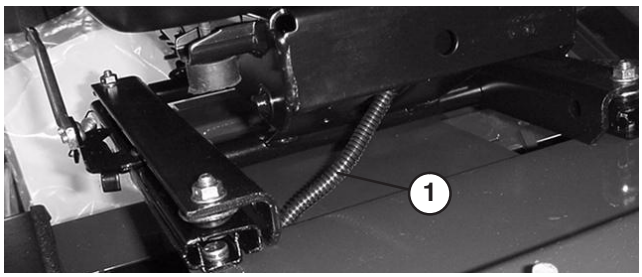

Figur 13

1. Sædekontaktens ledningsnet

8. Frigør sædets støttestang, og drej nedad. Drej sædet ned, og skub ringstift gennem sædelåsetap. Vip stiftens trådende over låsetap (fig. 11).

9. Skub sædet helt frem og tilbage for at sikre, at det fungerer korrekt, og at sædets kontaktledninger og stik ikke sidder i klemme eller berører bevægelige dele.

Montering af sikkerhedsselen

Monter sikkerhedssele i huller på bagsiden af sæde med 2 bolte (7/16 x 1 tomme) og låseskiver (fig. 14). Spænd dem godt.

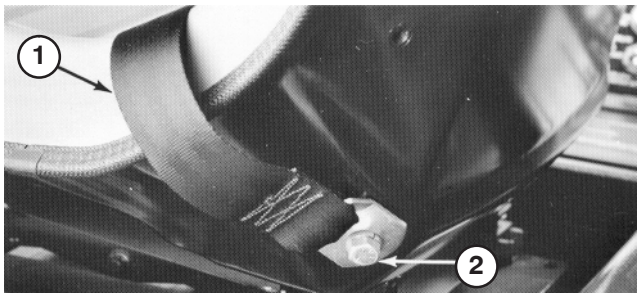

Figur 14

1. Sikkerhedssele
2. Bolt og låseskive

Montering af styrtbøjlen

1. Sænk styrtbøjlen ned på stellet, så monteringshullerne flugter som vist på figur 15.

2. Fastgør styrtbøjle på stel med 4 bolte (3/4 x 5-1/2 tommer), låseskiver og møtrikker (fig. 15). Spænd dem godt.

Figur 15

1. Styrtbøjle

Fjernelse af traktionsenheden fra pallen

1. Ræk ind, og drej omløbsventil på transmission (fig. 16) mod uret 1/2 til 1 omgang. Når ventilen åbnes, åbnes der en intern passage i pumpen, hvorved transmissionsolien omløbes. Da væsken omløbes, kan maskinen skubbes, uden at transmissionen beskadiges.

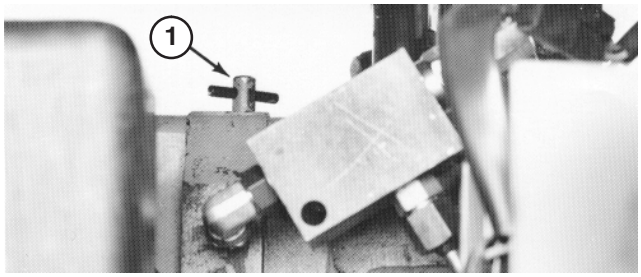

Figur 16

1. Omløbsventil

2. Løft maskinen over transportafstiverne, og skub maskinen af pallen.

3. Luk omløbsventil ved at dreje den med uret, indtil den sidder godt fast. Tilspænd ikke over 7 til 11 Nm. Start ikke motoren, mens ventilen er åben.

Aktivering og opladning af batteriet

Benyt kun elektrolyt (vægtfylde 1,265) til at fylde batteriet med første gang.

1. Fjern batteriet fra maskinen.

Vigtigt Tilføj ikke elektrolyt, mens batteriet sidder i maskinen. Du kan risikere at spilde og dermed forårsage korrosion.

2. Rengør batteriet ovenpå, og fjern ventilationshætterne (fig. 17).

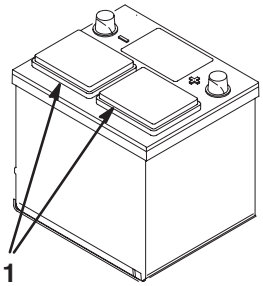

Figur 17

1. Ventilationshætter

3. Fyld forsigtigt hver celle med elektrolyt, indtil pladerne er dækket med ca. 6 mm væske.

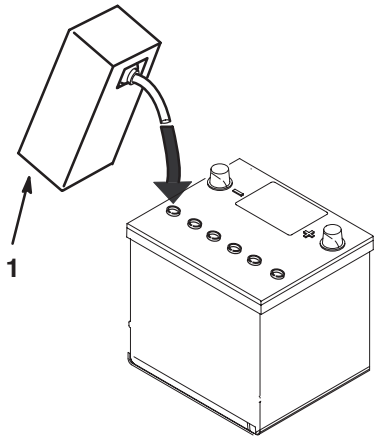

Figur 18

1. Elektrolyt

4. Vent ca. 20 til 30 minutter, mens elektrolytten trænger ind i pladerne. Efterfyld efter behov for at bringe elektrolytstanden til ca. 6 mm fra bunden af påfyldningshullet (fig. 18).

Advarsel

Opladning af batteriet producerer gasser, der kan eksplodere.

Der må aldrig ryges i nærheden af batteriet, og gnister og åben ild skal holdes væk fra batteriet.

5. Tilslut en 3–4 A batterioplader til batteripolerne. Oplad batteriet med 3–4 A, indtil vægtfylden er 1,250 eller højere, og temperaturen er mindst 16° C, og lad gasserne fra alle celler spredes frit.

6. Når batteriet er opladet, tages opladeren ud af stikkontakten og frakobles batteripolerne.

Bemærk: Når batteriet er blevet aktiveret, så påfyld kun destilleret vand for at erstatte normalt tab. Vedligeholdelsesfri batterier bør dog ikke kræve vand under normale driftsforhold.

Advarsel

CALIFORNIEN

Advarsel i henhold til erklæring nr. 65

Batteripoler og tilbehør indeholder bly og blysammensætninger samt kemikalier, som ifølge staten Californien er kræftfremkaldende og forårsager forplantningsskader. *Vask hænder efter håndtering*.

Advarsel

Batteripoler eller metalværktøj kan kortslutte mod metaltraktordele og forårsage gnister. Gnister kan få batterigasserne til at eksplodere og medføre personskade.

- **Når batteriet skal fjernes eller monteres, må batteriets poler ikke berøre nogen metaldele på traktoren.**
- **Metalværktøj må ikke kortslutte mellem batteripolerne og traktorens metaldele.**

Montering af batteriet i chassiset

Advarsel

Batteripoler eller metalværktøj kan kortslutte mod maskinens metaldele og forårsage gnister. Gnister kan få batterigasserne til at eksplodere og medføre personskade.

- **Når batteriet skal fjernes eller monteres, må batteriets poler ikke berøre metaldele på maskinen.**
- **Metalværktøj må ikke kortslutte mellem batteripolerne og maskinens metaldele.**

1. Monter batteriet, og fastgør det med holdestrop og vingemøtrikker (fig. 6). Fjern tape over hver kabelende.

2. Skub batteriets røde pluskabel (fig. 6) på batteriets pluspol, og spænd møtrikken godt.

Advarsel

Forkert batterikabelføring kan danne gnister og beskadige maskinen og kablerne. Gnister kan få batterigasserne til at eksplodere og medføre personskade.

- ***Frakobl* altid batteriets sorte minuskabel, før du frakobler det røde pluskabel.**
- ***Tilslut* altid batteriets røde pluskabel, før du tilslutter det sorte minuskabel.**

3. Skub batteriets sorte minuskabel (fig. 6) på batteriets minuspol, og spænd møtrikken godt.

4. Indfedt begge batteriforbindelser med Grafo 112X-fedt, Toro-delnr. 505-47, vaseline eller let fedt for at forhindre korrosion, og **skyd gummikappen over pluspolen** (fig. 6).

5. Monter instrumentafdækningen, og lås de to låse.

Montering af kugleleddet og tilslutning af løftecylinderen

Bemærk: Kugleled er ikke nødvendige til alle redskaber. Se i betjeningsvejledningen til redskabet for at få oplysninger om kravene.

1. Skru kontramøtrikken helt på højre kugleled.
2. Skru kugleled ind i højre trykarm, indtil midten af kugleled er 60 mm væk fra det forreste af trykarmen (fig. 19). Spænd ikke kontramøtrikken.

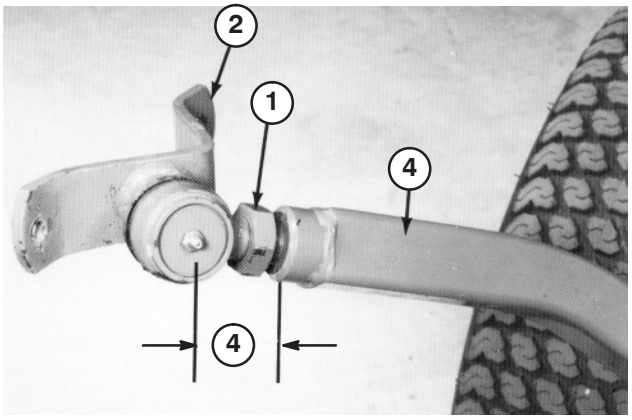

Figur 19

1. Kontramøtrik
2. Kugleledsbeslag
3. 60 mm
4. Højre trykarm

Advarsel

Pludselig frigørelse af fjederbelastede trykarme kan forårsage personskade.

Bed en anden person om at hjælpe dig med at skubbe armene ned under montering af kugleled eller andre redskaber.

3. Få en hjælper til at skubbe ned på venstre trykarm. Sæt derefter en træklods på 51 x 102 mm ind mellem stellet og det øverste af trykarmen (fig. 20). Skru kugleled ind i venstre trykarm, indtil midten af kugleled er 60 mm væk fra det forreste af trykarmen (fig. 20). Spænd ikke kontramøtrikken.

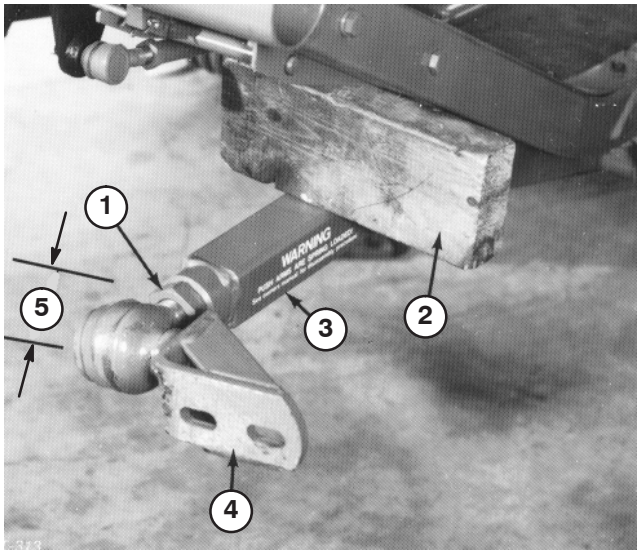

Figur 20

1. Kontramøtrik
2. Blok på 51 x 102 mm
3. Venstre trykarm
4. Kugleledsbeslag
5. 60 mm

4. Fjern forsigtigt træklodsen på 51 x 102 mm fra stellet og trykarmen.
5. Fjern fjederstift fra cylinderstift, og skub cylinderstift ud af cylinder.
6. Løft forreste del af løftearmen, indtil hul i den bevægelige ende af cylinder flugter med huller i løftearmsbeslag. Vær forsigtig, idet løftearm er fjederbelastet. Hold delene sammen med cylinderstift, fjederstift og låseclips. Låseclips skal være på ydersiden.
7. Monter redskab. Se i betjeningsvejledningen til redskabet for at få de korrekte monteringsprocedurer.

Kontrol af dæktrykket

Dækkene er for hårdt oppumpede med henblik på forsendelse. Luk derfor noget af luften ud for at reducere trykket. Det korrekte lufttryk i for- og bagdæk er 145 kPa (21 psi).

Kontrol af de forreste hjulmøtrikkers tilspændingsmoment

Advarsel

Hvis du ikke bevarer det rette tilspændingsmoment i de forreste hjulmøtrikker, kan det medføre svigt eller tab af hjulet, hvilket kan medføre personskade.

Tilspænd de forreste hjulmøtrikker til 61–75 Nm efter 1–4 timers brug og igen efter 10-timers brug. Tilspænd derefter efter hver 250 timer.

Indfedtning af traktionsenheden

Før maskinen betjenes, skal den indfedtes for at sikre korrekt smøring. Se afsnittet om smørevedligeholdelse. Hvis maskinen ikke indfedtes, kan det føre til for tidligt svigt i de afgørende elementer.

Bemærk: Når opsætningen er gennemført, skal beskyttende kanter (anvendes til transport) fjernes fra skærmene.

Montering af bagvægt

For at overholde CEN-standard EN 836:1997, ISO-standard 5395:1990 og ANSI/OPEI B71.4–1999-standarden skal bagenden af traktionsenheden udstyres med bagvægt. Brug oversigten herunder til at bestemme vægtkravene. Du kan bestille dele hos din autoriserede Toro-forhandler.

Bemærk: Et bagvægtsæt, delnr. 24–5780 leveres med modelnr. 30630.

Tohjulstræk

Beskrivelse af klippeenhed	Påkrævet baghjulsvægt	Reservedelsnr. på vægt	Vægtbeskrivelse	Antal
72 tommers sideudkast (modelnr. 30722)	32 kg	24–5780	Baghjulsvægtsæt (to vægte på 16 kg samt monteringsbolte og -møtrikker)	1
72 tommers bagudkast (modelnr. 30710)	32 kg	24–5780	Baghjulsvægtsæt (to vægte på 16 kg samt monteringsbolte og -møtrikker)	1
Guardian 72 tommers Recycler (modelnr. 30716)	32 kg	24–5780	Baghjulsvægtsæt (to vægte på 16 kg samt monteringsbolte og -møtrikker)	1
72 tommers Flex Deck (model 30799)	95 kg	24–5780	Baghjulsvægtsæt (to vægte på 16 kg samt monteringsbolte og -møtrikker)	3

Firehjulstræk

Beskrivelse af klippeenhed	Påkrævet baghjulsvægt	Delnr. for vægt	Vægtbeskrivelse	Antal
72 tommers Flex Deck (model 30799)	32 kg	24–5780	Baghjulsvægtsæt (to vægte på 16 kg samt monteringsbolte og -møtrikker)	1

Før betjening

Motorhjelmens støttepind

(Kun model 30626 og 30627)

1. Parker maskinen på en plan flade.
2. Udløs motorhjelmslås, og åbn motorhjelmen.
3. Skub nederste del af motorhjelmens støttepind (fig. 21) ud af holdebeslag. Sænk motorhjelmens støttepind, drej den opad og derefter nedad for at støtte motorhjelmen.

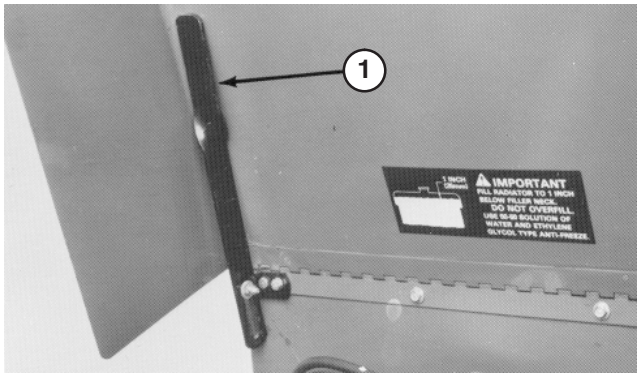

Figur 21

1. Motorhjelmens støttepind

Kontrol af krumtaphusets olie

Motoren leveres med olie i krumtaphuset, men oliestanden skal alligevel kontrolleres, før og efter motoren startes første gang.

Krumtaphusets kapacitet er ca. 3,1 l med filteret.

Brug motorolie af høj kvalitet, der overholder følgende specifikationer:

Krævet API-klassifikationsniveau: CH–4, CI–4 eller højere.

Foretrukken olie: SAE 15W–40 (over -18° C)

Alternativ olie: SAE 10W–30 eller 5W–30 (alle temperaturer)

Toro Premium-motorolie kan købes hos forhandleren med en viskositet på enten 15W–40 eller 10W–30. Reservedelsnumrene kan findes i reservedelskataloget.

1. Placer maskinen på en plan flade, stop motoren, og tag nøglen ud af tændingskontakten. Åbn motorhjelmen, og fastgør motorhjelmens støttepind.
2. Fjern målepinden (fig. 22), tør den af, og sæt den tilbage igen. Fjern målepinden, og kontroller oliestanden. Oliestanden skal nå op til FULL-mærket på målepinden.

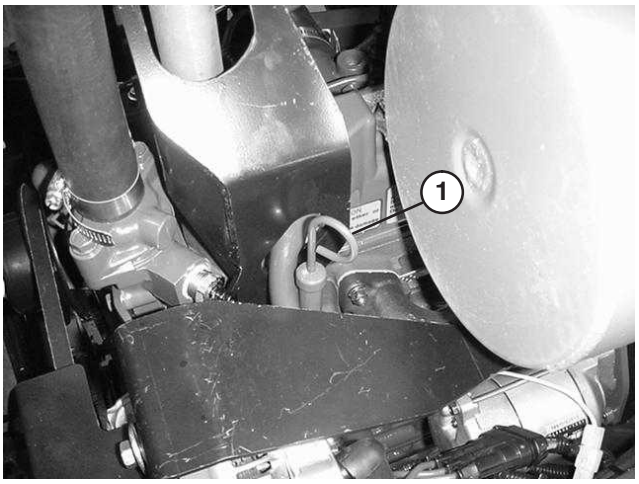

Figur 22

1. Målepind

3. Hvis olien står under FULL-mærket, skal du fjerne påfyldningsdækslet og fylde olie på, indtil niveauet når FULL-mærket på målepinden. FYLD IKKE FOR MEGET PÅ.

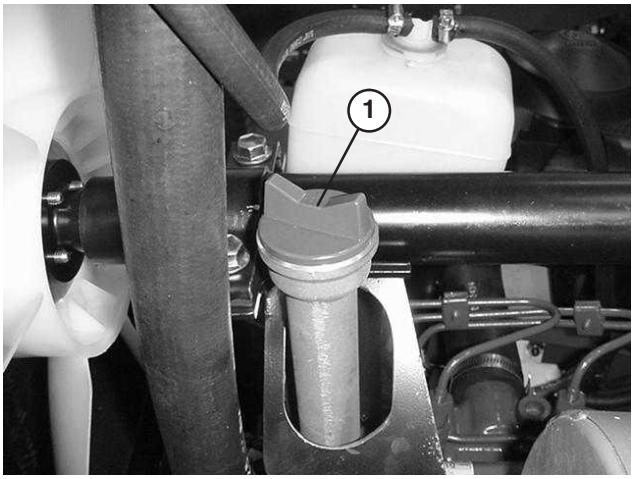

Figur 23

1. Oliepåfyldning

4. Sæt oliepåfyldningsdækslet på, og luk motorhjelmen.

Vigtigt Sørg for at holde motoroliestanden mellem den øvre og nedre grænse på oliemåleren. Motorsammenbrud kan opstå som resultat af for meget eller for lidt motorolie.

Opfyldning af brændstoftanken

Fare

Under visse forhold er diesel og brændstofdampe meget brandfarlige og eksplosive. En brand eller eksplosion forårsaget af brændstof kan give forbrændinger samt forårsage tingsskade.

- **Anvend en tragt, og fyld tanken udendørs på et åbent område, mens motoren er slukket og kold. Tør eventuelt spildt brændstof op.**
- **Fyld ikke brændstoftanken helt op. Fyld brændstof på brændstoftanken, indtil niveauet er 25 mm under bunden af påfyldningsstudsen. Dette tomrum giver brændstoffet plads til at udvide sig.**
- **Ryg aldrig under håndtering af brændstof, og hold afstand til åben ild eller steder, hvor brændstofdampe kan antændes af en gnist.**
- **Opbevar brændstof i en ren, sikkerhedsgodkendt beholder, og sørg altid for, at låget er skruet på.**

1. Vip sæde fremad, og støt det med støttestangen, så det ikke kan falde ved et uheld. Rengør området omkring tankdækslet med en ren klud (fig. 24).
2. Tag dækslet af brændstoftanken, og fyld 25 liters tanken til inden for 25 mm fra toppen med dieselbrændstof. Sæt tankdækslet på, og stram det, når tanken er fyldt op.

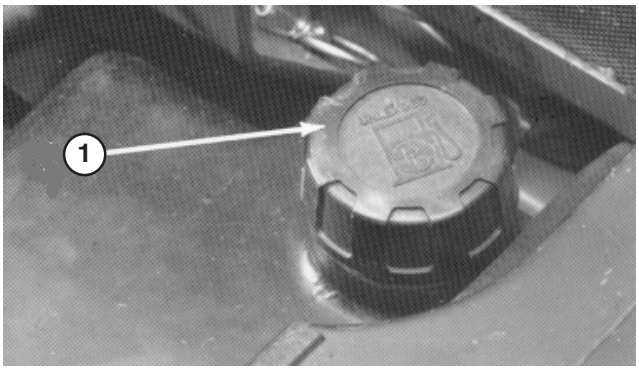

Figur 24

1. Brændstofdæksel

Kontrol af kølesystemet

Fjern snavs fra filteret og køleren/oliekøleren dagligt, og oftere under meget støvede og snavsede forhold.

Kølesystemet er fyldt med en 50/50-opløsning af vand og permanent ethylenglycol-frostvæske. Kontroller kølevæskestanden i ekspansionsbeholderen hver dag, før motoren startes. Kølesystemet har en kapacitet på 5,6 l.

Forsigtig

- **Hvis motoren har kørt, kan varm kølevæske under tryk slippe ud og forårsage forbrændinger, hvis kølerdækslet fjernes.**

1. Kontroller kølevæskestanden i ekspansionsbeholderen. Væskestanden skal ligge mellem mærkerne på siden af tanken.

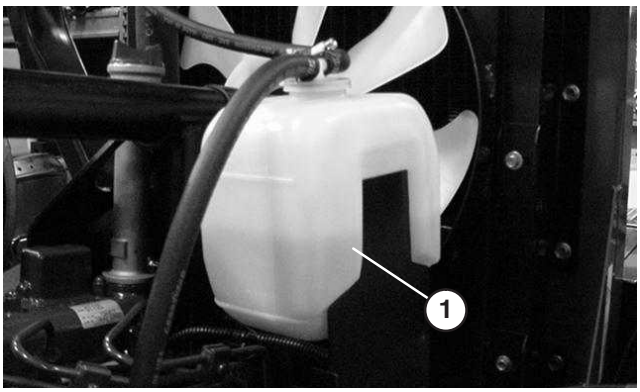

Figur 25

1. Ekspansionsbeholder

2. Hvis kølevæskestanden er lav, skal du fjerne dækslet til ekspansionsbeholderen og fylde systemet op på ny. FYLD IKKE FOR MEGET PÅ.
3. Sæt ekspansionsbeholderens dæksel på.

Kontrol af væsken i hydrauliksystemet

Det forreste akselhus fungerer som beholder for systemet. Transmissionen og akselhuset leveres fra fabrikken med ca. 4,7 l hydraulikvæske af høj kvalitet. Kontroller imidlertid væskestanden, før motoren startes første gang. Herefter skal den kontrolleres dagligt.

Bemærk: Væske til servostyringen leveres af hydrauliksystemets transmissionsfødepumpe. Opstart i koldt vejr kan resultere i et “stift” styretøj, indtil hydrauliksystemet er blevet varmet op.

Følgende liste er ikke altomfattende. Hydraulikvæsker fra andre producenter kan benyttes, hvis det ved krydshenvisning kan fastlægges, at de svarer til de anførte produkter. Toro påtager sig intet ansvar for skader forårsaget af forkerte erstatningsprodukter. Brug derfor kun produkter fra producenter med et godt omdømme, som står bag deres anbefaling.

Kontrol af hydrauliksystemet

Det forreste akselhus fungerer som beholder for systemet. Transmissionen og akselhuset leveres fra fabrikken med ca. 4,7 l hydraulikvæske af høj kvalitet. **Kontroller hydraulikvæskestanden, før motoren startes første gang, og derefter dagligt.** Følgende udskiftningsvæske anbefales:

Toro Premium Transmission/Hydraulic Tractor Fluid
(Fås i spande med 19 l eller tromler med 208 l. Reservedelsnumrene kan findes i reservedelskataloget, eller spørg din Toro-forhandler.)

Alternative væsker: Såfremt Toro-væsken ikke kan fås, kan man anvende andre mineraloliebaserede universaltraktor-hydraulikvæsker, forudsat at deres specifikationer overholder alle angivne materialeegenskaber og industristandarderne. Vi anbefaler ikke brug af syntetisk væske. Spørg din smøremiddelforhandler til råds for at finde frem til et tilfredsstillende produkt. Bemærk: Toro påtager sig intet ansvar for skader forårsaget af forkerte erstatningsprodukter. Brug derfor kun produkter fra producenter med et godt omdømme, som står bag deres anbefaling.

Materialeegenskaber:

Viskositet, ASTM D445	cSt ved 40° C 55 til 62 cSt ved 100° C 9,1 til 9,8
Viskositetsindeks ASTM D2270	140 – 152
Flydepunkt, ASTM D97	-37° C til -43° C

Branchespecifikationer:

API GL–4, AGCO Powerfluid 821 XL, Ford New Holland FNHA–2–C–201.00, Kubota UDT, John Deere J20C, Vickers 35VQ25 og Volvo WB–101/BM.

Bemærk: Mange hydraulikvæsker er næsten farveløse, og det kan derfor være svært at få øje på lækager. Der kan fås et rødt tilsætningsstof til hydraulikolien i flasker med 20 ml. Én flaske er nok til 15–22 l hydraulikolie. Bestil delnr. 44–2500 fra din autoriserede Toro-forhandler.

1. Anbring maskinen på en plan flade, hæv redskabet, og stop motoren.
2. Skru målepindsdækslet (fig. 26) af påfyldningsstudsen, og aftør det med en ren klud. Skru målepindsdækslet fingerstramt på påfyldningsstudsen. Skru målepinden af, og kontroller væskestanden. Hvis standen ikke ligger inden for 13 mm fra rillen i målepinden (fig. 26), skal der påfyldes tilstrækkeligt væske, så niveauet når op til rillemærket. **Fyld ikke** mere på end 13 mm over rillen.

Vigtigt Når der fyldes olie på hydrauliksystemet, skal der bruges en tragt med et fint trådfilter – 200 netmasker. Sørg for, at tragt og olie er pinligt rene. Denne fremgangsmåde forhindrer utilsigtet forurening af hydrauliksystemet.

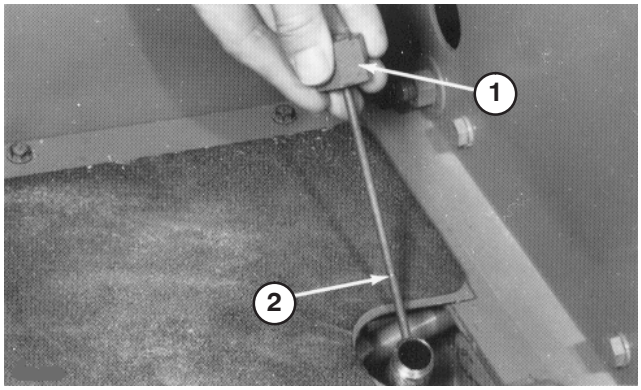

Figur 26

1. Målepindsdæksel
2. Rille

3. Skru målepindsdækslet fingerstramt på påfyldningsstudsen. Det er ikke nødvendigt at spænde dækslet med en nøgle.
4. Sænk redskabet.

Kontrol af bagakslen

Bagakslen er udstyret med tre særskilte beholdere til gearolie SAE 80W-90. Selvom akslen forsendes med smøreolie fra fabrikken, skal oliestanden kontrolleres, før maskinen betjenes.

1. Parker maskinen på en plan flade.
2. Fjern kontrolpropperne fra akslen, og sørg for, at smøreolien når op til bunden af hvert hul. Hvis oliestanden er lav, fjernes påfyldningspropperne, og der hældes så meget olie på, at den når op til bunden af kontrolprophullerne (fig. 27).

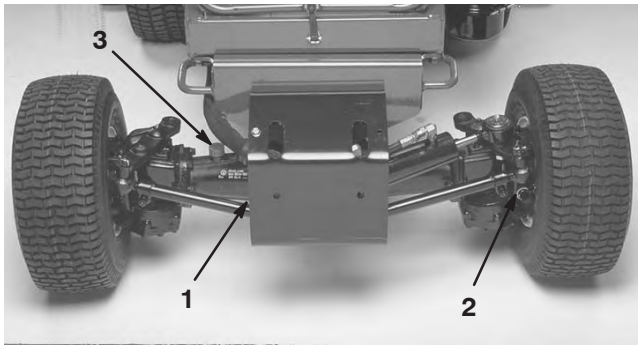

Figur 27

1. Kontrolprop
2. Påfyldnings-/kontrolprop (en i hver ende af akslen)
3. Påfyldningsprop

Kontrol af tovejskoblingsolien
(Kun model 30627 og 30631)

1. Parker maskinen på en plan flade.
2. Drej koblingen (fig. 28), så kontrolprop (vist i kl. 12-position) står på kl. 4.

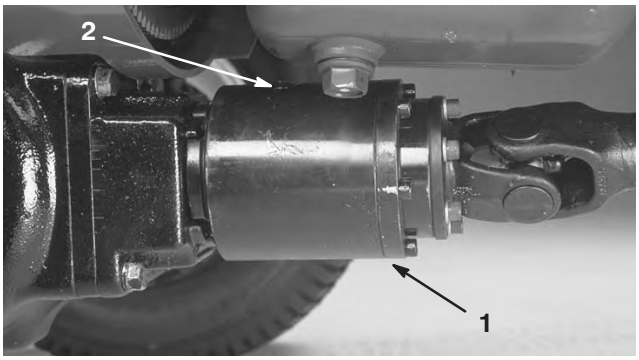

Figur 28

1. Tovejskobling
2. Kontrolprop

3. Fjern kontrolproppen. Væskestanden skal nå op til hullet i koblingen. Påfyld Mobil Fluid 424, hvis væskestanden er lav. Koblingen skal være ca. 1/3 fuld.
4. Skru kontrolproppen på.

Bemærk: Brug ikke motorolie (dvs. 10W30) i tovejskoblingen. Slidbeskyttende tilsætningsstoffer og tilsætningsstoffer til ekstremt højt tryk forårsager uønsket koblingsydeevne.

Betjening

Bemærk: Maskinens venstre og højre side er som set fra den normale betjeningsposition.

Betjeningsanordninger

Traktionspedal

Traktionspedalen (fig. 29) har to funktioner: at få maskinen til at køre fremad og at få den til at bakke. Brug højre fods hæl og tå, og træd på øverste del af pedalen for at køre fremad og på nederste del af pedalen for at bakke. Kørselshastigheden er proportional med, hvor langt pedalen trædes ned. Træd traktionspedalen helt ned, mens gashåndtaget er i positionen FAST (hurtig) for at opnå maksimal kørselshastighed uden læs. Maksimal hastighed i fremadgående retning er 15 km/t. Hvis du vil opnå maksimal kraft med stor belastning eller ved kørsel op ad en bakke, skal gashåndtaget være i positionen FAST (hurtig), mens traktionspedalen trædes en smule ned for at holde et højt motoromdrejningstal. Når motoromdrejning-stallet begynder at falde, skal du slippe traktionspedalen lidt for at lade motoromdrejningstallet stige.

Forsigtig

Når foden fjernes fra traktionspedalen, skal maskinen stoppe. Den må ikke krybe i nogen af retningerne. Hvis maskinen kryber, må den ikke anvendes igen, før traktionsdrevsenheden er blevet repareret og justeret. Se Justering af traktionsdrevet til neutral.

Drejepedaler

Venstre og højre drejepedal (fig. 29) er forbundet med venstre og højre forhjulsbremse, eftersom bremserne virker uafhængigt af hinanden. Bremserne kan anvendes til at dreje skarpt eller til at øge vejgrebet, hvis et hjul har en tendens til at skride under kørsel på en bakkeskråning. Vådt græs eller græstørv kan dog blive beskadiget, når bremserne bruges til at dreje med.

Ratindstillingsgreb

Ratindstillingsgrebet er et håndtag på højre side af ratstammen (fig. 29). Træk håndtaget tilbage for at indstille rattet i den ønskede position (for og bag), og skub håndtaget frem for at fastlåse positionen.

Forsigtig

Lad ikke håndtaget stå i ulåst position.

Bremsepedal

Når motoren er slukket, skal parkeringsbremsen (fig. 29) trækkes for at undgå, at maskinen utilsigtet bevæger sig.

Den hydrostatiske transmission vil ikke på noget tidspunkt fungere som en parkeringsbremse for maskinen. Parkeringsbremsen aktiveres ved at træde bremsepedalen helt ned og trække parkeringsbremseknappen ud. Slip derefter pedalen. Parkeringsbremsen frigøres ved at træde bremsepedalen ned, indtil parkeringsbremseknappen automatisk trækkes tilbage. For at stoppe hurtigt skal du tage højre fod af traktionspedalen og træde på bremsepedalen. For at muliggøre lige stop skal bremsekablerne være ensartet justeret.

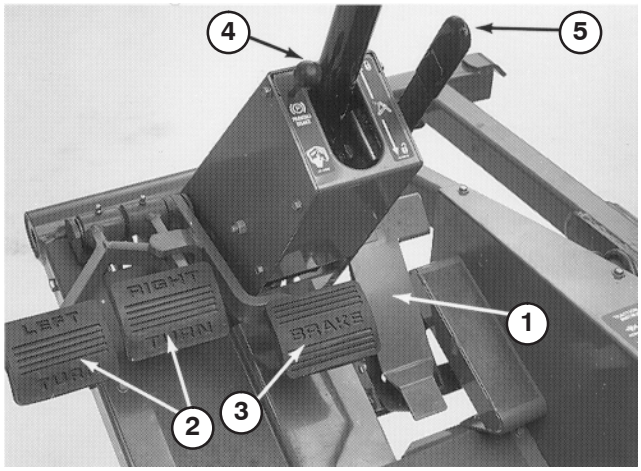

Figur 29

1. Traktionspedal
2. Drejepedaler
3. Bremsepedal
4. Parkeringsbremseknap
5. Ratindstillingsgreb

Løftehåndtag

Det hydrauliske løftegreb (fig. 30) har tre positioner: FLOAT (SVÆV), TRANSPORT og RAISE (HÆV) For at sænke redskabet ned på jorden skal du flytte løftearmen fremad ind i låsen, som er positionen FLOAT (HÆV). Positionen FLOAT (HÆV) anvendes ved drift, og også når maskinen ikke er i brug. Træk løftegrebet bagud til positionen RAISE (HÆV) for at hæve redskabet. Når redskabet er blevet hævet, skal løftearmen sættes i positionen TRANSPORT. Normalt skal redskabet være hævet ved kørsel fra et arbejdsområde til et andet, undtagen ved kørsel ned ad stejle skråninger.

Forsigtig

De blotlagte roterende skæreknive på klippeenheden eller andre redskaber er farlige.

Hæv aldrig en klippeenhed eller et redskab, mens skæreknivene eller andre komponenter drejer.

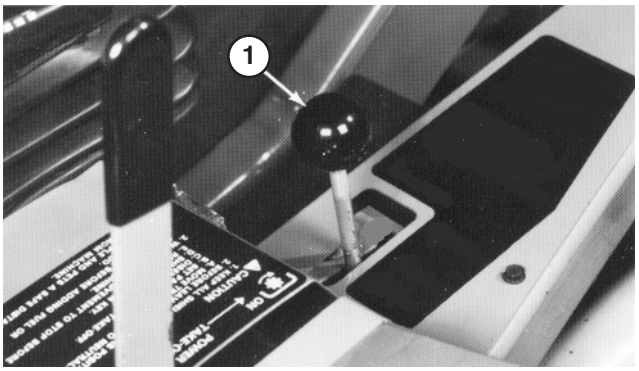

Figur 30

1. Løftegreb

Håndtag til kraftudtag

Håndtaget til kraftudtaget (fig. 31) har to positioner: ON (indkoblet) og OFF (udkoblet). Skub langsomt håndtaget til kraftudtaget helt frem til indkoblet position for at starte redskabet eller klippeenhedernes skæreknive. Træk langsomt håndtaget tilbage til udkoblet position for at standse redskabets drift. Det eneste tidspunkt, håndtaget til kraftudtaget skal være i ON-position på, er, når redskabet eller klippeenheden er nede i driftsposition.

Brændstofmåler

Brændstofmåleren (fig. 31) viser, hvor meget brændstof der er i tanken.

Timetæller

Timetælleren (fig. 31) registrerer, hvor mange timer motoren har kørt.

Advarselslampe for olietryk

Advarselslampen for olietryk (fig. 31) lyser, når olietrykket i motoren falder til under et sikkert niveau. Hvis der opstår et lavt olietryk, skal du stoppe motoren og finde årsagen. Skaden skal udbedres, før motoren startes igen.

Ladekontrollampe

Lyser, når der er en fejl i systemets ladekredsløb (fig. 31).

Advarselslampe for motorkølevæsketemperatur

Lampen lyser, og motoren stopper, når kølevæsken når op på en for høj temperatur (fig. 31).

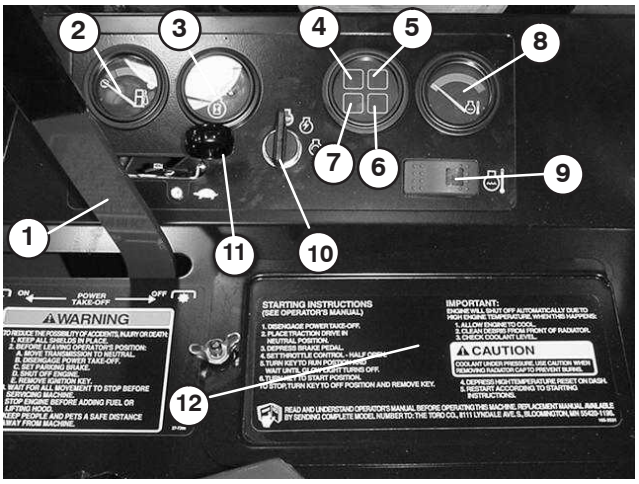

Figur 31

1. Håndtag til kraftudtag
2. Brændstofmåler
3. Timetæller
4. Kontrollampe for olietryk
5. Motortemperatur
6. Kontrollampe for gløderør
7. Ladekontrollampe
8. Temperaturmåler
9. Temperaturomgåelses-kontakt
10. Tændingskontakt
11. Gashåndtag
12. Batteridæksel

Temperaturmåler

Temperaturmåleren (fig. 31) registrerer kølevæskens temperatur i kølesystemet. Hvis kølevæsketemperaturen bliver for høj, stopper motoren automatisk.

Temperaturomgåelseskontakt

Tryk og hold på temperaturomgåelseskontakten for at starte motoren, efter at den har været slukket pga. høj temperatur. Må kun bruges i nødstilfælde.

Kontrollampe for gløderør

Når denne lampe lyser, er gløderørene aktiverede (fig. 31).

Tændingskontakt

Tre positioner: OFF (afbrudt), ON/Preheat (tilsluttet/forvarmning) og START (fig. 31).

Gashåndtag

Gashåndtaget (fig. 31) benyttes til at betjene maskinen ved forskellige hastigheder. Når gashåndtaget flyttes fremad, øges motorens hastighed – FAST [hurtig], når den flyttes bagud, sænkes motorens hastighed – SLOW [langsom]. Gashåndtaget regulerer skæreknivenes eller andre redskabskomponenters hastighed og styrer sammen med traktionspedalen traktionsenhedens kørselshastighed.

Sædejusteringshåndtag

Standardsædet justeres ved at skubbe håndtaget (fig. 32) bagud og skubbe sædet i den ønskede position. Slip håndtaget for at låse sædet på plads. Det affjedrede sæde kan flyttes frem eller tilbage ved at trække håndtaget på sædets venstre side ud, skubbe sædet i den ønskede position og slippe håndtaget. Vægtjusteringsknappen kan justeres for at give operatøren den bedst mulige komfort.

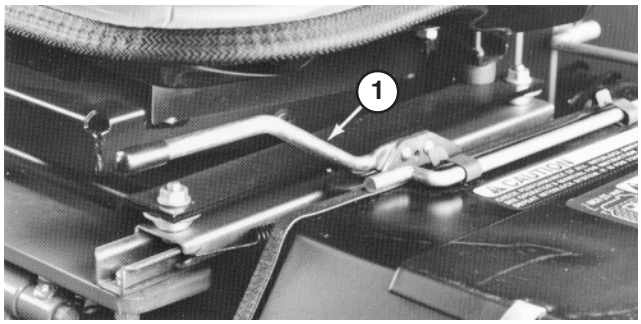

Figur 32

1. Sædejusteringshåndtag

Start/stop af motoren

Vigtigt Brændstofsystemet skal udluftes i følgende tilfælde.

A. Start af en ny maskine.

B. Motoren er holdt op med at køre pga. manglende brændstof.

C. Når der er udført vedligeholdelsesarbejde på komponenter i brændstofsystemet, f.eks. udskiftning af filtre, eftersyn af udskilleren osv.

Se afsnittet Udluftning af brændstofsystemet.

1. Aktiver parkeringsbremsen, sæt kontakten til kraftudtaget i positionen OFF (fra) og løftegrebet i positionen TRANSPORT eller FLOAT (svæv). Tag foden væk fra traktionspedalen, og sørg for, at maskinen står i frigear.
2. Flyt gashåndtaget til positionen for 1/2 gas.
3. Drej tændingskontakten til positionen Til/forvarmning. En automatisk timer styrer forvarmningen i 10 sekunder. Drej nøglen om til positionen START efter forvarmningen. TØRN MOTOREN I HØJST 15 SEKUNDER. Slip nøglen, når motoren starter. Hvis yderligere forvarmning er nødvendig, skal nøglen drejes om på positionen OFF (fra) og derefter drejes om til positionen ON/preheat (til/forvarmning). Gentag dette efter behov.
4. Lad motoren køre i tomgang eller med delvis hastighed, indtil den er varmet op.

Bemærk: Sæt gashåndtaget i positionen for 1/2 gas ved genstart af en varm motor.

5. Maskinen skal betjenes i fremadgående og baglæns retning i et til to minutter, når motoren startes første gang eller efter et motorolieskift, en hovedreparation af motoren, transmissionen eller akslen. Betjen også løftearmen og håndtaget til kraftudtaget for at sikre, at alle dele fungerer korrekt. Drej servostyringsrattet til venstre og højre for at kontrollere styretøjet. Sluk dernæst motoren, og kontroller væskestande, om der er olielækager, løse dele og evt. andre fejlfunktioner at bemærke.

Forsigtig

- **Sluk motoren, og vent på, at alle bevægelige dele stopper, før du kontrollerer, om der er olielækager, løse dele eller andre fejlfunktioner.**

6. Du kan stoppe motoren ved at flytte gashåndtaget bagud til positionen SLOW (langsom), flytte kontakten til kraftudtaget til positionen OFF (fra) og dreje tændingsnøglen til OFF (fra). Fjern nøglen fra tændingen for at forhindre start ved et uheld.

Udluftning af brændstofsystem

1. Parker maskinen på en plan flade. Sørg for, at brændstoftanken er mindst halvt fuld.
2. Åbn motorhjelmen, og løft den op.

Fare

Under visse forhold er diesel og brændstofdampe meget brandfarlige og eksplosive. En brand eller eksplosion forårsaget af brændstof kan give forbrændinger samt forårsage tingsskade.

- **Anvend en tragt, og fyld tanken udendørs på et åbent område, mens motoren er slukket og kold. Tør eventuelt spildt brændstof op.**
- **Fyld ikke brændstoftanken helt op. Fyld brændstof på brændstoftanken, indtil niveauet er 25 mm under bunden af påfyldningsstudsen. Dette tomrum giver brændstoffet plads til at udvide sig.**
- **Ryg aldrig under håndtering af brændstof, og hold afstand til åben ild eller steder, hvor brændstofdampe kan antændes af en gnist.**
- **Opbevar brændstof i en ren, sikkerhedsgodkendt beholder, og sørg altid for, at låget er skruet på.**

3. Åbn udluftningsskruen på brændstofinds-prøjtningspumpen (fig. 33).

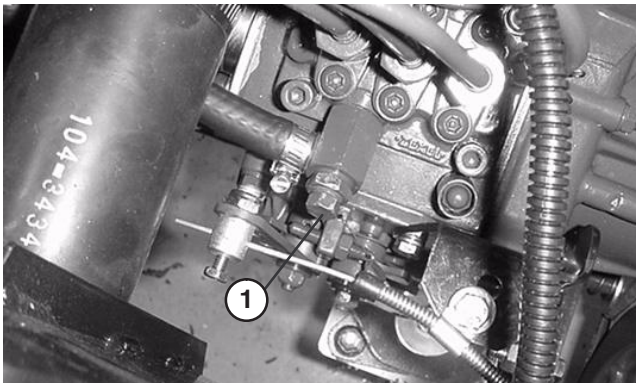

Figur 33

1. Udluftningsskrue på brændstofindsprøjtningspumpen

4. Drej nøglen i tændingskontakten til positionen ON (til). Den elektriske brændstofpumpe begynder at køre og tvinger derved luft ud omkring udluftningsskruen. Lad nøglen sidde i positionen ON (til), indtil der flyder brændstof ud omkring skruen. Spænd skruen, og drej nøglen til OFF (fra).

Bemærk: Normalt bør motoren starte efter ovennævnte udluftningsprocedurer. Hvis motoren alligevel ikke starter, kan der være luft tilbage mellem indsprøjtningspumpen og indsprøjtningsdyserne. Se afsnittet Udluftning af indsprøjtningsdyserne.

Kontrol af sikkerhedskontakter

Forsigtig

Hvis kontakterne til sikkerhedslåsesystemet udkobles eller beskadiges, kan maskinen reagere uventet og forårsage personskade.

- **Pil ikke ved sikkerhedskontakterne.**
- **Kontroller dagligt, at sikkerhedskontakterne fungerer, og udskift eventuelle beskadigede kontakter, før du betjener maskinen.**
- **Udskift kontakterne hvert andet år eller for hver 1000 brugstimer, alt efter hvad der kommer først, uanset om de fungerer korrekt eller ej.**

Maskinen har sikkerhedskontakter i det elektriske system. Disse kontakter er konstruerede til at stoppe motoren, når operatøren forlader sædet, mens håndtaget til kraftudtaget er indkoblet, eller traktionspedalen er trådt ned. Det er dog muligt at forlade sædet, mens motoren kører. Selvom motoren vil fortsætte med at køre, hvis håndtaget til kraftudtaget er udkoblet, og traktionspedalen er sluppet, anbefales det stærkt, at du standser motoren, før sædet forlades.

Sådan kontrolleres sikkerhedskontakternes funktion:

1. Kør langsomt maskinen til et stort, forholdsvist åbent område. Sænk klippeenheden, stands motoren, og aktiver parkeringsbremsen.
2. Sæt dig på sædet. Flyt håndtaget til kraftudtaget til positionen ON (til). Prøv at starte motoren, når traktionspedalen er i neutral position. Motoren bør ikke tørne. Hvis motoren tørner, er der en fejlfunktion i sikkerhedslåsesystemet, som bør rettes, før maskinen benyttes.
3. Sæt dig på sædet. Flyt håndtaget til kraftudtaget til OFF (fra), og træd på traktionspedalen. Forsøg at starte motoren. Motoren bør ikke tørne. Hvis motoren tørner, er der en fejlfunktion i sikkerhedslåsesystemet, som bør rettes, før maskinen benyttes.

Advarsel

Betjen ikke maskinen uden et redskab, medmindre kraftudtagets drivaksel også er afmonteret.

4. Tag plads i sædet, og start motoren. Deaktiver parkeringsbremsen. Rejs dig op fra sædet, og flyt håndtaget til kraftudtaget til ON (til). Motoren bør stoppe i løbet af 2–3 sekunder. Hvis motoren ikke stopper, er der en fejlfunktion i sikkerhedslåsesystemet, som bør rettes, før maskinen benyttes.
5. Aktiver parkeringsbremsen. Træd traktionspedalen ned, mens motoren kører, og kraftudtagshåndtaget er udkoblet. Motoren bør stoppe i løbet af 2 sekunder. Hvis motoren stopper, fungerer kontakten korrekt, og du kan fortsætte betjeningen. Hvis motoren ikke stopper, er der en fejlfunktion i sikkerhedslåsesystemet, som bør rettes, før maskinen benyttes.

Skub eller træk af traktionsenheden

I nødstilfælde kan traktionsenheden skubbes eller trækkes over en kort afstand. Toro anbefaler imidlertid ikke dette som standardprocedure.

Vigtigt Skub eller træk ikke traktionsenheden hurtigere end 3 til 4,8 km/t, da transmissionen ellers kan blive beskadiget. Hvis traktionsenheden skal flyttes over længere afstande, skal den transporteres på en lastbil eller trailer. Når traktionsenheden skubbes eller trækkes, skal omløbsventilen altid være åben.

1. Ræk ind under traktionsenheden, og drej omløbsventil (fig. 34) mod uret 1/2 til 1 omgang. Når ventilen åbnes, åbnes der en intern passage i transmissionen, hvorved transmissionsolien omløbes. Da væsken omløbes, kan traktionsenheden flyttes, uden at transmissionen beskadiges.

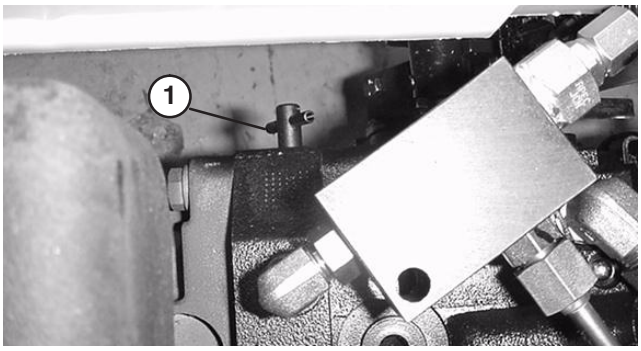

Figur 34

1. Omløbsventil

2. Før motoren startes, skal omløberventilen lukkes ved at dreje den med uret, indtil den sidder forsvarligt fast. Tilspænd ikke over 7 til 11 Nm. Start ikke motoren, mens ventilen er åben.

Vigtigt Hvis maskinen kører, mens omløbsventilen er åben, overophedes transmissionen.

Driftsegenskaber

Øv dig i at køre maskinen, fordi den har en hydrostatisk transmission, og dens egenskaber er anderledes end mange plænevedligeholdelsesmaskiner. Når traktionsenheden, klippeenheden eller andre redskaber betjenes, skal følgende punkter tages i betragtning: transmissionen, motorhastigheden, belastningen på skæreknivene eller andre redskaber samt bremsernes betydning.

Reguler traktionspedalen, så motorens omdrejning forbliver høj og i nogen grad konstant. Derved opretholdes nok drivkraft til traktionsenheden og redskabet under betjening. En god regel at følge er: sænk kørselshastigheden, når belastningen på redskabet øges, og øg kørselshastigheden, når belastningen mindskes.

Lad derfor traktionspedalen bevæge sig bagud, idet motorens omdrejning mindskes, og træd langsomt pedalen ned, idet omdrejningstallet øges. Når du til sammenligning kører fra et arbejdsområde til et andet uden belastning og med klippeenheden hævet, skal du have gashåndtaget i positionen FAST (hurtig) og træde traktionspedalen langsomt ned, men helt i bund, for at opnå den maksimale kørselshastighed.

En anden ting, der bør overvejes, er, hvordan drejepedalerne, som er forbundet til bremserne, virker. Bremserne kan bruges til at hjælpe med at dreje maskinen. Brug dem dog forsigtigt, især på blødt eller vådt græs, da grønsværen kan blive ødelagt derved. En anden fordel ved drejebremserne er at fastholde traktionen. For eksempel: under visse forhold i bakket terræn skrider det hjul, der er øverst på bakken, ud og mister trækkraft. Hvis denne situation opstår, skal drejepedalen øverst på bakken gradvist og rykvist trædes ned, indtil det hjul, der er øverst på bakken, holder op med at glide for derved at øge trækkraften på det hjul, der er nederst på bakken.

Vær ekstra forsigtig, når du betjener maskinen på skråninger. Sædedrejeholdetappen skal altid være monteret. Kør langsomt, og undgå skarpe drejninger på skråninger for at forhindre væltning. Klippeskjoldet skal sænkes, når du kører ned ad bakker, så du har kontrol over styringen.

Græsdeflektoren skal altid være monteret og stå i nederste position på klippeenheden med sideudkast.

Advarsel

Skødesløs betjening kombineret med terrænets hældning, rikochetteringer eller forkert anbragte sikkerhedsafskærmninger kan føre til skader på grund af udslyngning af genstande.

En person eller et kæledyr kan pludselig dukke op på eller i nærheden af klippeområdet.

Stop klipningen, og fortsæt ikke klipningen, før området er ryddet.

Udkobl alle betjeningsanordninger, og sæt gashåndtaget på SLOW (langsom), før du standser motoren. Når gashåndtaget flyttes til SLOW (langsom), reduceres det høje omdrejningstal, støjen og vibrationerne. Drej nøglen til positionen OFF (fra) for at standse motoren.

Vedligeholdelse

Bemærk: Maskinens venstre og højre side er som set fra den normale betjeningsposition.

Skema over anbefalet vedligeholdelse

Vedligeholdelsesintervaller	Vedligeholdelsesprocedure
Efter de første 10 timer	• Kontrol af kraftudtagsremmens stramning. • Kontrol af remspænding på ventilator og generator. • Udskiftning af transmissionsfilteret. • Tilspænding af hjullåsemøtrikkerne.
Efter de første 50 timer	• Skift af motorolie og filter. • Kontrol af motorens o/min. • Kontrol af kraftudtagsremmens stramning. • Kontrol af motorens o/min.
For hver 50 driftstimer	• Kontrol af batteriets elektrolytstand. • Kontrol af batterikabelforbindelserne. • Smøring af alle smørenipler. • Smøring af bremsekablerne. • Eftersyn af luftfilteret.
For hver 100 driftstimer	• Kontrol af kraftudtagsremmens stramning. • Kontrol af remspænding på ventilator og generator. • Kontrol af kølesystemets slanger.
For hver 150 driftstimer	• Skift af motorolie og filter.
For hver 200 driftstimer	• Kontrol af tilspændingsmomentet for styretøjscylinderens monteringsbolt (kun 4-hjulstræk). • Eftersyn af luftfilteret. • Kontrol af baghjulets spidsning og styreforbindelser. • Udskiftning af transmissionsfilteret. • Tilspænding af hjullåsemøtrikkerne.
For hver 400 driftstimer	• Udskiftning af brændstoffilter. • Udskiftning af brændstof-/vandudskillerfilteret. • Udskiftning af smøremidlet i bagakslen (kun 4-hjulstræk). • Udskiftning af smøremidlet i tovejskobling (kun 4-hjulstræk). • Pakning af bageste hjullejer (kun 2-hjulstræk). • Spænding af topstykke, justering af ventiler og kontrol af motorens omdrejningstal.
Efter 1000 driftstimer eller hver andet år, alt efter hvad der indtræffer først	• Udskiftning af bevægelige slanger. • Udskiftning af sikkerhedskontakter. • Udskylning og skift af væsken i kølesystemet. • Udskiftning af hydraulikvæske. • Tømning og rengøring af brændstoftanken.

Vigtigt Se betjeningsvejledningen til motoren for at få oplysninger om yderligere vedligeholdelsesprocedurer.

Kontrolliste til daglig vedligeholdelse

Kopier denne side til rutinemæssig brug.

Vedligeholdelsespunkter	I ugen:						
	Man.	Tirs.	Ons.	Tors.	Fre.	Lør.	Søn.
Kontrol af sikkerhedslåsesystemets funktion.							
Kontrol af, om græsdeflektoren er i nede-position.							
Kontrol af bremsefunktionen.							
Kontrol af motoroliestanden.							
Kontrol af væskestanden i kølesystemet.							
Tømning af vand-/brændstofudskilleren.							
Kontrol af luftfilteret.							
Kontrol af køler og filter for snavs.							
Kontrol for usædvanlige motorlyde.[1]							
Kontrol af oliestanden i transmissionen.							
Kontrol for skader på hydraulikslangerne.							
Kontrol af væskelækager.							
Kontrol af dæktrykket.							
Kontrol af instrumenternes funktion.							
Kontrol af skæreknivenes tilstand.							
Smøring af alle smørenipler.[2]							
Reparation af beskadiget maling.							

[1]Kontroller gløderør og indsprøjtningsdyser, hvis motoren er svær at starte, hvis der observeres for meget røg, eller hvis maskinen er svær at køre.
[2]Med det samme **efter hver** vask uanset det angivne interval.

Bemærkninger om problemområder

Eftersyn foretaget af:		
Punkt	**Dato**	**Oplysninger**
1		
2		
3		
4		
5		
6		
7		
8		
9		
10		

Smøring af maskinen

Traktionsenheden skal smøres jævnligt. Hvis maskinen anvendes under normale forhold, skal alle lejer og bøsninger smøres for hver 50 driftstimer.

De lejer og bøsninger i traktionsenheden, der skal smøres, er:

Alle modeller

Kraftudtagsaksel og -gafler (3) (fig. 35)

Løftearmenes drejetapper (fig. 35)

Højre og venstre trykarms kugleled (fig. 35)

Trykarmsdrejebøsninger (fig. 36)

Kraftudtagets drejetapshuse (fig. 37)

Bremsedrejebøsninger (fig. 38)

Motorens udgangsakselleje (fig. 39)

Modeller med firehjulstræk

Akselforbindelsesstang (2) (fig. 40)

Akseldrejetap (fig. 40)

Akselstyretapper (2) (fig. 40)

Cylinderstangens ender (4) (fig. 40)

Drivaksel (3) (fig. 41)

Koblingshus (fig. 41)

Modeller med tohjulstræk

Baghjulenes spindelbøsninger (fig. 42)

Styrepladebøsninger (fig. 42)

Akselstiftsbøsning (fig. 42)

Bemærk: Smør fedt på begge bremsekabler ved kørselshjulene og bremsepedalenderne.

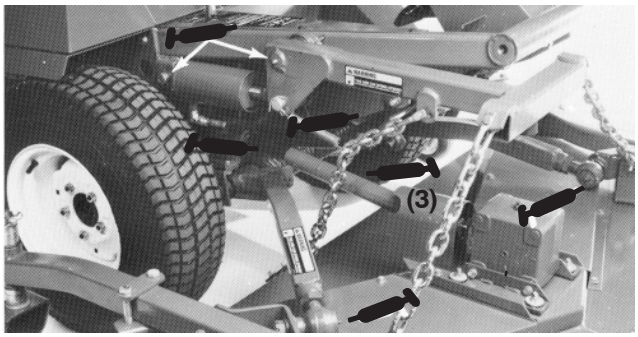

Figur 35

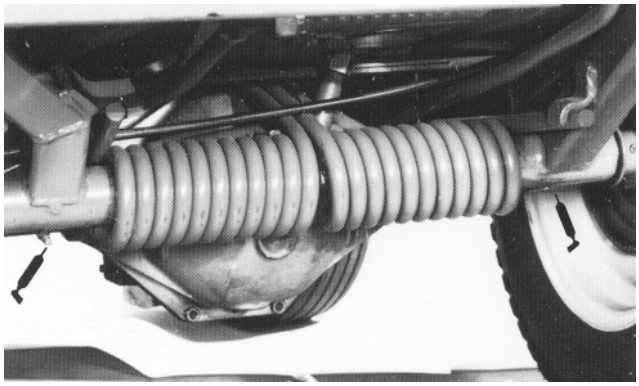

Figur 36

Figur 37

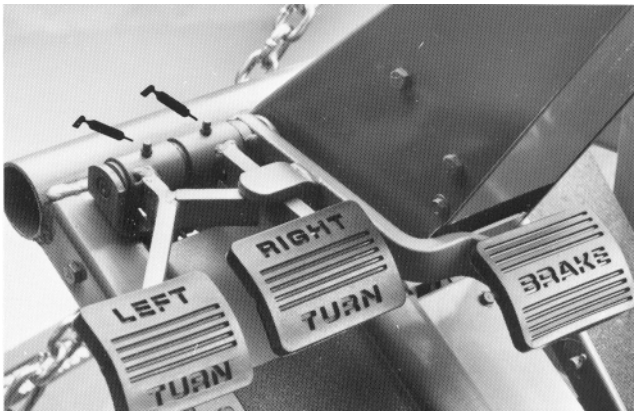

Figur 38

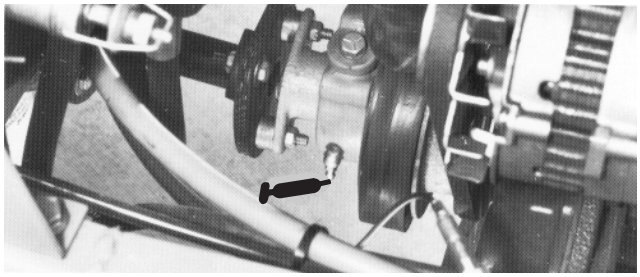

Figur 39

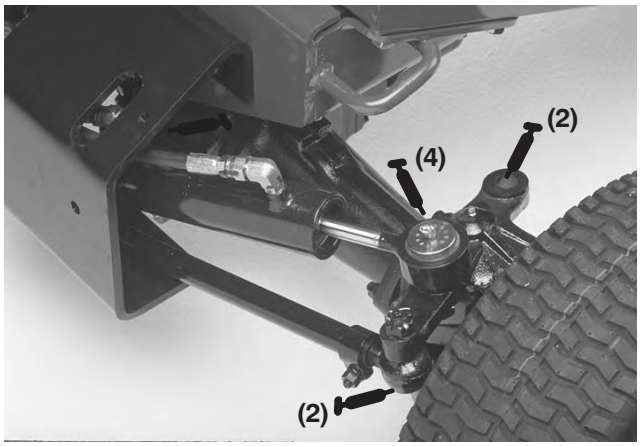

Figur 40

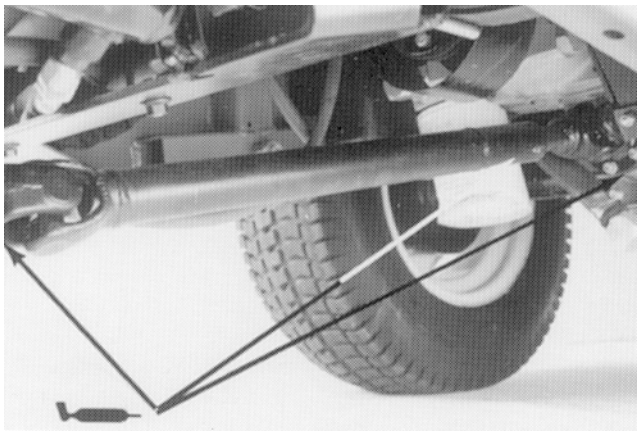

Figur 41

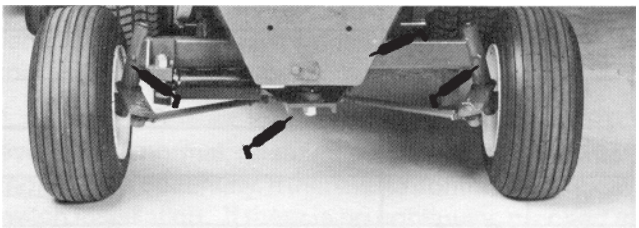

Figur 42

Generel vedligeholdelse af luftfilteret

- Kontroller, om luftfilterhuset er beskadiget, hvilket kan medføre luftlækage. Udskift et beskadiget luftfilterhus.
- Efterse luftfiltrene, når advarselslampen for luftfilter (fig. 43) lyser rødt eller for hver 400 timer (hyppigere under ekstremt støvede eller snavsede forhold). Udfør ikke for mange serviceeftersyn på luftfilteret.

Figur 43

1. Advarselslampe for luftfilter

- Sørg for, at dækslet forsegler rundt om luftfilterelementet.

Eftersyn af luftfilteret

1. Træk låsen udad, og drej luftfilterdækslet mod uret (fig. 44).

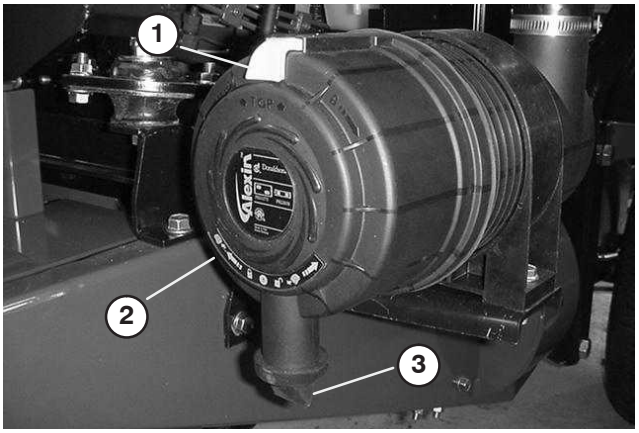

Figur 44

2. Luftfilterlås
3. Luftfilterdæksel
4. Åbning til udblæsning af snavs

2. Fjern dækslet fra luftfilterets hovedelement. Før du afmonterer filteret, skal du ved hjælp af trykluft med lavt tryk (276 kPa [40 psi], ren og tør luft) fjerne større ansamlinger af snavs, der har sammenhobet sig mellem ydersiden af primærfilteret og filterskålen. Undgå at bruge trykluft med højt tryk, som evt. kan presse snavs gennem filteret og ind i indsugningsrøret. Denne rengøringsmetode forhindrer, at der kommer snavs ind i indsugningen, når primærfilteret afmonteres.

3. Afmonter og udskift primærfilteret (fig. 45). Det anbefales ikke at rengøre det brugte filter på grund af muligheden for at beskadige filtermediet. Efterse det nye filter for forsendelsesskader, og kontroller filterets forseglingsende og selve filteret. Benyt ikke et beskadiget filter. Isæt det nye filter ved at trykke på den udvendige kant af filterelementet og skubbe det på plads i filterskålen. Tryk ikke på den bløde del i midten af filteret.

4. Rengør åbningen til udblæsning af snavs i det aftagelige dæksel (fig. 44). Afmonter gummiudløbsventilen i dækslet, rengør fordybningen, og udskift udløbsventilen.

5. Monter dækslet således, at gummiudløbsventilen vender nedad – i en position mellem ca. klokken 5 og klokken 7 set fra enden.

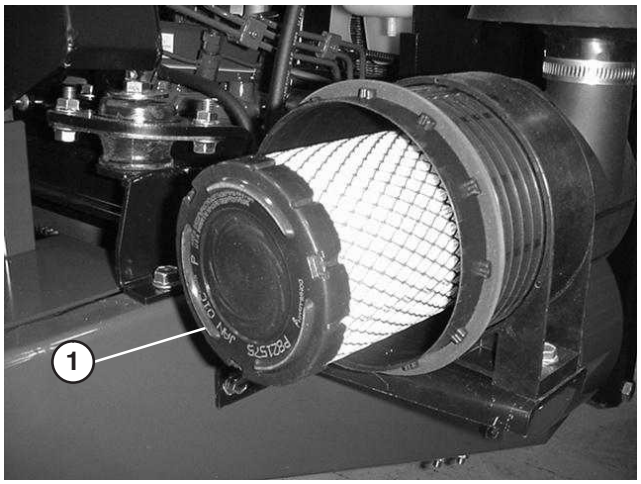

Figur 45

1. Primærfilter

6. Nulstil advarselslampen (fig. 43), hvis den lyser rødt.

Rengøring af køler og gitter

Gitteret og forsiden af køleren skal holdes rene for at forhindre motoren i at overophede. Kontroller normalt gitteret og forsiden af køleren hver dag, og fjern alt snavs og skidt fra disse dele. I ekstremt støvede og snavsede omgivelser kan det dog være nødvendigt at kontrollere og rengøre gitteret hvert kvarter og køleren en gang i timen.

Bemærk: Denne situation kan især være gældende, hvis klippeenheden med udkast bagud anvendes. Kølerens forside kan rengøres grundigt ved at blæse med trykluft fra kølerens ventilatorside. Sørg for at fjerne alt snavs, som aflejres nederst på gitteret. Gitteret foran køleren kan afmonteres – ved at løsne vingemøtrikkerne øverst på gitteret – for at gøre rengøring nemmere.

Skift af motorolie og filter

Kontroller oliestanden efter hver dags drift eller hver gang, maskinen anvendes. Skift olie og filter første gang efter de første 50 driftstimer, og skift derefter olie og filter for hver 100 driftstimer. Hvis det er muligt, bør motoren køres, før der skiftes olie, da varm olie flyder lettere og bærer flere kontaminanter end kold olie.

1. Parker maskinen på en plan flade.

2. Åbn motorhjelmen. Stil en dræningsbakke under oliesumpen og på linje med aftapningsproppen (fig. 46).

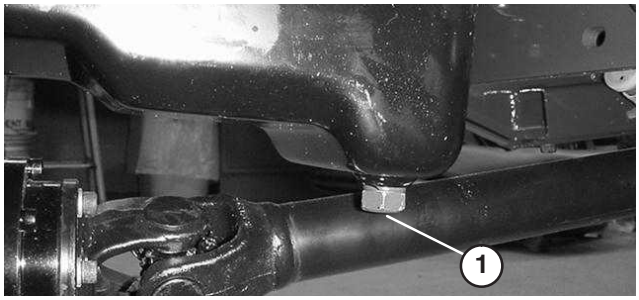

Figur 46

1. Aftapningsprop

3. Rengør området omkring aftapningsproppen.

4. Fjern aftapningsproppen, og lad olien løbe ned i drænbakken.

5. Fjern oliefilteret (fig. 47), og udskift det.

Figur 47

1. Oliefilter

6. Når olien er aftappet, skal aftapningsproppen sættes på plads igen. Tør al spildt olie op.

7. Fyld krumtaphuset med olie. Se afsnittet Kontrol af krumtaphusets olie.

Eftersyn af brændstofsystem

Bemærk: Se Påfyldning af brændstoftanken med diesel for anbefalinger af brændstof.

Fare

Under visse forhold er diesel og brændstofdampe meget brandfarlige og eksplosive. En brand eller eksplosion forårsaget af brændstof kan give forbrændinger samt forårsage tingsskade.

- **Anvend en tragt, og fyld tanken udendørs på et åbent område, mens motoren er slukket og kold. Tør eventuelt spildt brændstof op.**
- **Fyld ikke brændstoftanken helt op. Fyld brændstof på brændstoftanken, indtil niveauet er 25 mm under bunden af påfyldningsstudsen. Dette tomrum giver brændstoffet plads til at udvide sig.**
- **Ryg aldrig under håndtering af brændstof, og hold afstand til åben ild eller steder, hvor brændstofdampe kan antændes af en gnist.**
- **Opbevar brændstof i en ren, sikkerhedsgodkendt beholder, og sørg altid for, at låget er skruet på.**

Brændstoftank

Dræn og rens brændstoftanken efter hver 1000 driftstimer eller hvert andet år, alt efter hvad der indtræffer først. Tøm og rengør også tanken, hvis brændstofsystemet bliver kontamineret, eller hvis maskinen skal opbevares i en længere periode. Brug ren diesel til at skylle tanken ud med.

Brændstofslanger og -forbindelser

Kontroller slanger og forbindelser efter 400 driftstimer eller årligt, alt efter hvad der indtræffer først. Efterse for slid, skader eller løse forbindelser.

Vandudskiller

Tøm vand eller andre kontaminanter ud af vandudskilleren (fig. 48) dagligt.

1. Anbring en ren beholder under vandudskilleren. Vandudskilleren er monteret på indersiden af rammen ved siden af motorens venstre side.
2. Løsn aftapningsproppen i bunden af filterskålen. Spænd proppen efter aftapning.

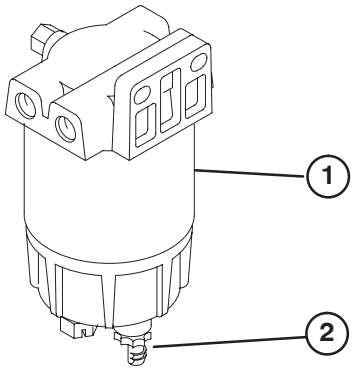

Figur 48

1. Vandudskiller
2. Aftapningsprop

Udskift filterskålen efter 400 driftstimer.

1. Rengør området, hvor filterskålen monteres.
2. Fjern filterskålen, og rengør monteringsfladen.
3. Smør pakningen på filterskålen med ren olie.
4. Monter filterskålen med hånden, indtil pakningen berører monteringsfladen. Drej dernæst endnu en halv omgang.

Udskiftning af brændstofforfilteret

Udskift brændstofforfilteret (fig. 49), som er placeret mellem brændstoftanken og brændstofpumpen, efter hver 400 driftstimer eller årligt, alt efter hvad der indtræffer først.

1. Sæt en klemme på begge brændstofslanger, der er forbundet til brændstoffilteret, så brændstof ikke kan løbe ud, når slangerne fjernes.
2. Løsn slangeklemmerne i begge ender af filteret, og træk brændstofslangerne af filteret.

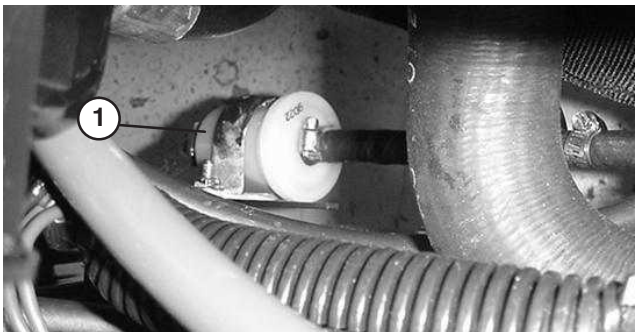

Figur 49

1. Brændstofforfilter

3. Skub slangeklemmerne over på brændstofslangernes ender. Skub brændstofslangerne over på brændstoffilteret, og fastgør dem med slangeklemmer. Kontroller, at pilen på siden af filteret peger hen mod indsprøjtningspumpen.

Udluftning af indsprøjtningsdyserne

Bemærk: Denne procedure bør kun anvendes, hvis brændstofsystemet er blevet helt tømt for luft under normale spædningsprocedurer, og motoren ikke vil starte. Se afsnittet Udluftning af brændstofsystemet.

1. Løsn rørforbindelsen til den første indsprøjtningsdyse og holdersamlingen ved indsprøjtningspumpen (fig. 50).

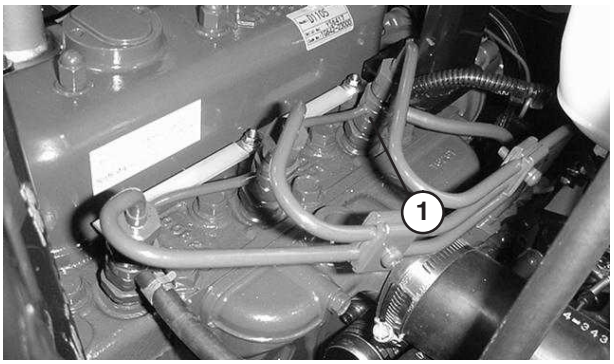

Figur 50

1. Den første indsprøjtningsdyse

2. Sæt gashåndtaget i HURTIG position.
3. Drej nøglen i tændingen til positionen START, og hold øje med brændstoftilstrømningen rundt om forbindelsesdelen. Drej nøglen til positionen OFF (fra), når der observeres en massiv strøm.
4. Spænd rørforbindelsen forsvarligt fast.
5. Gentag trinene for de resterende dyser.

Rengøring af køler og gitter

Gitteret og køleren skal holdes rene for at forhindre motoren i at overophede. Kontroller normalt gitteret og køleren hver dag, og fjern alt snavs og skidt fra disse dele. Under ekstremt støvede og snavsede forhold vil det dog være nødvendigt at kontrollere og rengøre gitter og køler hyppigt.

Bemærk: Hvis motoren stopper pga. overophedning, skal du først kontrollere, om der er for mange smudsaflejringer på køler og gitter.

Sådan foretages grundig rengøring af køleren:

1. Afmonter gitteret.
2. Arbejd fra kølerens ventilatorside, og rens køleren ved hjælp af en vandslange, eller blæs med trykluft.
3. Når køleren er gjort grundigt ren, skal du fjerne alt snavs, som kan have samlet sig i kanalen ved kølerens bund.
4. Rengør og monter gitteret.

Udskiftning af kølevæske i kølevæskesystemet

Kølesystemet har en kapacitet på ca. 5,7 l. Kølesystemet skal fyldes med en 50/50-opløsning af vand og permanent ethylenglycol-frostvæske. Hvert andet år skal kølevæsken tappes af køleren ved at åbne aftapningshanen (fig. 51). Når kølevæsken er blevet aftappet, skal systemet skylles igennem og fyldes op med en 50/50-opløsning af vand og frostvæske.

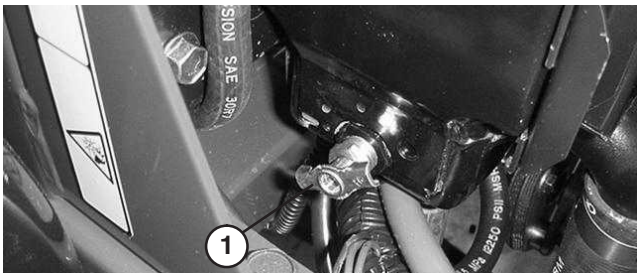

Figur 51

1. Aftapningshane

Ved påfyldning af køleren skal kølevæskestanden være over kølerlegemet og 25 mm under bunden af påfyldningsstudsen. FYLD IKKE FOR MEGET PÅ. Skru altid kølerdækslet (fig. 52) godt fast.

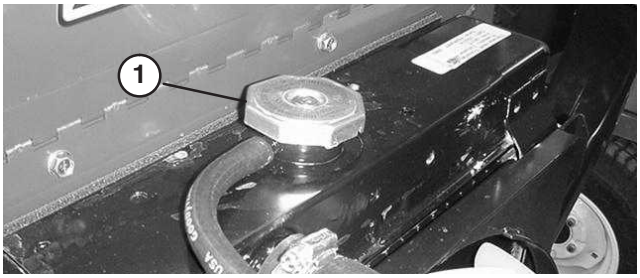

Figur 52

1. Kølerdæksel

Kølevæskestanden i ekspansionsbeholderen (fig. 53) skal ligge mellem mærkerne på siden af beholderen.

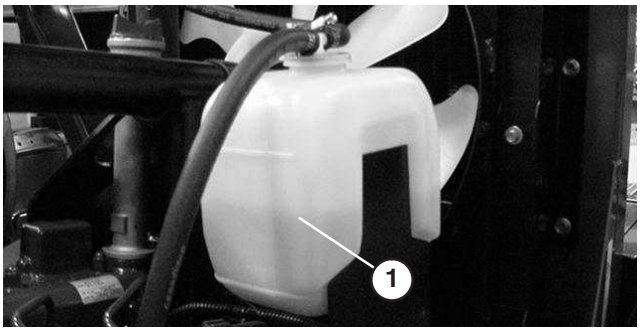

Figur 53

1. Ekspansionsbeholder

Eftersyn af motorremmene

Efterse stramningen af alle remme første gang efter den første dag i brug og for hver 100 timer derefter.

Generatorrem

1. Frigør motorhjelmen, og åbn den.
2. Den rigtige stramning giver 10 mm afbøjning, når remmens (fig. 54) midte mellem remskiverne belastes med 45 N.
3. Hvis afbøjningen ikke er 10 mm, skal generatorens monteringsbolte løsnes. Øg eller mindsk generatorremmens stramning, og spænd boltene. Kontroller remmens afbøjning igen for at sikre, at stramningen er korrekt.

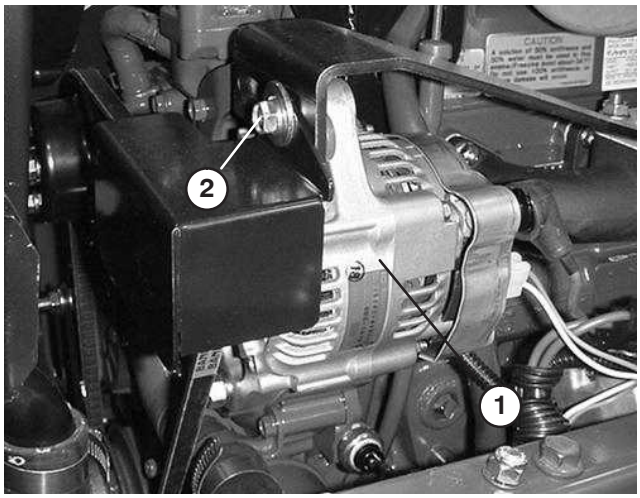

Figur 54

1. Generator
2. Monteringsbolt

Ventilatorrem

1. Frigør motorhjelmen, og åbn den.
2. Afmonter maskinskruerne (5), som fastholder ventilatorremmens skærm, og afmonter skærmen (fig. 55).

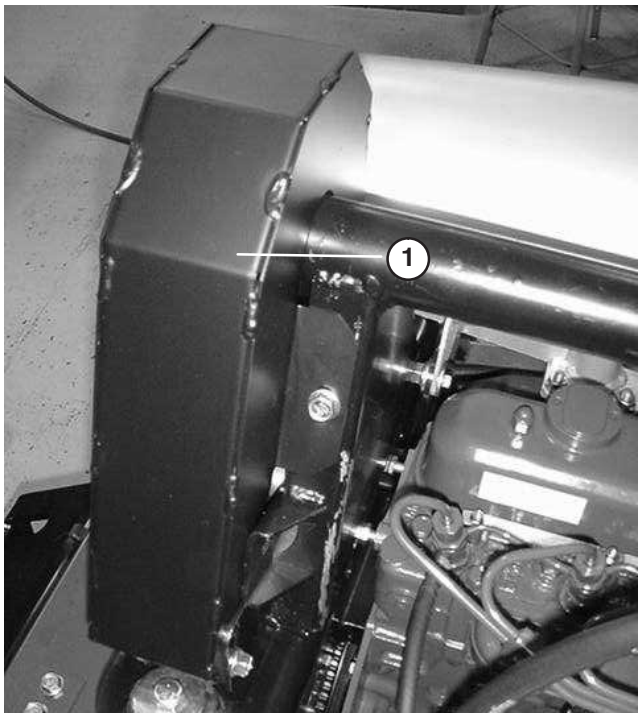

Figur 55

1. Ventilatorremmens skærm

3. Remmen skal afbøje 6 mm midtvejs mellem remskiverne ved en belastning på 22 N (fig. 56). Gå videre til trin 4, hvis afbøjningen er forkert. Gå videre til trin 5, hvis afbøjningen er korrekt.

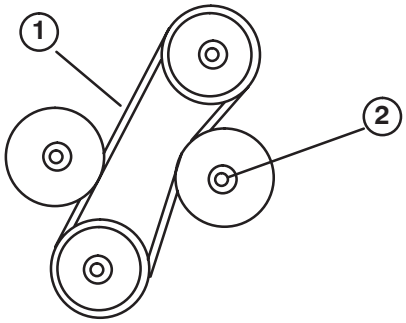

Figur 56

1. 6 mm afbøjning her
2. Låsemøtrik til justerbart mellemhjul

4. Løsn låsemøtrikken, der fastholder det justerbare mellemhjul (fig. 56). Tryk mellemhjulet mod remmen, indtil den rigtige afbøjning opnås. Spænd derefter mellemhjulets låsemøtrik (fig. 56).
5. Monter ventilatorremmens skærm, og fastgør den med maskinskruer (fig. 55). Luk og lås hjelmen.

Sådan udskiftes remmen:

1. Følg fremgangsmåderne i trin 1 og 2 ovenfor.
2. Løsn låsemøtrikken, som fastholder det justerbare mellemhjul, skub hjulet væk fra remmen, og tag remmen af remskiverne (fig. 56).
3. Monter en ny rem, og sørg for korrekt stramning. Skub mellemhjulet mod remmen, indtil remmen afbøjer 6 mm ved en belastning på 22 N midtvejs mellem den øverste remskive og det stationære mellemhjul. Spænd mellemhjulets låsemøtrik for at låse indstillingen fast (fig. 56).
4. Monter ventilatorremmens skærm, og fastgør den med maskinskruer (fig. 55). Luk og lås hjelmen.

Bemærk: Kontroller ventilatorremmens stramning efter den første dags drift. Juster stramningen igen om nødvendigt. Følg derefter kontrolproceduren for regelmæssig vedligeholdelse.

Justering af gashåndtag

1. Juster gaskablet (fig. 57), så regulatorgrebet på motoren kommer i kontakt med stilleboltene for lav og høj hastighed, før gashåndtaget berører sprækken i kontrolpanelet.

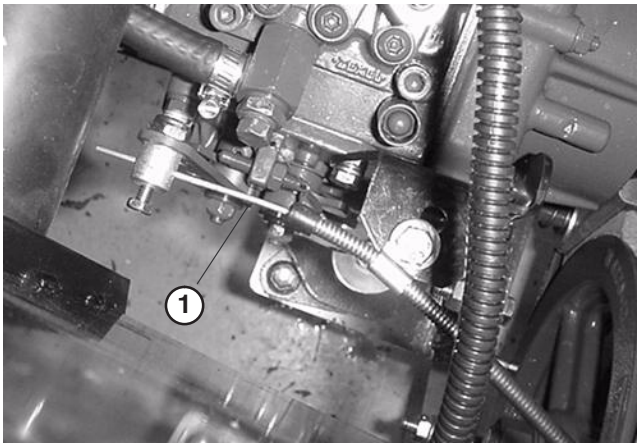

Figur 57

1. Gaskabel

Justering af traktionskontrolstangen

1. Kontroller traktionsdrevets neutrale position for at sikre, at forhjulene ikke kryber. Se Justering af traktionsdrevet til neutral.
2. Løsn låsemøtrikker, og reguler traktionspedalens stopskrue (fig. 58) til en længde på 7,6 cm.
3. Drej pumpearmen til fuld fremadgående hastighed.

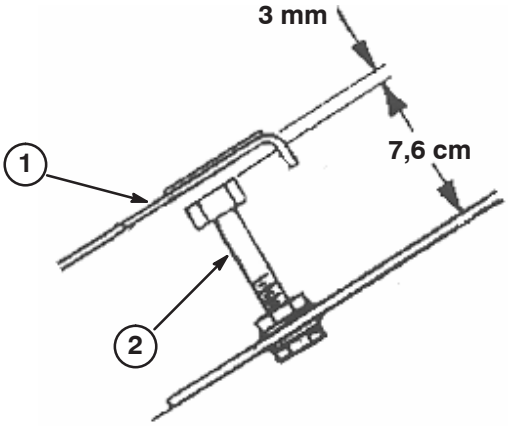

Figur 58

1. Traktionspedal
2. Stopskrue

4. Juster kontrolstangsenden (fig. 59), indtil der er et mellemrum på 3 cm mellem toppen af traktionspedalens stopskrue og pedalen. Spænd låsemøtrikkerne.

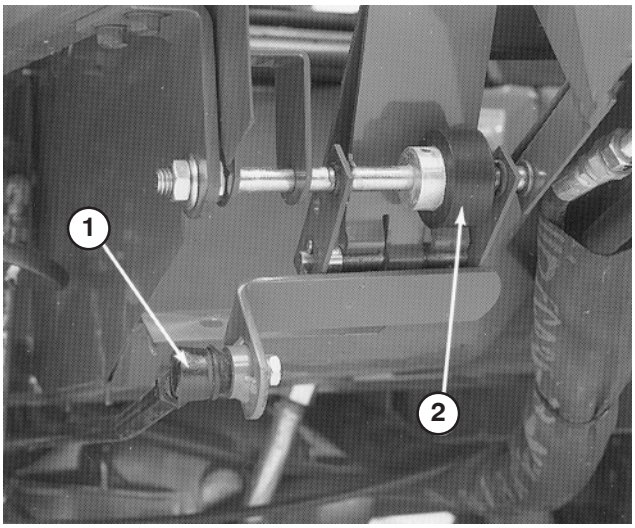

Figur 59

1. Kontrolstang
2. Friktionshjul

Justering af traktionspedalens friktionshjul

1. Løsn de to møtrikker, som fastholder traktionspedalakslen på højre side af pedalen (fig. 59).
2. Drej akslen for at flytte friktionshjulets slidte overflade væk fra undersiden af traktionspedalen.
3. Spænd møtrikkerne for at låse akslen og hjulet på plads.

Justering af traktionsdrevet til neutral

1. Parker køretøjet på en plan flade, og sluk motoren. Aktiver parkeringsbremsen, vip sædet fremad, og aktiver pumpearmen (fig. 60) for at sikre, at samlingen sidder korrekt og bevæger sig frit. Korriger eventuelle uoverensstemmelser.

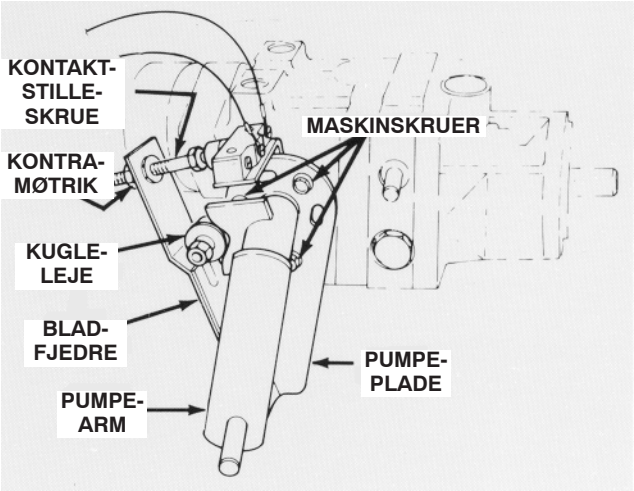

Figur 60

2. Bloker højre fordæk og begge bagdæk, så køretøjet hverken kan rulle frem eller tilbage.
3. Løft rammen op med en donkraft, så venstre forhjul ikke berører jorden. Benyt donkrafte til at understøtte rammen med.
4. Start motoren, og lad den gå i tomgang i 5 minutter for at varme olien i transmissionen op til driftstemperatur.
5. Udløs parkeringsbremsen, og kontroller derefter venstre forhjul, som ikke berører jorden. Hjulet må ikke dreje. Gå til trin 6 for at foretage justering, hvis hjulet drejer. Hvis hjulet ikke drejer, skal du gå videre til trin 8. Kontroller indstillingen med gashåndtaget i positionerne SLOW (langsom) og FAST (hurtig).
6. Fordi hjulet drejer, skal pumpepladen justeres. Men før pumpepladen justeres, skal gashåndtaget flyttes til SLOW (langsom). Hvis hjulet drejer fremad, skal maskinskruerne løsnes. Slå bunden af pumpepladen let mod uret (fig. 60). Hvis hjulet drejer bagud, skal pumpepladen derimod slås let med uret (fig. 60). Når hjulet holder op med at dreje, spændes maskinskruerne, som holder pumpepladen mod siden af transmissionen. Kontroller indstillingen med gashåndtaget i positionerne SLOW (langsom) og FAST (hurtig).
7. Hvis forhjulet fortsætter med at dreje, skal der kontrolleres for følgende:
   - Løst eller slidt kugleleje (fig. 60).
   - Fastsiddende stempel på sikkerhedskontakt.
   - Løse eller manglende skruer, bolte og beslag.
   - Slidt bolt, som fastholder pumpearm på transmission.
   - Løs pumpearm på styreaksel. (Korriger ved at påføre Loctite 680 på akslen).
   - Svage eller beskadigede bladfjedre (fig. 60). Udskift.
   - Fejl i intern transmissionskomponent. Kontakt den lokale Toro-forhandler for at få hjælp.
8. Stands derefter motoren.
9. Juster traktionskontrolstangen. Se Justering af traktionskontrolstangen på side 42.

Justering af traktionssikkerhedskontakten

1. Juster transmissionen til neutral. Se Justering af traktionsdrevet til neutral på side 43.
2. Aktiver pumpearmen (fig. 60) for at sikre, at alle dele arbejder frit og sidder korrekt.
3. Løsn kontramøtrikken. Drej kontaktstilleskruen (fig. 60), indtil der er et mellemrum mellem skruehovedet og kontaktknappen.
4. Drej stilleskruen, indtil den berører kontaktknappen. Fortsæt med at dreje skruen, indtil cirkelbevægelsen er afsluttet (kontakt “klikker”). Når kontakten har klikket, skal stilleskruen drejes yderligere en 1/2 omgang. Stram kontramøtrikken.

Udskiftning af kontakten til kraftudtaget

1. Afmonter instrumentafskærmningen, og tag batteriets minuskabel ud af batteriet.
2. Flyt håndtaget til kraftudtaget frem til positionen ON (til).
3. Fjern kappen fra knapenden af kontakten til kraftudtaget (fig. 61). Gem kappen, som skal bruges igen. Adskil kontaktens ledningsstik.

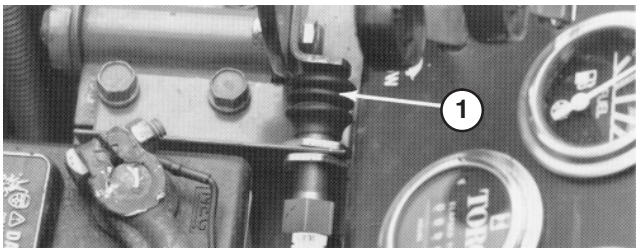

Figur 61

1. Kontakt til kraftudtag

4. Fjern den forreste kontramøtrik, som fastholder kontakten på monteringsbeslaget, og afmonter kontakten.
5. Monter en ny kontakt til kraftudtaget på monterings-beslaget. Juster kontakten, så den trykkes 13 mm ned, når håndtaget til kraftudtaget flyttes til positionen OFF (fra). Stram kontramøtrikkerne til 8,5 Nm. Monter kappen på kontakten.

Vigtigt Kontaktens gevind bliver beskadiget, hvis kontramøtrikkerne spændes for meget.

6. Slut et kontinuitetsprøveapparat eller et ohmmeter til kontaktstikket. Med håndtaget til kraftudtaget i positionen ON (til), **bør kontaktkredsløbet ikke** have kontinuitet. Hvis der er kontinuitet, skal installationen af kontakten kontrolleres igen. Hvis der ikke er kontinuitet, skal du gå videre til næste trin.
7. Flyt håndtaget til kraftudtaget til positionen OFF (fra). Når håndtaget til kraftudtaget er i normal, udløst position, bør kontakten til kraftudtaget **have** kontinuitet. Hvis der ikke er kontinuitet, skal installationen af kontakten kontrolleres igen. Hvis der ikke er kontinuitet, skal du gå videre til næste trin.
8. Forbind kontaktstikkene med hinanden.
9. Tilslut batterikablet, og monter instrumentafdækningen.

Stramningsjustering af kraftudtagets drivrem

Vigtigt Kontroller stramningen af kraftudtagets rem første gang efter de første 10 driftstimer og 50 driftstimer og derefter efter hver 100. driftstime.

Hvis remmen begynder at glide, fordi den er blevet strakt eller pga. slidt forbindelse, skal den justeres som følger:

1. Frigør instrumentafdækningen, og fjern den.
2. Flyt håndtaget til kraftudtaget til positionen ON (til).
3. Mål længden på kraftudtagsfjederen mellem de flade skiver (fig. 62). Der skal være en fjederlængde på 81 mm.
4. Juster ved at holde stilleskruen med en nøgle (under kraftudtagets aktiveringsarm) og dreje låsemøtrikken (fig. 62).
5. Flyt håndtaget til kraftudtaget til positionen OFF (fra), og monter instrumentafdækningen.

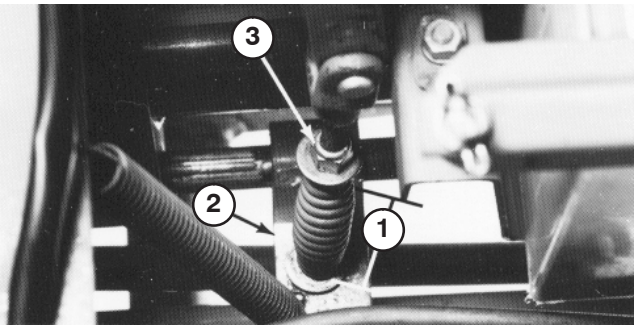

Figur 62

1. 81 mm
2. Kraftudtagets aktiveringsarm
3. Låsemøtrik

Justering af parkeringsbremsens sikkerhedskontakt

1. Mellemrummet mellem parkeringsbremseakslens drejeplade og bunden af sikkerhedskontakten (fig. 63) skal være ca. 1,5 mm (pladen må ikke berøre kontakten).

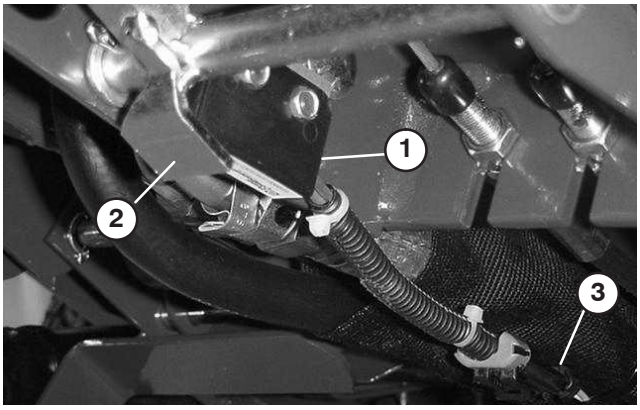

Figur 63

1. Parkeringsbremsens sikkerhedskontakt
2. Parkeringsbremseakslens drejeplade
3. Ledningsnetstik

2. Juster mellemrummet ved at løsne kontaktens monteringsskruer, justere mellemrummet og spænde skruerne.
3. Afbryd kontaktens krøllestik fra ledningsnettet.
4. Træk parkeringsbremsegrebet op, og træd bremsepedalen ned for at låse pedalen i første klik på låsen.
5. Tilslut et kontinuitetsprøveapparat eller et ohmmeter til kontaktens ledningsnetstik. Kontaktkredsløbet **bør ikke have** kontinuitet, når parkeringsbremsen er aktiveret. Hvis der er kontinuitet, skal kontakten eller installationen af kontakten kontrolleres igen.

Justering af ratindstillingsgrebet

Følg nedenstående fremgangsmåde, hvis ratindstillingsgrebet skal justeres:

1. Fjern knappen fra parkeringsbremsestangen og de selvskærende skruer fra ratstammekappen. Skub kappen op ad ratakslen for at blotlægge drejebeslaget (fig. 64).
2. Løsn den lille møtrik, drej drejebeslaget, indtil det spænder den store møtrik nedenunder (fig. 64). Spænd den lille møtrik igen.
3. Monter ratstammekappen og parkeringsbremsens knap igen.

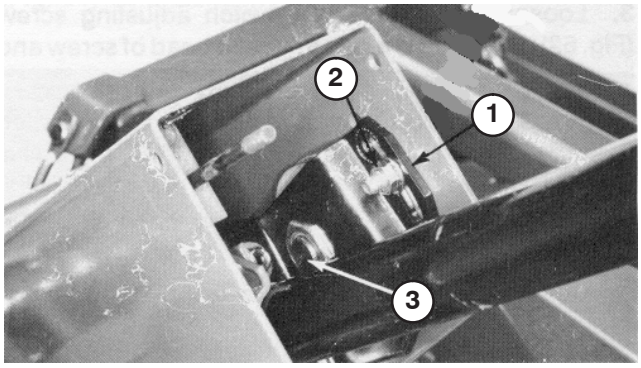

Figur 64

1. Drejeplade
2. Lille møtrik
3. Stor møtrik

Justering af baghjulsspidsning
(Kun model 30627 og 30631)

Baghjulene må ikke have spidsning eller spredning, når de er justeret korrekt. Baghjulsspidsningen kontrolleres ved at måle afstanden fra midten til midten i hjulnavshøjde, foran og bag bagdækkene. Hvis der konstateres spidsning eller spredning, skal hjulene justeres.

1. Drej rattet, så baghjulene vender lige ud.
2. Fjern låseclipsen og møtrikken, der fastgør en af forbindelsesstangens kugleled til monteringsbeslaget på akslen, og kobl kugleleddet fra akslen (fig. 65).

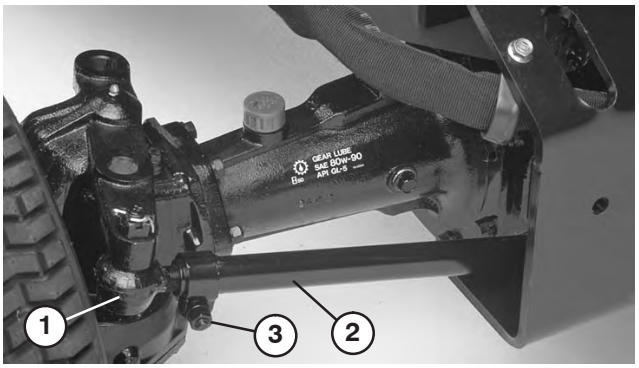

Figur 65

1. Kugleled
2. Forbindelsesstang
3. Forbindelsesstangens klemme

3. Løsn skruen på forbindelsesstangklemmen (fig. 65). Drej kugleleddet ind eller ud for at justere forbindelsesstangens længde.
4. Monter kugleleddet på monteringsbeslaget igen, og kontroller hjulets spidsning.
5. Når den ønskede justering er opnået, skal skruen på stangklemmen tilspændes, og kugleleddet fastgøres til monteringsbeslaget.

Justering af baghjulsspidsning
(Kun model 30626 og 30630)

Baghjulene må ikke have spidsning eller spredning, når de er justeret korrekt. Baghjulsspidsningen kontrolleres ved at måle afstanden fra midten til midten i hjulnavshøjde, foran og bag bagdækkene. Hvis der konstateres spidsning eller spredning, skal hjulene justeres.

1. Drej rattet, så baghjulene vender lige ud.
2. Løsn kontramøtrikkerne på begge forbindelsesstænger. Juster begge forbindelsesstænger, indtil midte til midte-afstanden forrest og bagest på baghjulene er den samme (fig. 66).
3. Spænd kontramøtrikkerne mod styreforbindelsesstængerne, når baghjulene er justeret korrekt.

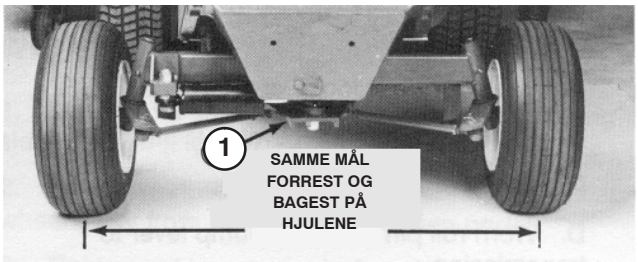

Figur 66

1. Styreplade

Justering af styretøjsstop
(Kun model 30627 og 30631)

Bagakslens styretøjsstop er med til at forhindre, at styretøjscylinderen bevæger sig for langt i tilfælde af påvirkning af baghjulene. Stoppene skal justeres, så der er en frigang på 2,3 mm mellem bolthovedet og spindelen på akslen, når rattet er drejet hele vejen mod venstre eller højre.

1. Skru boltene ind eller ud, indtil frigangen på 2,3 mm opnås (fig. 67).

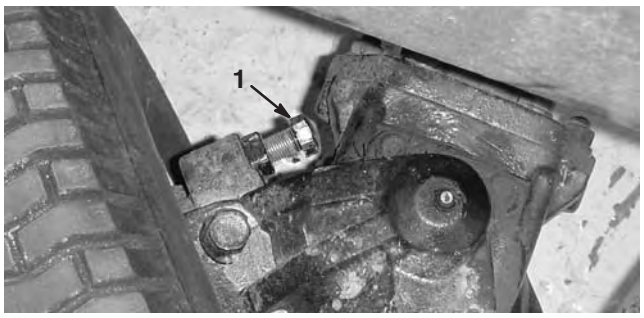

Figur 67

1. Styretøjsstop (højre side vist)

Justering af baghjulslejerne
(Kun model 30626 og 30630)

1. Løft bagenden af maskinen op med en donkraft, indtil hjulet ikke rører ved gulvet. Benyt donkrafte, eller bloker maskinen for at forhindre den i at falde ned ved et uheld.
2. Fjern støvhætten fra enden af hjulspindlen. Fjern også låseclipsen, som fastgør holderen (fig. 68).
3. Stram kontramøtrikken (fig. 68) til ca. 8,5–11,3 Nm ved hjælp af en nøgle.
4. Drej hjulnavet, så lejerne går på plads.
5. Løsn kontramøtrikken, indtil den er væk fra den flade skive, og hjulnavet har endeslør.
6. Spænd kontramøtrikken til 1,7–2,3 Nm, mens hjulnavet drejes.

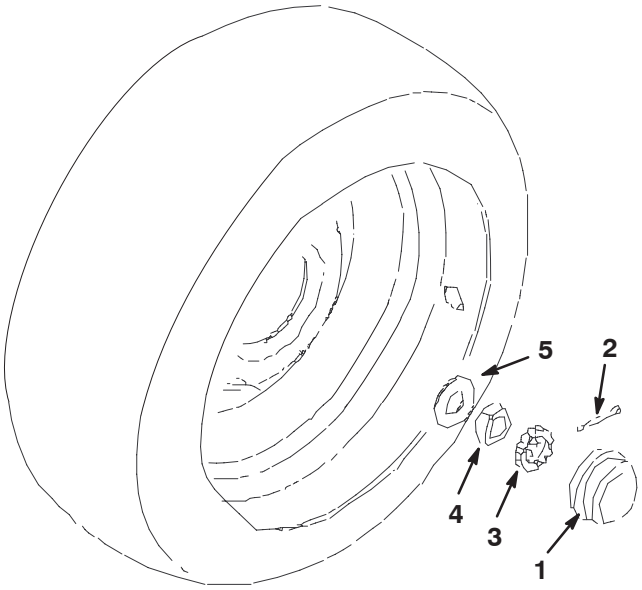

Figur 68

1. Støvhætte
2. Låseclips
3. Møtrikholder
4. Kontramøtrik
5. Flad spændeskive

7. Placer møtrikholderen oven på kontramøtrikken. Hvis låseclipshullet ikke er ud for holderåbningen, skal holdermøtrikken fjernes og placeres anderledes, indtil de flugter.
8. Isæt låseclipsen. Der må ikke være frigang i hjulnavet.
9. Monter støvhætten på enden af hjulspindlen.
10. Fjern donkrafterne, og sænk maskinen ned på gulvet.

Justering af bremserne

Juster driftsbremserne, hvis drejepedalerne har mere end 25 mm “fri vandring”, eller hvis bremserne ikke virker effektivt. Fri vandring angiver den afstand, som bremsepedalen flytter sig, før du mærker bremsemodstand.

Det skulle først være nødvendigt at justere bremserne efter betydeligt brug. Disse periodiske justeringer kan udføres, hvor bremsekablerne er forbundet med bremsepedalmonteringen. Når kablerne ikke længere kan justeres, skal stjernemøtrikken på indersiden af bremsetromlen justeres for at flytte bremseskoene udad. Bremsekablerne skal justeres igen for at kompensere for denne justering.

1. Stram bremserne for at reducere drejepedalernes frie vandring ved at løsne den forreste møtrik på bremsekablets gevindende (fig. 69). Tilspænd derefter den bageste møtrik for at flytte kablet bagud, indtil drejepedalerne har 13 til 25 mm fri vandring. Spænd den forreste møtrik, efter at bremserne er justeret korrekt.

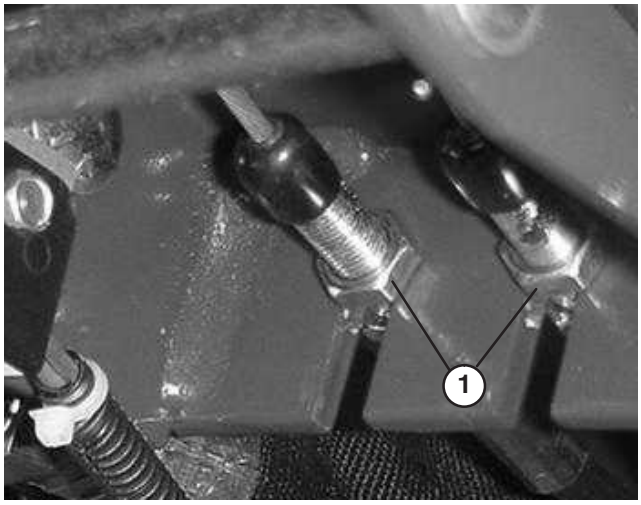

Figur 69

1. Kontramøtrikker

2. Hvis der ikke kan opnås fri vandring inden for 13 til 25 mm ved at justere bremsekablet, skal stjernemøtrikken inden i bremsetromlen justeres. Før stjernemøtrikken justeres, skal bremsekablets møtrikker dog løsnes for at undgå unødig belastning af kablerne.
3. Løsn de fem hjulmøtrikker, som holder hjul og dæk fast på hjultappene.
4. Løft maskinen op med en donkraft, så forhjulet ikke berører jorden. Benyt donkrafte eller bloker maskinen for at forhindre den i at falde ned ved et uheld.
5. Afmonter hjulmøtrikkerne, og skub hjul og dæk af tappene. Drej bremsetromlen, indtil justeråbningen står nederst og er centreret over stjernemøtrikken, som justerer bremseskoene (fig. 70).

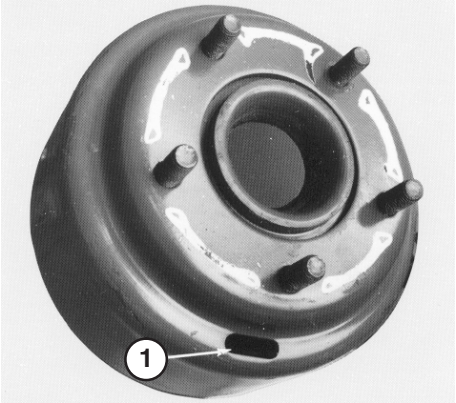

Figur 70

1. Åbning

6. Drej vha. et bremsejusteringsværktøj eller en skruetrækker stjernemøtrikken (fig. 70) ned, indtil bremsetromlen (fig. 71) låser pga. bremseskoenes udadgående tryk (fig. 71).

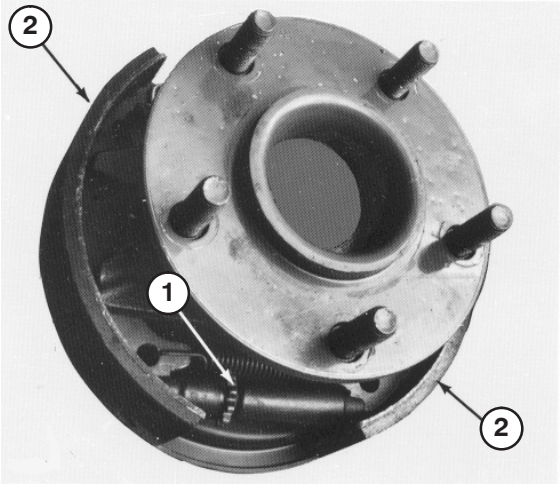

Figur 71

1. Stjernemøtrik
2. Bremsesko

7. Løsn stjernemøtrikken ca. 12 til 15 hakker, eller indtil bremsetromlen drejer frit.
8. Monter hjulet og dækket på tappe med fem hjulmøtrikker. Spænd møtrikkerne til 61-75 Nm.
9. Fjern donkrafterne eller blokeringen, og sænk maskinen ned på gulvet.
10. Juster bremsekablerne i henhold til trin 1.

Udskiftning af hydraulikvæskefilteret

Hydraulikvæskefilteret holder hydrauliksystemet relativt fri for snavs og skal efterses med jævne mellemrum. **Første gang skiftes filteret efter de første 10 timers motordrift og derefter efter hver 200 driftstimer eller en gang om året, afhængigt af hvad der først indtræffer.** Brug Toro-oliefilter, delnr. 23-9740 ved udskiftning.

1. Rengør området, hvor hydraulikvæskefilteret monteres. Fjern filteret fra foden (fig. 72), og rengør filterets monteringsflade.

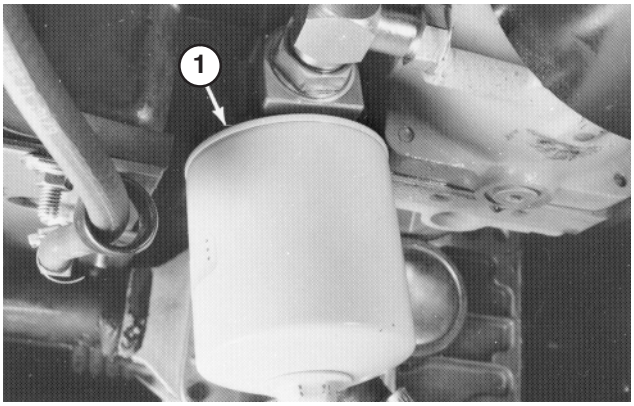

Figur 72

1. Hydraulikoliefilter

2. Smør filterpakningen med den korrekte type hydraulikvæske. Fyld derefter filteret med samme hydraulikvæske.
3. Monter filteret med hånden, indtil pakningen berører monteringshovedet. Drej derefter endnu 1/2 omgang.
4. Start motoren, og kontroller for hydraulikvæskelækager. Lad motoren køre i cirka to minutter, så eventuel luft lukkes ud (fjernes).
5. Sluk motoren, og kontroller hydrauliksystemets stand. Se Kontrol af olie i hydrauliksystemet på side 26.

Udskiftning af hydrauliksystemvæsken

Væsken i det hydrauliske system skal skiftes for hver 1.000 normale driftstimer eller hvert andet år, alt efter hvad der indtræffer først.

Følgende udskiftningsvæske anbefales:

Toro Premium Transmission/Hydraulic Tractor Fluid
(Fås i spande med 19 l eller tromler med 208 l. Reservedelsnumrene kan findes i reservedelskataloget, eller spørg din Toro-forhandler.)

Alternative væsker: Såfremt Toro-væsken ikke kan fås, kan man anvende andre mineraloliebaserede universaltraktor-hydraulikvæsker, forudsat at deres specifikationer overholder alle angivne materialeegenskaber og industristandarderne. Vi anbefaler ikke brug af syntetisk væske. Spørg din smøremiddelforhandler til råds for at finde frem til et tilfredsstillende produkt. Bemærk: Toro påtager sig intet ansvar for skader forårsaget af forkerte erstatningsprodukter. Brug derfor kun produkter fra producenter med et godt omdømme, som står bag deres anbefaling.

Materialeegenskaber:

Viskositet, ASTM D445	cSt ved 40° C 55 til 62 cSt ved 100° C 9.1 til 9.8
Viskositetsindeks ASTM D2270	140 – 152
Flydepunkt, ASTM D97	-37° C til -43° C

Branchespecifikationer:

API GL–4, AGCO Powerfluid 821 XL, Ford New Holland FNHA–2–C–201.00, Kubota UDT, John Deere J20C, Vickers 35VQ25 og Volvo WB–101/BM.

Bemærk: Mange hydraulikvæsker er næsten farveløse, og det kan derfor være svært at få øje på lækager. Der kan fås et rødt tilsætningsstof til hydraulikolien i flasker med 20 ml. Én flaske er nok til 15–22 l hydraulikolie. Bestil delnr. 44–2500 fra den autoriserede Toro-forhandler.

1. Start motoren, parker maskinen på en plan flade, sænk redskabet ned på jorden, aktiver parkeringsbremsen, og sluk motoren. Bloker de to baghjul.
2. Løft begge sider af forakslen med en donkraft, og understøt maskinen med støttebukke.
3. Rengør området omkring hydraulikvæskefilteret, og afmonter filteret.
4. Fjern aftapningsproppen fra fittingen mellem akselhuset og oliefilteret, og lad olien løbe ud i en dræningsbakke (fig. 73).

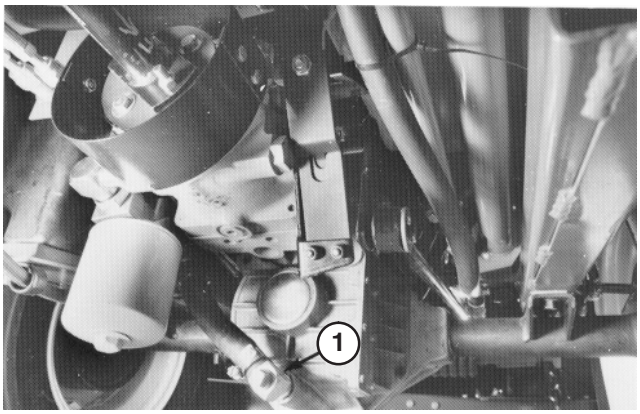

Figur 73

1. Aftapningsprop

5. Monter det nye filter. Se trin 1–2 under Udskiftning af hydraulikoliefilteret, hvor du finder de rigtige fremgangsmåder.
6. Monter aftapningsproppen i fittingen mellem akselhuset og filteret (fig. 73).
7. Tag målepinden ud af akselpåfyldningsrøret (fig. 74), og fyld akslen op til det rigtige niveau med den korrekte type hydraulikvæske. Se tabellen ovenfor.
8. Start og lad motoren gå i tomgang i ca. to minutter, og drej rattet fra styrestop til styrestop for at fjerne luft, som sidder inde i systemet. Stands derefter motoren.
9. Lad maskinen stå i yderligere to minutter, og tag derefter målepinden ud for at kontrollere væskestanden i akslen (fig. 74). Hvis standen er lav, skal der påfyldes væske, indtil niveauet når op til rillen på målepinden (fig. 74). Hvis standen er for høj, fjernes aftapnings-proppen (fig. 73), og der aftappes væske, indtil niveauet når til rillen på målepinden.

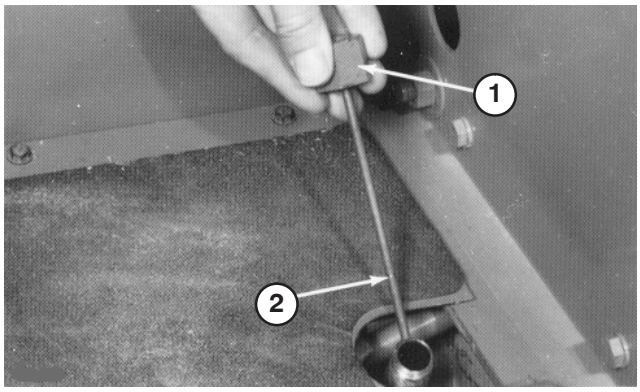

Figur 74

1. Målepind
2. Rille

Skift af bagakselolie

Olien i bagakslen skal skiftes efter hver 400 driftstimer.

1. Parker maskinen på en plan flade.
2. Rengør området omkring aftapningspropperne (fig. 75).
3. Fjern proppen, så olien løber ned i drænbakkerne.
4. **Når olien er løbet ud, påføres gevindlåsemasse på drænproppens gevind, og den skrues i akslen igen.**
5. Fyld akslen med smøremiddel. Se Kontrol af bagakslen.

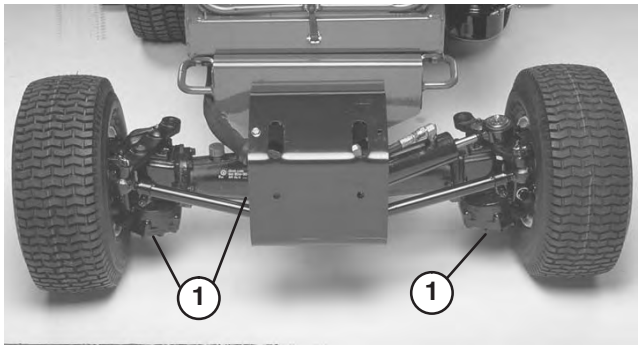

Figur 75

1. Aftapningspropper

Kontrol af tilspændingsmomentet for styretøjscylinderens bolt

(Kun model 30627 og 30631)

Kontroller tilspændingsmomentet for styretøjscylinderens monteringsbolt for hver 200 driftstimer.

1. Parker maskinen på en plan flade.
2. Kontroller tilspændingsmomentet for styretøjscylinderens monteringsbolte. Tilspændingsmomentet skal være 65–81 Nm.

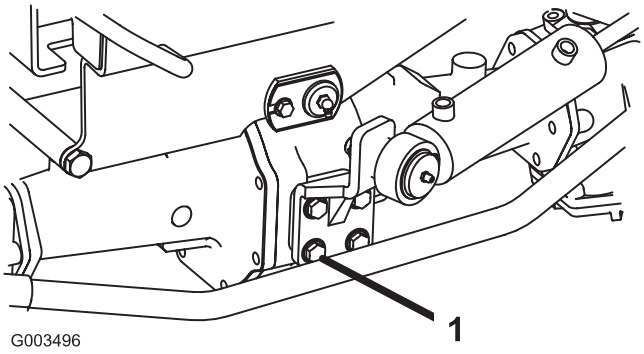

Figur 76

1. Monteringsbolt (4)

Skift af tovejskoblingsolien

(Kun model 30627 og 30631)

Olien i tovejskoblingen skal skiftes efter hver 400 timers drift.

1. Parker maskinen på en plan flade.
2. Rengør området omkring kontrolproppen på tovejskoblingen.
3. Drej koblingen, så kontrolproppen vender nedad (fig. 77).

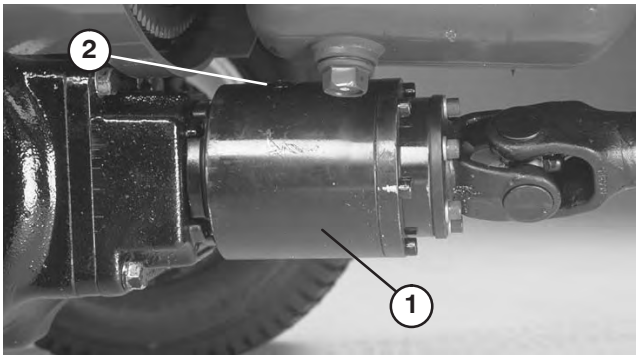

Figur 77

1. Tovejskobling
2. Kontrolprop

4. Fjern kontrolproppen, og lad al smøreolien løbe ned i dræningsbakken.
5. Drej koblingen, så kontrolproppen vender mod kl. 4.
6. Påfyld Mobil Fluid 424, indtil oliestanden når op til hullet i koblingen. Koblingen skal være ca. 1/3 fuld.
7. Skru kontrolproppen på.

Bemærk: Brug ikke motorolie (dvs. 10W30) i tovejskoblingen. Slidbeskyttende tilsætningsstoffer og tilsætningsstoffer til ekstremt højt tryk forårsager uønsket koblingsydeevne.

Sikringer

Sikringsblokken er placeret under instrumentpanelet.

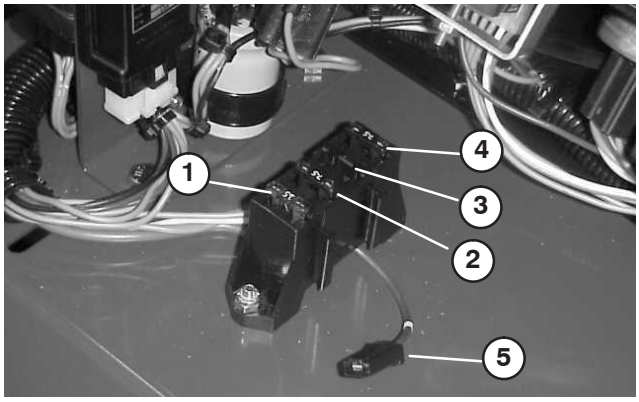

Figur 78

1. 15 A-sikring
2. 7,5 A-sikring
3. Åben (tilbehør)
4. 7,5 A-sikring
5. Ekstraudstyrskobling

Eftersyn af batteriet

Advarsel

Batteripoler og tilbehør indeholder bly og blysammensætninger samt kemikalier, som ifølge staten Californien er kræftfremkaldende og forårsager forplantningsskader. ***Vask hænder efter håndtering.***

Vigtigt Før der foretages svejsninger på maskinen, skal jordkablet frakobles batteriet for at forhindre, at det elektriske system beskadiges.

Bemærk: Kontroller batteriets tilstand hver uge eller efter hver 50 driftstimer. Hold polerne og hele batterikassen rene, da et snavset batteri langsomt vil aflades. Batteriet rengøres ved at vaske hele kassen med en opløsning af tvekulsurt natron og vand. Skyl med rent vand. For at forebygge korrosion belægges batteriet og kabelforbindelserne med Grafo 112X-fedt (Toro delnr. 505–47) eller vaseline.

Hydraulikskema

(Kun model 30627 og 30631)

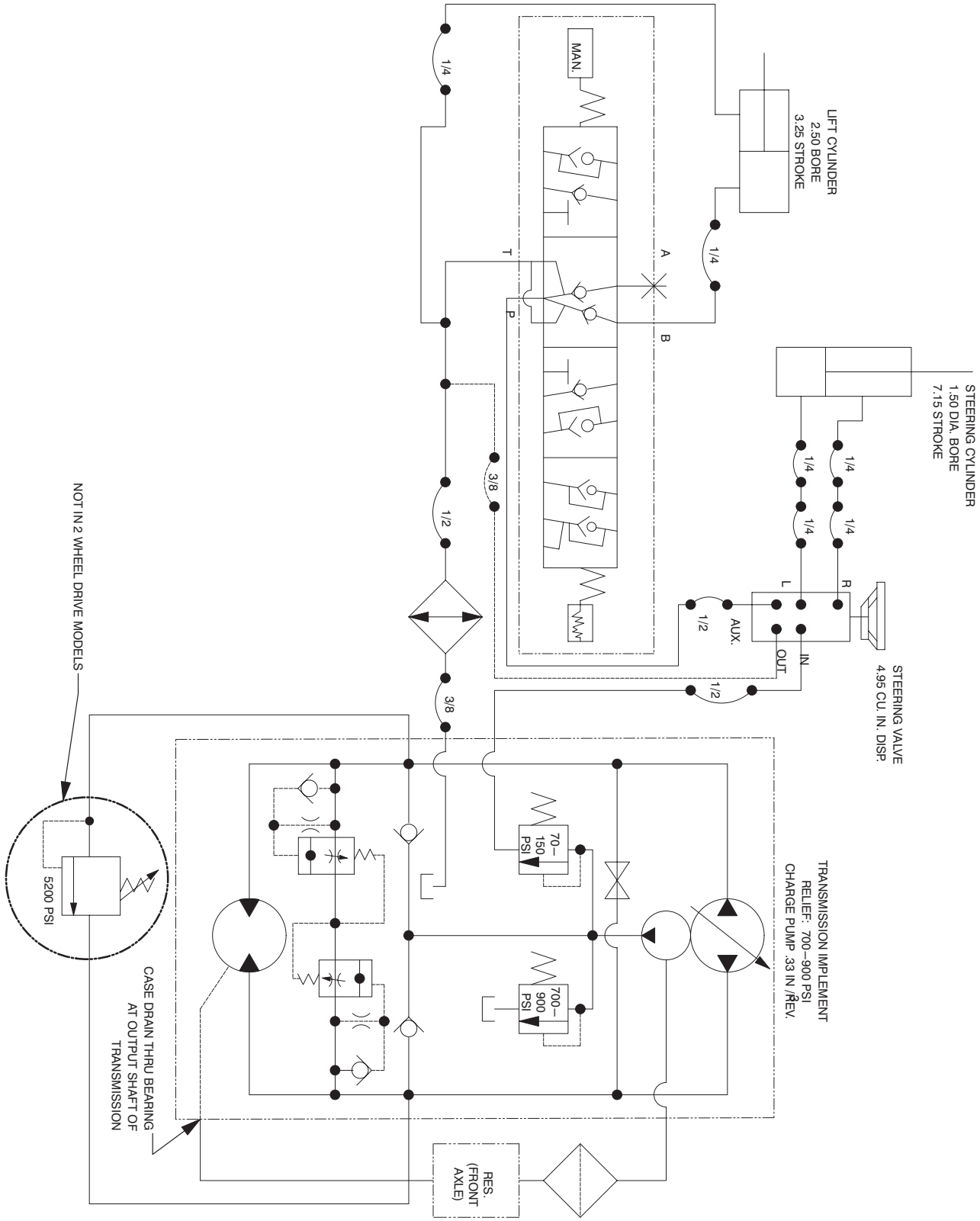

Hydraulikskema

(Kun model 30626 og 30630)

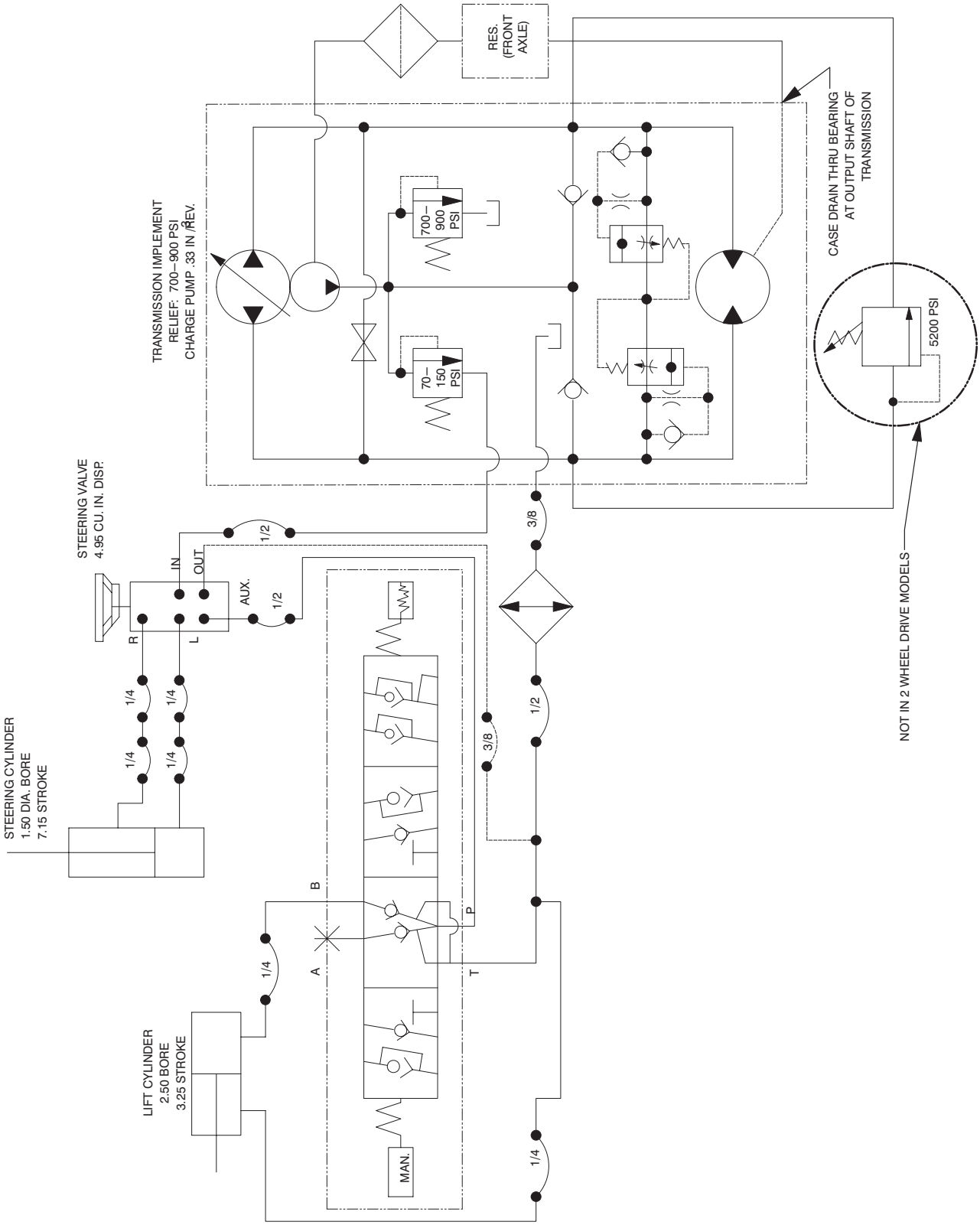

Ledningsdiagram

(Kun model 30627 og 30631)

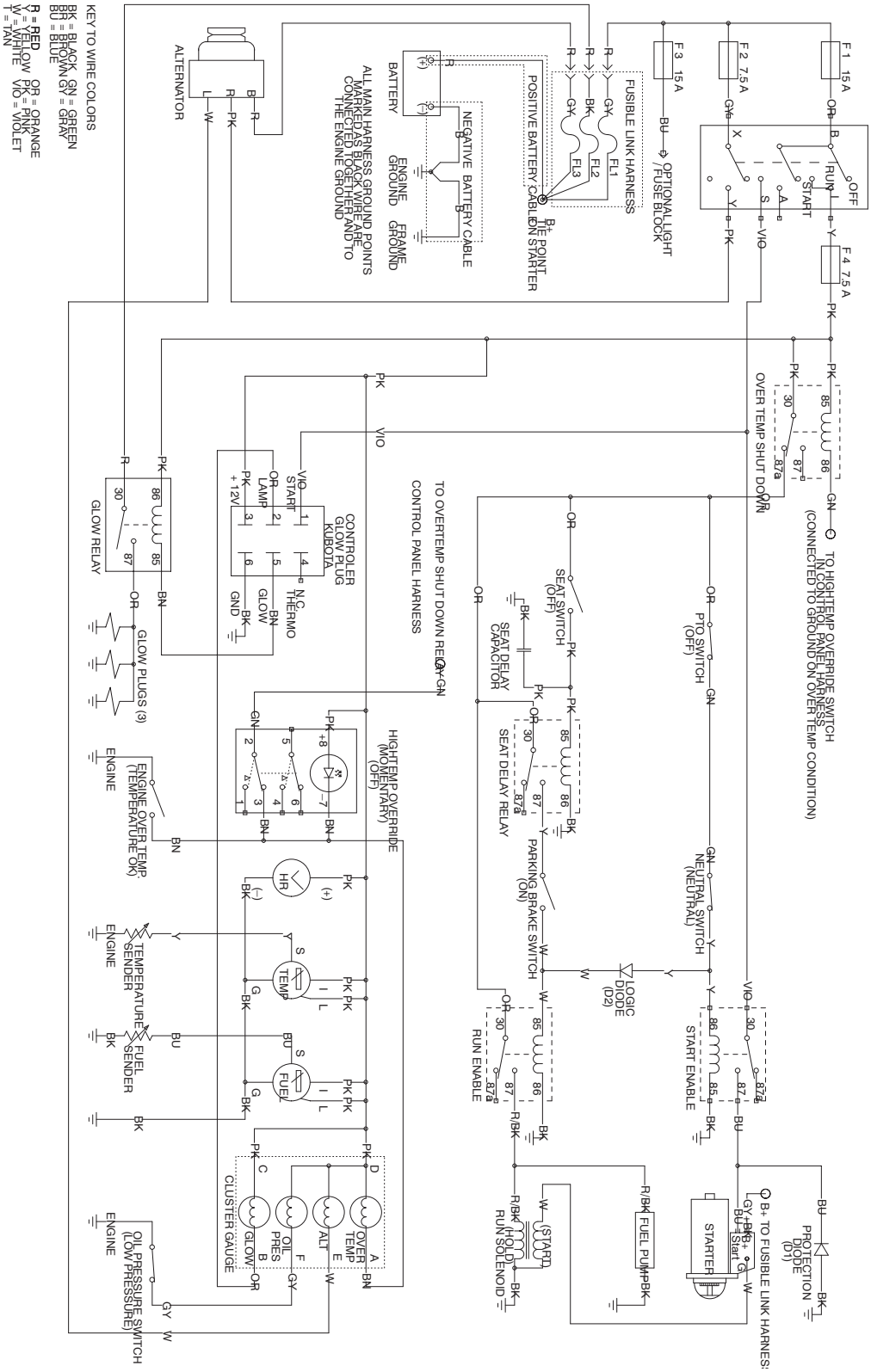

Ledningsdiagram

(Kun model 30626 og 30630)

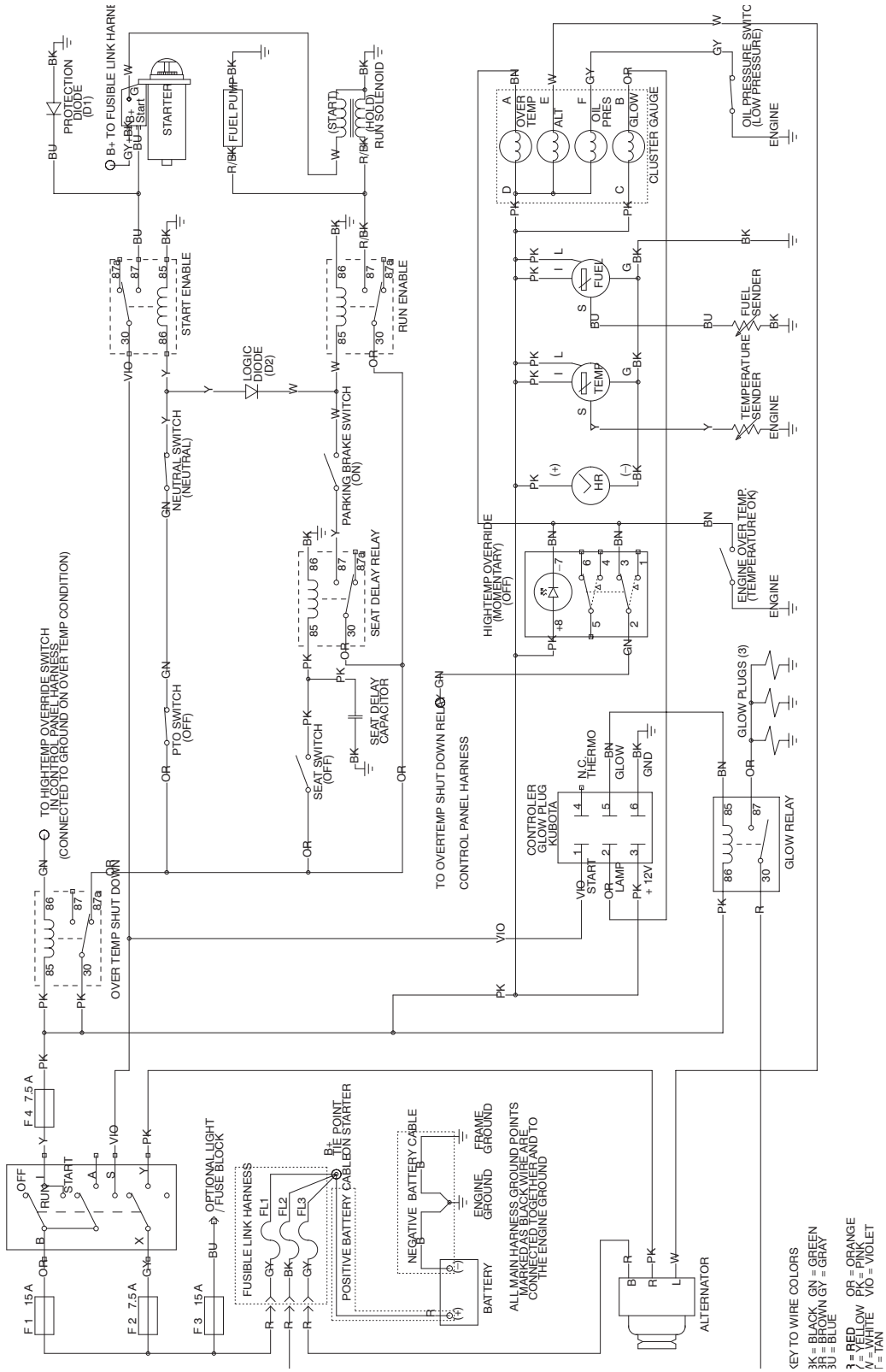

Sæsonmæssig opbevaring

Traktionsenhed

1. Rengør traktionsenheden, klippeenheden og motoren grundigt, og vær specielt opmærksom på følgende områder:
   - kølergitter
   - under klippeenheden
   - under klippeenhedens remafskærmninger
   - modvægtsfjedre
   - kraftudtagsaksel
   - alle smørenipler og drejepunkter
2. Kontroller dæktrykket. Pump all traktionsenhedens dæk op til 145 kPa (21 psi).
3. Afmonter, slib og afbalancer klippeenhedens skæreknive. Monter skæreknivene igen, og spænd knivfastgørelsesbeslagene til det foreskrevne moment.
4. Kontroller, at der ikke er løse dele, som skal være fastspændte, og efterspænd dem om nødvendigt.
5. Smør alle nipler og drejepunkter med fedt eller olie. Tør overskydende smøremiddel af.
6. Sørg for, at kraftudtagets rem forbliver i udkoblet position, så den ikke formes uhensigtsmæssigt.
7. Slib let med sandpapir, og benyt pletreparationslak på lakerede områder, som er ridsede, har stenslag eller rust. Reparer eventuelle buler i metalkarrosseriet.
8. Udfør eftersyn på batteriet og kablerne som beskrevet herunder:
   A. Fjern batteriklemmerne fra batteripolerne.
   B. Rengør batteriet, polerne og klemmerne med en stålbørste og en opløsning med tvekulsurt natron.
   C. Batterierne og kabelforbindelserne smøres med et lag fedt af typen Grafo 112X (Toro delnr. 505-47) eller vaseline for at forebygge korrosion.
   D. Genoplad langsomt batteriet hver 60. dag i 24 timer for at forhindre blysulfatering af batteriet.

Motor

1. Aftap motorolien fra oliesumpen, og sæt bundproppen i igen.
2. Fjern og bortskaf oliefilteret. Sæt et nyt oliefilter i.
3. Tag påfyldningsdækslet af, og påfyld 3,8 l olie, indtil niveauet når op til FULL-mærket på målepinden. FYLD IKKE FOR MEGET PÅ.
4. Start motoren, og kør i tomgang i ca. to minutter.
5. Stop motoren.
6. Dræn alt brændstof helt ud af brændstoftanken, rørene, brændstofpumpefilteret og brændstoffilter/vandudskillerenheden.
7. Skyl brændstoftanken med frisk, rent dieselbrændstof.
8. Spænd alle brændstofsystemfittings igen.
9. Rengør og efterse luftfilterenheden grundigt.
10. Forsegl luftfilterindtaget og -udtaget med vejrbestandig tape.
11. Kontroller frostvæskebeskyttelsen, og påfyld efter behov til de forventede minimumstemperaturer i området.

Toros generelle produktgaranti

To års begrænset garanti

Fejl og produkter, der er dækket

The Toro Company og dets søsterselskab, Toro Warranty Company, garanterer i fællesskab i henhold til en aftale mellem dem, at dit Toro–produkt ("produktet") er frit for materialefejl og fejl i den håndværksmæssige udførelse i to år eller 1500 driftstimer*, hvad end der måtte indtræde først. Hvis der forekommer en fejl, som er dækket af garantien, vil vi reparere produktet uden omkostninger for dig. Dette inkluderer fejldiagnose, arbejdsløn, reservedele og transport. Denne garanti træder i kraft på den dato, produktet leveres til den person, som oprindeligt køber det i detailleddet.

* Produkt udstyret med timetæller

Sådan får du udført service, der er dækket af garantien

Det påhviler dig at underrette produktforhandleren eller den autoriserede produktforhandler, som du har købt produktet hos, så snart du tror, der er opstået en fejl, som er dækket af garantien.

Hvis du har brug for hjælp til at finde frem til en produktforhandler eller en autoriseret forhandler, eller hvis du har spørgsmål vedrørende dine rettigheder eller ansvar i henhold til garantien, kan du kontakte os her:

Toro Commercial Products Service Department
Toro Warranty Company
8111 Lyndale Avenue South
Bloomington, MN 55420-1196, USA
952-888-8801 eller 800-982-2740
E-mail: commercial.service@toro.com

Ejerens ansvar

Du er som ejer af produktet ansvarlig for at udføre den vedligeholdelse og de justeringer, som er nødvendige i henhold til din betjeningsvejledning. Hvis du ikke udfører den nødvendige vedligeholdelse og de nødvendige justeringer, kan dette danne grundlag for at afvise en reklamation i henhold til garantien.

Genstande og fejl, der ikke er dækket

Det er ikke alle produktfejl eller funktionsfejl, der måtte opstå i garantiperioden, som udgør materialefejl eller fejl i den håndværksmæssige udførelse. Denne udtrykkelige garanti dækker ikke følgende:

- Produktfejl, som er en følge af brug ikke-originale Toro–reservedele eller af installation og brug af ekstra, modificeret eller ikke godkendt tilbehør
- Produktfejl, som er en følge af manglende udførelse af nødvendig vedligeholdelse og/eller justering
- Produktfejl, som er en følge af at have betjent produktet på en ødelæggende, uagtsom eller hensynsløs måde
- Reservedele, som forbruges ved brug, medmindre de skønnes at være defekte. Eksempler på reservedele, som forbruges eller opbruges ved normal drift af produktet, omfatter men er ikke begrænset til knive, knivcylindre, bundknive, piber, tændrør, styrehjul, dæk, filtre, remme og visse komponenter på sprøjter som f.eks. membraner, dyser og kontraventiler osv.
- Fejl, der forårsages af eksterne forhold. Forhold, der anses for at være eksterne forhold, omfatter men er ikke begrænset til vejrlig, opbevaringsforhold, forurening, brug af ikke godkendte kølevæsker, smøremidler, tilsætningsstoffer eller kemikalier osv.
- Normalt slid. Normalt slid omfatter, men er ikke begrænset til, beskadigelse af sæder som følge af slitage eller afslidning, slid på malede overflader, ridsede mærkater eller vinduer osv.

Reservedele

Reservedele, der planmæssigt skal udskiftet i forbindelse med nødvendig vedligeholdelse, er kun dækket af garantien i tidsrummet frem til det planmæssige tidspunkt for udskiftning af den pågældende reservedel.

Reservedele, som udskiftes i henhold til nærværende garanti, bliver Toros ejendom. Toro træffer endelig beslutning om, hvorvidt en reservedel eller en samlet enhed skal repareres eller udskiftes. Toro kan bruge fabriksrenoverede reservedele i stedet for nye reservedele til visse reparationer, der er dækket af garantien.

Generelle betingelser

Det eneste retsmiddel, du har til rådighed i henhold til nærværende garanti, er reparation hos en autoriseret Toro–forhandler.

Hverken The Toro Company eller Toro Warranty Company er ansvarlig for indirekte–, hændelige– eller følgeskader i forbindelse med brugen af de Toro–produkter, der er dækket af nærværende garanti, herunder omkostninger eller udgifter til at fremskaffe erstatningsudstyr eller service i de perioder, der med rimelighed medgår i forbindelse med funktionsfejl eller manglende rådighed over produktet, mens der udføres reparationer i henhold til garantien. Bortset fra den emissionsgaranti, der er nævnt nedenfor, og kun såfremt denne måtte finde anvendelse, gives ingen anden udtrykkelig garanti. Alle underforståede garantier om salgbarhed og brugsegnethed er begrænset til denne udtrykkelige garantis varighed.

I visse stater er det ikke tilladt at fragå ansvar for hændelige– og følgeskader eller at begrænse tidsrummet for en underforstået garantis varighed, så ovenstående ansvarsfragåelser og begrænsninger gælder muligvis ikke for dig.

Denne garanti giver dig bestemte juridiske rettigheder, men derudover kan du også have andre rettigheder, som varierer fra stat til stat.

Bemærk vedrørende motorgaranti: Emissionskontrolsystemet på dit produkt kan være dækket at en separat garanti, som overholder de krav, der er fastsat af det amerikanske miljøbeskyttelsesagentur (Environmental Protection Agency, EPA) og/eller rådet for luftressourcer i Californien (California Air Resources Board, CARB). De timemæssige begrænsninger, der er anført ovenfor, gælder ikke for garantien på emissionskontrolsystemet. Der henvises til garantierklæringen om motoremissionsgaranti, som er trykt i betjeningsvejledningen eller indeholdt i motorfabrikantens dokumentation, for yderligere oplysninger.

Andre lande end USA og Canada

Kunder, som har købt Toro–produkter, der er eksporteret fra USA eller Canada, skal kontakte deres Toro–forhandler for at få en garantipolice, som gælder for deres land, provins eller stat. Såfremt du af en eller anden grund er utilfreds med din forhandlers service eller har problemer med at få oplysninger om garantien, bedes du kontakte Toro–importøren. Hvis alt andet svigter, kan du kontakte os hos Toro Warranty Company.

Delnr. 374-0127 Rev. A