Form No. 3355–398 version A

Groundsmaster 328-D

2- och 4-hjulsdriven traktorenhet

Modellnr 30626 – 250000001 och upp
Modellnr 30627 – 260000188 och upp
Modellnr 30630 – 250000001 och upp
Modellnr 30631 – 260000108 och upp

Bruksanvisning

CE

Översättning av originalet (SV)

Varning

Motoravgaserna från denna produkt innehåller kemikalier som den amerikanska delstaten Kalifornien erkänner orsakar cancer, fosterskador och andra fortplantningsskador.

Viktigt Motorn i denna maskin är inte utrustad med en gnistsläckare. Enligt avsnitt 4442 i Kaliforniens Public Resource Code är det ett brott att använda eller köra denna motor på skogstäckt, busktäckt eller grästäckt land, vilket anges i CPRC 4126. Andra stater eller federala områden kan ha liknande lagar.

Innehåll

	Sida
Introduktion	3
Säkerhetsföreskrifter	3
Säker körning	4
Åksäkerhet för Toros åkgräsklippare	6
Ljudstyrka	7
Ljudtrycksnivå	7
Vibrationsnivå	7
Säkerhets- och instruktionsdekaler	7
Specifikationer	13
Allmänna specifikationer	13
Mått och vikter (ungefärliga)	14
Extra utrustning	15
Montering	16
Lösa delar	16
Montera styrcylindern (Endast modell 30627 och 30631)	17
Montera dragstången (Endast modell 30627 och 30631)	17
Montera den bakre stötdämparen (Endast modell 30627 och 30631)	17
Montera fram- och bakhjulen	17
Montera ratten	18
Ta bort batteriet från chassit	18
Montera sätet	18
Montera säkerhetsbältet	20
Montera störtbågen	20
Skjuta av traktorenheten från lastpallen	20
Aktivering och laddning av batteriet	21
Montera batteriet i chassit	22
Montera kulleden och ansluta lyftcylindern	22
Kontrollera däcktrycket	23
Kontrollera de främre hjulmuttrarnas åtdragning	23
Smörja traktorenheten	23
Montera bakvikten	23
Före användning	24
Motorhuvsstötta (Endast modell 30626 och 30627)	24
Kontrollera oljenivån i vevhuset	24
Fylla på bränsletanken	25
Kontrollera kylsystemet	25
Kontrollera hydraulvätskan	26
Kontrollera hydraulsystemet	26
Kontrollera bakaxeln	27
Kontrollera oljenivån i den dubbelriktade kopplingen (Endast modell 30627 och 30631)	27
Körning	28
Reglage	28
Starta/stanna motorn	30
Lufta bränslesystemet	31
Kontrollera säkerhetsbrytarna	31
Knuffa eller bogsera traktorenheten	32
Driftegenskaper	32
Underhåll	33
Rekommenderat underhåll	33
Kontrollista för dagligt underhåll	34
Smörja maskinen	35
Allmänt underhåll på luftrenaren	36
Serva luftrenaren	36
Rengöring av kylaren och gallret	37
Byte av motorolja och filter	37
Serva bränslesystemet	38
Avlufta insprutarna	39
Rengöra kylaren och gallret	39
Byta kylmedel i kylsystemet	39
Serva motorremmarna	40
Justera gasreglaget	41
Justera drivreglagestången	41
Justera gaspedalens friktionshjul	41
Justera drivningen i neutralläget	42
Justera säkerhetsbrytaren	42
Byta ut kraftuttagsbrytaren	43
Justera kraftuttagsdrivremmens spänning	43
Justera parkeringsbromsens säkerhetsströmbrytare	44
Justera rattlutningen	44
Justera bakhjulens skränkning (Endast modell 30627 och 30631)	44
Justera bakhjulens skränkning (Endast modell 30626 och 30630)	45
Justera styrspärrarna (Endast modell 30627 och 30631)	45

© 2006 av The Toro Company

8111 Lyndale Avenue South
Bloomington, MN 55420-1196 USA

Med ensamrätt

Tryckt i USA

	Sida
Justera de bakre hjullagren (Endast modell 30626 och 30630)	45
Justera bromsarna	46
Byta hydraulvätskefiltret	47
Byta ut vätskan i hydraulsystemet	47
Byte av oljan i bakaxeln	48
Kontrollera åtdragningen av styrcylinderns fästbultar (Endast modell 30627 och 30631)	48
Byte av olja i den dubbelriktade kopplingen (Endast modell 30627 och 30631)	49
Säkringar	49
Serva batteriet	49
Hydraulschema (Endast modell 30627 och 30631)	50
Hydraulschema (Endast modell 30626 och 30630)	51
Elschema (Endast modell 30627 och 30631)	52
Elschema (Endast modell 30626 och 30630)	53
Säsongsförvaring	54
Traktorenhet	54
Motor	54
Toros allmänna produktgaranti	56

Introduktion

Läs bruksanvisningen noga så att du lär dig att använda och underhålla produkten på rätt sätt. Informationen i bruksanvisningen hjälper dig och andra att undvika personskador och skador på produkten. Även om Toro konstruerar och tillverkar säkra produkter så är det du som ansvarar för att produkten används på ett bra och säkert sätt.

Kontakta en auktoriserad återförsäljare eller Toros kundservice och ha produktens modell- och serienummer till hands om du har behov av service, Toro-originaldelar eller ytterligare information. Figur 1 visar var du finner produktens modell- och serienummer.

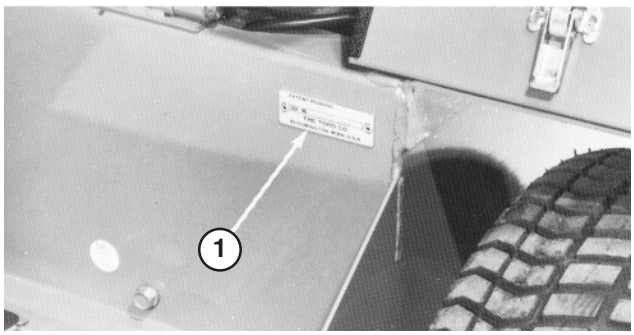

Figur 1

1. Plats för modell- och serienummer

Anteckna produktens modell- och serienummer här nedanför så är de lätta att hitta:

Modellnr: _____

Serienr: _____

I bruksanvisningen används särskilda säkerhetsmeddelanden för att ange eventuella risker och hjälpa dig och andra att undvika personskador och i värsta fall dödsfall. ***Fara***, ***Varning*** och ***Försiktighet*** är nyckelord som används för att ange risknivå. Var ytterst försiktig oavsett risknivå.

Fara anger stor fara som *leder till* allvarlig personskada eller dödsfall om de rekommenderade försiktighetsåtgärderna inte följs.

Varning anger fara som *kan* leda till allvarlig personskada eller dödsfall om de rekommenderade försiktighetsåtgärderna inte följs.

Försiktighet anger fara som kan leda till mindre eller medelsvår personskada om de rekommenderade försiktighetsåtgärderna inte följs.

Två andra ord används också för att markera information: **Viktigt** ger läsaren speciell mekanisk information och **Observera:** betonar allmän information som bör ges särskild uppmärksamhet.

Säkerhetsföreskrifter

Modellerna 30630 och 30631 uppfyller eller överträffar specifikationerna i CEN-standarden EN 836:1997, ISO-standarden 5395:1990 och ANSI-standarden B71.4–1999 som gällde vid tillverkningen, när vikterna installeras enligt tabellen på sidan 23.

Modellerna 30626 and 30627 uppfyller eller överträffar specifikationerna i American National Standards Institutes standard B71.4 1999 när vikter monteras enligt tabellen på sidan 23.

Observera: Om du kopplar till extrautrustning som har konstruerats av andra tilverkare och inte uppfyller American National Standards Institutes certifiering, följer inte maskinen säkerhetsföreskrifterna.

Felaktig användning eller felaktigt underhåll från förarens eller ägarens sida kan leda till personskador. För att minska risken för skador ska dessa säkerhetsanvisningar följas. Uppmärksamma alltid symbolen ⚠ som betyder FÖRSIKTIGHET, VARNING eller FARA – föreskrifter för personlig säkerhet. Om anvisningarna inte följs kan detta leda till personskador eller dödsfall.

Säker körning

Följande instruktioner härrör från CEN-standard EN 836:1997, ISO-standard 5395:1990 och ANSI B71.4-1999.

Utbildning

- Läs bruksanvisningen och annat utbildningsmaterial noga. Bekanta dig med reglage, säkerhetsskyltar och hur maskinen ska användas.
- Om förare eller mekaniker inte kan läsa texten är det ägarens ansvar att förklara innehållet i materialet för dem.
- Låt aldrig barn eller personer som inte har bekantat sig med instruktionerna använda eller underhålla gräsklipparen. Lokala föreskrifter kan begränsa användarens ålder.
- Klipp aldrig om människor, särskilt barn, eller husdjur befinner sig i närheten.
- Kom ihåg att föraren är ansvarig för olyckor och risker som andra människor och deras ägodelar utsätts för.
- Skjutsa inte passagerare.
- Alla förare och mekaniker ska skaffa sig yrkesmässig och praktisk utbildning. Det är ägaren som ansvarar för att utbilda användare. Utbildningen ska särskilt framhålla
  - nödvändigheten av försiktighet och koncentration vid körning av åkmaskiner
  - att kontrollen över en åkmaskin som glider nerför en sluttning inte kommer att återvinnas genom att bromsen ansätts. Huvudanledningarna till att man förlorar kontrollen är
    - otillräckligt väggrepp
    - för hög hastighet
    - otillräcklig inbromsning
    - att maskintypen är olämplig för uppgiften
    - omedvetenhet om markförhållandenas betydelse, särskilt i slänter
    - felaktig inställning och lastfördelning.
- Ägaren/användaren kan förebygga och ansvarar för olyckor eller skador som han/hon utsätter sig själv och andra människor eller egendom för.

Förberedelser

- Bär alltid ordentliga skor, långbyxor, hjälm, skyddsglasögon och hörselskydd vid klippning. Långt hår, löst sittande kläder eller smycken kan trassla in sig i rörliga delar. Kör inte maskinen barfota eller i sandaler.
- Undersök noga det område där maskinen ska köras, och avlägsna alla föremål som kan slungas omkring av maskinen.
- **Varning** – Bränsle är mycket brandfarligt. Vidta följande säkerhetsåtgärder:
  - Förvara bränsle i dunkar avsedda för ändamålet.
  - Fyll endast på maskinen med bensin utomhus och rök inte under påfyllning.
  - Fyll på bränsle innan du startar motorn. Ta aldrig av bränsletankens lock och fyll inte på bränsle medan motorn är igång eller när motorn är varm.
  - Om du spiller ut bränsle ska du inte försöka starta motorn utan flytta maskinen bort från spillet och undvika att skapa några gnistor tills bensinångorna har skingrats.
  - Sätt tillbaka locken på tankarna och dunkarna ordentligt.
- Byt ut trasiga ljuddämpare.
- Undersök terrängen för att avgöra vilka tillbehör och redskap som krävs för att utföra arbetet på ett bra och säkert sätt. Använd endast tillbehör och redskap som godkänts av tillverkaren.
- Kontrollera att förarens närvaroreglage, säkerhetsbrytarna och skydden sitter fast och fungerar som de ska. Kör inte maskinen om dessa inte fungerar som de ska.

Körning

- Kör inte motorn i ett slutet utrymme där farlig koloxid kan ansamlas.
- Klipp endast i dagsljus eller i bra belysning.
- Koppla ur klippaggregatet, lägg i neutralläget och dra åt parkeringsbromsen innan motorn startas.
- Håll inte händer eller fötter nära eller under roterande delar. Håll alltid avstånd till utkastaröppningen.
- Kom ihåg att det inte finns några säkra sluttningar. Vid körning på grässlänter krävs särskild försiktighet. Undvik att välta genom att
  - inte starta och stanna plötsligt vid körning i upp- och nedförslut
  - lägga i kopplingen sakta och alltid ha en växel ilagd, särskilt vid körning i nedförslut
  - köra maskinen sakta i slänter och i skarpa svängar
  - se upp för gupp, gropar och andra dolda faror
  - aldrig klippa tvärs över en slänt om inte klipparen är avsedd för detta.
- Se upp för hål i terrängen och andra dolda faror.

- Var försiktig vid bogsering av tunga laster och vid användning av tunga redskap.
  - Använd endast godkända dragkrokar och fästen.
  - Begränsa lasterna till sådana som du kan kontrollera säkert.
  - Sväng inte tvärt. Var försiktig när du backar.
  - Använd motvikt(er) eller hjulvikter när det föreslås i bruksanvisningen.
- Se upp för trafik när du kör nära vägar eller korsar vägar.
- Stanna knivarna innan du korsar ytor som ej är gräsbevuxna.
- Rikta aldrig utkastet mot kringstående när redskap kopplats till, och låt ingen komma i närheten av maskinen när den är igång.
- Kör aldrig maskinen med skadade skydd eller om skydden inte sitter på plats. Se till att alla säkerhetsbrytare sitter på plats, är korrekt justerade och fungerar som de ska.
- Ändra inte inställningarna för motorns varvtalshållare och övervarva inte motorn. Om motorn körs vid för hög hastighet kan risken för personskador öka.
- Gör följande innan du lämnar förarsätet:
  - Stanna på jämnt underlag.
  - Koppla ur kraftuttaget och sänk ner redskapen.
  - Lägg i neutralläget och dra åt parkeringsbromsen.
  - Stäng av motorn och ta ur tändningsnyckeln.
- Koppla ur redskapsdrivningen under transport och när maskinen inte används.
- Stäng av motorn och koppla ur redskapsdrivningen
  - före bränslepåfyllning
  - innan gräsuppsamlaren tas bort
  - innan klipphöjden justeras om den inte kan ställas in från förarplatsen
  - innan du rensar blockeringar
  - före kontroll, rengöring och arbete på klipparen
  - när du har kört på ett främmande föremål eller om det uppstår onormala vibrationer. Kontrollera noga om gräsklipparen har skadats och reparera skadorna innan du startar och kör den igen.
- Minska gasen när motorn ska köras tom på bensin och stäng av bränsletillförseln efter klippningen om motorn är försedd med en bränslekran.
- Håll händer och fötter borta från klippenheterna.
- Titta bakåt och neråt innan du backar för att se till att vägen är fri.
- Sakta ner och var försiktig när du svänger och korsar vägar och trottoarer. Stanna cylindrarna när du inte klipper.
- Var uppmärksam på klipparens utkastriktning och rikta inte utkastaren mot någon.
- Kör inte gräsklipparen om du är påverkad av alkohol, läkemedel eller andra droger.
- Var försiktig när du lastar maskinen på eller av en släpvagn eller lastbil.
- Var försiktig när du närmar dig hörn med skymd sikt, buskage, träd eller andra objekt som kan försämra sikten.

Underhåll och förvaring

- Håll samtliga muttrar, bultar och skruvar åtdragna så att maskinen är i säkert bruksskick.
- Förvara aldrig maskinen med bränsle i tanken i en byggnad där bensinångor kan antändas av en öppen låga eller gnista.
- Låt motorn svalna innan maskinen ställs undan i ett slutet utrymme.
- Håll motorn, ljuddämparen, batterifacket och förvaringsutrymmet för bränsle fria från gräs, löv eller överflödigt smörjmedel för att minska brandrisken.
- Kontrollera gräsuppsamlaren regelbundet och se efter om den är sliten eller trasig.
- Håll alla delar i gott bruksskick och samtliga beslag och hydraulkopplingar åtdragna. Byt ut alla slitna och skadade delar och dekaler.
- Om bränsletanken måste tömmas ska detta göras utomhus.
- Var försiktig när justeringar utförs på maskinen för att undvika att fingrar fastnar mellan knivarna och maskinens fasta delar.
- Var försiktig när en kniv roteras på maskiner med flera spindlar, eftersom de andra knivarna kan rotera med.
- Koppla ur drivhjulen, sänk ner klippenheterna, dra åt parkeringsbromsen, stanna motorn och ta ur nyckeln och dra ur tändstiftskabeln. Vänta tills all rörelse stannat innan justering, rengöring eller reparation utförs.
- Ta bort gräs och skräp från klippenheterna, drivhjulen, ljuddämparna och motorn för att undvika eldsvåda. Torka upp eventuellt olje- eller bränslespill.
- Använd domkrafter för att stötta upp komponenter när så behövs.
- Lätta försiktigt på trycket i komponenter med upplagrad energi.

- Koppla från batteriet och ta bort tändkabeln innan du utför några reparationer. Lossa minuskabelanslutningen först och pluskabelanslutningen sist. Återanslut plus först och minus sist.
- Var försiktig när du undersöker cylindrarna. Använd skyddshandskar och var försiktig när du underhåller cylindrarna.
- Håll händer och fötter borta från rörliga delar. Gör helst inga justeringar när motorn är igång.
- Ladda batterierna i ett öppet, välventilerat utrymme, på avstånd från gnistor och öppna lågor. Dra ut laddarens slaad ur eluttaget innan du ansluter den till eller kopplar bort den från batteriet. Använd skyddskläder och isolerade verktyg.

Åksäkerhet för Toros åkgräsklippare

Nedan finns säkerhetsinformation som gäller specifikt för Toro-produkter och annan säkerhetsinformation som du bör känna till som inte ingår i standarderna CEN, ISO och ANSI.

Maskinen kan slita av händer och fötter och slunga omkring föremål. Följ alltid alla säkerhetsanvisningar för att förhindra allvarliga skador eller dödsfall.

Det kan medföra fara för användaren och kringstående om maskinen används i andra syften än vad som avsetts.

Varning

Motoravgaser innehåller koloxid som är ett luktfritt och dödligt gift.

Kör inte motorn inomhus eller i ett slutet utrymme.

- Lär dig att stanna motorn snabbt.
- Kör inte maskinen i tygskor eller tennisskor.
- Vi rekommenderar att man använder skyddsskor och långbyxor, vilket också är ett krav enligt vissa lokala föreskrifter och försäkringsbestämmelser.
- Hantera bränsle försiktigt. Torka upp allt utspillt bränsle.
- Kontrollera säkerhetsbrytarna dagligen för att försäkra korrekt drift. Om en brytare inte fungerar ska denna bytas ut före drift. Alla säkerhetsbrytare i säkerhets-systemet ska bytas ut vartannat år, oavsett om de fungerar som de ska eller inte.
- Sätt dig på sätet innan du startar motorn.
- Användning av maskinen kräver koncentration. Du undviker att tappa kontrollen genom att
  - inte köra i närheten av sandgropar, diken, bäckar eller andra faror
  - sänka farten vid skarpa svängar och undvika att stanna och starta plötsligt
  - alltid lämna företräde när du kör nära vägar eller korsar vägar
  - använda bromsarna när du kör nedför backar, för att hålla en låg hastighet och behålla kontrollen över maskinen.
- Lyft upp klippenheterna när du kör från en plats till en annan.
- Rör inte motorn, ljuddämparen eller avgasröret när motorn är igång eller strax efter att den har stannat eftersom dessa områden kan vara så varma att du kan bränna dig.
- Om du får motorstopp eller om maskinen förlorar framfart och inte kan komma upp på toppen av en sluttning ska du inte vända maskinen. Backa alltid långsamt rakt nedför sluttningen.
- **Sluta klippa** om en person eller ett djur oväntat dyker upp i klippområdet eller i närheten av klippområdet. Vårdslös körning kombinerat med terrängvinklar, studsning eller felaktigt placerade säkerhetsskydd kan medföra skador från kringslungade föremål. Återuppta inte klipparbetet förrän området är fritt.

Underhåll och förvaring

- Se till att alla hydraulledningsanslutningar är åtdragna och att alla hydraulslangar och -ledningar är i gott skick innan du tillför tryck till systemet.
- Håll kropp och händer borta från småläckor eller munstycken som sprutar ut hydraulvätska under högtryck. Använd kartong eller papper för att söka efter läckor, aldrig händerna. Hydraulvätska som läcker ut under tryck kan ha tillräcklig kraft för att tränga in i huden och orsaka allvarliga skador. Uppsök läkare omedelbart om du blir träffad av en hydrauloljestråle och hydrauloljan tränger in i huden.
- Sänk allt tryck i systemet genom att stanna motorn och sänka klippenheterna och redskapen till marken innan du kopplar ur eller utför något arbete på hydraulsystemet.
- Kontrollera regelbundet att alla bränsleledningar är åtdragna och att de inte är slitna. Dra åt eller reparera dem efter behov.
- Om motorn måste vara igång för att ett visst underhåll ska kunna utföras ska händer, fötter, klädesplagg och andra kroppsdelar hållas borta från klippenheterna, redskapen och andra rörliga delar, särskilt gallret på sidan av motorn. Håll kringstående på avstånd.

- Be en auktoriserad Toro-återförsäljare kontrollera maxhastigheten med en varvräknare för att försäkra säkerhet och noggrannhet. Maximal reglerad motorhastighet ska vara 2 900 varv per minut.
- Kontakta en auktoriserad Toro-återförsäljare vid eventuellt behov av större reparationer eller assistans.
- Använd endast redskap och reservdelar godkända av Toro. Garantin kan ogiltigförklaras om ej godkända redskap använts.

Ljudstyrka

Maskinen ger en garanterad ljudstyrka på 105 dB(A), grundat på mätningar på identiska maskiner enligt anvisningarna i EG-direktivet 2000/14/EG och ändringar.

Ljudtrycksnivå

Maskinen ger en kontinuerlig A-viktad ljudtrycksnivå vid förarens öra på 89 dB(A) grundat på mätningar på identiska maskiner enligt EG-direktivet 98/37/EG och ändringar.

Vibrationsnivå

Maskinen ger inte högre vibrationsnivå än 2,5 m/s^2 vid händerna, grundat på mätningar på identiska maskiner enligt anvisningarna i ISO 5349.

Maskinen ger inte högre vibrationsnivå än 0,5 m/s^2 vid sätet, grundat på mätningar på identiska maskiner enligt anvisningarna i ISO 2631.

Säkerhets- och instruktionsdekaler

Säkerhetsdekalerna och säkerhetsinstruktionerna är fullt synliga för föraren och finns nära alla potentiella farozoner. Dekaler som har skadats eller försvunnit ska bytas ut eller ersättas.

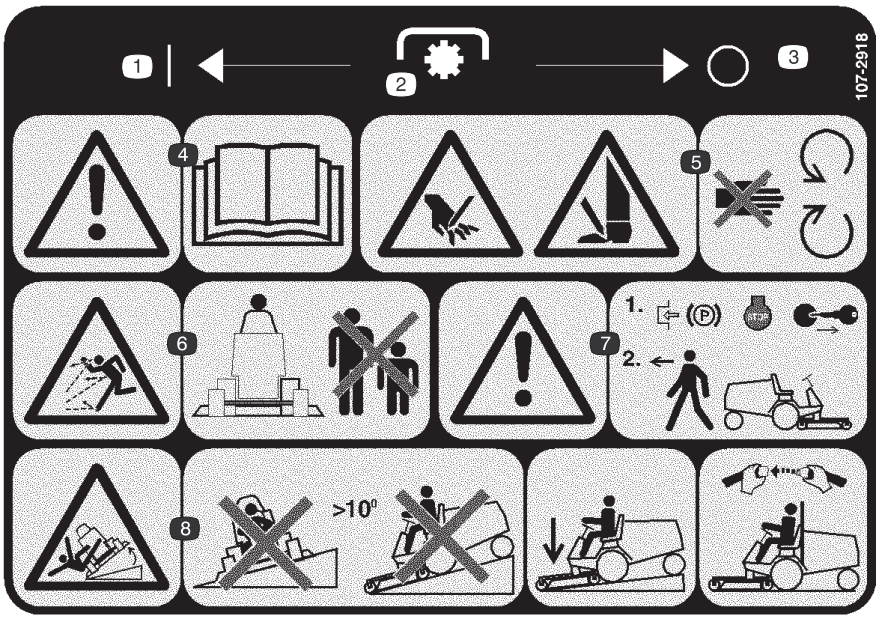

107-2918
(Modell 30630 och 30631)

1. På
2. Kraftuttag (PTO)
3. Av
4. Varning – läs *bruksanvisningen.*
5. Risk för att kapa av händer eller fötter – håll avstånd till rörliga delar.
6. Risk för utslungade föremål – håll åskådare på behörigt avstånd från maskinen.
7. Varning – dra åt parkeringsbromsen, stäng av motorn och ta ut tändningsnyckeln innan du lämnar maskinen.
8. Tipprisk – kör inte maskinen i sluttningar som är brantare än 10 grader. Sänk klippenheten när du kör nedför sluttningar och bär säkerhetsbälte om en störtbåge monterats.

27-7310
(Modell 30626 och 30627)

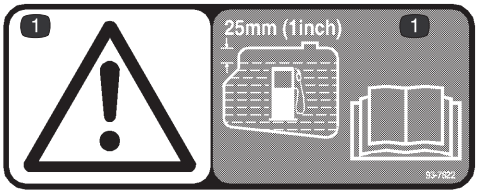

93-7822
(Modell 30630 och 30631)

1. Försiktighet – fyll bränsletanken tills 25 mm av påfyllningsröret återstår. Läs bruksanvisningen för vidare instruktioner.

83-9150
(Modell 30626 och 30627)

55-4300
(Modell 30626 och 30627)

93-6696
(Modell 30630 och 30631)

1. Varning – fjäderupphängd mekanism. Läs bruksanvisningen för vidare instruktioner.

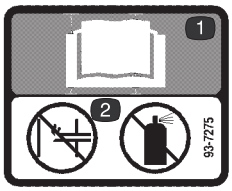

93-7275
(Modell 30630 och 30631)

1. Läs bruksanvisningen för vidare instruktioner.
2. Använd inte startvätska.

52-1321
(Modell 30626 och 30627)

93-6680
(Modell 30630 och 30631)

93-6686

1. Hydraulolja
2. Läs *bruksanvisningen.*

77–3100
(Modell 30626 och 30627)

1. Fläktblad kan orsaka skada – håll dig borta från rörliga delar.

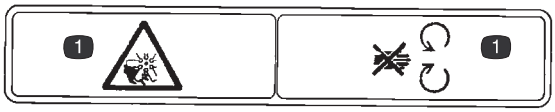

93-7272
(Modell 30630 och 30631)

1. Fläktblad kan orsaka skada – håll dig borta från rörliga delar.

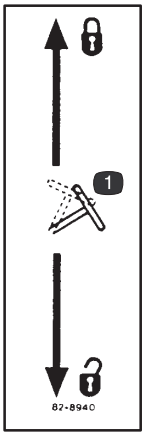

82-8940

1. Låser och låser upp styrkolonnen

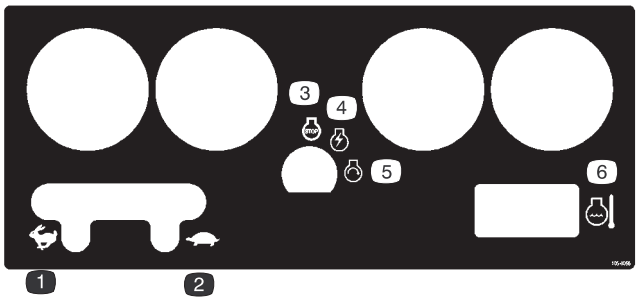

105-0056

1. Snabbt
2. Långsamt
3. Stäng av motor
4. Motor går
5. Starta motor
6. Temperatur

93-7830

1. Försiktighet – läs bruksanvisningen för vidare instruktioner.
2. Specifikationer för hjulmuttrar

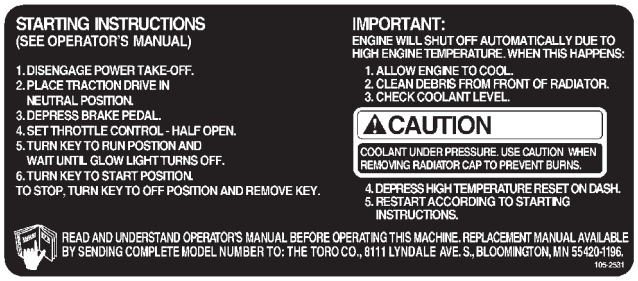

105-2531
(Modell 30626 och 30627)

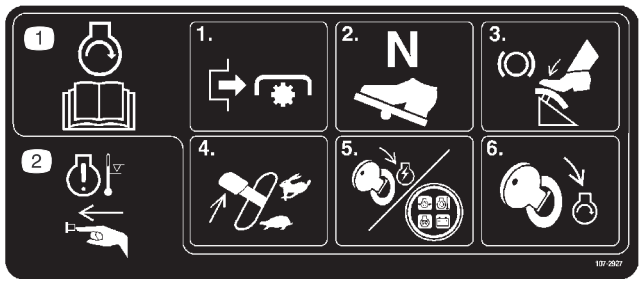

107-2927
(Modell 30630 och 30631)

1. Starta motorn genom att läsa *bruksanvisningen*, koppla ur kraftuttaget, sätta hjuldrivningen i neutralläge, trycka ned bromspedalen, ställa in gasreglaget på det snabba läget, vrida nyckeln till det påslagna läget tills glödstiftslampan tänds och sedan vrida nyckeln till startläget.
2. Tryck på knappen för att åsidosätta motortempteratur-varningen.

82-8930
(Modell 30626 och 30627)

1. Läs bruksanvisningen för vidare instruktioner.

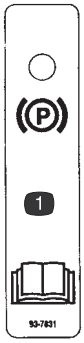

93-7831

1. Parkeringsbroms – läs bruksanvisningen för vidare instruktioner.

67–1710
(Modell 30626 och 30627)

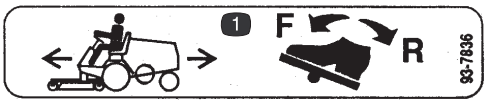

93-7836

1. Tryck ner gaspedalen för att flytta traktorenheten framåt eller bakåt.

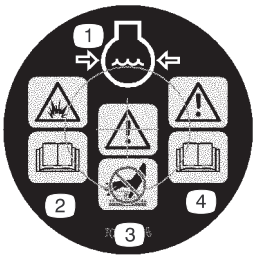

106-5976

1. Motorns kylvätska under tryck
2. Explosionsrisk – läs *bruksanvisningen*.
3. Varning – rör inte den heta ytan.
4. Varning – läs *bruksanvisningen.*

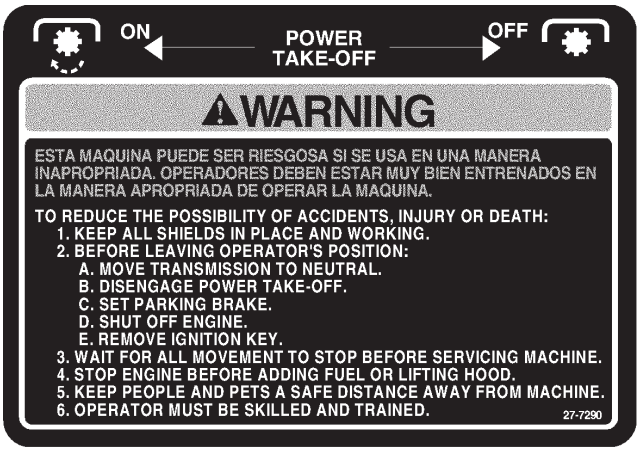

27-7290
(Modell 30626 och 30627)

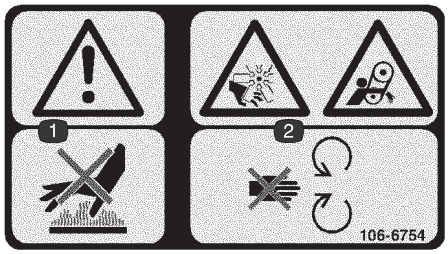

106-6754
(Modell 30630 och 30631)

1. Varning – rör inte den heta ytan.
2. Kapnings-/avslitningsrisk i fläkt och risk för att fastna i rem – håll avstånd till rörliga delar.

72-3700
(Modell 30627 och 30626)

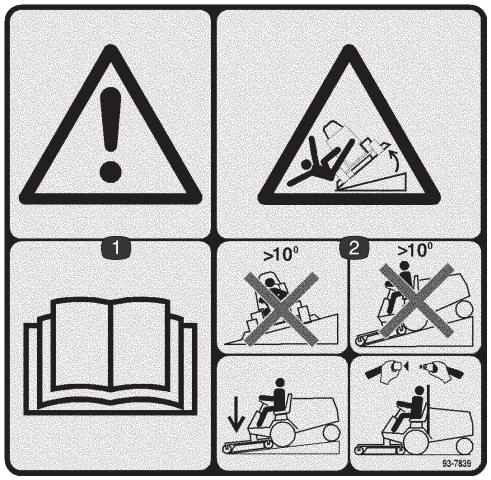

93-7839
(Modell 30631)

1. Varning – läs *bruksanvisningen.*
2. Tipprisk – kör inte maskinen i sluttningar som är brantare än 10 grader. Sänk klippenheten när du kör nedför sluttningar, och bär säkerhetsbälte om maskinen har försetts med störtbåge.

70-2560
(Modell 30627)

93–6697
(Modell 30631)

1. Läs bruksanvisningen.
2. Oljan i bakaxeln byts inledningsvis efter de första 50 arbetstimmarna, därefter var 500:e timme.

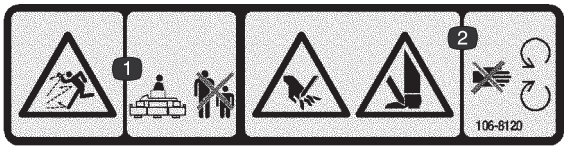

106-8120
(Modell 30626 och 30627)

1. Risk för utslungade föremål – håll åskådare på behörigt avstånd från maskinen.
2. Risk för att kapa av händer eller fötter – håll avstånd till rörliga delar.

Batterisymboler

En del eller samtliga av dessa symboler finns på ditt batteri.

1. Explosionsrisk
2. Ingen eld, öppna lågor eller rökning.
3. Brännskaderisk p.g.a. frätande vätskor/kemiska ämnen
4. Använd ögonskydd.
5. Läs *bruksanvisningen.*
6. Håll kringstående på säkert avstånd från batteriet.
7. Använd ögonskydd; explosiva gaser kan orsaka blindhet och andra personskador.
8. Batterisyra kan orsaka blindhet eller allvarliga brännskador.
9. Spola ögonen omedelbart med vatten och sök läkarhjälp snabbt.
10. Innehåller bly; får inte kastas i hushållssoporna.

105-7823
(Modell 30630 och 30631)

1. Hjuldrivning – kör framåt genom att trampa överst på gaspedalen framåt och nedåt, backa genom att trampa nederst på gaspedalen bakåt och nedåt.
2. Varning – koppla ur kraftuttaget innan du höjer klippenheten eller klippenheterna.
3. Låter klippenheten/klippenheterna sväva ovanför marken.
4. Sänker klippenheten/klippenheterna.
5. Höjer klippenheten/klippenheterna.

105-7822
(Modell 30626 och 30627)

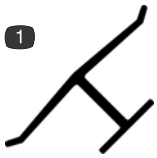

Tillverkarens märke

1. Markerar att kniven är en originaldel från maskintillverkaren.

Specifikationer

Observera: Specifikationer och design kan ändras utan föregående meddelande.

Allmänna specifikationer

Motor	Kubota trecylindrig, 4-takts, vätskekyld dieselmotor. 26 hk vid 3 000 varv/minut. Motorn reglerad till 3 100–3 250 varv/minut vid hög tomgång, 1 500–1 650 vid låg tomgång.
Luftrenare	Tung drift, fjärrmonterad
Ljuddämpare	Volymen motsvarar ca fem gånger motorns slagvolym för utomordentlig ljuddämpning.
Kylsystem	Kylaren är konstruerad med rör och flänsar och med hydrauloljekylaren i den nedre tanken. Kylarsystemet rymmer ca 5,7 liter av en 50 % blandning av ett permanent frostskyddsmedel med etylenglykol och vatten.
Elsystem	12 V batteri med 630 A kallstart vid –18 °C. Säkringsblock som sitter under kontrollpanelen. Startreläet har en låskrets för maximalt ströminnehållande för startmotorns elektromagnet vid låg spänning.
Bränslesystem	Bränsletanken rymmer cirka 25 liter. 12 volts elektrisk bränslepump. Bränslefilter/vattenseparator med utbytbar patron monterad på ramen.
Framaxel	Dana GT 20-axeln för tung drift har en reducering på 20:9:1. Axeln har en differential av fordonstyp, koniskt kugghjulsdrev och krondrev med cylindrisk kugghjulsreducering från transmissionen. Alla axeldelar är monterade i koniska rullager.
Bakaxel (Modell 30627 och 30631)	Bakaxeln drivs mekaniskt från framaxeln av en universalaxel. Axeln har en dubbelriktad frihjulskoppling i den bakre drivaxeln. Använd olja av typen SAE 80W-90, API GL 5 vid smörjning av bakaxeln. Den rymmer ca 2,1 liter.
Transmission	Den hydrostatiska inline-transmissionen har monterats direkt på framaxeln och drivs av flexibla drivkopplingar. Drifttrycket är 3 447–20 685 kPa (500–3 000 psi) och det normala belastningstrycket är 453–1 034 kPa (70–150 psi). Redskapets övertrycksventilinställning är 4 826–6 205 kPa (700–900 psi). Slagvolymen är 15 cm^3 per varv och transmissionen regleras av en fotaktiverad pedal. Framaxeln fungerar som hydraulvätsketank och dess kapacitet är 4,7 l. 25 microns hydraulfiltret är utbytbart och av skruvtyp. Använd Toro-artikelnr 23-9740 för beställning av nytt filter.
Hastighet	Steglöst reglerbar hastighet från 0–15 km/h framåt eller bakåt.
Däck	De två bakhjulen är 18 x 6,50-8, (4-hjulsdrift) och 16 x 6,50–8 (2-hjulsdrift), 4-lagers, extra dragspår på demonterbara hjul med nedsänkt mittpunkt. De två framhjulen är 23 x 8,50-12, extra dragspår, 4-lagersklass på demonterbara hjul med nedsänkt mittpunkt. Det rekommenderade lufttrycket för både fram- och bakdäcken är 145 kPa (21 psi).
Bromsar	Bromsarna styrs av tre pedaler. Två är för styrhjälp och styrs var för sig via förarens vänsterfot. Den tredje pedalen reglerar bägge bromsarna och styrs av antingen höger- eller vänsterfoten. En parkeringsbromsspärr finns för den tredje pedalen. Pedalerna är anslutna till bromsar via en flerpartig kabel och ledning.
Styrning	Ratten på 33 cm är monterad på en styrventil som utgörs av en reglerventil och en mätningsdel som reglerar tryck och mäter flödet till styrcylindern. Minsta vridradie är 46 cm från ett varvs mittpunkt till rattens närmaste sida; men noll vridradie inträffar vid användning av enskilda hjulbromsar. Ratten kan justeras framåt och bakåt för förarkomfort.
Huvudram	Ramen består av svetsat, format 11 tums mätstål, förstärkt med fyrkantiga och rektangulära rör.

Allmänna specifikationer (forts.)

Säkerhetsströmbrytare	Kraftuttagsbrytare – stänger av motorn då kraftuttaget är inkopplat, utan förare i sätet. Drivningsbrytare – stänger av motorn när gaspedalen är inkopplad, utan förare i sätet. Sätesbrytare – stänger av motorn om föraren lämnar sätet utan att koppla ur kraftuttaget och/eller gaspedalen. Motorn startar inte om kraftuttaget eller gaspedalen är i inkopplat läge. Strömbrytare för broms – stänger av motorn om kraftuttaget eller gaspedalen är i inkopplat läge och parkeringsbromsen är ansatt.
Instrumentpanel och reglage	Timmätare, bränslemätare, tändningsbrytare, varningslampa för oljetryck, laddningsindikator, varningslampa för motorns kylvätsketemperatur, temperaturmätare, brytare för temperaturöverbelastning, glödstiftslampa och gasreglage finns på instrumentpanelen. En handreglerad kraftuttagsspak sitter till höger om sätet. Gaspedalen för hjuldrivning sitter till höger om styrkolonnen.
Kraftuttagsdrivning	Axeln drivs av en dubbel ”A”-sektionsrem för spänning/eftergivning, som drar sam-kilremmen direkt från motorns utgående axel. Axeln kopplas genom att axellagringen fälls med en fjäderupphängd, centrerad, handreglerad spak. Kraftuttagshastigheten är 1 810 varv per minut vid ett motorvarvtal på 3 200. Redskapet ansluts med en högkvalitativ nålbärande universalled med glidled.
Redskapshiss	Klippenheten eller redskapet lyfts av en hydraulisk cylinder som har 64 mm hål och 82 mm kolvslag.

Mått och vikter (ungefärliga)

Bredd (mätt från utsidan av framdäcken)	117 cm
Längd	231 cm
Höjd	127 cm
Höjd med störtbåge	199 cm
Torrvikt – 2-hjulsdrift med klippdäck	743 kg
Torrvikt – 4-hjulsdrift	929 kg
Hjulbas	124 cm

Extra utrustning

72 tums klippenhet med sidoutkast	Modellnr 30722 Modellnr 30722TE
72 tums klippenhet med bakre utkast	Modellnr 30710 Modellnr 30710TE
72 tums Flex Deck-klippenhet	Modellnr 30799
Guardian 72 tums klippenhet med återvinningsfunktion	Modellnr 30716
Stötdämparsäte	Modellnr 30623
Lyxsätessats med fjädring (kräver modellnr 30628)	Modellnr 30625
Sätesadapter	Modellnr 30628
Armstödssats (för sätesmodell 30623 och 30625)	Modellnr 30707
Hastighetsreglage	Modellnr 30677
48 tums v-plog (kräver modellnr 30757)	Modellnr 30750
Monteringssats för v-plog (utan snökedjor)	Modellnr 30757
Lövblås	Modellnr 30855
Gnistsläckarskydd	Artikelnr 75–6880
Roteringskvast	Modellnr 30743
Snabbfästsats (för traktorenhet)	Modellnr 30711
Snabbkopplingssystem (för Guardian 72 tums klippenhet med återvinningsfunktion, modellnr 30716)	Modellnr 30729
Snabbkopplingssystem (för 72 tums klippenhet med sidoutkast, modellnr 30722, 72 tums klippenhet med bakre utkast, modellnr 30710 och roteringskvast, modellnr 30743)	Modellnr 30719
Snökedjor (främre) (sats om 2)	Artikelnr 11-0390
Snökedjor (bak) (sats om två) (endast modell 30627 och 30631)	Artikelnr 76–1840
Hjulviktssats (sats om 2)	Artikelnr 11-0440
Bakviktssats (sats om 2)	Artikelnr 24-5780
Bakviktssats (sats om 1)	Artikelnr 24-5790
4-lagers breda hjul med fälg, 23 x 10,5 x 12 (två krävs; passar inte till 72 tums klippenhet med bakre utkast, modellnr 30710)	Artikelnr 62-7020
6-lagers breda hjul med fälg 23 x 10,5 x 12 (två krävs; passar inte till 72 tums klippenhet med bakre utkast, modellnr 30710)	Artikelnr 69-9870
Domkraftsplatta	Artikelnr 106–4386
8,50 12 rör	Artikelnr 231–90
Extra ventilsats	Artikelnr 93–3169

Montering

Observera: Vänster och höger sida på maskinen är lika med förarens vänstra respektive högra sida vid normal körning.

Lösa delar

Observera: Använd diagrammet nedan för att kontrollera att alla delar finns med.

Beskrivning	Antal	Användning
Skruv, M10 x 30 mm Bricka	4 4	Montering av styrcylinder mot bakaxel. (Endast modell 30627 och 30631)
Dragstång	1	Monteras på styrarmarna. (Endast modell 30627 och 30631)
Stötdämpare	1	Monteras på axelstödet. (Endast modell 30627 och 30631)
Huvudskruv, 1/4 x 1/2” Flänsmutter 1/4 ”	1 1	Fästa styrslangar på stötdämparen. (Endast modell 30627 och 30631)
Bakhjul	2	Montering av bakhjul (metriska muttrar)
Framhjul	2	Montering av framhjul (engelska muttrar)
Ratt Skumplastpackning Mutter Skruv Lock	1 1 1 1 1	Montering av ratten
Rör för bruksanvisning (i verktygslådan) R-klämma	1 2	Fastsättning av bruksanvisningen. Monteras på höger sida under sätet.
Säkerhetsbälte Bult, 7/16 x 1 tum Låsbricka, 7/16 tum	1 2 2	Montering av säkerhetsbälten
Störtbåge (ROPS) Bult, 3/4 x 5-1/2” Låsbricka, 3/4 tum Mutter, 3/4 tum	1 4 4 4	Montering av störtbågen
Höger kulled (i verktygslådan)	1	Montering av kulled (verktygsmontering) och anslutning av lyftcylinder
Hydrauloljefilter	1	Byt efter 10 timmar
Reservdelskatalog	1	
Bruksanvisning (traktorenhet) Modell 30627/30626	2	Läses innan maskinen tas i bruk
Bruksanvisning (traktorenhet) Modell 30631/30630	1	Läses innan maskinen tas i bruk
Förarvideo (endast modell 30626/30627)	1	Ses innan maskinen sätts i drift.
Kvalitetscertifikat	1	

Observera: Några modeller har eventuellt redan monterats på fabriken.

Montera styrcylindern

(Endast modell 30627 och 30631)

1. Lossa skruven och R-klämman som säkrar styrcylindern vid förpackningsmaterialet. Spara R-klämman för framtida montering.
2. Montera cylinderns stödfäste längst bak på axeln med fyra skruvar (M10 x 30) och brickor (fig. 2). Applicera Loctite 242 eller liknande och dra åt skruvarna till 65–81 Nm.

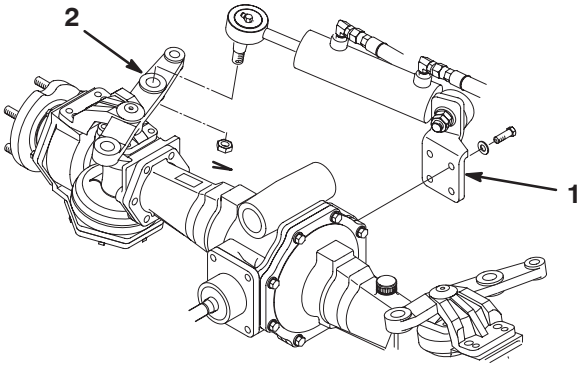

Figur 2

1. Cylinderns stödfäste
2. Styrarm

3. Lossa kronmuttern och saxpinnen från styrcylinderns kulledsände. För in kulledsänden i styrarmsaxelns centrumhål. För in kulleden från övre delen av styrarmen.
4. Säkra kulledsänden mot styrarmen med kronmuttern (fig. 2) och dra åt till ett moment på 94–122 Nm. Montera saxpinnen.

Montera dragstången

(Endast modell 30627 och 30631)

1. Lossa saxpinnarna och kronmuttrarna från dragstångens kulledsändar. För in kulledsändarna i styrarmsaxlarnas bakre hål. För in kullederna från nedre delen av styrarmarna (fig. 3).
2. Säkra kulledsändarna mot styrarmarna med en kronmutter och dra åt till ett moment på 54–81 Nm. Montera en saxpinne.

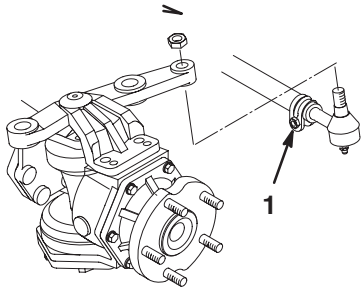

Figur 3

1. Dragstång

Montera den bakre stötdämparen

(Endast modell 30627 och 30631)

1. Lossa de två huvudskruvarna (1/2 x 3/4 tum) samt lås- och planbrickorna som håller fast bakvikten mot axelstödet (fig. 4).

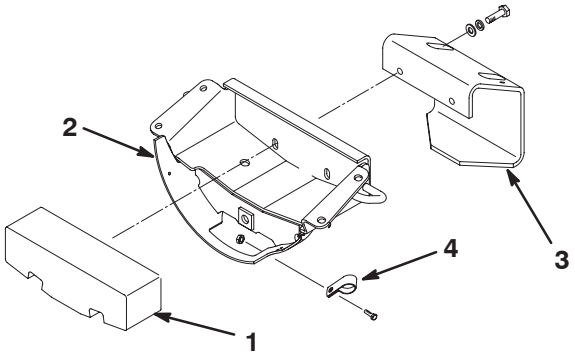

Figur 4

1. Bakre vikt
2. Axelstöd
3. Stötdämpare
4. R-klämma

2. Montera stötdämparen och bakvikten mot axelstödet med de huvudskruvar samt lås- och planbrickor som du tidigare tog bort.
3. Säkra styrslangarna mot axelstödet med den R-klämma du tog bort tidigare samt med den huvudskruv (1/4 x 1/2 tum) och flänsmutter som medföljer som lösa delar.

Montera fram- och bakhjulen

1. Ta loss och kasta fästelementen som fäster hjulen vid förpackningsmaterialet.
2. Lossa hjulmuttrarna från axeltapparna.

Observera: Framhjulsmuttrarna är engelska och bakhjulsmuttrarna är metriska.

3. Sätt på hjulen och dra åt fästmuttrarna till 61–75 Nm.

Montera ratten

1. Flytta de bakre hjulen så att de pekar rakt fram.
2. Ta bort kontramuttern från rattaxeln. Trä på skumplastpackningen och ratten på rattaxeln (fig. 5).

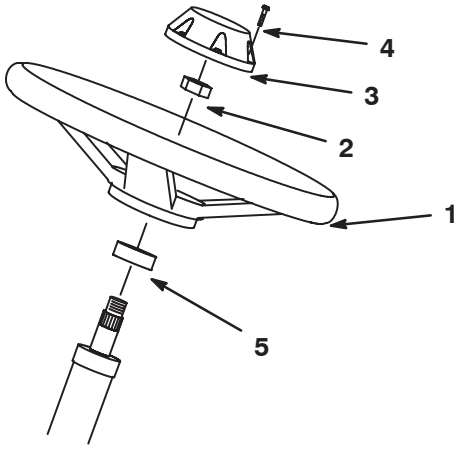

Figur 5

1. Ratt
2. Kontramutter
3. Lock
4. Skruv
5. Skumplastpackning

3. Säkra ratten vid axeln med kontramuttern och dra åt den till 14–20 Nm.
4. Montera locket på ratten med en skruv (fig. 5).

Ta bort batteriet från chassit

1. Lossa de två hakarna som håller instrumentkåpan på plats. Ta försiktigt bort instrumentkåpan för att komma åt batteriet.
2. Ta bort de två vingmuttrarna och remmen som håller fast batteriet (fig. 6). Lyft ut batteriet ur chassit. Spara vingmuttrarna och remmen på ett säkert ställe för senare användning.

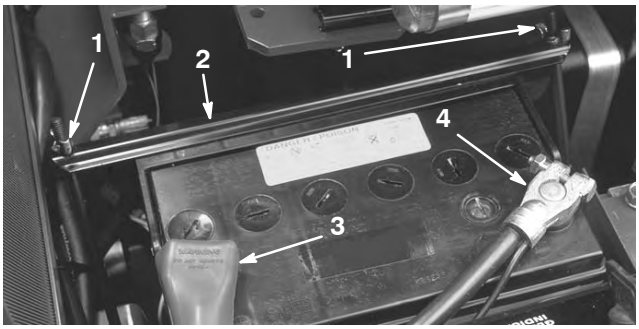

Figur 6

1. Vingmuttrar
2. Rem
3. Pluspol
4. Minuspol

Montera sätet

Maskinen levereras utan säte. Du måste montera en sätessats som finns som tillbehör, antingen modellnr 30623 eller 30625.

Sätessats, modellnr 30623, standardsäte

1. Fäst två R-klämmor löst på höger sida av sätets undersida med de två huvudskruvarna och planbrickorna som medföljer satsen (fig. 7). Montera röret för bruksanvisningen i R-klämmorna och dra åt huvudskruvarna (fig. 7).

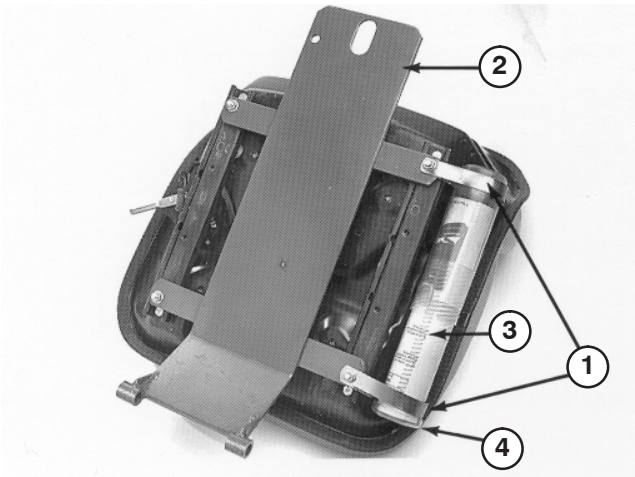

Figur 7

1. R-klämmor
2. Sätesstöd
3. Rör för bruksanvisning
4. Lock

2. Montera fästet för sätessvängtappen vid ramen med de två flänsskruvar som medföljer satsen (fig. 8).

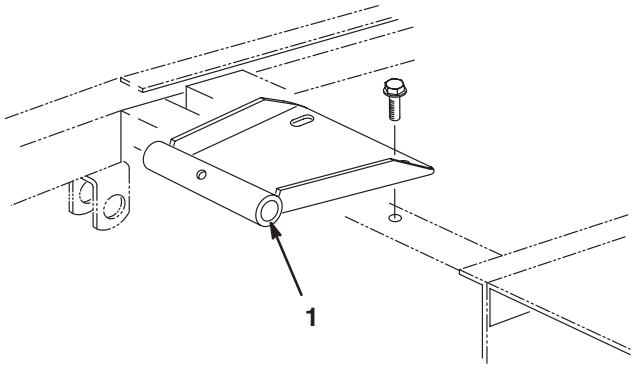

Figur 8

1. Sätessvängtappfäste

3. Montera sätet och sätesstödet på svängtappfästet med en vridbar axel och rulltapp (fig. 9).

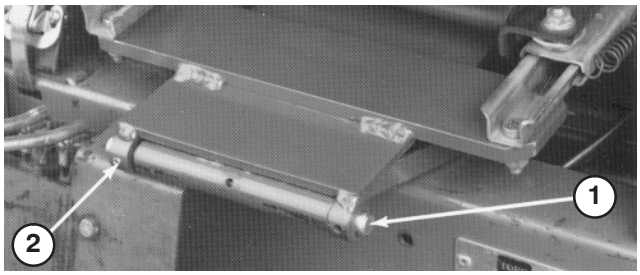

Figur 9

1. Vridbar axel
2. Rulltapp

4. Håll upp sätet med sätets stödstång (fig. 10).
5. Anslut kablagekontakten till sätesbrytarkontakten under sätet.

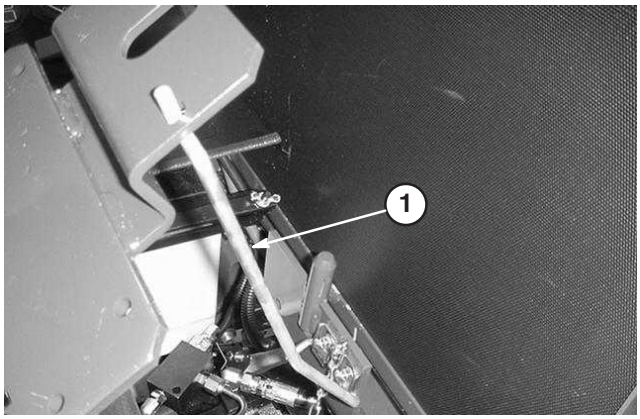

Figur 10

1. Sätesstödstång

6. Lossa sätesstödstången och fäll ned den. Fäll ned sätet och för lynchpinnen genom sätesspärrtappen. Vänd pinnens hjulförsedda ände över spärrtappen (fig. 11).

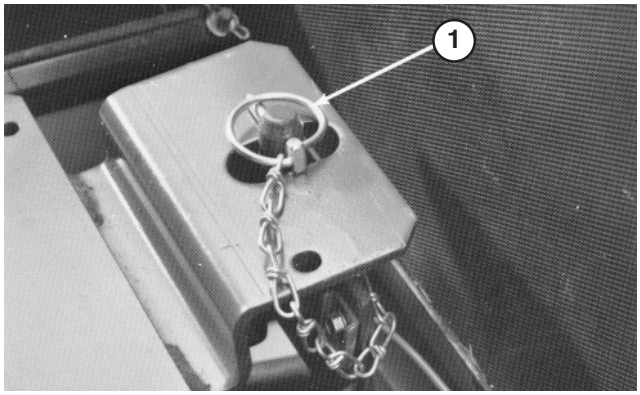

Figur 11

1. Lynchpinne

7. Skjut fram sätet så långt fram respektive så långt bak som möjligt för att se till att det fungerar som det ska och att sätesbrytarkablar och kontakter inte är klämda eller vidrör några rörliga delar.

Sätessats, modellnr 30625, lyxsäte med modellnr 30628, sätesadaptersats

1. Montera sätesupphängningsenheten med fyra huvudskruvar på sätets undersida och säkra med fyra låsbrickor, planbrickor och muttrar (fig. 12).

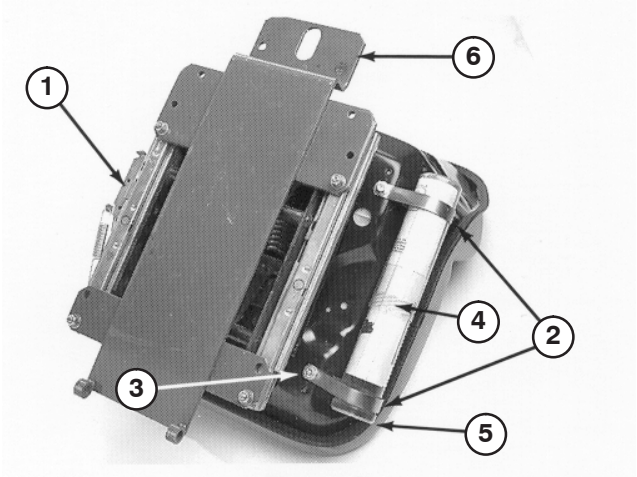

Figur 12

1. Sätesupphängningsenhet
2. R-klämmor
3. Låsbricka, planbricka och mutter
4. Rör för bruksanvisning
5. Lock
6. Sätesstöd

2. Fäst två R-klämmor löst på höger sida av sätets undersida med de två huvudskruvarna och planbrickorna som medföljer satsen (fig. 12). Montera röret för bruksanvisningen i R-klämmorna och dra åt huvudskruvarna (fig. 12).
3. Montera sätesstödet över fyra gängade tappar på undersidan av sätesupphängningsenheten och fäst med flänsmuttrarna (fig. 12).
4. Montera fästet för sätessvängtappen vid ramen med de två flänsskruvar som medföljer satsen (fig. 8).
5. Montera sätet och sätesstödet på svängtappfästet med en vridbar axel och rulltapp (fig. 9).
6. Håll upp sätet med sätets stödstång (fig. 10).

7. För sätesbrytarkabeln genom hålen i sätesstödet och sätesupphängningen (fig. 13). Anslut kablagekontakten till sätesbrytarkontakten under sätet.

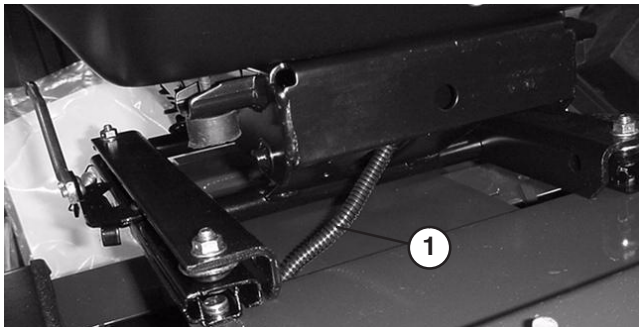

Figur 13

1. Sätesbrytarkabel

8. Lossa sätesstödstången och fäll ned den. Fäll ned sätet och för lynchpinnen genom sätesspärrtappen. Vänd pinnens vajerände över spärrtappen (fig. 11).
9. Skjut fram sätet så långt fram respektive så långt bak som möjligt för att se till att det fungerar som det ska och att sätesbrytarkablar och kontakter inte är klämda eller vidrör några rörliga delar.

Montera säkerhetsbältet

Montera säkerhetsbältet i hålen längst bak på sätet med två bultar (7/16 x 1 tum) och låsbrickor (fig. 14). Dra åt ordentligt.

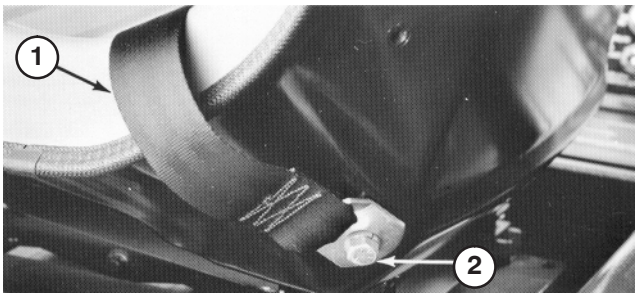

Figur 14

1. Säkerhetsbälte
2. Bult och låsbricka

Montera störtbågen

1. Sänk ned störtbågen på ramen och passa in monteringshålen så som visas i fig. 15.
2. Fäst störtbågen mot ramen med fyra bultar (3/4 x 5-1/2 tum), låsbrickor och muttrar (fig. 15). Dra åt ordentligt.

Figur 15

1. Störtbåge

Skjuta av traktorenheten från lastpallen

1. Sträck in handen och vrid överströmningsventilen på transmissionen (fig. 16) motsols ett halvt till ett varv. Genom att öppna ventilen öppnas en inre passage i pumpen som kan avleda transmissionsoljan. Eftersom vätskan avleds kan maskinen skjutas utan att transmissionen skadas.

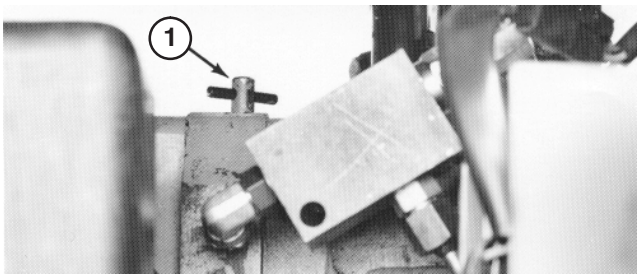

Figur 16

1. Överströmningsventil

2. Lyft maskinen över fraktfästena och skjut av maskinen från lastpallen.
3. Stäng överströmningsventilen genom att vrida den medsols tills den sitter säkert. Dra inte åt mer än till 7–11 Nm. Starta inte motorn när ventilen är öppen.

Aktivering och laddning av batteriet

Fyll batteriet endast med elektrolyt (1,265 specifik vikt) inledningsvis.

1. Ta bort batteriet från maskinen.

Viktigt Fyll inte på elektrolyt medan batteriet befinner sig i maskinen. Det kan hända att du spiller, vilket kan orsaka korrosion.

2. Rengör batteriets ovansida och ta bort luftarlocken (fig. 17).

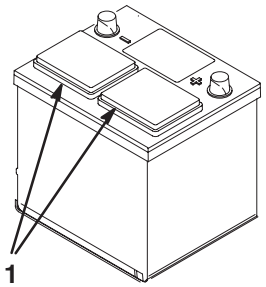

Figur 17

1. Luftarlock

3. Fyll försiktigt varje cell med elektrolyt, tills plattorna är täckta med ca 6 mm vätska.

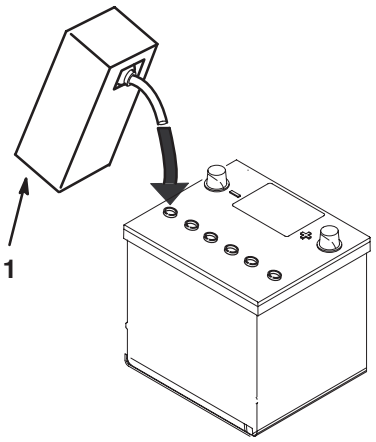

Figur 18

1. Elektrolyt

4. Låt elektrolyten sugas upp av plattorna under 20 till 30 minuter. Fyll vid behov på så mycket elektrolyt att nivån befinner sig ca 6 mm från botten av påfyllningshålet (fig. 18).

Varning

När batteriet laddas bildas explosiva gaser.

Rök aldrig nära batteriet och håll det borta från gnistor och lågor.

5. Anslut en 3 till 4 A batteriladdare till batteriposterna. Ladda batteriet med 3–4 A tills den specifika vikten är 1,250 eller högre och temperaturen är minst 16 °C och alla celler avger gaser fritt.

6. Koppla ur laddningsanordningen från eluttaget och batteripolerna när batteriet är laddat.

Observera: Tillsätt endast destillerat vatten för att ersätta normala förluster efter att batteriet har aktiverats. Underhållsfria batterier bör dock inte behöva vatten under normala driftsförhållanden.

Varning

KALIFORNIEN

Proposition 65 Varning

Batteripoler och kabelanslutningar med tillbehör innehåller bly och blyföreningar, kemikalier som den amerikanska delstaten Kalifornien anser kan orsaka cancer och fortplantningsskador. *Tvätta händerna efter hantering*.

Varning

Batteriets kabelanslutningar eller metallverktyg kan kortslutas mot traktorkomponenter i metall och orsaka gnistor. Gnistor kan få batterigaserna att explodera, vilket kan leda till personskador.

- **Vid urtagning eller isättning av batteriet får du inte låta batterianslutningarna komma i kontakt med några av traktorns metalldelar.**
- **Låt inte metallverktyg kortsluta mellan batterianslutningarna och traktorns metalldelar.**

Montera batteriet i chassit

Varning

Batteriets kabelanslutningar eller verktyg av metall kan kortslutas mot maskinkomponenter i metall och orsaka gnistor. Gnistor kan få batterigaserna att explodera, vilket kan leda till personskador.

- **När du demonterar eller monterar batteriet får du inte låta batterianslutningarna komma i kontakt med några av maskinens metalldelar.**
- **Låt inte metallverktyg kortslutas mellan batterianslutningarna och maskinens metalldelar.**

1. Montera batteriet och fäst med en rem och vingmuttrar (fig. 6). Ta bort tejpen över kabeländarna.
2. För på den röda pluskabeln (fig. 6) på pluspolen och dra åt muttern ordentligt.

Varning

Felaktig dragning av batterikablarna kan skada maskinen och kablarna samt orsaka gnistor. Gnistor kan få batterigaserna att explodera, vilket kan leda till personskador.

- ***Lossa* alltid minuskabeln (svart) innan pluskabeln (röd) lossas.**
- ***Anslut* alltid pluskabeln (röd) innan minuskabeln (svart) ansluts.**

3. För på den svarta minuskabeln (fig. 6) på minuspolen och dra åt muttern ordentligt.
4. Fetta in båda batterianslutningarna med smörjfett av typen Grafo 112X (skin-over), Toro-artikelnr 505-47, vaselin eller ett lättare fett för att förhindra korrosion, och **trä sedan gummiskon över plusanslutningen** (fig. 6).
5. Sätt tillbaka instrumentkåpan och lås de två hakarna.

Montera kulleden och ansluta lyftcylindern

Observera: Kulleder behövs inte för alla verktyg. Mer information finns i verktygets bruksanvisning.

1. Trä på kontramuttern helt på den högra kulleden.
2. Skruva fast kulleden på den högra skjutarmen tills kulledens centrum är 60 mm från skjutarmens främre del (fig. 19). Dra inte åt kontramuttern.

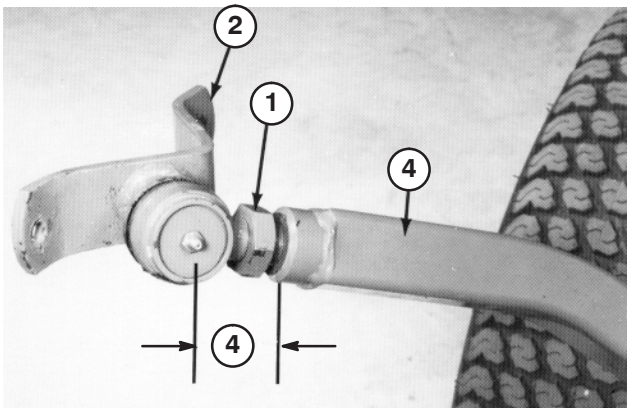

Figur 19

1. Kontramutter
2. Kulledsfäste
3. 60 mm
4. Höger skjutarm

Varning

Plötslig frigöring av de fjädrande skjutarmarna kan orsaka personskador.

Ta hjälp av en annan person för att hålla ned armarna under monteringen av kulleder eller andra verktyg.

3. Be en annan person skjuta ned vänster skjutarm. För in en träkloss på 51 x 102 mm mellan ramen och den övre delen av skjutarmen (fig. 20). Skruva fast kulleden på den vänstra skjutarmen tills kulledens centrum är 60 mm från skjutarmens främre del (fig. 20). Dra inte åt kontramuttern.

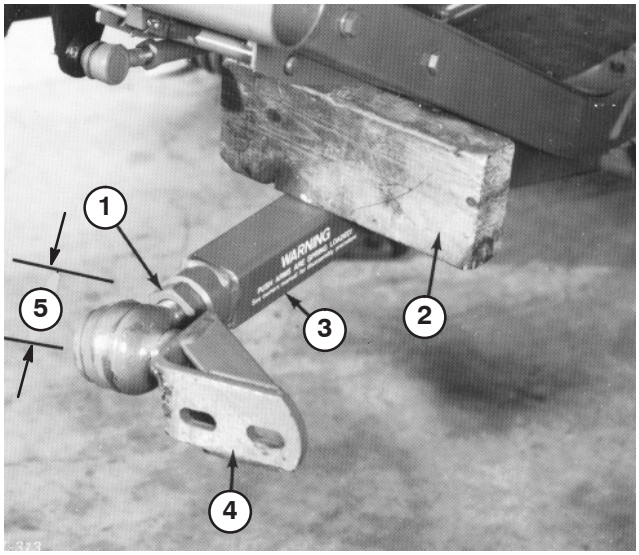

Figur 20

1. Kontramutter
2. 51 x 102 mm kloss
3. Vänster skjutarm
4. Kulledsfäste
5. 60 mm

4. Ta försiktigt bort träklossen på 51 x 102 mm från dess läge mellan ramen och skjutarmen.
5. Ta bort fjäderpinnen från cylinderpinnen och dra ut cylinderpinnen ur cylindern.
6. Höj främre delen av lyftarmen tills hålet i cylinderns rörliga ände passar med hålen i lyftarmsfästena. Var försiktig eftersom lyftarmen är fjädrande. Fäst delarna med en cylinderpinne, fjäderpinne och saxpinne. Saxpinnen måste sitta mot utsidan.
7. Montera verktyget. Mer information om lämpliga monteringsförfaranden finns i verktygets bruksanvisning.

Kontrollera däcktrycket

Däcken levereras med förhöjt tryck. Lufta därför däcken en aning för att minska trycket. Fram- och bakdäckens korrekta lufttryck är 145 kPa (21 psi).

Kontrollera de främre hjulmuttrarnas åtdragning

Varning

Om de främre hjulmuttrarna inte dras åt ordentligt kan det uppstå fel eller så kan hjulen falla av, vilket kan leda till personskada.

Dra åt de främre hjulmuttrarna till 61–75 Nm efter 1–4 körtimmar och igen efter 10 körtimmar. Dra sedan åt muttrarna var 250:e timme.

Smörja traktorenheten

Innan maskinen används måste den smörjas för att korrekt funktion ska kunna garanteras. Mer information finns i Smörja maskinen. Om man inte smörjer maskinen kommer dess komponenter att gå sönder i förtid.

Observera: Lossa kantskyddet (används vid frakt) från stänkskärmarna när du är klar med monteringen.

Montera bakvikten

En bakvikt måste monteras längst bak på traktorenheten för att den ska uppfylla kraven i CEN-standarden EN 836:1997, ISO-standarden 5395:1990 och ANSI/OPEI-standarden B71.4–1999. Använd tabellen nedan för att fastställa vilka vikter som erfordras. Beställ delar från din lokala auktoriserade Toro-leverantör.

Observera: En bakviktssats, artikelnr 24–5780 medföljer modellnr 30630.

Tvåhjulsdrift

Klippenhetsbeskrivning	Bakre vikt som erfordras	Viktens artikelnr	Viktbeskrivning	Antal
72 tums enhet för sidoutkast (modellnr 30722)	32 kg	24–5780	Bakre viktsats (två 16 kg vikter och monteringsdelar)	1
72 tums enhet för bakutkast (modellnr 30710)	32 kg	24–5780	Bakre viktsats (två 16 kg vikter och monteringsdelar)	1
Guardian 72 tums enhet med återvinnings-funktion (modellnr 30716)	32 kg	24–5780	Bakre viktsats (två 16 kg vikter och monteringsdelar)	1
72 tums Flex Deck-enhet (modellnr 30799)	95 kg	24–5780	Bakre viktsats (två 16 kg vikter och monteringsdelar)	3

Fyrhjulsdrift

Klippenhetsbeskrivning	Bakre vikt erfordras	Vikt, artikelnummer	Viktbeskrivning	Antal
72 tums Flex Deck-enhet (modellnr 30799)	32 kg	24–5780	Bakre viktsats (två 16 kg vikter och monteringsdelar)	1

Före användning

Motorhuvsstötta

(Endast modell 30626 och 30627)

1. Ställ maskinen på en plan yta.
2. Lossa motorhuvsspärren och öppna huven.
3. Skjut ut motorhuvsstöttans underdel (fig. 21) ur hållaren. Sänk motorhuvsstöttan, fäll den uppåt och därefter ned för att stötta upp motorhuven.

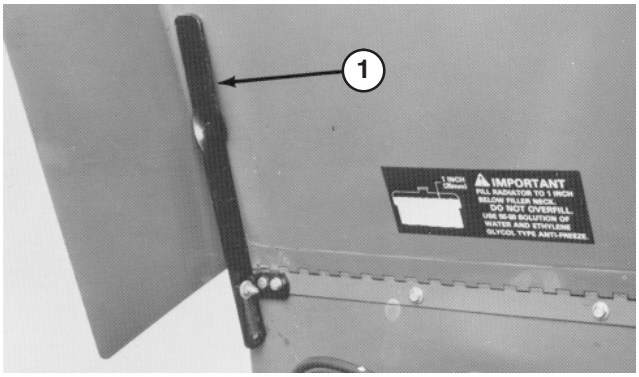

Figur 21

1. Motorhuvsstötta

Kontrollera oljenivån i vevhuset

Motorn levereras med olja i vevhuset. Oljenivån måste dock kontrolleras innan och efter motorn startas första gången.

Vevhusets kapacitet är ca 3,1 l med filter.

Använd högkvalitativ motorolja som uppfyller följande specifikationer:

Nödvändig API-klassificering: CH–4, CI–4 eller högre.

Rekommenderad olja: SAE 15W–40 (över -18 °C)

Alternativ olja: SAE 10W–30 eller 5W–30 (alla temperaturer)

Toro Premium-motorolja med oljeviskositet på 15W–40 eller 10W–30 finns tillgänglig hos din återförsäljare. Se reservdelskatalogen för artikelnummer.

1. Parkera maskinen på ett jämnt underlag, stanna motorn och ta ut nyckeln ur tändningslåset. Öppna motorhuven och fäst motorhuvsstöttan.
2. Ta bort oljestickan (fig. 22), torka av den och sätt tillbaka den. Ta ut oljestickan och kontrollera oljenivån. Oljenivån ska nå upp till märket FULL på oljestickan.

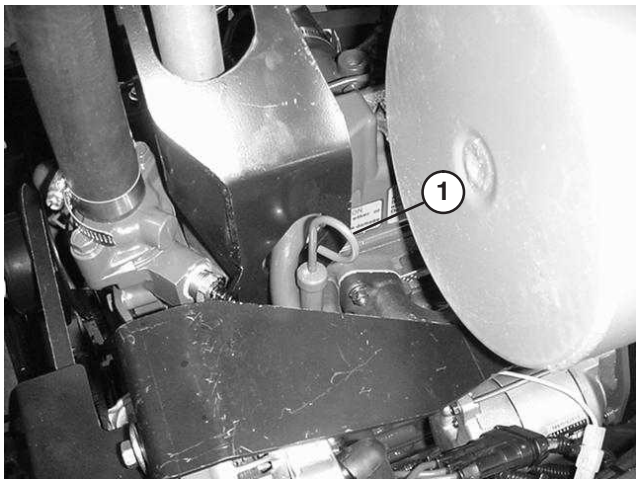

Figur 22

1. Oljesticka

3. Om oljenivån ligger under markeringen FULL, tar du av påfyllningslocket och fyller på olja tills nivån når markeringen FULL på oljestickan. FYLL INTE PÅ FÖR MYCKET.

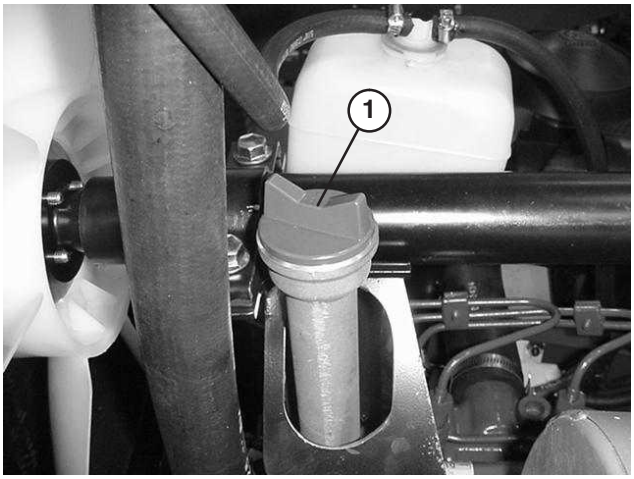

Figur 23

1. Påfyllningshål

4. Sätt tillbaka påfyllningslocket och stäng huven.

Viktigt Kontrollera att motoroljenivån är mellan den övre och den nedre markeringen på oljemätaren. Motorn kan skadas om för mycket eller för lite motorolja fylls på.

Fylla på bränsletanken

Fara

Under vissa omständigheter är dieselbränsle och bränsleångor mycket brandfarliga och explosiva. Bränslebrand eller explosion kan skada dig själv och andra och orsaka materiella skador.

- **Använd en tratt och fyll på tanken utomhus på en öppen plats när motorn är avstängd och kall. Torka upp utspillt bränsle.**
- **Fyll inte tanken helt full. Fyll bränsletanken med bränsle tills nivån ligger 25 mm under påfyllningsrörets nedersta del. Det tomma utrymmet behövs för bränslets expansion.**
- **Rök aldrig när du handskas med bensin och håll dig borta från öppen eld eller platser där bensinångor kan antändas av gnistor.**
- **Förvara bränsle i en ren, säkerhetsgodkänd behållare och se till att locket sitter på.**

1. Tippa sätet framåt och fäst det med stödstången så att det inte kan falla ned oavsiktligt. Gör rent runt tanklocket med hjälp av en ren trasa (fig. 24).
2. Ta bort locket från bränsletanken och fyll 25-literstanken med dieselbränsle så att det återstår 25 mm till helt full tank. Sätt tillbaka tanklocket och dra åt ordentligt när du har fyllt på tanken.

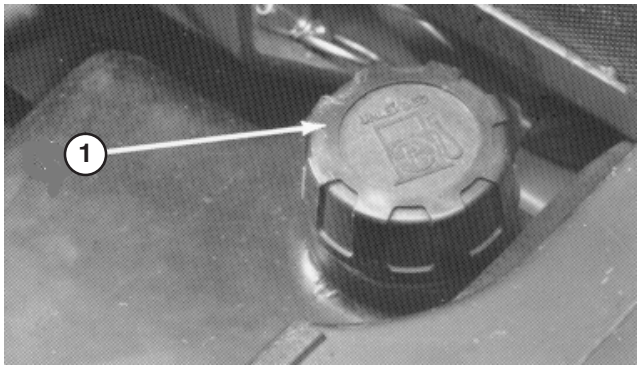

Figur 24

1. Tanklock

Kontrollera kylsystemet

Ta bort eventuellt skräp från gallret och kylaren/oljekylaren dagligen eller oftare under mycket dammiga och smutsiga förhållanden.

Kylsystemet fylls med en 50/50-blandning av vatten och permanent frostskyddsmedel med etylenglykol. Kontrollera kylvätskenivån i expansionstanken varje dag innan motorn startas. Kylsystemet rymmer ca 5,6 l.

Försiktighet

- **Om kylarlocket tas av när motorn är varm kan het kylvätska spruta ut och orsaka brännskador.**

1. Kontrollera kylvätskenivån i expansionstanken. Kylvätskenivån bör ligga mellan markeringarna på sidan på tanken.

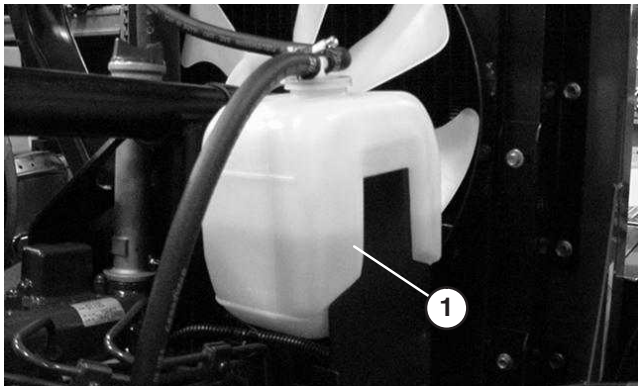

Figur 25

1. Expansionstank

2. Avlägsna tanklocket till expansionstanken och fyll på systemet om kylvätskenivån är låg. FYLL INTE PÅ FÖR MYCKET.
3. Skruva på locket till expansionstanken.

Kontrollera hydraulvätskan

Framaxelhuset fungerar som reservoar för systemet. Transmissionen och axelhuset levereras från fabriken med ca 4,7 liter högkvalitativ hydraulvätska. Kontrollera dock vätskenivån i tanken innan motorn startas för första gången och därefter dagligen.

Observera: Vätska för att driva servostyrningen kommer från transmissionens laddningspump i hydraulsystemet. Start vid kallt väder kan resultera i ”stel” styrning tills hydraulsystemet är uppvärmt.

Listan nedan ska inte ses som fullständig. Hydraulvätskor från andra tillverkare kan användas om man kan hänvisa till produkter som motsvarar de i listan. Toro ansvarar inte för skador som uppstått till följd av att felaktiga vätskor använts. Använd därför endast produkter från ansedda tillverkare som ansvarar för sina rekommendationer.

Kontrollera hydraulsystemet

Framaxelhuset fungerar som reservoar för systemet. Transmissionen och axelhuset levereras från fabriken med ca 4,7 liter högkvalitativ hydraulvätska. **Kontrollera hydraulvätskenivån innan motorn startas för första gången och därefter dagligen.** Rekommenderad utbytesvätska:

> **Transmissions-/hydraulvätska av typen Toro Premium**
> (Finns i 19 liters spannar eller 208 liters fat. Se reservdelskatalogen eller en Toro-återförsäljare för artikelnummer.)

Alternativa vätskor: Om Toro-vätskan inte finns att tillgå kan en annan oljebaserad universalhydraulvätska för traktorer (UTHF) användas, under förutsättning att specifikationerna för den faller inom det angivna området i fråga om alla nedanstående materialegenskaper och den uppfyller branschens standard. Vi rekommenderar inte att du använder syntetisk vätska. Fråga din oljedistributör om råd för att hitta en tillfredsställande produkt. Obs! Toro ansvarar inte för skador som uppstått till följd av att felaktiga vätskor använts. Använd därför endast produkter från ansedda tillverkare som ansvarar för sina rekommendationer.

Materialegenskaper:

Viskositet, ASTM D445	cSt vid 40 °C: 55 till 62 cSt vid 100 °C 9,1 till 9,8
Viskositetsindex, ASTM D2270	140–152
Flytpunkt, ASTM D97	-37°C till -43°C

Branschspecifikationer:

API GL–4, AGCO Powerfluid 821 XL, Ford New Holland FNHA–2–C–201.00, Kubota UDT, John Deere J20C, Vickers 35VQ25 och Volvo WB–101/BM.

Observera: Många hydraulvätskor är nästintill färglösa, vilket gör det svårt att upptäcka läckor. En rödfärgstillsats för hydraulolja finns i flaskor om 20 ml. En flaska räcker till 15–22 liter hydraulolja. Beställ artikelnr 44-2500 från din auktoriserade Toro-återförsäljare.

1. Ställ maskinen på en plan yta, höj redskapet och stäng av motorn.
2. Skruva loss oljestickan (fig. 26) från påfyllningsröret och torka av den med en ren trasa. Skruva på oljesticks-locket på påfyllningsröret med fingrarna. Skruva loss oljestickan och kontrollera oljenivån. Om nivån inte ligger inom 13 mm från skåran på oljestickan (fig. 26) ska du fylla på så pass mycket vätska att nivån når upp till markeringen. **Fyll inte på mer** än 13 mm ovanför skåran.

Viktigt Använd en tratt med ett fint trådfilter – maskvidd 200 – och se till att tratten och oljan är absolut rena när du fyller på olja i hydraulsystemet. Denna procedur förhindrar föroreningar i hydraulsystemet.

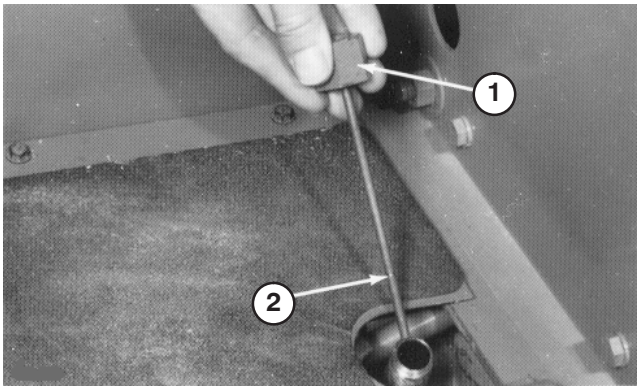

Figur 26

1. Oljesticks-lock
2. Skåra

3. Skruva på oljesticks-locket på påfyllningsröret med fingrarna. Du behöver inte dra åt locket med en mutterdragare.
4. Sänk redskapet.

Kontrollera bakaxeln

Bakaxeln har tre separata tankar som använder en olja av typen SAE 80W-90. Även om axeln levereras från fabriken fylld med olja, bör nivån kontrolleras innan maskinen tas i bruk.

1. Ställ maskinen på en plan yta.
2. Avlägsna kontrollpluggarna från axeln och se till att oljan når upp till botten av varje hål. Avlägsna påfyllningspluggarna om nivån är låg, och tillsätt tillräckligt med olja så att nivån når upp till botten av kontrollpluggshålen (fig. 27).

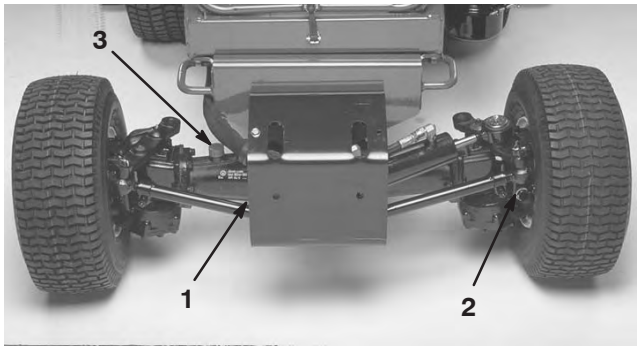

Figur 27

1. Kontrollplugg
2. Påfyllnings-/kontrollplugg (en på vardera ände av axeln)
3. Påfyllningsplugg

Kontrollera oljenivån i den dubbelriktade kopplingen

(Endast modell 30627 och 30631)

1. Ställ maskinen på en plan yta.
2. Vrid kopplingen (fig. 28) så att kontrollpluggen (som här visas i läget ”klockan 12”) sitter i läget ”klockan 4”.

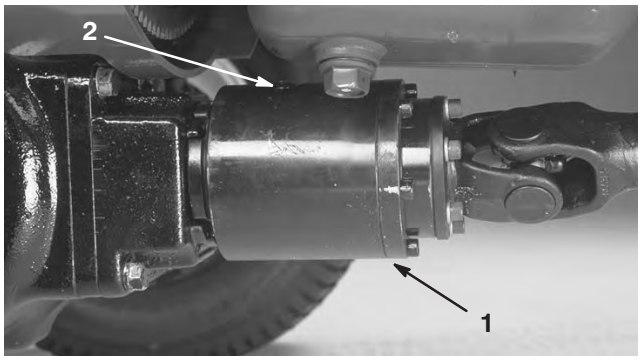

Figur 28

1. Dubbelriktad koppling
2. Kontrollplugg

3. Ta bort kontrollpluggen. Vätskenivån bör nå upp till hålet i kopplingen. Fyll på med Mobil Fluid 424 om vätskenivån är låg. Kopplingen ska vara fylld till ungefär en tredjedel.
4. Montera kontrollpluggen.

Observera: Använd inte motorolja (dvs. olja av typen 10W30) i den dubbelriktade kopplingen. Tillsatser för nötningsförhindrande och extremt tryck kommer att försämra kopplingens prestanda.

Körning

Observera: Vänster och höger sida på maskinen är lika med förarens vänstra respektive högra sida vid normal körning.

Reglage

Gaspedal

Gaspedalen (fig. 29) har två funktioner: att få maskinen att gå framåt och att få den att gå bakåt. Använd högerfotens häl respektive tå och tryck ned överdelen på pedalen för att köra framåt och nederdelen på pedalen för att köra bakåt. Hastigheten står i proportion till hur långt du trycker ner pedalen. För maximal hastighet utan last måste gaspedalen tryckas ned helt medan gasreglaget är i det snabba läget. Maxhastigheten framåt är ca 15 km/h. För att få maximal hastighet med en maskin med tung last eller uppför en backe sätter du gasreglaget i det snabba läget samtidigt som du trycker ner gaspedalen något för att behålla ett högt varvtal. När varvtalet börjar sjunka släpper du något på gaspedalen för att låta motorns varvtal öka.

Försiktighet

När du tar bort foten från gaspedalen ska maskinen stanna. Den får inte krypa i någon riktning. Om den gör det ska maskinen inte användas förrän hjuldrivningsmonteringen har reparerats och justerats; se Justera drivningens neutralinställning.

Svängpedaler

Vänster och höger svängpedal (fig. 29) är kopplad till främre vänster respektive höger hjulbroms, då bägge bromsarna fungerar oberoende av varandra. Använd bromsarna för att svänga tvärt eller för att öka drivningen om ett hjul släpar efter vid körning på en sluttning. Vått gräs eller mjuka gräsytor kan dock skadas när bromsarna används vid svängar.

Spak för rattlutning

Spaken för rattlutning sitter på höger sida om styrkolonnen (fig. 29). Dra spaken bakåt för att justera ratten till önskat framåt- eller bakåtläge och skjut spaken framåt för att låsa justeringen.

Försiktighet

Lämna inte spaken i olåst läge.

Bromspedal

Lägg i parkeringsbromsen för att undvika tillfällig maskinrörelse när motorn är avstängd (figur 29).

Den hydrostatiska transmissionen får inte, vid något tillfälle, användas som maskinens parkeringsbroms. Lägg i parkeringsbromsen genom att trycka ned bromspedalen helt och hållet, dra ut parkeringsbromsknoppen och sedan släppa pedalen. Parkeringsbromsen frigörs genom att bromspedalen trampas ned tills parkeringsbromsens knopp går tillbaka. För att stanna snabbt tar du bort högerfoten från gaspedalen och trampar ned bromspedalen. För att kunna stanna snabbt måste bromskablarna vara jämnt justerade.

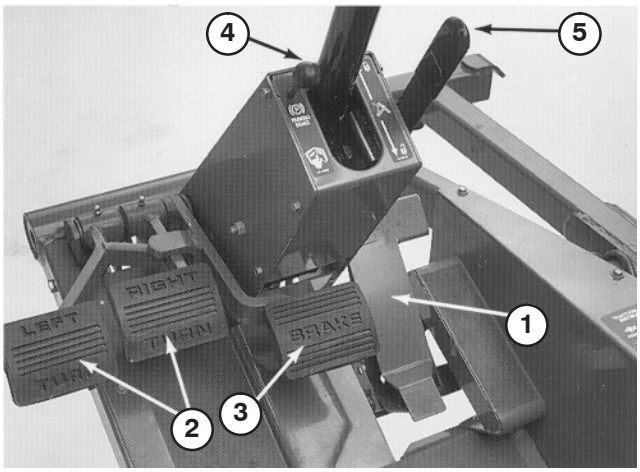

Figur 29

1. Gaspedal
2. Svängpedaler
3. Bromspedal
4. Parkeringsbromsens knopp
5. Spak för rattlutning

Lyftspak

Den hydrauliska lyftspaken (fig. 30) har tre lägen: FLOAT (flyt), TRANSPORT (transport), och RAISE (höj). För att sänka redskapet till marken för du lyftspaken framåt i spåret, som är läget FLOAT. Läget FLOAT används vid körning samt när maskinen inte används. Höj verktyget genom att dra lyftspaken bakåt till läget RAISE. Låt lyftspaken flyttas till läget TRANSPORT när verktyget är upphöjt. Redskapet ska vanligtvis vara upphöjt när du kör från ett arbetsområde till ett annat, förutom vid körning nedför branta sluttningar.

Försiktighet

Klippenhetens frilagda, roterande knivar eller andra redskap är farliga.

Lyft aldrig en klippenhet eller ett redskap när knivarna eller andra delar roterar.

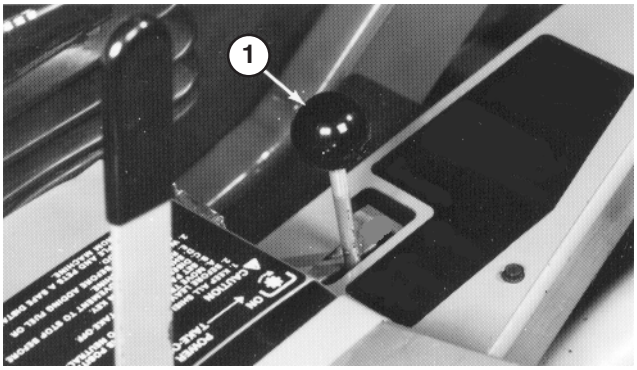

Figur 30

1. Lyftspak

Kraftuttagsspak

Kraftuttagsspaken (fig. 31) har två lägen: ON (inkopplat) och OFF (urkopplat). Skjut sakta kraftuttagsspaken helt framåt till ON för att starta redskapet eller klippenhetsknivarna. Dra sakta spaken bakåt till OFF för att stanna redskapet. Den enda gång kraftuttagsspaken ska vara i läget ON är när redskapet eller klippenheten är nedfällda i körläge.

Bränslemätare

Bränslemätaren (fig. 31) visar hur mycket bränsle som finns kvar i bränsletanken.

Timmätare

Timmätaren (fig. 31) registrerar motorns samlade drifttimmar.

Oljetryckslampa

Oljetryckslampan (fig. 31) tänds när oljetrycket i motorn sjunker till en farligt låg nivå. Om lågt oljetryck skulle uppstå, ska du stanna motorn och fastställa orsaken. Reparera skadan innan du startar motorn igen.

Laddningsindikator

Tänds när systemets laddningskrets inte fungerar (fig. 31).

Kylartemperaturvarning

Lampan tänds och motorn stängs av när kylvätsketemperaturen stiger till en för hög nivå (fig. 31).

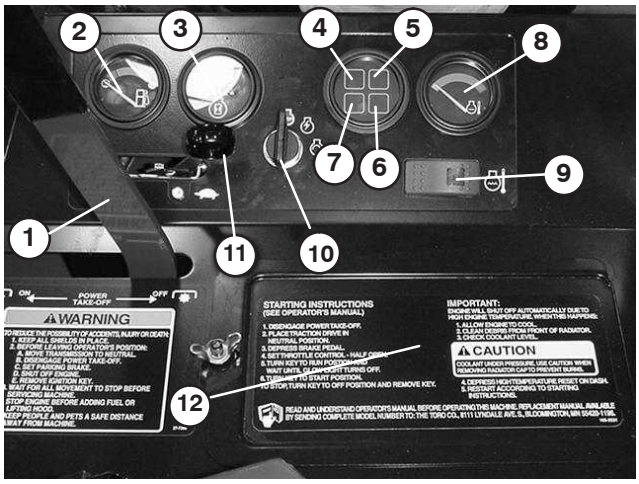

Figur 31

1. Kraftuttagsspak
2. Bränslemätare
3. Timmätare
4. Oljetrycksindikator
5. Motortemperatur
6. Glödstiftsindikator
7. Laddningsindikator
8. Temperaturmätare
9. Brytare för temperaturöverbelastning
10. Tändningslås
11. Gasreglage
12. Batterikåpa

Temperaturmätare

Temperaturmätaren (fig. 31) registrerar temperaturen i kylmedlet i kylsystemet. Om kylmedlets temperatur blir för hög stängs motorn av automatiskt.

Brytare för temperaturöverbelastning

Tryck på och håll in brytaren för temperaturöverbelastning för att starta motorn efter avstängning p.g.a. hög temperatur. Använd endast i nödsituationer.

Glödstiftslampa

Tänds när glödstiften är inkopplade (fig. 31).

Tändningslås

Tre lägen: OFF (från), ON/Preheat (till/förvärmning) och START (fig. 31).

Gasreglage

Gasen (fig. 31) används för motordrift i olika hastigheter. Varvtalet ökas genom att gasreglaget flyttas framåt – FAST (Snabbt), och minskas genom att gasreglaget flyttas bakåt – SLOW (Sakta). Gasreglaget styr knivarnas eller andra vertygskomponenters hastighet och, tillsammans med gaspedalen, traktorenhetens hastighet.

Sätesjusteringsspak

Justera standardsätet genom att föra spaken (fig. 32) bakåt och skjuta sätet till önskat läge. Frigör spaken för att låsa sätet på plats. Sätet med fjädring kan justeras framåt eller bakåt genom att spaken på vänster sida om sätet dras ut och sätet justeras till önskat läge, släpp sedan spaken. Viktjusteringsknoppen kan justeras för alla förares komfort.

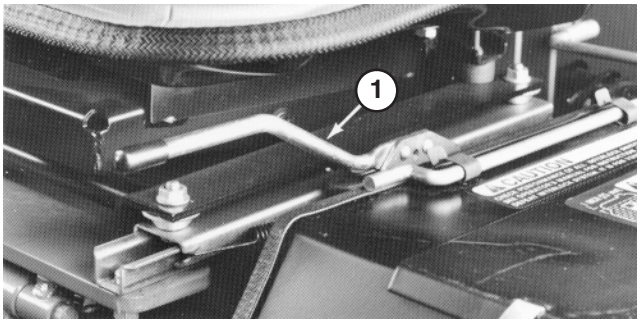

Figur 32

1. Sätesjusteringsspak

Starta/stanna motorn

Viktigt Bränslesystemet måste luftas om någon av de situationer som beskrivs nedan inträffar.

A. Första drifttagning av en ny maskin.

B. Motorn har upphört att fungera p.g.a. bränslebrist.

C. Underhåll har utförts på bränslesystemets delar, d.v.s. filtret har bytts ut, separatorn har genomgått service etc.

Mer information finns i Lufta bränslesystemet.

1. Se till att parkeringbromsen är ilagd, kraftuttagsbrytaren är av (OFF) och lyftspaken befinner sig i läget TRANSPORT eller FLOAT (flytande). Ta bort foten från gaspedalen och se till att pedalen är i neutralläge.
2. Flytta gasreglaget till 1/2-läget.
3. Vrid tändningsbrytaren till det PÅSLAGNA läget/läget för förvärmning. En automatisk timer styr förvärmningen i 10 sekunder. Vrid nyckeln till START efter förvärmningen. STARTA INTE MOTORN I MER ÄN 15 SEK. Släpp nyckeln när motorn startar. Om ytterligare förvärmning krävs, vrider du nyckeln till det AVSLAGNA läget och därefter till det PÅSLAGNA läget/läget för förvärmning. Upprepa processen vid behov.
4. Kör motorn på tomgång eller endast med en del gas tills den är uppvärmd.

Observera: Flytta gasreglaget till 1/2-läget när du startar om en varm motor.

5. När motorn har startats för första gången eller efter det att motorns olja har bytts ut eller motorn, transmissionen eller axeln har genomgått översyn kör du framåt och backar med maskinen i ett par minuter. Prova också lyftspaken och kraftuttaget tills du är säker på att allting fungerar som det ska. Vrid servoratten åt höger och vänster för att kontrollera styrreaktionen. Stäng sedan av motorn och kontrollera vätskenivåer samt undersök maskinen för oljeläckor, lösa delar eller andra märkbara funktionsfel.

Försiktighet

- **Stäng av motorn och vänta tills samtliga rörliga delar stannar innan maskinen undersöks för oljeläckor, lösa delar eller andra problem.**

6. Stanna motorn genom att flytta gasreglaget bakåt till det långsamma läget, flytta kraftuttagsbrytaren till det avslagna läget och vrida tändningsnyckeln till AV (OFF). Ta ut nyckeln ur tändningslåset för att undvika oavsiktlig start.

Lufta bränslesystemet

1. Parkera maskinen på en plan yta. Se till att bränsletanken är minst halvfull.
2. Frigör och öppna motorhuven.

Fara

Under vissa omständigheter är dieselbränsle och bränsleångor mycket brandfarliga och explosiva. Bränslebrand eller explosion kan skada dig själv och andra och orsaka materiella skador.

- **Använd en tratt och fyll på tanken utomhus på en öppen plats när motorn är avstängd och kall. Torka upp utspillt bränsle.**
- **Fyll inte tanken helt full. Fyll bränsletanken med bränsle tills nivån ligger 25 mm under påfyllningsrörets nedersta del. Det tomma utrymmet behövs för bränslets expansion.**
- **Rök aldrig när du handskas med bensin och håll dig borta från öppen eld eller platser där bensinångor kan antändas av gnistor.**
- **Förvara bränsle i en ren, säkerhetsgodkänd behållare och se till att locket sitter på.**

3. Öppna avluftarskruven på insprutningspumpen (fig. 33).

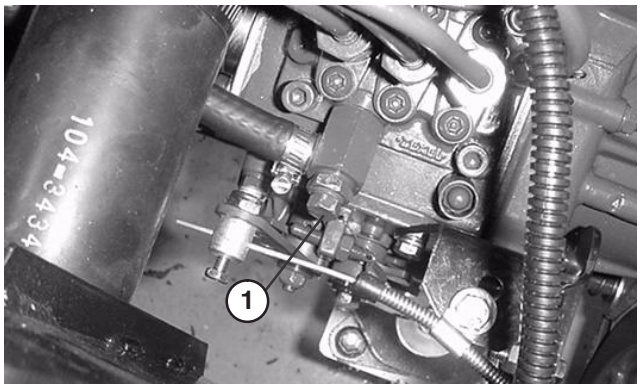

Figur 33

1. Avluftarskruv på bränsleinsprutningspump

4. Vrid nyckeln i tändningsbrytaren till läget ON (På). Den elektriska bränslepumpen startar och tvingar ut luft runt avluftarskruven. Lämna nyckeln i läget ON tills en jämn bränsleström flyter ut runt skruven. Dra åt skruven och vrid nyckeln till läget OFF (Av).

Observera: I normala fall ska motorn starta efter att ovannämnda luftningsprocedurer har följts. Om motorn inte startar kan dock luft finnas kvar mellan insprutningspumpen och insprutarna, se Lufta insprutarna.

Kontrollera säkerhetsbrytarna

Försiktighet

Om säkerhetsbrytarna är frånkopplade eller skadade kan maskinen plötsligt aktiveras vilket i sin tur kan leda till personskador.

- **Gör inga otillåtna ändringar på säkerhetsbrytarna.**
- **Kontrollera säkerhetsbrytarnas funktion dagligen och byt ut eventuella skadade brytare innan maskinen körs.**
- **Byt ut brytarna vartannat år eller efter 1 000 timmar, beroende på vilket som inträffar först, vare sig de fungerar som de ska eller inte.**

Maskinen har säkerhetsbrytare i det elektriska systemet. Säkerhetsbrytarna är konstruerade att stänga av motorn om föraren kliver ur sätet samtidigt som kraftuttagsspaken är inkopplad eller gaspedalen är nedtryckt. Föraren kan dock lämna sätet medan motorn är igång. Även om motorn kommer att fortsätta att vara igång om kraftuttagsspaken urkopplats och gaspedalen har frigjorts, rekommenderas du å det bestämdaste att stänga av motorn innan du stiger ned från sätet.

Kontrollera säkerhetsbrytarnas funktion:

1. Kör maskinen sakta till ett stort, relativt öppet område. Sänk klippenheten, stäng av motorn och lägg i parkeringsbromsen.
2. Sitt i sätet. Flytta kraftuttagsspaken till ON. Försök starta motorn med gaspedalen i neutralläge. Motorn ska inte gå runt. Om motorn går runt fungerar inte säkerhetssystemet som det är tänkt, och detta bör åtgärdas innan arbetet återupptas.
3. Sitt i sätet. Flytta kraftuttagsspaken till OFF och tryck ned gaspedalen. Försök att starta motorn. Motorn ska inte gå runt. Om motorn går runt fungerar inte säkerhetssystemet som det är tänkt, och detta bör åtgärdas innan arbetet återupptas.

Varning

Kör inte maskinen utan att något redskap är monterat, såvida du inte även har tagit bort kraftuttagsaxeln.

4. Sitt på sätet och starta motorn. Frigör parkeringsbromsen. Gå upp från sätet och för kraftuttagsspaken till läget ON. Motorn bör stanna inom 2–3 sekunder. Om motorn inte stannar finns det ett funktionsfel i säkerhetssystemet som bör åtgärdas innan arbetet återupptas.

5. Ansätt parkeringsbromsen. Tryck ner gaspedalen med motorn igång och kraftuttagsbrytaren urkopplad. Motorn bör stanna inom 2 sekunder. Om motorn stannar fungerar brytaren som den ska, och du kan fortsätta arbetet. Om motorn inte stannar finns det ett funktionsfel i säkerhetssystemet som bör åtgärdas innan arbetet återupptas.

Knuffa eller bogsera traktorenheten

I en nödfallssituation kan traktorenheten knuffas eller bogseras en kortare sträcka. Toro rekommenderar dock inte detta.

Viktigt Knuffa eller bogsera inte traktorenheten snabbare än 3–4,8 km/h eftersom transmissionen kan skadas. Om traktorenheten måste flyttas en längre sträcka bör den transporteras på en lastbil eller ett släp. När traktorenheten knuffas eller bogseras måste överströmningsventilen vara öppen.

1. Sträck in handen under traktorenheten och vrid överströmningsventilen (fig. 34) motsols ett halvt till ett varv. Genom att öppna ventilen öppnas en inre passage i transmissionen som kan avleda transmissionsoljan. Eftersom vätskan avleds kan traktorenheten flyttas utan att transmissionen skadas.

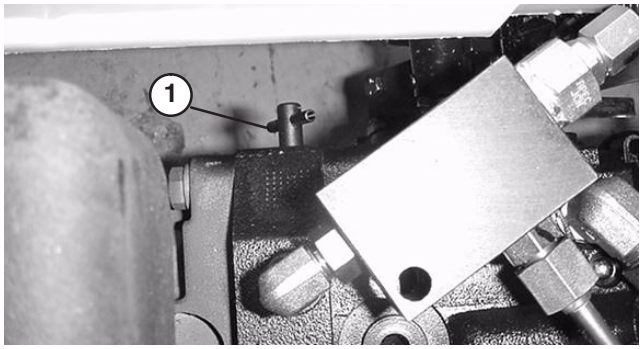

Figur 34

1. Överströmningsventil

2. Stäng överströmningsventilen genom att vrida den medsols tills den är ordentligt säkrad innan motorn startas. Dra inte åt mer än till 7–11 Nm. Starta inte motorn när ventilen är öppen.

Viktigt Om maskinen körs med öppen överströmningsventil leder det till överhettning i transmissionen.

Driftegenskaper

Öva att köra maskinen eftersom den har en hydrostatisk transmission och dess egenskaper skiljer sig från många gräsunderhållningsmaskiner. En del punkter som man bör tänka på vid manövrering av traktorenheten, klipparenheten eller andra redskap är transmissionen, motorvarvtalet, belastningen på knivarna eller andra arbetsredskap och vikten av bromsarna.

Reglera gaspedalläget för ett högt och relativt konstant motorvarvtal, för att erhålla tillräckligt med kraft för traktorenheten och arbetsredskapen under körning. En bra regel att följa är: sänk hastigheten allteftersom belastningen på redskapen ökar och öka hastigheten allteftersom belastningen minskar.

Låt därför gaspedal gå bakåt när motorns varvtal minskar och tryck ned pedalen långsamt när varvtalet ökar. När du kör från ett arbetsområde till ett annat – utan last och med klippenheten upplyft – ska du ha gasreglaget i läget FAST och långsamt trycka gaspedalen ända ned för att uppnå maximal hastighet.

En annan egenskap att uppmärksamma är funktionen hos svängpedalerna som är anslutna till bromsarna. Bromsarna kan användas som hjälp för att svänga med maskinen. De ska dock användas med försiktighet, i synnerhet på mjukt eller vått gräs eftersom gräsmattan kan få revor av misstag. En annan fördel med svängbromsarna är att de upprätthåller driften. Till exempel: i vissa sluttningsförhållanden slirar motlutshjulet och förlorar fästet. Om denna situation skulle uppstå, trycker du ner motlutspedalen för svängning gradvis och med jämna mellanrum tills motlutshjulet slutat att slira, vilket därmed ökar drivningen på medlutshjulet.

Var extra försiktig när du kör maskinen på lutande underlag. Se alltid till att sätessvängningens fästpinne är monterad. Kör sakta och undvik tvära svängar på lutande underlag, för att undvika att välta. Klippenheten måste sänkas vid körning nedför backar för att kunna kontrollera styrningen.

Strålriktaren måste alltid vara monterad och i dess lägsta position på klippenheten med sidoutkastare.

Varning

Vårdslös körning kombinerad med terrängvinklar, studsning eller felaktigt placerade säkerhetsskydd kan medföra skador från kringflygande föremål.

En person eller ett sällskapsdjur kan dyka upp i eller omkring klippområdet.

Sluta klippa och återuppta inte arbetet förrän området har röjts.

Koppla ur samtliga reglage och flytta gasreglaget till det långsamma läget innan du stänger av motorn. Genom att flytta gasreglaget till det långsamma läget sänks motorvarvtalet och bullernivån och vibrationerna minskas. Vrid nyckeln till OFF för att stänga av motorn.

Underhåll

Observera: Vänster och höger sida på maskinen är lika med förarens vänstra respektive högra sida vid normal körning.

Rekommenderat underhåll

Underhållsintervall	Underhållsförfarande
Efter de första 10 timmarna	• Kontrollera kraftuttagsremmens spänning. • Kontrollera fläktremmens och generatorremmens spänning. • Byt transmissionsfiltret. • Dra åt hjulmuttrarna.
Efter de första 50 timmarna	• Byt motorolja och oljefilter. • Kontrollera motorns varvtal. • Kontrollera kraftuttagsremmens spänning. • Kontrollera motorns varvtal.
Var 50:e timme	• Kontrollera batteriets elektrolytnivå. • Kontrollera batterikablarnas anslutningar. • Smörj alla smörjnipplar. • Smörj bromskablarna. • Kontrollera luftfiltret.
Var 100:e timme	• Kontrollera kraftuttagsremmens spänning. • Kontrollera fläktremmens och generatorremmens spänning. • Kontrollera kylsystemets slangar.
Var 150:e timme	• Byt motorolja och oljefilter.
Var 200:e timme	• Kontrollera åtdragningen av styrcylinderns fästbult (endast modeller med 4-hjulsdrift). • Utför service på luftfiltret. • Kontrollera bakhjulets skränkning och styrlänk. • Byt transmissionsfiltret. • Dra åt hjulmuttrarna.
Var 400:e timme	• Byt ut bränslefiltret. • Byt ut filtret i bränsle-/vattenseparatorn. • Byt ut oljan i bakaxeln (endast modeller med 4-hjulsdrift). • Byt ut oljan i den dubbelriktade kopplingen (endast modeller med 4-hjulsdrift). • Fyll bakhjulens lager med fett (endast modeller med 2-hjulsdrift). • Dra åt huvudet, justera ventilerna och kontrollera motorns varvtal.
Var 1 000:e timme eller vartannat år beroende på vilket som inträffar först	• Byt ut rörliga slangar. • Byt ut säkerhetsbrytarna. • Spola och byt ut kylsystemets vätska. • Byt ut hydraulvätskan. • Töm och rengör bränsletanken.

Viktigt Läs i motorns bruksanvisning för ytterligare underhållsrutiner.

Kontrollista för dagligt underhåll

Kopiera sidan och använd den regelbundet.

Kontrollpunkt	Vecka:						
	Mån.	Tis.	Ons.	Tors.	Fre.	Lör.	Sön.
Kontrollera säkerhetsbrytarnas funktion.							
Kontrollera att gräsriktaren är i det nedre läget.							
Kontrollera bromsens funktion.							
Kontrollera motoroljenivån.							
Kontrollera kylsystemets vätskenivå.							
Töm vatten-/bränsleseparatorn.							
Undersök luftrenaren.							
Undersök om det finns skräp i kylaren och filtret.							
Kontrollera om det finns missljud i motorn.[1]							
Kontrollera oljenivån i transmissionen.							
Kontrollera om hydraulslangarna är skadade.							
Undersök om systemet har oljeläckor.							
Kontrollera däcktrycket.							
Kontrollera att instrumenten fungerar.							
Kontrollera knivarnas tillstånd.							
Smörj alla smörjnipplar.[2]							
Bättra på skadad lack.							

[1]Undersök glödstift och insprutarmunstycken om motorn är trögstartad eller om överdrivet mycket rök eller ojämn gång uppmärksammas.
[2]Omedelbart **efter varje** tvätt, oavsett intervallet i listan.

Anteckningar om särskilda problem

Kontrollen utförd av:		
Artikel	**Datum**	**Information**
1		
2		
3		
4		
5		
6		
7		
8		
9		
10		

Smörja maskinen

Traktorenheten måste smörjas regelbundet. Om maskinen används under normala förhållanden ska samtliga lager och bussningar smörjas var 50:e körtimma.

De lager och bussningar på traktorenheten som måste smörjas är:

Samtliga modeller

Kraftuttagsaxel och -ok (3) (fig. 35)

Lyftarmstappar (fig. 35)

Höger och vänster skjutarmskulleder (fig. 35)

Skjutarmens svängbussningar (fig. 36)

Kraftuttagets svänghylsa (fig. 37)

Bromsens svängbussningar (fig. 38)

Lager på motorns drivaxel (fig. 39)

Modeller med fyrhjulsdrift

Axelns dragstång (2) (fig. 40)

Axelsvängtapp (fig. 40)

Axelns styrtappar (2) (fig. 40)

Cylinderändar (4) (fig. 40)

Drivaxel (3) (fig. 41)

Kopplingslåda (fig. 41)

Modeller med tvåhjulsdrift

Bakre hjulspindelbussningar (fig. 42)

Styrplattans bussningar (fig. 42)

Axelstiftsbussning (fig. 42)

Observera: Stryk även på fett på drivhjuls- och bromspedalsändarna på bägge bromskablarna.

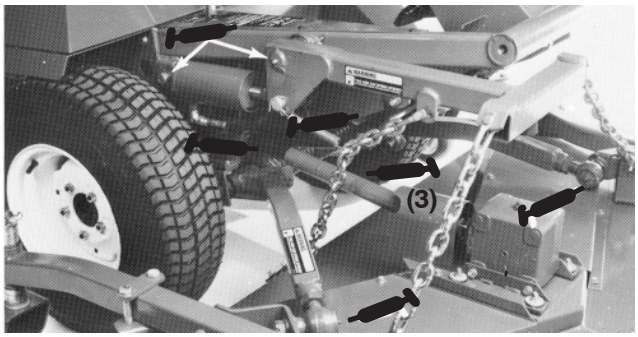

Figur 35

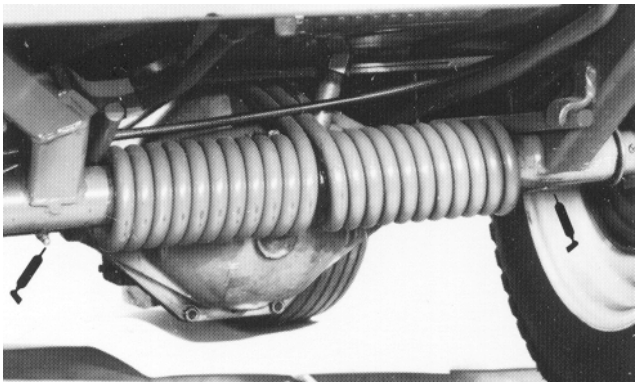

Figur 36

Figur 37

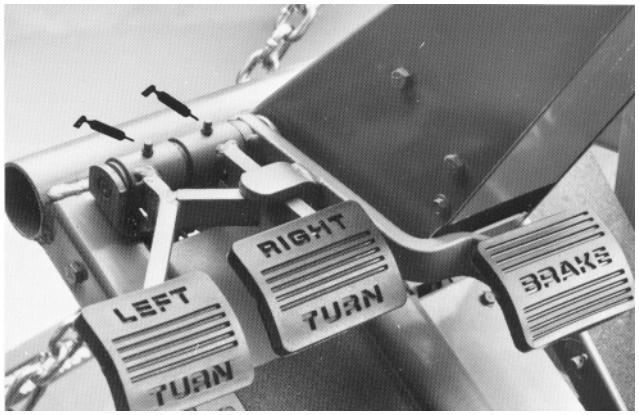

Figur 38

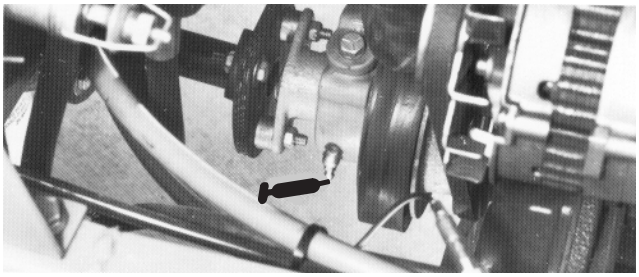

Figur 39

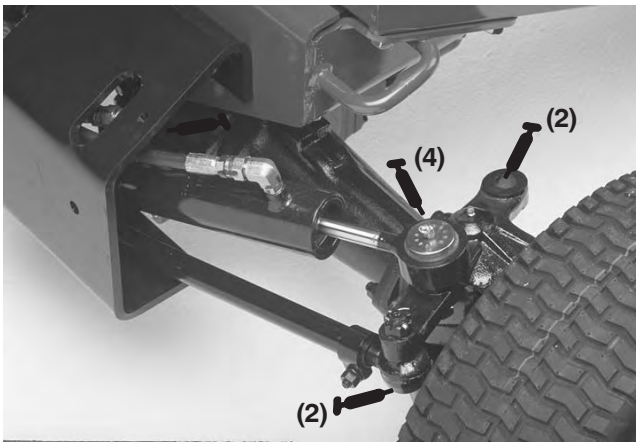

Figur 40

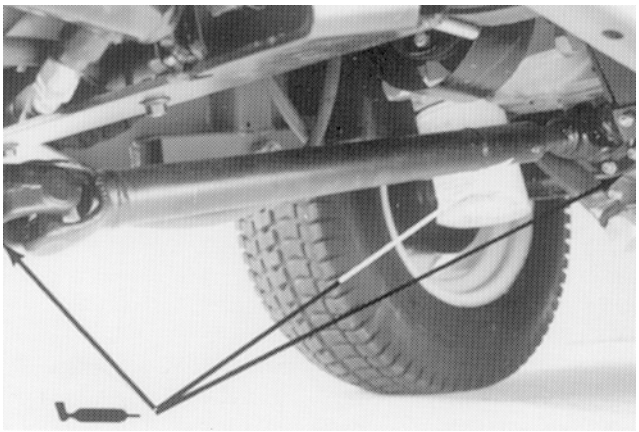

Figur 41

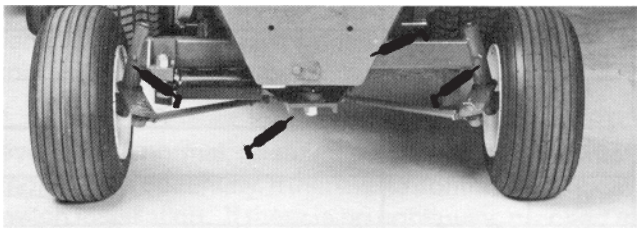

Figur 42

Allmänt underhåll på luftrenaren

- Undersök om luftrenaren har skador som kan orsaka en luftläcka. Ett skadat luftrenarhus måste bytas ut.
- Utför service på luftrenarfiltren när luftrenarindikatorn (fig. 43) är röd eller var 400:e timme (oftare i mycket dammiga eller smutsiga förhållanden). För mycket underhåll får inte utföras på luftfiltret.

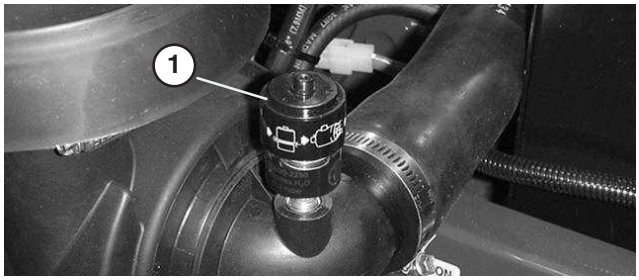

Figur 43

1. Luftrenarindikator

- Se till att kåpan sluter tätt runt luftrenaren.

Serva luftrenaren

1. Dra ut spärren och vrid luftrenarkåpan motsols (fig. 44).

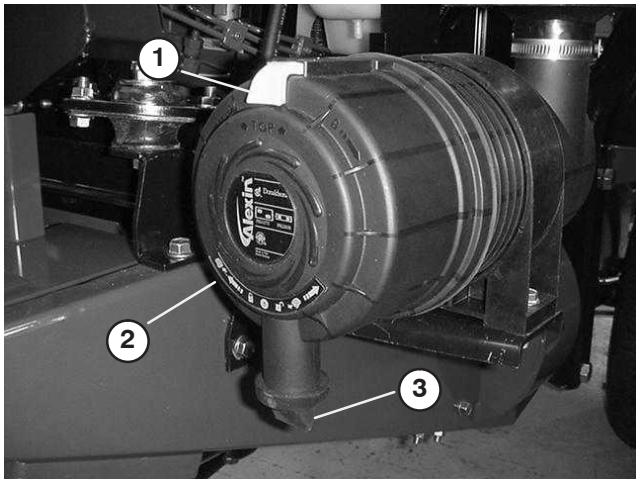

Figur 44

2. Spärrhake till luftrenare
3. Luftrenarkåpa
4. Smutsutblås

2. Ta bort kåpan från luftrenarstommen. Använd lågtrycksluft (276 kPa [40 psi], ren och torr) innan du avlägsnar filtret, för att ta bort stora ansamlingar av skräp som har packats mellan huvudfiltrets utsida och skålen. Undvik att använda högtrycksluft eftersom denna kan tvinga smutset genom filtret och in i luftintagsröret. Denna rengöringsprocess förhindrar att det kommer skräp in i luftintaget, när huvudfiltret avlägsnas.

3. Avlägsna och byt ut huvudfiltret (fig. 45). Vi rekommenderar inte att du rengör det använda filtret eftersom det då finns risk för att filtret skadas. Undersök om det nya filtret har transportskador genom att kontrollera filtrets tätande ände och kropp. Använd inte ett skadat filter. Sätt i det nya filtret genom att trycka på dess yttre kant för att fästa det i skålen. Tryck inte mitt på filtret där det är böjligt.

4. Rengör öppningen till smutsutblåset i den avtagbara kåpan (fig. 44). Avlägsna gummiutloppsventilen från kåpan, rengör håligheten och byt ut utloppsventilen.

5. Montera kåpan och placera gummiutloppsventilen i nedåtläge – mellan ca 5:00 till 7:00 sett från änden.

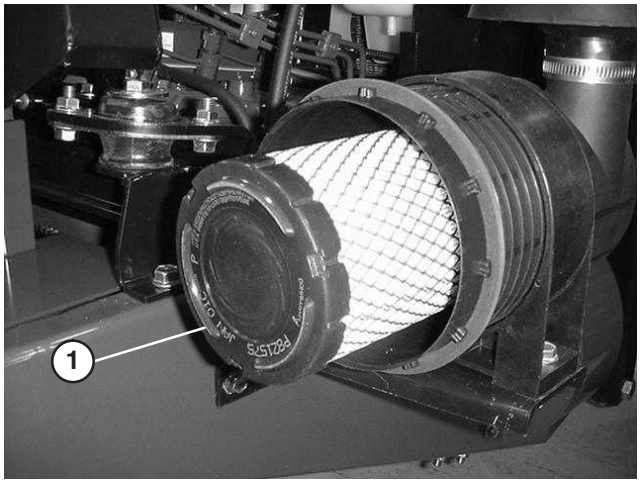

Figur 45

1. Huvudfilter

6. Nollställ indikatorn (fig. 43) om den är röd.

Rengöring av kylaren och gallret

Kylarens galler och framdel måste hållas rena för att undvika att motorn överhettas. Undersök i vanliga fall främre delen av kylaren och gallret dagligen, och torka vid behov bort eventuellt skräp från dessa delar. Det är dock nödvändigt att kontrollera och rengöra gallret varje kvart och undersöka kylaren varje timme under mycket dammiga och smutsiga förhållanden.

Observera: Denna situation kan särskilt uppstå vid användning av en klippenhet med bakre utkast. Kylarens framdel kan rengöras grundligt genom att blåsa tryckluft från kylarens fläktsida. Se till att ta bort eventuellt skräp som samlats på botten av filtret. Gallret framför kylaren kan tas bort genom att vingmuttrarna överst på gallret lossas, för att underlätta rengöringen.

Byte av motorolja och filter

Kontrollera oljenivån efter det dagliga arbetet eller varje gång maskinen används. Oljan och filtret måste bytas ut för första gången efter 50 körtimmar. Därefter ska de bytas ut var 100:e körtimme. Kör motorn precis innan oljan byts, om så är möjligt. Varm olja rinner lättare och för med sig fler föroreningar än kall olja.

1. Ställ maskinen på en plan yta.

2. Öppna huven. Placera ett avtappningskärl under oljekärlet och i linje med avtappningspluggen (fig. 46).

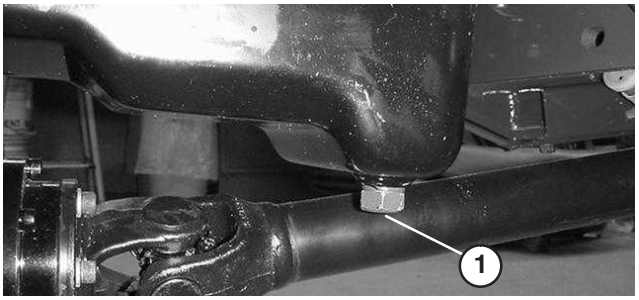

Figur 46

1. Avtappningsplugg

3. Rengör området runt avtappningspluggen.

4. Ta bort avtappningspluggen och låt oljan rinna ner i kärlet.

5. Ta bort oljefiltret och byt ut det (fig. 47).

Figur 47

1. Oljefilter

6. När all olja har runnit ut sätter du tillbaka avtappningspluggen och torkar upp eventuell utspilld olja.

7. Fyll vevhuset med olja; se avsnittet Kontrollera oljenivån i vevhuset.

Serva bränslesystemet

Observera: Se avsnittet om att fylla bränsletanken med dieselbränsle för lämpliga bränslerekommendationer.

Fara

Under vissa omständigheter är dieselbränsle och bränsleångor mycket brandfarliga och explosiva. Bränslebrand eller explosion kan skada dig själv och andra och orsaka materiella skador.

- **Använd en tratt och fyll på tanken utomhus på en öppen plats när motorn är avstängd och kall. Torka upp utspillt bränsle.**
- **Fyll inte tanken helt full. Fyll bränsletanken med bränsle tills nivån ligger 25 mm under påfyllningsrörets nedersta del. Det tomma utrymmet behövs för bränslets expansion.**
- **Rök aldrig när du handskas med bensin och håll dig borta från öppen eld eller platser där bensinångor kan antändas av gnistor.**
- **Förvara bränsle i en ren, säkerhetsgodkänd behållare och se till att locket sitter på.**

Bränsletank

Töm och rengör bränsletanken var 1 000:e körtimme eller vartannat år, beroende på vilket som inträffar först. Töm och rengör dessutom tanken om bränslesystemet förorenas eller om maskinen ska ställas i förvar under en längre period. Använd ren diesel för att spola ur tanken.

Bränsleledningar och anslutningar

Kontrollera ledningar och anslutningar var 400:e timme eller en gång om året, beroende på vilket som inträffar först. Se till att det inte finns någon försämring, skador eller lösa anslutningar.

Vattenseparator

Töm ut vatten eller andra föroreningar från vattenseparatorn (fig. 48) dagligen.

1. Sätt en ren behållare under vattenseparatorn. Vattenseparatorn sitter på ramens insida, bredvid motorns vänstra sida.
2. Lossa avtappningspluggen längst ner på filterskålen. Dra åt pluggen efter tömning.

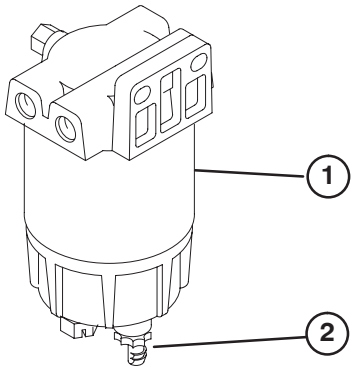

Figur 48

1. Vattenseparator
2. Avtappningsplugg

Byt ut filterskålen var 400:e körtimme.

1. Rengör området där filterskålen monteras.
2. Avlägsna filterskålen och rengör fästytan.
3. Smörj packningen på filterskålen med ren olja.
4. Montera filterskålen för hand tills packningen vidrör fästytan och vrid sedan ytterligare ett halvt varv.

Byta ut bränsleförfiltret

Byt ut bränsleförfiltret (fig. 49) som sitter mellan bränsletanken och bränslepumpen var 400:e körtimme eller årligen, beroende på vilket som inträffar först.

1. Kläm ihop bränsleledningarna som är anslutna till bränslefiltret så att bränsle inte kan tappas ur när ledningarna tas bort.
2. Lossa slangklämmorna på bägge ändar av filtret och drag av bränsleledningarna från filtret.

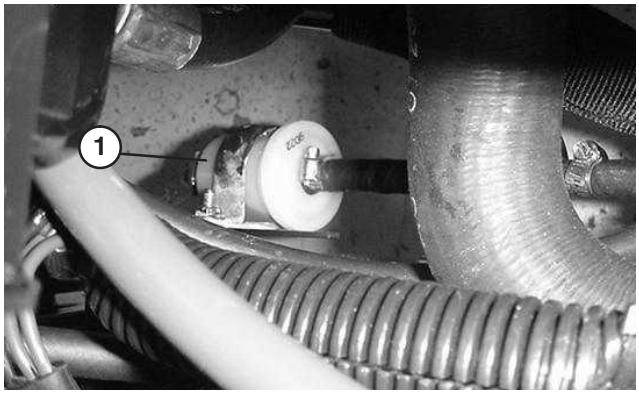

Figur 49

1. Bränsleförfilter

3. Trä på slangklämmorna på bränsleledningarnas ändar. Trä på bränsleledningarna på bränslefiltret och fäst dem med slangklämmor. Se till att pilen på filtrets sida pekar mot insprutningspumpen.

Avlufta insprutarna

Observera: Den här proceduren ska enbart användas om bränslesystemet har luftats genom normal snapsning och motorn inte startar, se Lufta bränslesystemet.

1. Lossa röranslutningen till insprutarmunstycke nr 1 och hållaren vid injektionspumpen (fig. 50).

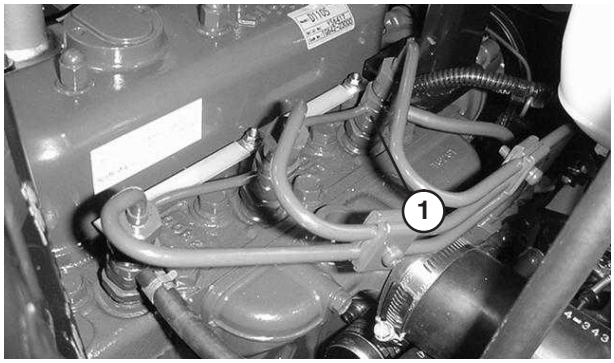

Figur 50

1. Insprutarmunstycke nr 1

2. Flytta gasreglaget till det SNABBA läget.
3. Vrid nyckeln i nyckelbrytaren till START och observera bränsleflödet runt anslutningen. Vrid nyckeln till det AVSTÄNGDA läget när du kan se ett jämnt bränsleflöde.
4. Dra åt röranslutningen ordentligt.
5. Repetera stegen på de återstående munstyckena.

Rengöra kylaren och gallret

För att undvika att motorn överhettas måste gallret och kylaren hållas rena. Undersök i normala fall kylaren och gallret dagligen, och torka vid behov bort eventuellt skräp från dessa delar. I extremt dammiga och smutsiga förhållanden är det dock nödvändigt att undersöka och rengöra filtret och kylaren oftare.

Observera: Om motorn stängs av på grund av överhettning ska du börja med att undersöka om det finns stora ansamlingar av skräp i kylaren och gallret.

Så här rengör du kylaren noggrant:

1. Ta bort gallret.
2. Arbeta från fläktsidan på kylaren och antingen spreja kylaren med en vattenslang eller blås med tryckluft.
3. När kylaren är noggrant rengjord, ska du avlägsna allt skräp som kan ha samlats i kanalen vid kylarens nedre del.
4. Rengör och sätt tillbaka gallret.

Byta kylmedel i kylsystemet

Kylsystemet rymmer ca 5,7 liter. Kylsystemet ska fyllas med en 50/50-blandning av vatten och permanent frostskyddsmedel med etylenglykol. Töm kylmedlet från kylaren vartannat år genom att öppna avtappningskranen (fig. 51). När kylmedlet har tappats av spolas hela systemet och fylls sedan med en 50/50-blandning av vatten och frostskyddsmedel.

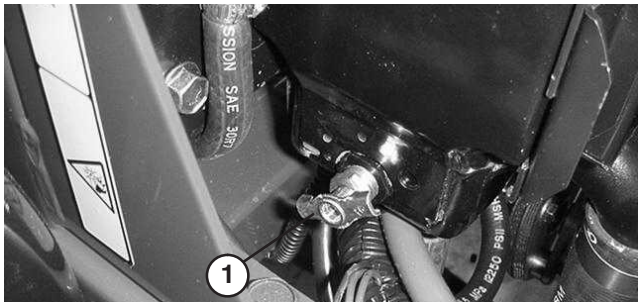

Figur 51

1. Avtappningskran

När kylaren fylls måste kylmedelnivån vara ovanför kylarelementet och 25 mm under påfyllningsrörets nedersta del. FYLL INTE PÅ FÖR MYCKET. Sätt alltid tillbaka kylarlocket (fig. 52) ordentligt.

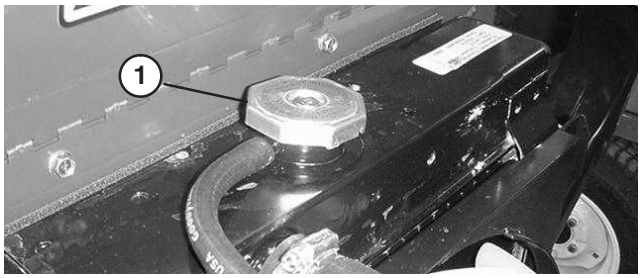

Figur 52

1. Kylarlock

Expansionstankens kylvätskenivå bör ligga mellan markeringarna på sidan av tanken (fig. 53).

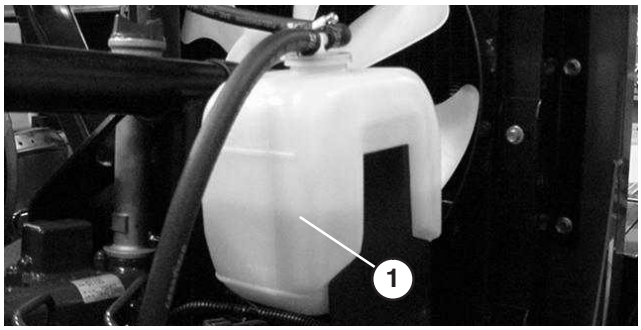

Figur 53

1. Expansionstank

Serva motorremmarna

Kontrollera spänningen på samtliga remmar efter den första arbetsdagen och därefter var 100:e körtimme.

Generatorrem

1. Frigör och öppna motorhuven.
2. Om spänningen är korrekt ska remmen böjas ned 10 mm när en kraft på 45 N. appliceras på remmen (fig. 54) mittemellan skivorna.
3. Om nedböjningen inte är 10 mm lossar du fästbultarna till generatorn. Öka eller minska generatorremmens spänning och dra åt bultarna. Kontrollera remmens nedböjning igen för att se till att spänningen är korrekt.

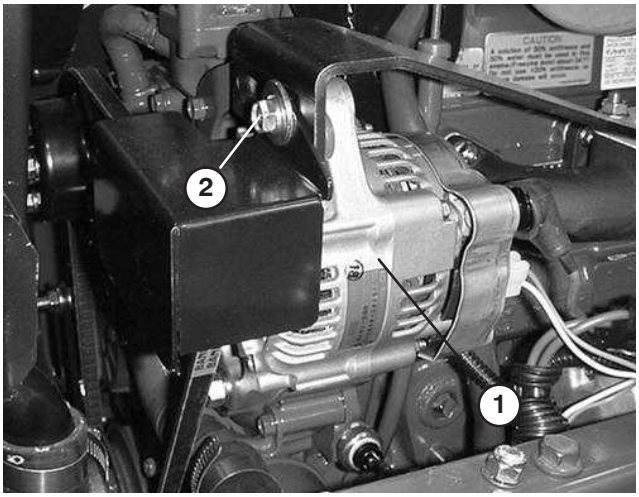

Figur 54

1. Generator
2. Fästbult

Kylarfläktrem

1. Frigör och öppna motorhuven.
2. Ta bort huvudskruvarna (5) som fäster fläktremsskyddet och ta bort skyddet (fig. 55).

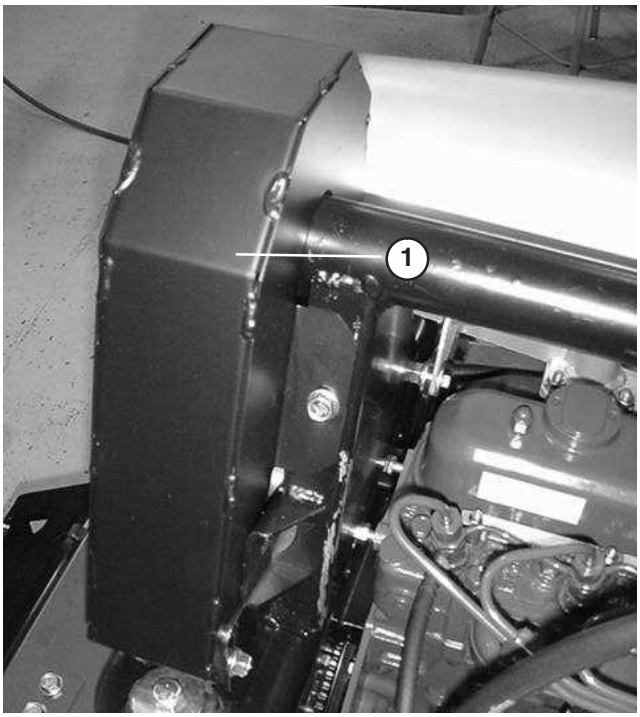

Figur 55

1. Fläktremsskydd

3. Remmen ska böjas ned 6 mm mittemellan remskivorna då en kraft på 22 N tillämpas (fig. 56). Om nedböjningen är felaktig går du vidare till steg 4. Om den är korrekt går du vidare till steg 5.

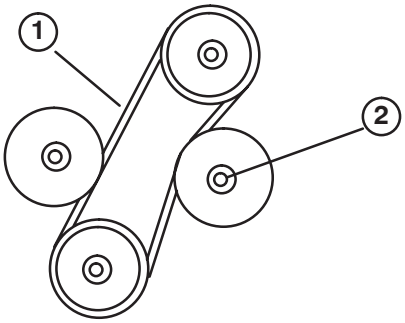

Figur 56

1. 6 mm nedböjning här
2. Låsmutter till justerbar mellanremskiva

4. Lossa låsmuttern som fäster den justerbara mellanremskivan (fig. 56). Skjut mellanremskivan mot remmen tills korrekt nedböjning erhålls och dra åt mellanremskivans låsmutter (fig. 56).
5. Montera fläktremsskyddet och fäst det med huvudskruvar (fig. 55). Stäng och säkra motorhuven.

Så här byter du ut remmen:

1. Följ förfarandet i steg 1 och 2 ovan.
2. Lossa låsmuttern som fäster den justerbara mellanremskivan, skjut skivan bort från remmen och ta bort remmen från skivorna (fig. 56).
3. Montera den nya remmen och justera för korrekt spänning. Skjut mellanremskivan mot remmen tills remmen böjer sig 6 mm mittemellan den översta skivan och den fast monterade mellanremskivan vid en belastning på 22 Nm. Dra åt mellanremskivans låsmutter för att säkra justeringen (fig. 56).
4. Montera fläktremsskyddet och fäst det med huvudskruvar (fig. 55). Stäng och säkra motorhuven.

Observera: Kontrollera fläktremmens spänning efter den första arbetsdagen. Justera spänningen om så erfordras. Följ sedan anvisningarna för regelbundet underhåll.

Justera gasreglaget

1. Justera gasvajern (fig. 57) så att varvtalsspaken på motorn vidrör inställningsbultarna för låg resp. hög hastighet innan gasreglaget kommer i kontakt med skåran på instrumentpanelen.

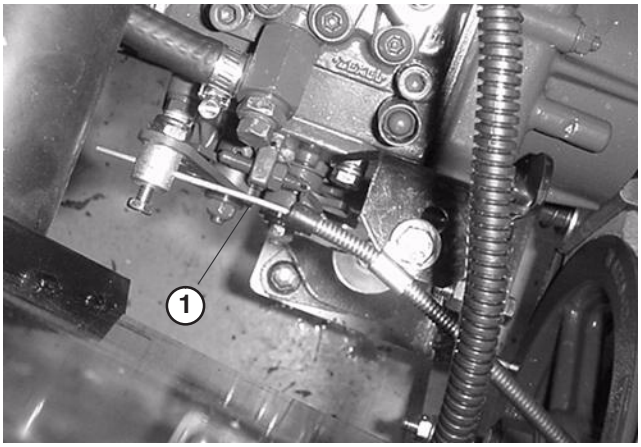

Figur 57

1. Gasvajer

Justera drivreglagestången

1. Kontrollera hjuldrivningens neutralläge för att se till att framhjulen inte kryper; se Justera drivningens neutralinställning.
2. Lossa låsmuttrarna och justera gaspedalens stoppskruv (fig. 58) till en längd på 7,6 cm.
3. För pumpspaken till läget för full fart framåt.

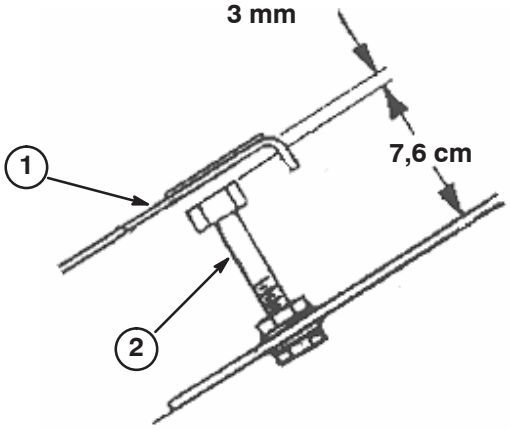

Figur 58

1. Gaspedal
2. Stoppskruv

4. Justera reglagestångens ände (fig. 59) tills det är ett 3 mm spel mellan översta delen av gaspedalens stoppskruv och pedalen. Dra åt låsmuttrarna.

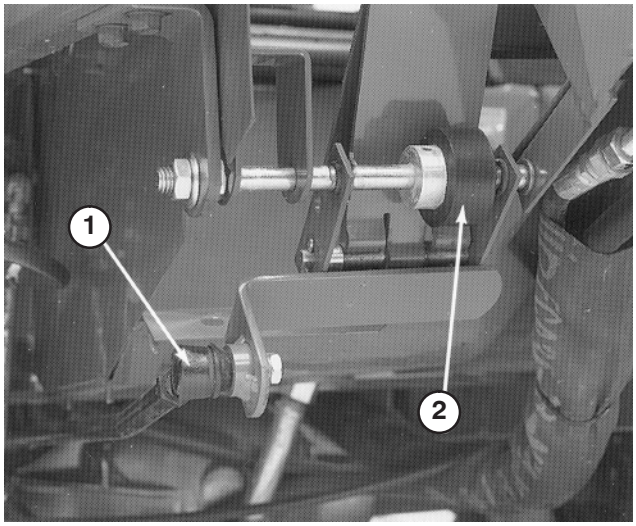

Figur 59

1. Reglagestång
2. Friktionshjul

Justera gaspedalens friktionshjul

1. Lossa de två muttrarna som fäster gaspedalaxeln på pedalens högra sida (fig. 59).
2. Vrid axeln för att flytta friktionshjulets slitna yta bort från gaspedalens undersida.
3. Dra åt muttrarna för att säkra axeln och hjulet i rätt läge.

Justera drivningen i neutralläget

1. Parkera fordonet på en plan yta och stäng av motorn. Ansätt parkeringsbromsen, fäll fram sätet och aktivera pumpspaken (fig. 60) för att se till att monteringen är ordentligt säkrad och fungerar obehindrat. Korrigera eventuella avvikelser.

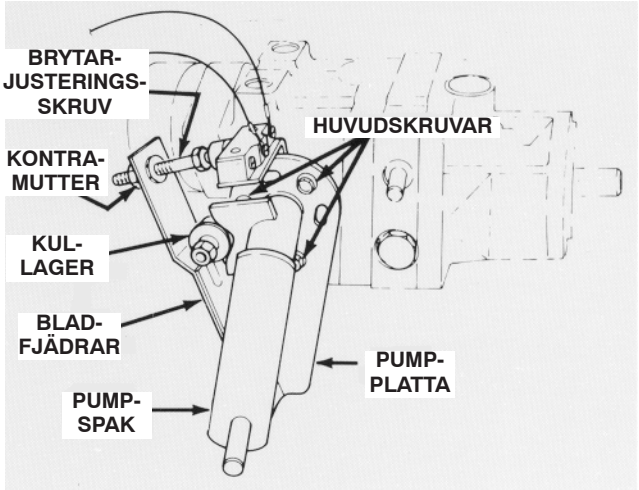

Figur 60

2. Blockera det högra framhjulet och bägge bakhjulen så att fordonet inte kan rulla framåt eller bakåt.
3. Hissa upp ramen så att det vänstra framhjulet lyfter från verkstadsgolvet. Använd en domkraft för att stödja ramen.
4. Starta motorn och låt den gå på tomgång i 5 minuter så att transmissionsoljan värms upp till arbetstemperatur.
5. Frigör parkeringsbromsen och kontrollera det vänstra framhjulet som är upplyft från golvet. Hjulet får inte rotera. Om hjulet roterar går du vidare till steg 6 för justering. Fortsätt till steg 8 om hjulet inte roterar. Kontrollera justeringen med gasen i läget SLOW och FAST.
6. Eftersom hjulet roterar måste pumpplattan justeras. Innan pumpplattan justeras ska gasen flyttas till SLOW. Om hjulet roterar framåt lossar du huvudskruvarna och knackar lätt på pumpplattans botten motsols (fig. 60). På motsatt sätt knackar du medsols på pumpplattan om hjulet roterar bakåt (fig. 60). När hjulet slutar rotera drar du åt huvudskruvarna som fäster pumpplattan mot transmissionens sida. Kontrollera justeringen med gasen i läget SLOW och FAST.
7. Om framhjulet fortsätter rotera kontrollerar du om
   - kullagret är löst eller utslitet (fig. 60)
   - kolven på säkerhetsströmbrytaren kärvar
   - några fästelement är lösa eller saknas
   - bulten som fäster pumpspaken mot transmissionen är utsliten
   - pumpspaken sitter löst på reglageaxeln (korrigera genom att styrka Loctite 680 på axeln)
   - bladfjädrarna är svaga eller skadade (fig. 60) – byt dem i så fall.
   - någon intern transmissionsdel har ett funktionsfel. Kontakta din lokala Toro-återförsäljare för assistans.
8. Stäng av motorn.
9. Justera reglagestången till hjuldrivningen; se Justera drivstången, sidan 41.

Justera säkerhetsbrytaren

1. Justera transmissionens neutralläge; se Justera drivningens neutralinställning, sidan 42.
2. Aktivera pumpspaken (fig. 60) för att se till att samtliga delar fungerar obehindrat och är ordentligt säkrade.
3. Lossa kontramuttern. Vrid brytarjusteringsskruven (fig. 60) tills du erhåller ett spel mellan huvudet på skruven och brytarknappen.
4. Vrid justeringsskruven tills den vidrör brytarknappen. Fortsätt att vrida skruven tills kretsen är sluten (brytaren ” klickar”). När brytaren klickar vrider du justeringsskruven ytterligare ett halvt varv. Dra åt kontramuttern.

Byta ut kraftuttagsbrytaren

1. Ta bort instrumentkåpan och lossa batteriets minuskabel från batteriet.
2. Flytta kraftuttagsspaken framåt till ON.
3. Ta bort skon från änden på kraftuttagsbrytarens knapp (fig. 61). Lägg skon åt sidan för senare montering. Skilj brytarens ledningskontakter.

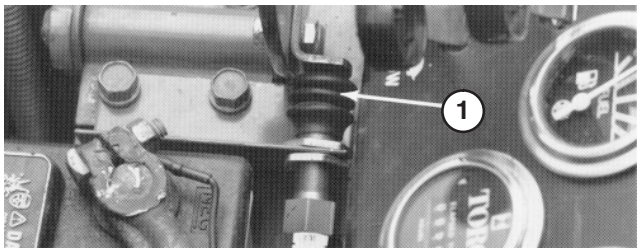

Figur 61

1. Kraftuttagsbrytare

4. Ta bort den främre kontramuttern som fäster brytaren mot monteringsfästet och avlägsna brytaren.
5. Montera en ny kraftuttagsbrytare på monteringsfästet. Justera brytaren så att den är nedtryckt 13 mm när kraftuttagsspaken flyttas till OFF. Dra åt kontramuttrarna till 8,5 Nm. Montera skon på brytaren.

Viktigt Brytargängorna skadas om kontramuttrarna dras åt för hårt.

6. Anslut en kontinuitetstestare eller en ohmmeter till brytarkontakten. När kraftuttagsspaken är i läget ON ska brytkretsen **inte ha** någon kontinuitet. Om det finns kontinuitet kontrollerar du brytarmonteringen igen. Fortsätt till nästa steg om den inte har kontinuitet.
7. Flytta kraftuttagsspaken till läget OFF. När kraftuttagsspaken är i sitt normala, släppta läge **ska** kraftuttagsbrytaren **ha** kontinuitet. Om det inte finns kontinuitet kontrollerar du brytarmonteringen igen. Fortsätt till nästa steg om det inte finns kontinuitet.
8. Skjut ihop brytarkontakterna.
9. Anslut batterikabeln och montera instrumentkåpan.

Justera kraftuttagsdrivremmens spänning

Viktigt Kontrollera kraftuttagsremmens spänning efter de första 10 respektive 50 körtimmarna och därefter var 100:e körtimme.

Gör följande om remmen börjar slira på grund av sträckning eller ett slitet länkage:

1. Lås upp och ta bort instrumentkåpan.
2. Flytta kraftuttagsspaken till ON.
3. Mät längden på kraftuttagsfjädern mellan planbrickorna (fig. 62). Fjädern ska vara 81 mm lång.
4. Justera genom att hålla justeringsskruvens huvud med en skiftnyckel (under kraftuttagets reglerarm) och vrida låsmuttern (fig. 62).
5. Flytta kraftuttagsspaken till OFF och montera instrumentkåpan.

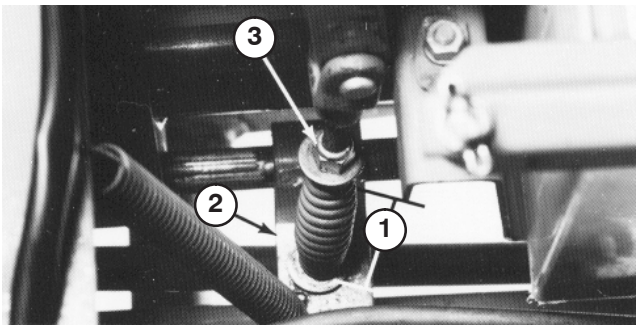

Figur 62

1. 81 mm
2. Kraftuttagets reglerarm
3. Låsmutter

Justera parkeringsbromsens säkerhetsströmbrytare

1. Spelet mellan parkeringsbromsens svängtappspaddel och säkerhetsbrytarens nedersta del (fig. 63) ska vara ca 1,5 mm (paddeln får inte vidröra brytaren).

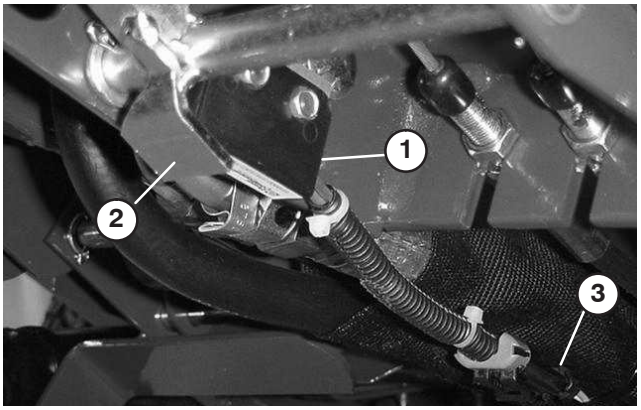

Figur 63

1. Parkeringsbromsens säkerhetsbrytare
2. Parkeringsbromsens svängtappspaddel
3. Kablagekontakt

2. Justera spelet genom att lossa fästskruvarna på brytaren, justera spelet och dra åt skruvarna.
3. Lossa brytarens pigtail-kontakt från ledningsnätet.
4. Dra parkeringsbromsen uppåt och lås pedalen i det första klicket på spärren genom att trycka ned bromspedalen.
5. Anslut en kontinuitetstestare eller en ohmmeter till brytarkontakten. När parkeringsbromsen är ilagd ska brytarkretsen **inte ha** kontinuitet. Om det finns kontinuitet kontrollerar du brytaren eller brytarmonteringen igen.

Justera rattlutningen

Gör på följande sätt om du vill justera rattens lutning:

1. Ta bort knoppen från parkeringsbromsspaken och de självgängade skruvarna från styrkolonnens kåpa. För upp kåpan längs med styraxeln för att frilägga tappfästet (fig. 64).
2. Lossa den lilla muttern, vrid tappfästet tills den stora muttern undertill är åtdragen (fig. 64). Dra åt den lilla muttern igen.
3. Sätt tillbaka styrkolonnens kåpa och knoppen på parkeringsbromsen.

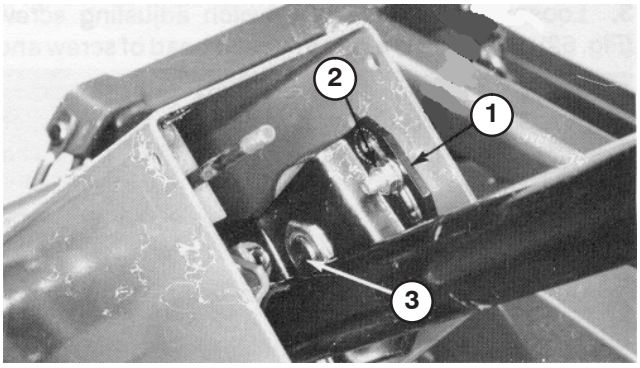

Figur 64

1. Svängplatta
2. Liten mutter
3. Stor mutter

Justera bakhjulens skränkning
(Endast modell 30627 och 30631)

Bakhjulen får inte peka till höger eller vänster när de är korrekt justerade. Kontrollera bakhjulens skränkning, mät avståndet från mitt till mitt vid hjulnavshöjd, framför och bakom bakhjulen. Om hjulen pekar till höger eller vänster är en justering nödvändig.

1. Vrid ratten så att bakhjulen pekar rakt fram.
2. Lossa saxpinnen och muttern som fäster en kulled på dragstången till monteringsfästet på axeln, och koppla bort kulleden från axeln (fig. 65).

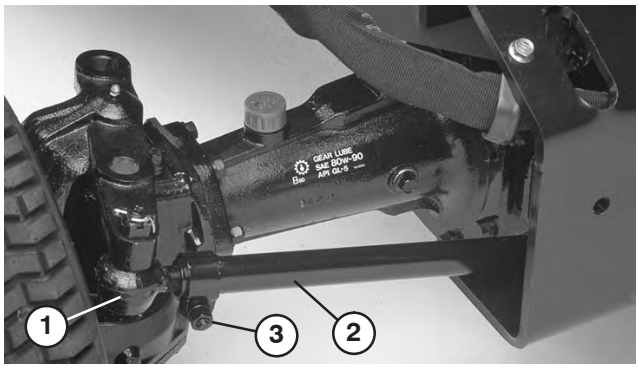

Figur 65

1. Kulled
2. Dragstång
3. Dragstångsklämma

3. Lossa skruven på dragstångsklämman (fig. 65). Vrid kulleden inåt eller utåt för att justera dragstångens längd.
4. Fäst kulleden till monteringsfästet igen, och kontrollera hjulens skränkning (toe-in).
5. Dra åt skruven på dragstången när du har erhållit önskad inställning, och fäst kulleden till monteringsfästet.

Justera bakhjulens skränkning

(Endast modell 30626 och 30630)

Bakhjulen får inte peka till höger eller vänster när de är korrekt justerade. Kontrollera bakhjulens skränkning, mät avståndet från mitt till mitt vid hjulnavshöjd, framför och bakom bakhjulen. Om hjulen pekar till höger eller vänster är en justering nödvändig.

1. Vrid ratten så att bakhjulen pekar rakt fram.
2. Lossa kontramuttrarna på båda dragstängerna. Justera bägge dragstängerna tills avståndet från mitt till mitt framtill och baktill på bakhjulen är detsamma (fig. 66).
3. Dra åt kontramuttern mot dragstängerna när bakhjulen har korrekt justering.

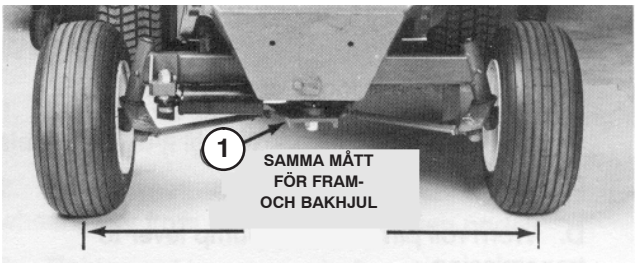

Figur 66

1. Styrplatta

Justera styrspärrarna

(Endast modell 30627 och 30631)

Bakaxelns styrspärrar hjälper till att förhindra att styrcylindern överlöper i händelse av påverkan på bakhjulen. Spärrarna ska justeras så att det finns ett 2,3 mm spel mellan bulthuvudet och axelleden då ratten är vriden så långt åt vänster eller höger som möjligt.

1. Gänga in eller ut bultarna tills ett spel på 2,3 mm erhålls (fig. 67).

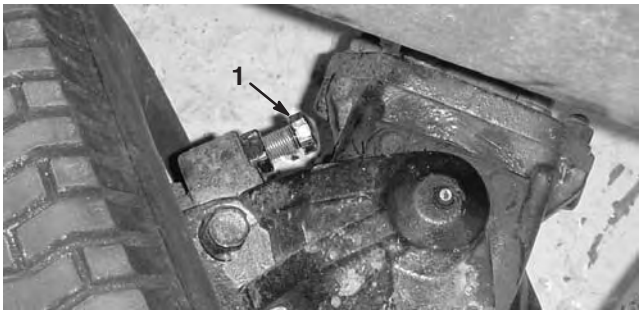

Figur 67

1. Styrspärr (höger sida visas)

Justera de bakre hjullagren

(Endast modell 30626 och 30630)

1. Hissa upp maskinens bakände tills däcket lyfter från verkstadsgolvet. Använd domkrafter eller palla upp maskinen så att den inte faller ner oavsiktligt.
2. Ta bort dammkåpan från hjulspindelns ände. Lossa också saxpinnen som säkrar hållaren (fig. 68).
3. Dra åt kontramuttern (fig. 68) till ca 8,5–11,3 Nm med en skiftnyckel.
4. Vrid hjulnavet för att fästa lagren.
5. Lossa kontramuttern tills den inte har kontakt med planbrickan och hjulnavet har ändspel.
6. Dra åt kontramuttern till 1,7–2,3 Nm medan du roterar hjulnavet.

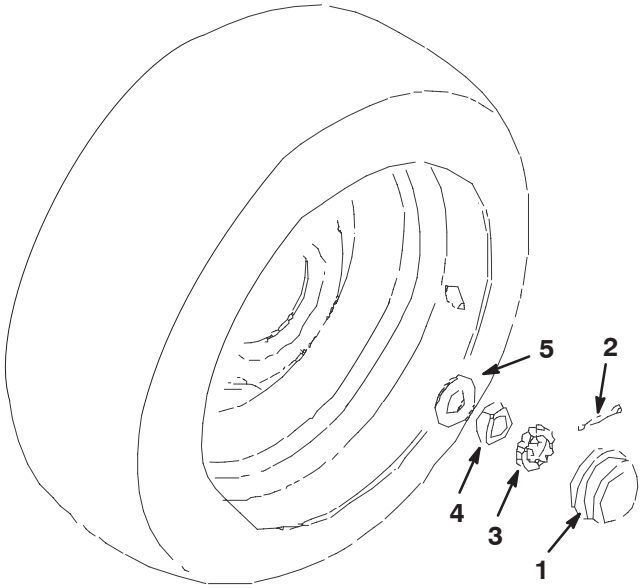

Figur 68

1. Dammkåpa
2. Saxpinne
3. Fästmutter
4. Kontramutter
5. Planbricka

7. Sätt fästmuttern över kontramuttern. Om saxpinnehålet inte passar med hållarens springa lossar du fästmuttern och passar in dem efter varandra.
8. Sätt i saxpinnen. Det får inte finnas något fritt spelrum i hjulnavet.
9. Montera dammkåpan på hjulspindelns ände.
10. Ta bort domkrafterna och sänk ned maskinen till verkstadsgolvet.

Justera bromsarna

Justera fotbromsarna om svängpedalens ”fria spel” överstiger 25 mm eller om bromsarna inte fungerar effektivt. Det fria spelet är det avstånd bromspedalen förflyttar sig innan bromsmotståndet känns av.

Bromsarna ska endast behöva justering efter avsevärt bruk. Dessa regelbundna justeringar kan utföras där bromskablarna ansluts till bromspedalfästet. När kablarna inte längre kan justeras måste stjärnmuttern på bromstrummans insida justeras, så att bromsskon kan flyttas utåt. Bromskablarna måste dock justeras igen för att kompensera för denna justering.

1. Minska svängpedalernas fria spel genom att dra åt bromsarna. Lossa den främre muttern på bromskabelns gängade ände (fig. 69). Dra sedan åt den bakre muttern för att dra kabeln bakåt tills svängpedalerna har mellan 13 och 25 mm fritt spel. Dra åt den främre muttern efter att bromsarna har justerats korrekt.

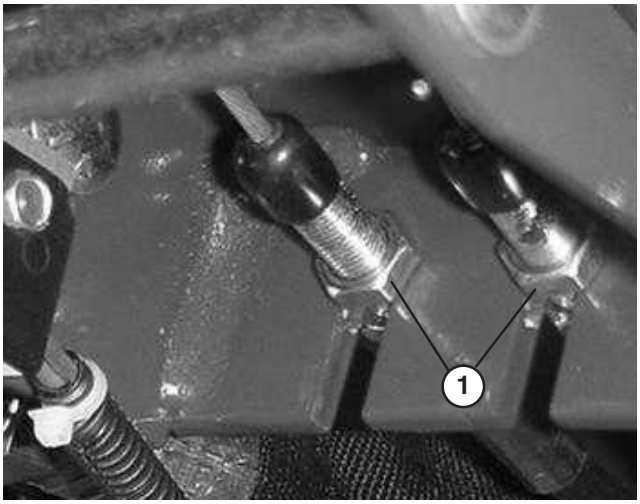

Figur 69

1. Kontramuttrar

2. När ett fritt spel på 13–25 mm inte kan erhållas för bromskabeln måste stjärnmuttern på bromstrummans insida justeras. Innan du justerar stjärnmuttern ska bromskabelns muttrar dock lossas, för att förhindra onödig belastning på kablarna.

3. Lossa de fem hjulmuttrarna som fäster hjul- och däckanordningen på hjultapparna.

4. Hissa upp maskinen så att framhjulet lyfter från verkstadsgolvet. Använd domkrafter eller palla upp maskinen så att den inte faller ner oavsiktligt.

5. Ta bort hjulmuttrarna och skjut av hjul- och däckanordningen från tapparna. Vrid bromstrumman tills justeringspåret är nederst och centrerat över stjärnmuttern som justerar bromsskorna (fig. 70).

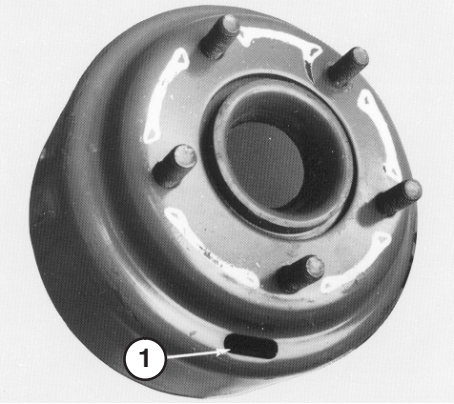

Figur 70

1. Spår

6. Använd ett verktyg för bromsjustering eller en skruvmejsel och skruva ned stjärnmuttern (fig. 70) tills bromstrumman (fig. 71) låser sig på grund av bromsskornas utgående tryck (fig. 71).

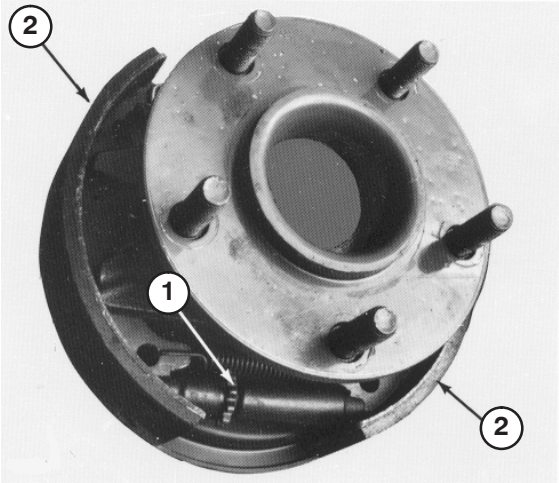

Figur 71

1. Stjärnmutter
2. Bromsskor

7. Lossa stjärnmuttern ca 12–15 spår eller tills bromstrumman roterar obehindrat.

8. Montera hjul- och däckanordningen på tappar med fem hjulmuttrar. Dra åt muttrarna till ett moment på 61–75 Nm.

9. Ta bort domkrafterna eller klossarna och sänk ned maskinen till verkstadsgolvet.

10. Justera bromskablarna med hjälp av steg 1.

Byta hydraulvätskefiltret

Hydraulvätskefiltret håller hydraulsystemet relativt fritt från föroreningar och måste underhållas regelbundet, **till en början efter de första 10 arbetstimmarna och därefter var 200:e körtimme eller årligen, beroende på vilket som inträffar först.** Använd ett Toro-oljefilter, artikelnr 23-9740, vid byte av filter.

1. Rengör området där hydraulvätskefiltret sitter. Ta bort filtret från sockeln (fig. 72) och rengör filtrets monteringsyta.

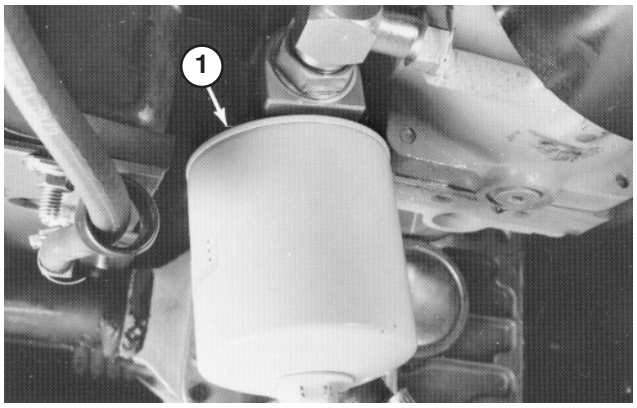

Figur 72

1. Hydrauloljefilter

2. Smörj filterpackningen med hydraulvätska av rätt sort. Fyll sedan filtret med samma hydraulvätska.
3. Skruva på filtret för hand tills packningen vidrör monteringshuvudet. Vrid sedan ytterligare ett halvt varv.
4. Starta motorn och kontrollera om det finns hydraulvätskeläckor. Låt motorn köra i ca två minuter så eventuell luft töms från systemet.
5. Stäng av motorn och kontrollera nivån i hydraulsystemet; se Kontrollera hydraulsystemets oljenivå, sidan 26.

Byta ut vätskan i hydraulsystemet

Hydraulsystemets vätska måste bytas ut var 1 000:e körtimme eller vartannat år, beroende på vilket som inträffar först.

Rekommenderad utbytesvätska:

Transmissions-/hydraulvätska av typen Toro Premium
(Finns i 19 liters spannar eller 208 liters fat. Se reservdelskatalogen eller en Toro-återförsäljare för artikelnummer.)

Alternativa vätskor: Om Toro-vätskan inte finns att tillgå kan en annan oljebaserad universalhydraulvätska för traktorer (UTHF) användas, under förutsättning att specifikationerna för den faller inom det angivna området i fråga om alla nedanstående materialegenskaper och den uppfyller branschens standard. Vi rekommenderar inte att du använder syntetisk vätska. Fråga din oljedistributör om råd för att hitta en tillfredsställande produkt. Obs! Toro ansvarar inte för skador som uppstått till följd av att felaktiga vätskor använts. Använd därför endast produkter från ansedda tillverkare som ansvarar för sina rekommendationer.

Materialegenskaper:

Viskositet, ASTM D445	cSt vid 40 °C: 55 till 62 cSt vid 100 °C: 9,1 till 9,8
Viskositetsindex, ASTM D2270	140–152
Flytpunkt, ASTM D97	-37 °C till -43 °C

Branschspecifikationer:

API GL–4, AGCO Powerfluid 821 XL, Ford New Holland FNHA–2–C–201.00, Kubota UDT, John Deere J20C, Vickers 35VQ25 och Volvo WB–101/BM.

Observera: Många hydraulvätskor är nästintill färglösa vilket gör det svårt att upptäcka läckor. En rödfärgstillsats för hydraulolja finns i flaskor om 20 ml. En flaska räcker till 15–22 liter hydraulolja. Beställ artikelnr 44-2500 från din auktoriserade Toro-återförsäljare.

1. Starta motorn, parkera maskinen på ett plant underlag, sänk redskapet till verkstadsgolvet, ansätt parkeringsbromsen och stäng av motorn. Blockera de två bakhjulen.
2. Hissa upp båda sidor av framaxeln och stöd med domkrafter.
3. Rengör området runt hydraulvätskefiltret och lossa filtret.

4. Ta bort avtappningspluggen från beslaget mellan axelhuset och oljefiltret och låt oljan rinna ned i ett kärl (fig. 73).

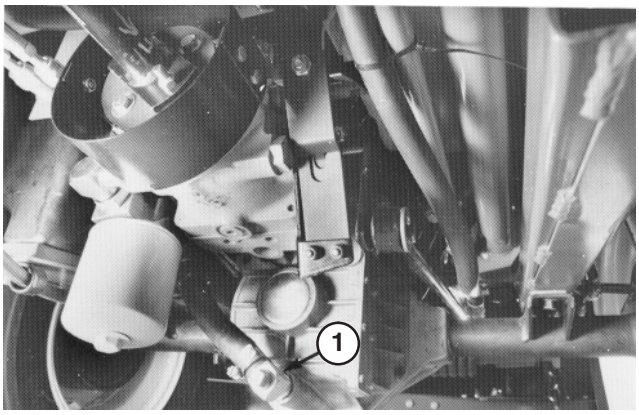

Figur 73

1. Avtappningsplugg

5. Montera ett nytt filter; se steg 1–2 i Byta hydrauloljefilter för korrekt förfarande.
6. Sätt tillbaka avtappningspluggen i beslaget mellan axelhuset och oljefiltret (fig. 73).
7. Ta ut oljestickan ur axelns påfyllningsrör (fig. 74) och fyll axeln upp till korrekt nivå med hydraulvätska av rätt sort (se tabellen ovan).
8. Starta motorn och låt den gå på tomgång i ca 2 minuter och vrid ratten så långt det går i vardera riktningen för att lufta systemet från luft. Stäng av motorn.
9. Låt maskinen vila ytterligare två minuter, ta sedan ut oljestickan och kontrollera vätskenivån i axeln (fig. 74). Fyll på vätska tills nivån överensstämmer med skåran på oljestickan (fig. 74) om nivån är låg. Lossa avtappningspluggen (fig. 73) och tappa ur vätska tills nivån överensstämmer med skåran på oljestickan om nivån är för hög.

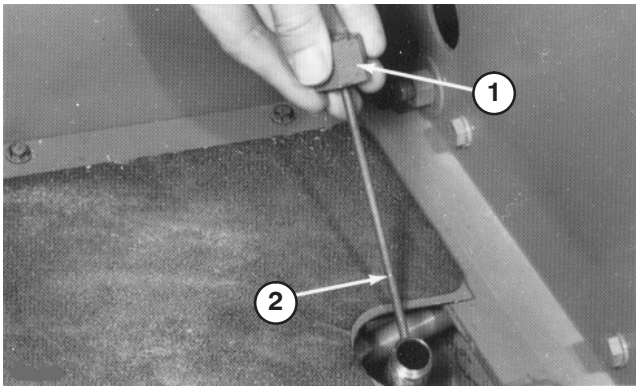

Figur 74

1. Oljesticka
2. Skåra

Byte av oljan i bakaxeln

Oljan i bakaxeln måste bytas ut var 400:e körtimme.

1. Ställ maskinen på en plan yta.
2. Gör rent området omkring avtappningspluggarna (fig. 75).
3. Ta bort avtappningspluggarna så att oljan kan rinna ner i kärlen.
4. **Stryk på lite gängtätningsmassa på avtappningspluggens gängor när oljan har tappats av och sätt tillbaka pluggen i axeln.**
5. Fyll på axeln med olja; se avsnittet Kontrollera bakaxeln.

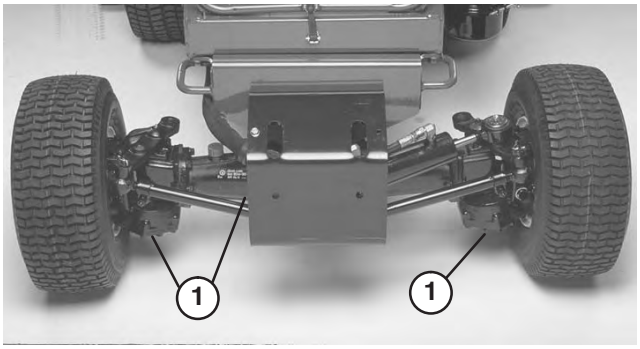

Figur 75

1. Avtappningspluggar

Kontrollera åtdragningen av styrcylinderns fästbultar

(Endast modell 30627 och 30631)

Kontrollera åtdragningen av styrcylinderns fästbultar var 200:e körtimme.

1. Ställ maskinen på en plan yta.
2. Kontrollera åtdragningen av styrcylinderns fästbultar. Dra åt till ett moment på 65–81 Nm.

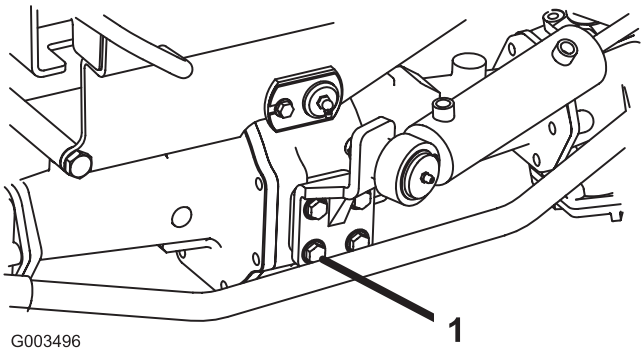

Figur 76

1. Fästbult (4)

Byte av olja i den dubbelriktade kopplingen

(Endast modell 30627 och 30631)

Oljan i den dubbelriktade kopplingen måste bytas ut var 400:e körtimme.

1. Ställ maskinen på en plan yta.
2. Gör rent omkring kontrollpluggen på den dubbelriktade kopplingen.
3. Vrid kopplingen så att kontrollpluggen riktas nedåt (fig. 77).

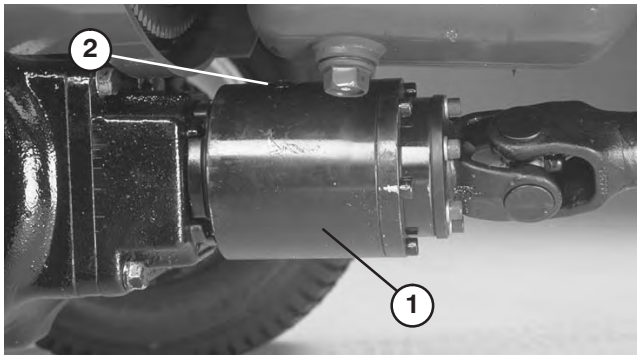

Figur 77

1. Dubbelriktad koppling
2. Kontrollplugg

4. Ta bort kontrollpluggen och låt all olja rinna ner i kärlet.
5. Vrid kopplingen så att kontrollpluggen placeras i läget klockan 4.
6. Tillsätt olja av typen Mobil Fluid 424 tills nivån når upp till hålet i kopplingen. Kopplingen ska vara fylld till ungefär en tredjedel.
7. Montera kontrollpluggen.

Observera: Använd inte motorolja (dvs. olja av typen 10W30) i den dubbelriktade kopplingen. Tillsatser för nötningsförhindrande och extremt tryck kommer att försämra kopplingens prestanda.

Säkringar

Säkringsblocket sitter under instrumentpanelen.

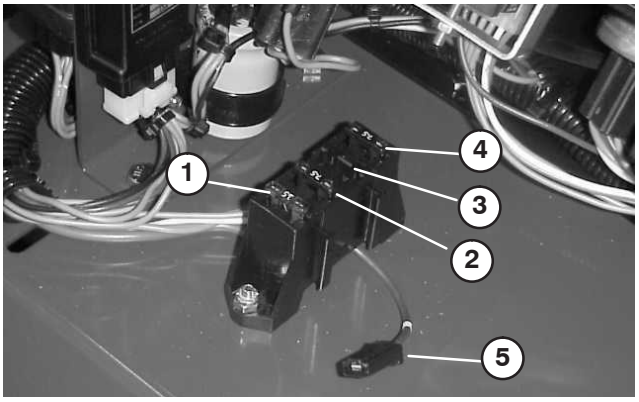

Figur 78

1. 15 A säkring
2. 7,5 A säkring
3. Öppna (tillbehör)
4. 7,5 A säkring
5. Tillbehörskontakt

Serva batteriet

Varning

Batteripoler och kabelanslutningar med tillbehör innehåller bly och blyföreningar, kemikalier som den amerikanska delstaten Kalifornien anser kan orsaka cancer och fortplantningsskador. *Tvätta händerna efter hantering*.

Viktigt Lossa jordledningskabeln från batteriet innan svetsning företas på maskinen för att undvika skador på det elektriska systemet.

Observera: Kontrollera batteriskicket varje vecka eller var 50:e körtimme. Se till att hålla kabelanslutningar och batterilådan rena eftersom ett smutsigt batteri laddas ur långsamt. Rengör batteriet genom att tvätta hela lådan med en lösning med vatten och natriumbikarbonat. Skölj med rent vatten. Fetta in batteripoler och kabelskor med smörjfett av typen Grafo 112X (skin-over) (Toro-artikelnr 505-47) eller vaselin för att förhindra korrosion.

Hydraulschema

(Endast modell 30627 och 30631)

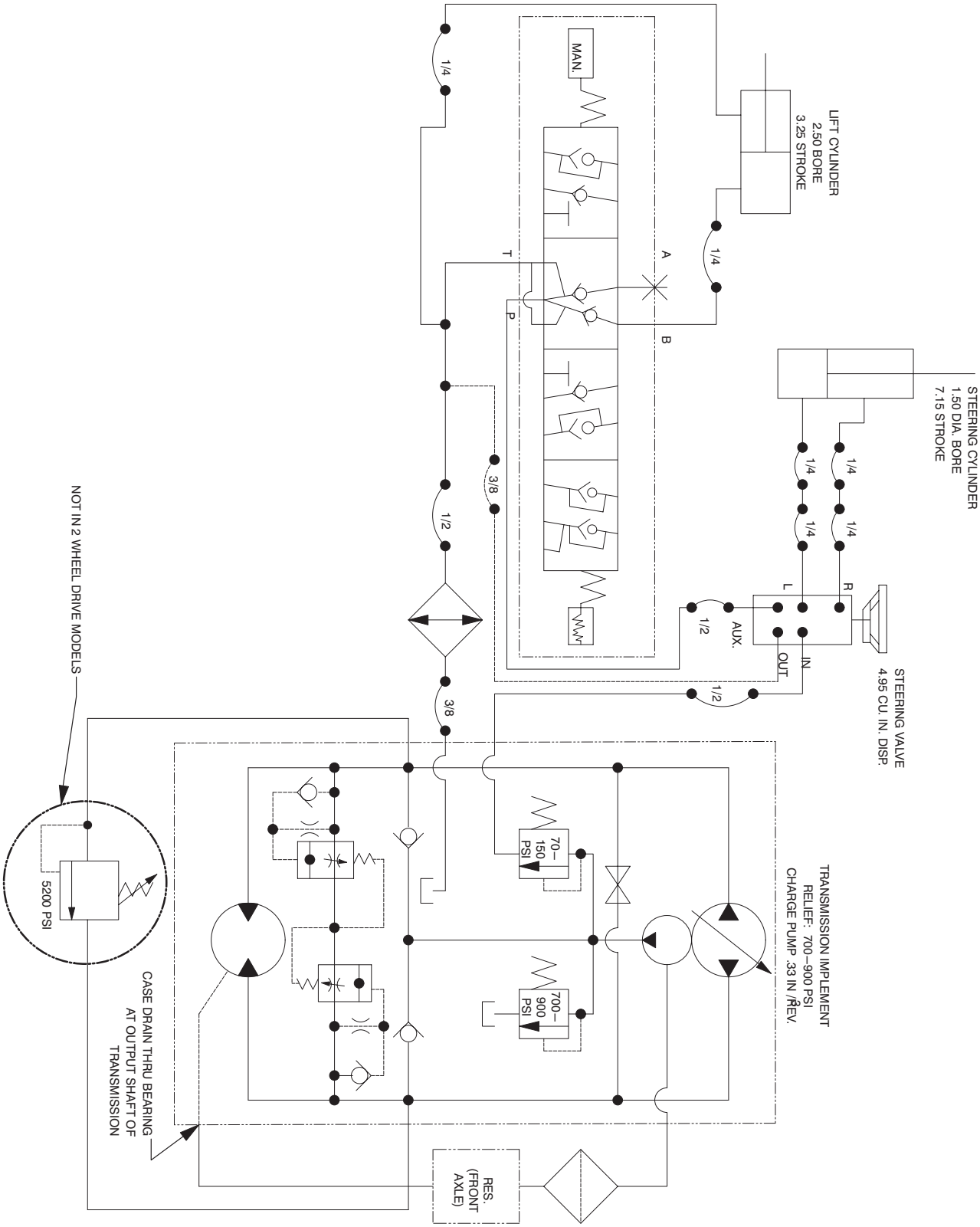

Hydraulschema

(Endast modell 30626 och 30630)

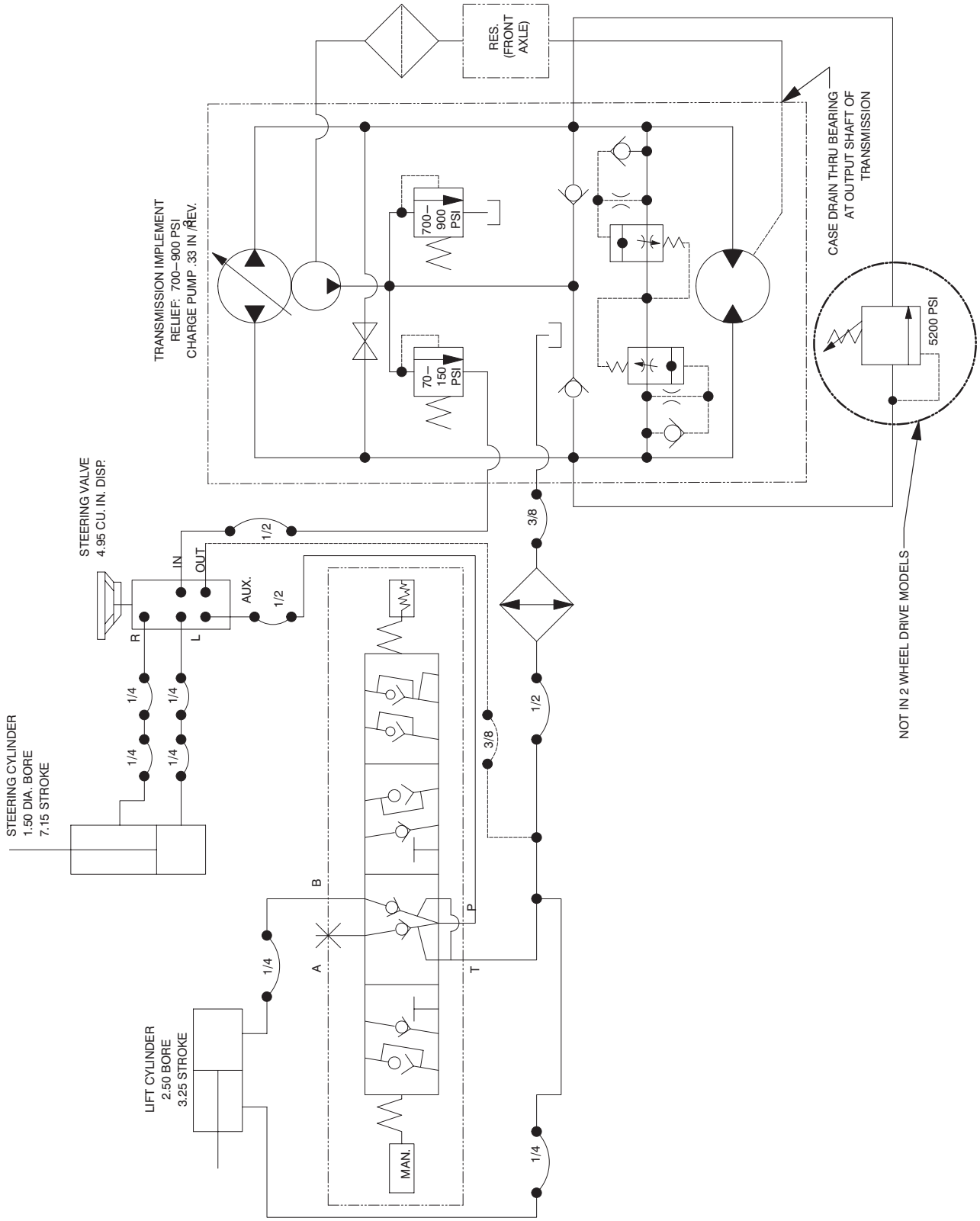

Elschema

(Endast modell 30627 och 30631)

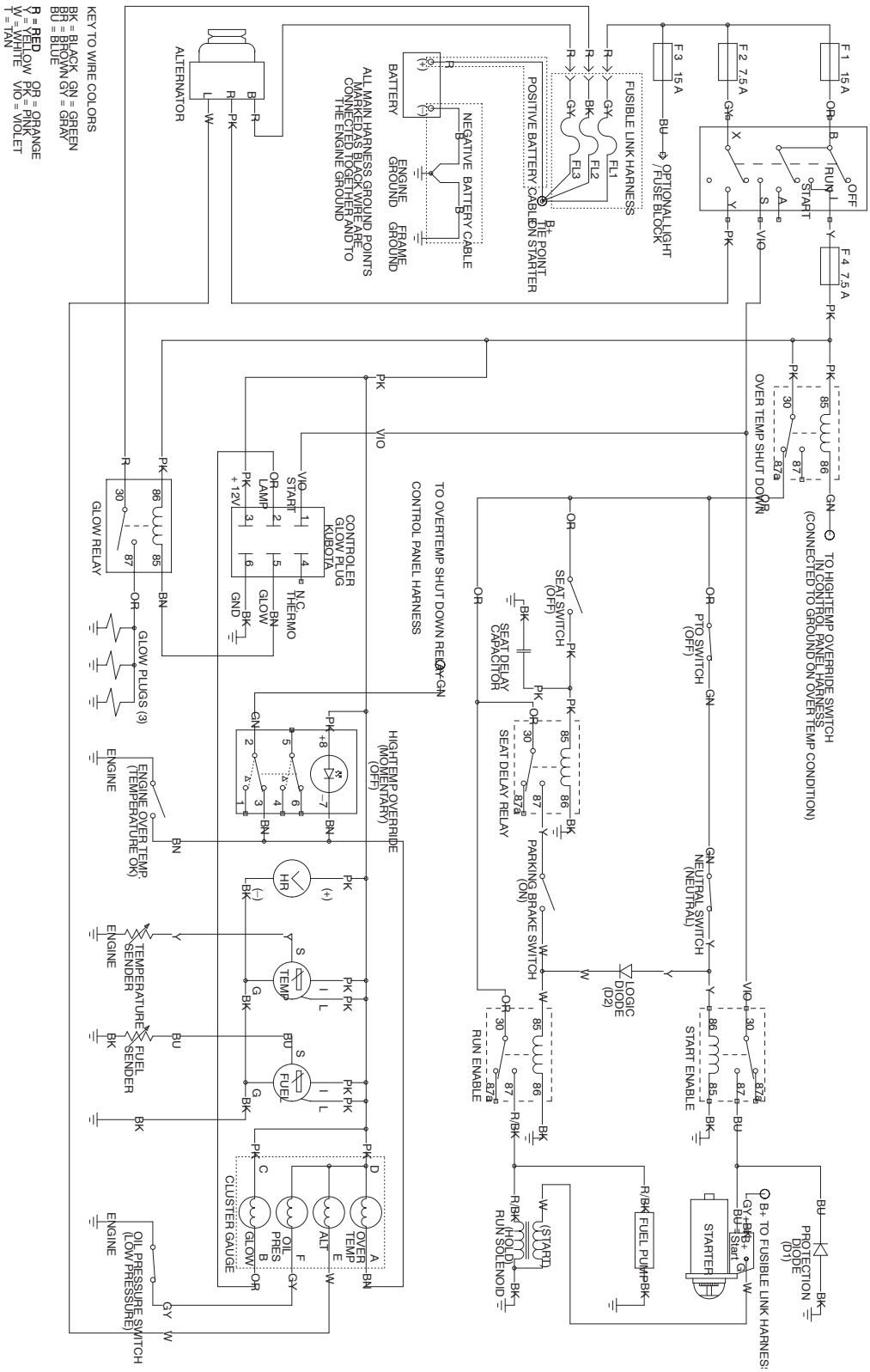

Elschema

(Endast modell 30626 och 30630)

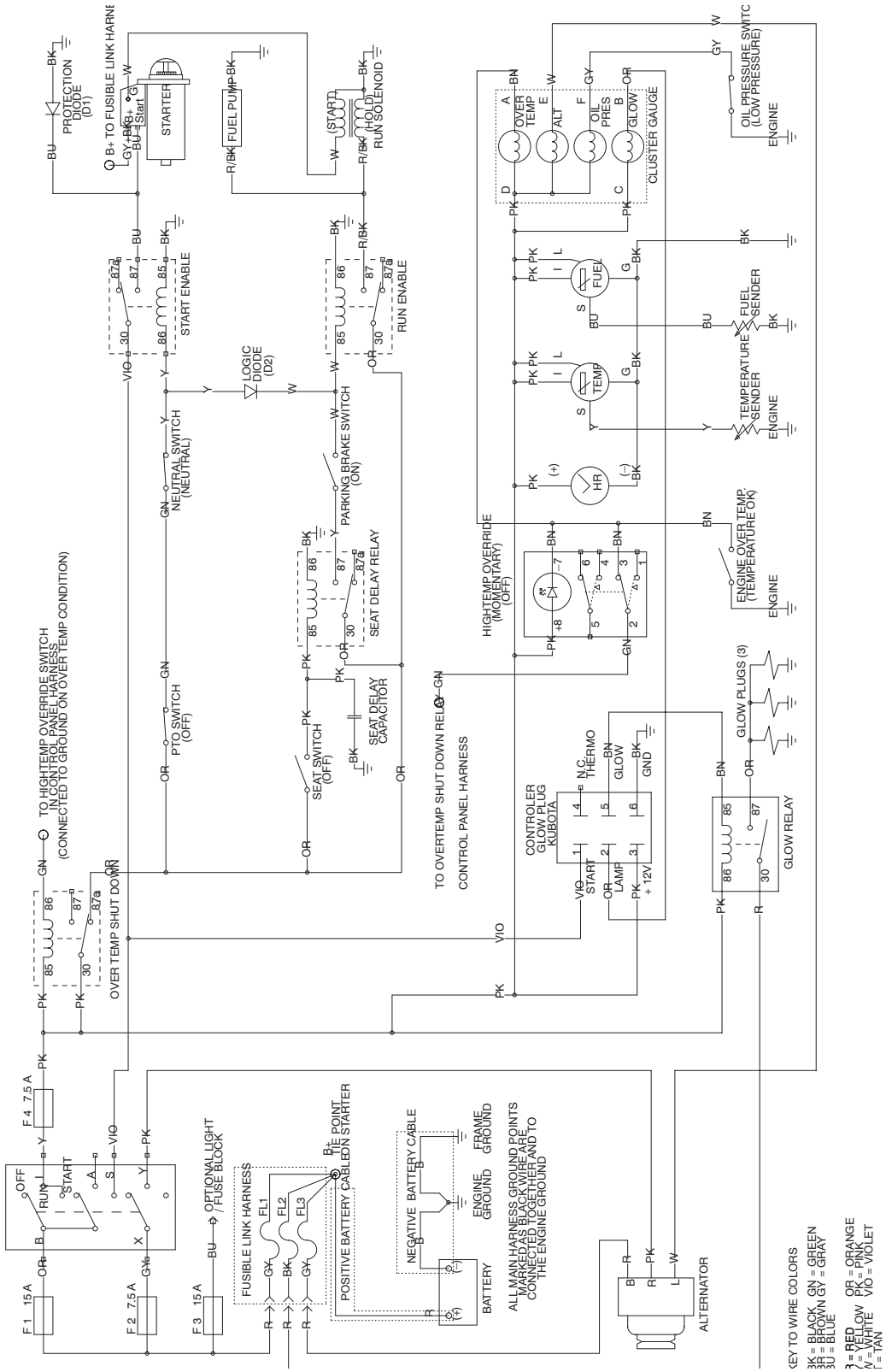

Säsongsförvaring

Traktorenhet

1. Rengör traktorenheten, klippenheten och motorn noggrant och speciellt följande områden:
   - kylargaller
   - under klippenheten
   - under klippenhetens remkåpor
   - motviktsfjädrarna
   - kraftuttagets axelenhet
   - samtliga smörjnipplar och upphängningspunkter
2. Kontrollera däcktrycket. Pumpa traktorenhetens samtliga däck till 145 kPa (21 psi).
3. Ta bort, slipa och balansera klippenhetens knivar. Montera knivarna igen och dra åt dess fästelement enligt specifikationerna.
4. Kontrollera om något av fästelementen är löst; dra åt om nödvändigt.
5. Fetta in eller olja samtliga smörjnipplar och svängpunkter. Torka av överflödigt fett.
6. Se till att kraftuttagsremmen är kvar i urkopplat läge så att den inte börjar forma sig.
7. Sandpappra lätt och måla i områden där färgen har skrapats av, flagat eller rostat. Reparera eventuella bucklor i metallchassit.
8. Serva batteriet och kablarna på följande sätt:

   A. Ta bort batteriets kabelanslutningar från batteripolerna.

   B. Rengör batteriet, kabelanslutningarna och polerna med en stålborste och en lösning med natriumbikarbonat.

   C. Fetta in kabelanslutningarna och batteripolerna med smörjfett av typen Grafo 112X (skin-over) (Toro-artikelnr 505-47) eller vaselin för att förhindra korrosion.

   D. Ladda långsamt upp batteriet var 60:e dag i 24 timmar för att förhindra att det blysulfateras.

Motor

1. Töm motoroljan från kärlet och sätt tillbaka avtappningspluggen.
2. Ta bort och kasta oljefiltret. Montera ett nytt oljefilter.
3. Ta bort påfyllningslocket och fyll på 3,8 liter olja tills nivån når upp till markeringen FULL på oljestickan. FYLL INTE PÅ FÖR MYCKET.
4. Starta motorn och låt maskinen köra på tomgång i ca två minuter.
5. Stäng av motorn.
6. Töm allt bränsle från bränsletanken, ledningar och bränslepumpfiltret och bränslefiltret/vattenseparatorn.
7. Spola bränsletanken med färskt, rent dieselbränsle.
8. Säkra bränslesystemets alla beslag.
9. Rengör och serva luftrenaren ordentligt.
10. Täta luftrenarens inlopp och avgasutloppet med väderbeständig tejp.
11. Kontrollera frostskyddsmedlet och fyll på om så behövs för förutsedda minimitemperaturer i ditt område.

Toros allmänna produktgaranti

Två års begränsad garanti

Fel och produkter som omfattas

The Toro Company och dess dotterbolag Toro Warranty Company garanterar gemensamt, och i enlighet med ett avtal dem emellan, att din Toro–produkt (”produkten”) är utan material– och tillverkningsfel i två år eller 1 500 arbetstimmar*, beroende på vilket som inträffar först. Om ett fel som omfattas av garantin föreligger, kommer vi att reparera produkten utan kostnad för dig. Detta omfattar feldiagnos, utförande av arbetet, reservdelar och transport. Denna garanti börjar gälla det datum då produkten levereras till den ursprungliga köparen i återförsäljarledet.

* Produkt som är utrustad med timmätare

Anvisningar för garantiservice

Du är ansvarig för att meddela produktdistributören eller den auktoriserade återförsäljaren som du köpte produkten av så snart du tror att ett fel som omfattas av garantin föreligger.

Om du behöver hjälp med att hitta en produktdistributör eller auktoriserad återförsäljare, eller om du har några frågor som rör dina rättigheter och skyldigheter beträffande garantin, kan du kontakta oss på:

Toro Commercial Products Service Department
Toro Warranty Company
8111 Lyndale Avenue South
Bloomington, MN 55420-1196, USA
952-888-8801 eller 800-982-2740
E-post: commercial.service@toro.com

Ägarens ansvar

Som ägare till produkten är du ansvarig för att utföra nödvändigt underhåll och nödvändiga justeringar som anges i bruksanvisningen. Om du inte utför nödvändigt underhåll och nödvändiga justeringar kan detta leda till att ett eventuellt garantianspråk inte godkänns.

Produkter och fel som inte omfattas

Alla produkt– eller funktionsfel som inträffar inom garantiperioden beror inte på material- eller tillverkningsfel. Denna uttryckliga garanti omfattar inte följande:

- Produktfel som orsakats av användning av andra reservdelar än Toros, eller av installation och användning av extra, modifierade, eller ej godkända tillbehör.
- Produktfel som orsakats av underlåtenhet att utföra nödvändigt underhåll och/eller nödvändiga justeringar.
- Produktfel som orsakats av felaktig, slarvig eller vårdslös användning av produkten.
- Delar som förbrukas genom användningen, förutom om dessa visar sig vara defekta. Exempel på delar som förbrukas, eller används upp, vid normal användning av produkten omfattar, men är inte begränsade till, knivar, cylindrar, underknivar, harvpinnar, tändstift, länkhjul, däck, filter, remmar samt vissa sprutkomponenter som membran, munstycken och backventiler m.m.
- Fel som orsakats av yttre påverkan. Yttre påverkan omfattar, men är inte begränsad till, väder, förvaringsomständigheter, förorening, användning av ej godkända kylvätskor, smörjmedel, tillsatser eller kemikalier m.m.
- Normalt slitage. Normalt slitage omfattar, men är inte begränsat till, skador på säten till följd av slitage eller nötning, slitage på målade ytor, repor på dekaler eller fönster m.m.

Reservdelar

Reservdelar som planeras att bytas ut i förbindelse med nödvändigt underhåll omfattas endast av garantin under perioden fram till den planerade tidpunkten för utbytet av delen.

Delar som byts ut under denna garanti tillfaller Toro. Toro fattar det slutliga beslutet om huruvida en befintlig del eller enhet ska repareras eller bytas ut. Toro kan använda reservdelar som omarbetats på fabrik i stället för nya delar i fråga om vissa garantireparationer.

Allmänna villkor

Reparation av en auktoriserad Toro–distributör eller Toro–återförsäljare är den enda kompensation som du har rätt till under denna garanti.

Varken The Toro Company eller Toro Warranty Company är ansvariga för indirekta eller oförutsedda skador eller följdskador i samband med användningen av de Toro–produkter som omfattas av denna garanti. Detta inkluderar alla kostnader eller utgifter för att tillhandahålla ersättningsutrustning eller service under rimliga perioder med funktionsfel eller avsaknad av möjlighet att använda produkten medan reparationer som omfattas av garantin utförs. Med undantag för den emissionsgaranti som nämns nedan, och endast om denna är tillämplig, finns ingen annan yttrycklig garanti. Alla indirekta garantier i fråga om säljbarhet och användningslämplighet är begränsade till denna uttryckliga garantis varaktighet.

I vissa stater är det inte tillåtet att undanta oförutsedda skador eller följdskador, eller tidsbegränsa en indirekt garantis varaktighet, och i dessa fall är det möjligt att ovanstående undantag och begränsningar inte gäller.

Denna garanti ger dig specifika juridiska rättigheter, och du kan även ha andra rättigheter som varierar från stat till stat.

Anmärkning om motorgarantin: Emissionskontrollsystemet kan omfattas av en separat garanti som uppfyller de krav som fastställts av den amerikanska miljömyndigheten (Environmental Protection Agency, EPA) och/eller Kaliforniens luftskyddsmyndighet (California Air Resources Board, CARB). Timbegränsningarna som anges ovan är inte tillämpliga i fråga om garantin för emissionskontrollsystemet. Se garantiförklaringen om motoremissionskontroll som finns i bruksanvisningen eller i motortillverkarens dokumentation för ytterligare information.

Andra länder än USA och Kanada

Kunder som har köpt Toro–produkter som exporterats från USA eller Kanada ska kontakta sin Toro–distributör (återförsäljare) för att få garantipolicyn för sitt eget land eller sin provins eller stat. Om du av någon anledning är missnöjd med din distributörs service eller har svårt att få garantiupplysningar kontaktar du Toro–importören. Om allt annat misslyckas kan du kontakta oss på Toro Warranty Company.

Artikelnr 374-0137 version A