Form No. 3355-523 Rev A

Power Max® 1028LXE Snöslunga

Modellnr 38641—Serienr 270000001 och upp

Bruksanvisning

Introduktion

Läs denna information noga så att du lär dig att använda och underhålla produkten på rätt sätt, och för att undvika person- och produktskador. Du är ansvarig för att produkten används på ett riktigt och säkert sätt.

Kontakta gärna Toro direkt på www.Toro.com för att få information om produkter och tillbehör, hjälp med att hitta en återförsäljare eller för att registrera din produkt.

Kontakta en auktoriserad återförsäljare eller Toros kundservice och ha produktens modell- och serienummer till hands om du har behov av service, Toro originaldelar eller ytterligare information. Figur 1 visar var på produkten modell- och serienumren sitter. Skriv in numren i det tomma utrymmet.

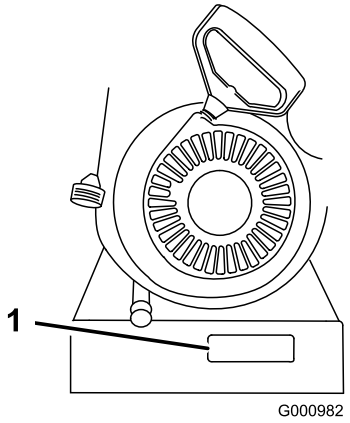

Figur 1

1. Modell- och serienummer

Modellnr _____

Serienr _____

I denna bruksanvisning anges potentiella risker och alla säkerhetsmeddelanden har markerats med en varningssymbol (Figur 2), som anger fara, som kan leda till allvarlig personskada eller dödsfall om föreskrifterna inte följs.



Figur 2

1. Varningssymbol

Två ord används också i den här bruksanvisningen för att markera information. **Viktigt** anger speciell teknisk information och **Observera** anger allmän information som är värd att notera.

En extra bruksanvisning för motorn kan beställas från motorleverantören.

© 2006—The Toro® Company
8111 Lyndale Avenue South
Bloomington, MN 55420

Registrera din produkt på www.Toro.com.

CE

Översättning av originalet (SV)
Tryckt i USA
Med ensamrätt

Säkerhet

Före körning

Läs och förstå innehållet i denna handbok innan du kör snöslungan. Bekanta dig ordentligt med reglagen och lär dig att stanna motorn snabbt.

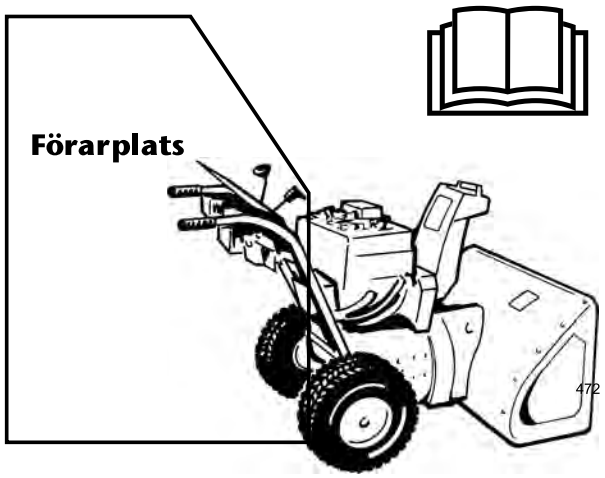

Varning: Felaktig användning kan resultera i förlust av fingrar, händer och fötter.

Det finns en högvarvig impeller nära öppningen.

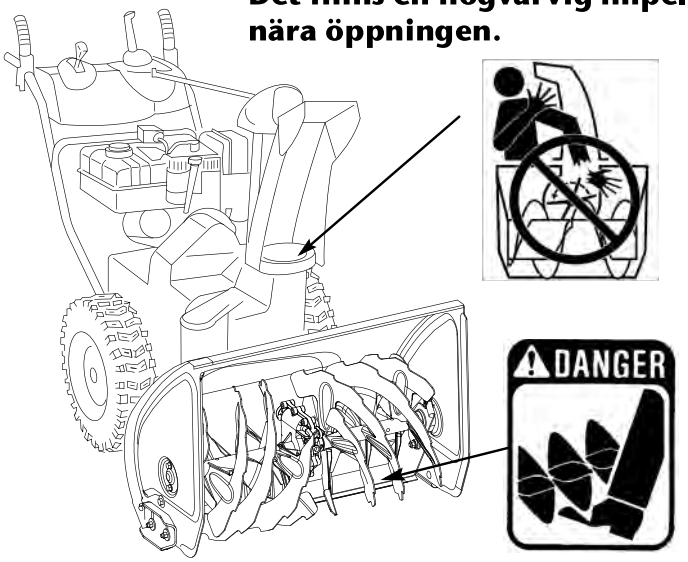

Den lågvarviga matarskruven har en rörlig klämpunkt intill öppningen.

Denna snöslunga uppfyller eller överträffar standarden ISO 8437 som var i kraft vid tidpunkten när snöslungan tillverkades.

Läs och förstå innehållet i denna bruksanvisning innan du startar motorn för första gången.

⚠Detta är varningssymbolen. Den används för att göra dig uppmärksam på eventuella risker för personskador. Följ samtliga säkerhetsmeddelanden som följer denna symbol för att undvika eventuella skador eller dödsfall.

Felaktigt bruk eller underhåll av denna snöslunga kan leda till personskada eller dödsfall. Följ nedanstående säkerhetsföreskrifter för att minska denna risk.

Utbildning

- Läs bruksanvisningen och servicehandboken noga. Bekanta dig ordentligt med reglagen och hur utrustningen ska användas. Lär dig hur man stannar maskinen och hur reglagen snabbt kopplas ur.
- Låt aldrig barn använda utrustningen. Låt aldrig vuxna använda utrustningen utan att ha fått ordentliga instruktioner.
- Håll människor (speciellt småbarn) och husdjur på avstånd från området som ska röjas.
- Var försiktig så att du inte halkar eller ramlar, särskilt när du kör bakåt.

Förberedelser

- Undersök noga det område där maskinen ska köras och avlägsna alla dörrmattor, kälkar, plankor, ledningar och andra föremål.
- Koppla ur alla kopplingar och lägg i neutralläget innan du startar motorn.
- Använd inte utrustningen utan att ha på dig ordentliga vinterkläder. Bär skor som ger bra fotfäste på hala underlag.
- Var försiktig med bränslet; det är mycket brandfarligt.
  - Använd en godkänd bränsledunk.
  - Fyll aldrig på bensin medan motorn är igång eller är varm.
  - Fyll på bränsletanken utomhus och iaktta stor försiktighet. Fyll aldrig på bränsletanken inomhus.
  - Skruva på tanklocken ordentligt och torka upp eventuellt utspillt bränsle.
- Justera höjden på matarskruvshuset innan du röjer snö från grusunderlag.
- Gör aldrig några justeringar med motorn igång (utom då det särskilt rekommenderas av tillverkaren).
- Låt motorn och maskinen vänja sig vid utomhustemperaturen innan du påbörjar snöröjningen.
- Körning av motorredskap kan resultera i att främmande föremål slungas in i ögonen. Bär alltid skyddsglasögon eller visir under körning och vid justering och reparation.

Körning

- Håll inte händer eller fötter nära eller under roterande delar. Håll alltid avstånd till utkastaröppningen.
- Var mycket försiktig när du kör på eller korsar grusgångar, stigar och vägar. Se upp för dolda faror och trafik.
- Stanna motorn om du kör på något föremål. Ta bort tändkabeln från tändstiftet och se noga efter om snöslungan har skadats. Reparera skadorna innan du startar och använder snöslungan igen.
- Stanna genast motorn och leta rätt på orsaken om maskinen börjar vibrera onormalt. Vibrationer är vanligtvis ett tecken på att något är fel.
- Stanna motorn när du lämnar körpositionen, innan du rensar matarskruv-/impellerhuset eller utkastarguiden samt vid reparationer, justeringar och kontroller.
- Se till att matarskruven/impellern och alla rörliga delar har stannat innan du rengör, reparerar eller kontrollerar maskinen. Lossa tändkabeln och håll den borta från tändstiftet så att motorn inte kan startas oavsiktligt.
- Kör inte motorn inomhus utom vid start och när snöslungan körs in eller ut ur byggnaden där den förvaras. Öppna ytterdörrarna; avgaser är farliga.
- Röj aldrig snö tvärs över sluttningar. Var mycket försiktig när du svänger i sluttningar. Försök inte att röja i branta sluttningar.
- Kör aldrig snöslungan utan att skydd, plåtar och andra säkerhetsanordningar sitter på plats.
- Kör aldrig snöslungan nära inglasade utrymmen, bilar, fönsteröppningar och kanter utan att rikta snöstrålen åt rätt håll. Håll barn och sällskapsdjur på avstånd.
- Överbelasta inte maskinen genom att försöka röja för snabbt.
- Kör aldrig maskinen fort på halt underlag. Var försiktig vid backning.
- Rikta aldrig snöstrålen mot kringstående och låt ingen vara framför maskinen.
- Koppla ur drivningen till matarskruven/impellern när snöslungan transporteras eller inte används.
- Använd bara redskap och tillbehör som har godkänts av snöslungans tillverkare (t.ex. hjulvikter, motvikter, kåpor etc.).
- Kör aldrig snöslungan om inte sikten och belysningen är bra. Se till att du har bra fotfäste och håll ordentligt i handtaget. Gå! Spring aldrig.
- Kör aldrig snöslungan om inte sikten och belysningen är bra.
- Vidtag alla tänkbara säkerhetsåtgärder när du lämnar maskinen obevakad. Lägg i neutralläget, dra åt parkeringsbromsen, stanna motorn och ta ur nyckeln.

Underhåll och förvaring

- Kontrollera regelbundet att alla skruvar, muttrar och bultar är korrekt åtdragna så att maskinen är i säkert bruksskick.
- Förvara aldrig maskinen med bränsle i tanken i en byggnad där det finns gnistkällor som t.ex. varmvattenberedare, värmeelement och torkskåp. Låt motorn svalna innan maskinen ställs undan i ett slutet utrymme.
- Läs alltid den här bruksanvisningen för viktig information om hur snöslungan ska förvaras under längre perioder.
- Underhåll eller byt vid behov ut etiketter med säkerhetsanvisningar och instruktioner.
- Fortsätt att ha maskinen påslagen ett par minuter efter användning så att matarskruven/impellern inte fryser fast.

Säkerhetsföreskrifter för Toro-snöslungor

Nedan finns säkerhetsinformation som gäller specifikt för Toro-produkter och annan säkerhetsinformation som du måste känna till.

- **Roterande rotorblad kan skada fingrar och händer.** Håll dig bakom handtagen och håll avstånd till utkastaröppningen när du kör snöslungan. **Håll ansikte, händer, fötter och andra kroppsdelar och klädesplagg borta från rörliga och roterande delar.**
- **Stanna motorn, ta ur nyckeln och vänta tills alla rörliga delar har stannat** före justering, rengöring, reparation och kontroll av snöslungan, samt innan utkastaren rensas.
- Använd snörensningsverktyget, **inte händerna**, när du tar bort skräp från utkastaren.
- Stanna motorn, ta ur nyckeln och vänta tills alla rörliga delar har stannat **innan** du lämnar körpositionen.
- Bär inte löst sittande plagg som kan fastna i rörliga delar.
- Före körning ska du reparera eller ersätta eventuella skydd, säkerhetsanordningar eller dekaler som är trasiga, oläsliga eller saknas. Se också till att alla skruvar, bultar och muttrar är åtdragna.
- **Rök aldrig** när du handskas med bensin.
- **Kör inte** snöslungan på tak.
- Rör aldrig motorn när den är igång eller strax efter att den har stannat eftersom den då kan vara så varm att du bränner dig.
- Utför endast det underhåll som beskrivs i denna bruksanvisning. Stanna motorn, ta ur nyckeln och koppla bort kabeln från tändstiftet innan underhåll,

service och justering utförs. Kontakta en auktoriserad återförsäljare om större reparationer krävs.

- Ändra inte motorns varvtalsinställningar.
- Töm bränsletanken när du ska förvara snöslungan under längre tid än 30 dagar för att undvika eventuella risker. Förvara bränslet i en godkänd bränsledunk. Ta ut nyckeln ur tändningslåset vid förvaring.
- Köp endast Toro originalreservdelar och tillbehör.

Ljudtryck

Maskinen har en maximal ljudtrycksnivå vid förarens öra på 92 dBA, grundat på mätningar på identiska maskiner enligt EN 11201.

Ljudstyrka

Maskinen ger en garanterad ljudstyrka på 108 dBA, grundat på mätningar på identiska maskiner enligt EN 3744.

Vibration

Maskinen ger en maximal hand-/armvibration på 7,0 m/s², grundat på mätningar på identiska maskiner i enlighet med anvisningarna i EN 1033.

Säkerhets- och instruktionsdekaler

Viktigt: Säkerhets- och instruktionsdekalerna sitter nära potentiella farozoner. Byt ut skadade dekaler.

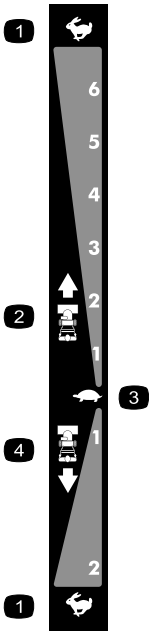

106-4525

Nybeställning artikelnr 112-6633

1. Snabbt
2. Hastigheter framåt
3. Långsamt
4. Hastigheter bakåt



107-3040

1. Kapnings-/avslitningsrisk i impellern och matarskruven – se till att kringstående befinner sig på säkert avstånd från snöslungan.

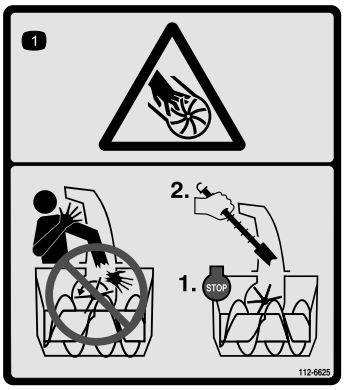

112-6625

Nybeställning artikelnr 112-6629

1. Avkapnings-/avslitningsrisk, impeller – stick inte in händerna i utkastaren, stanna motorn innan du lämnar förarsätet och använd verktyget för att rensa utkastaren.

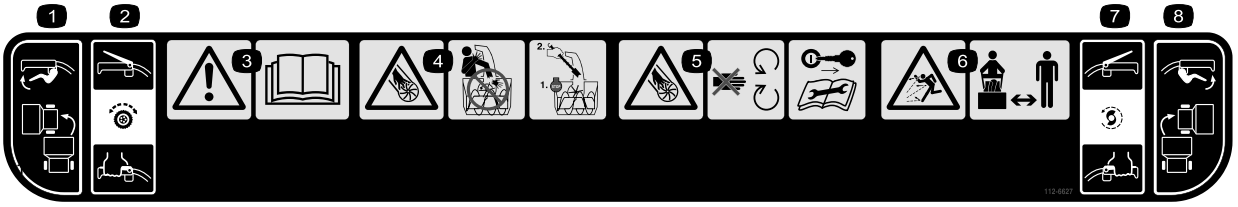

112-6627

1. Vänstersvängsreglage
2. Hjuldrivning – krama spaken för att koppla in den, släpp spaken för att koppla ur den.
3. Varning – läs *Bruksanvisningen*.
4. Avkapnings-/avslitningsrisk, impeller – stick inte in händerna i utkastaren, stanna motorn innan du lämnar förarsätet och använd verktyget för att rensa utkastaren.
5. Avkapnings-/avslitningsrisk, impeller – håll dig på avstånd från rörliga delar, ta ur tändnyckeln och läs instruktionerna innan du utför service eller underhåll.
6. Risk för utslungade föremål – se till att kringstående befinner sig på behörigt avstånd från snöslungan.
7. Matarskruvs-/impellerdrivning – krama spaken för att koppla in den, släpp spaken för att koppla ur den.
8. Högersvängsreglage



1. Varning – het yta; rör ej

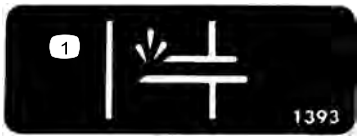

Tecumseh-artikelnr 36501

1. Snapspump

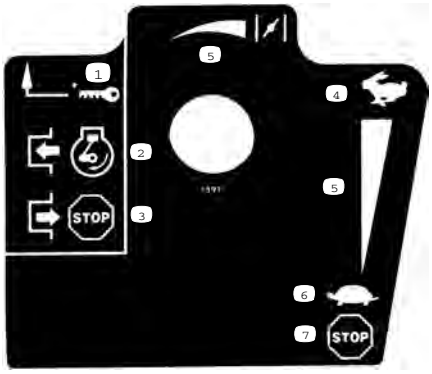

Tecumseh-artikelnr 35077

1. Nyckeltändning
2. Koppla in för att starta motorn
3. Koppla ur för att stänga av motorn
4. Snabbt
5. Stigande skala
6. Långsamt
7. Stäng av motorn

Instalação

Lösa delar

Använd diagrammet nedan för att kontrollera att alla delar finns med.

Steg	Beskrivning	Antal	Användning
1.	Handtagsbultar Böjda brickor Låsmuttrar	4 4 4	Montera det övre handtaget.
2.	Inga delar krävs	–	Installera hjulkopplingens kabeländar
3.	Inga delar krävs	–	Montera drivstyrlänken.
4.	Vagnsbultar Låsmuttrar	2 2	Montera reglagestången till utkastaren.
5.	Kabelband	2	Anslut strålkastarkabeln.
6.	Inga delar krävs	–	Fyll på olja i motorn.
7.	Inga delar krävs	–	Kontrollera däcktrycket.
8.	Inga delar krävs	–	Kontrollera medarna och skrapan.

1. Montera det övre handtaget

Obs: Ta inte bort gummibandet förrän du har installerat det övre handtaget.

1. Lyft upp och vrid det övre handtaget och placera det över det undre handtaget (Figur 3).

   Viktigt: Dra in kablarna som sitter fast vid snabbspaken Quick Stick i de övre handtagens skaft, och se till att kablarna och strålkastarkabeln inte kläms mellan handtagets delar.

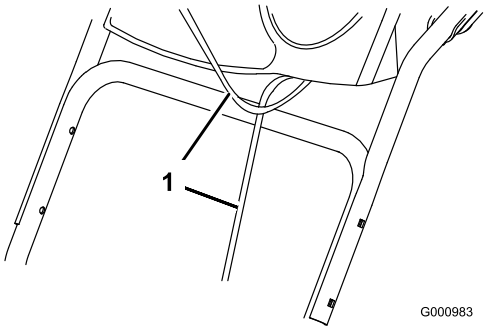

Figur 3

1. Kablar

2. Fäst det övre handtaget med fyra handtagsbultar, fyra böjda brickor och fyra låsmuttrar från påsen med lösa delar (Figur 4).

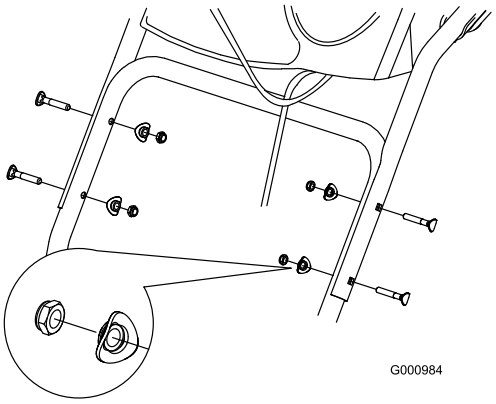

Figur 4

2. Installera hjulkopplingens kabeländar

1. Plocka fram kabeländarna från det under handtaget (Figur 5).

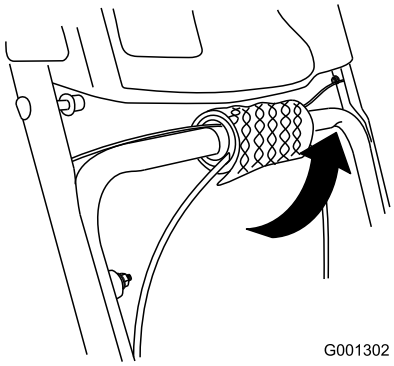

Figur 5

2. Led antingen den vänstra eller högra kabeländen över det undre handtaget och för in kabeländen i hålet i motsvarande hjulkopplingsspak (Figur 6).

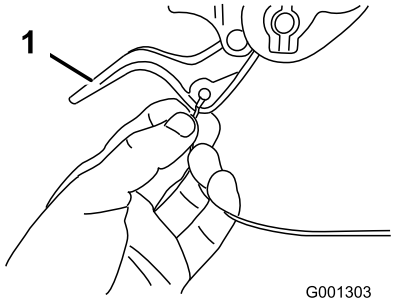

Figur 6

1. Hjulkopplingsspak

3. Ta bort muttern och brickan från handtaget, fäst kabelklämman på kabeln vid handtaget, sätt i brickan och dra åt muttern för hand (Figur 7).

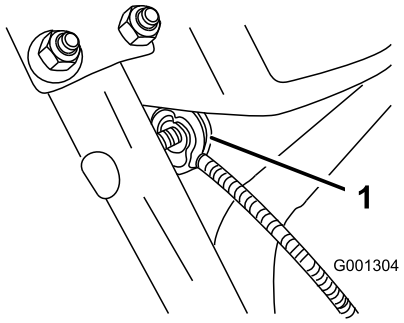

Figur 7

1. Kabelklämma

Viktigt: Se till att kabelklämmans böjda sida är vänd mot handtaget och att kabeln leds under bulten på kabelklämman. Kabeln måste sträckas i en rak linje från kabelklämman till det ställe där den fästs vid hjulkopplingsspaken.

4. Dra försiktigt ned kabelhöljet tills hjulkopplingsspaken dras ned och kabeln inte längre är slak, dra sedan åt muttern på kabelklämman ordentligt (Figur 8).

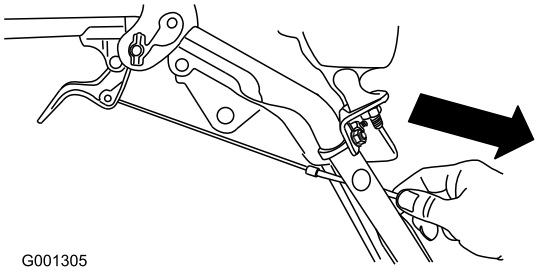

Figur 8

5. Håll in spaken helt, kontrollera sedan glipan mellan handtagets undre del och änden på hjulkopplingsspaken (Figur 9).

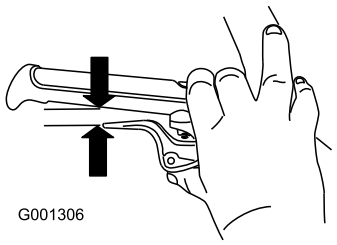

Figur 9

Obs: Glipan ska vara ungefär lika bred som en blyertspenna är tjock (6 mm). Om den är större än så lossar du muttern på kabelklämman, dra försiktigt kabelhöljet uppåt, drar åt muttern på kabelklämman och kontrollerar glipan igen.

6. Upprepa steg 2 till 5 för den andra kabeln.

3. Montera drivstyrlänken

1. Ta bort hårnålssprinten och brickan från hastighetskontrollstångens nedre ände och för in stångens nedre ände i den nedre länkarmen, så att hastighetskontrollstångens böjda ände är vänd bakåt (Figur 10).

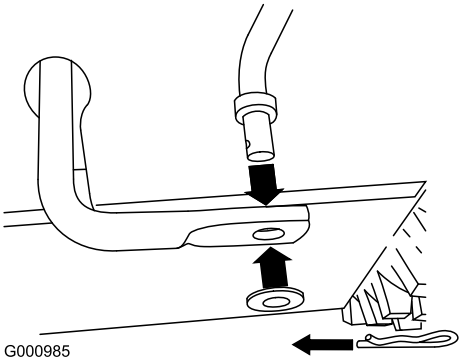

Figur 10

2. Fäst hastighetskontrollstångens nedre ände med brickan och hårnålssprinten som du tog bort tidigare.

3. Ta bort hårnålssprinten och den yttre brickan från skruvleden på hastighetskontrollstångens övre ände (Figur 11).

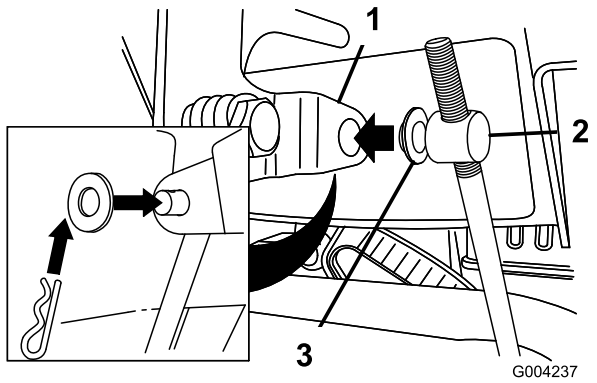

Figur 11

1. Växelväljarspak
2. Skruvled
3. Planbricka

Obs: Monteringen går lättare om du låter planbrickan sitta kvar på skruvleden (Figur 11).

4. Flytta växelväljarspaken till läge R2.
5. Vrid den nedre länkarmen helt uppåt (motsols) (Figur 12).

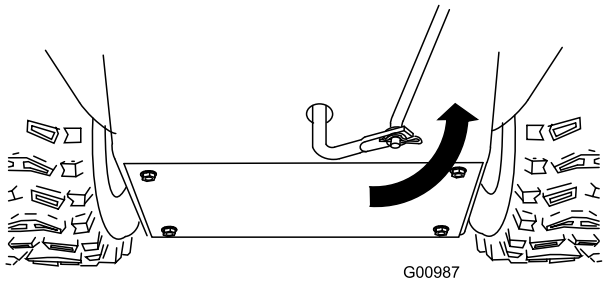

Figur 12

6. Lyft upp hastighetskontrollstången och för in skruvleden i hålet i växelväljarspaken (Figur 11).

   Obs: Om det inte går att passa in skruvleden i hålet när du lyfter upp den på hastighetskontrollstången, ska du vrida skruvleden uppåt eller nedåt på hastighetskontrollstången tills den passar i hålet.

7. Fäst skruvleden och hastighetskontrollstångens övre ände med den yttre brickan och den hårnålssprint som du tog bort tidigare.

   Obs: Monteringen går lättare om du tittar ned genom öppningen i växelväljaren (Figur 13).

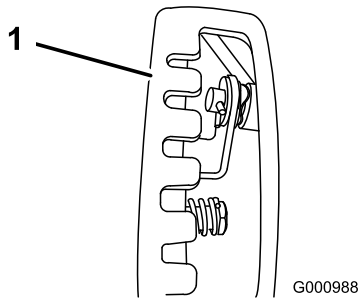

Figur 13

1. Växelväljare

4. Montera reglagestången till utkastaren

1. Packa upp snabbspaken Quick Stick och vrid den så att den står upprätt i mitten.
2. Tryck på och håll ned den blå avtryckarkåpan och dra spaken så långt bak som det går.

   Obs: Utkastaren och strålriktaren ska vara vända framåt. Om de inte är vända framåt håller du ned den blå avtryckarkåpan (utan att flytta snabbspaken Quick Stick) och vrider utkastaren tills de är det.

3. Rikta in den långa utkastarreglagestångens flata baksida med den korta stångens flata framsida som sticker ut från kontrollpanelen, så att de ligger intill varandra (Figur 14).

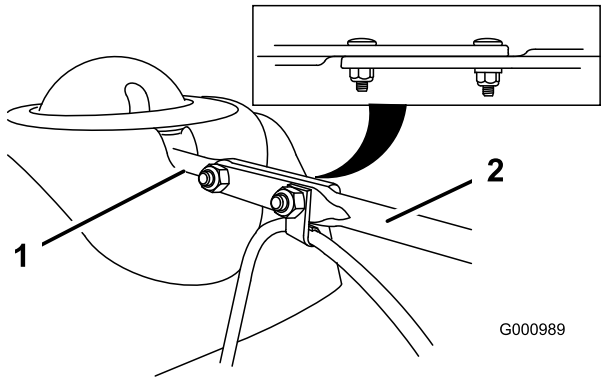

Figur 14

1. Kort stång
2. Lång utkastarreglagestång

4. För in stångens främre ände i öppningen bakpå kåpan som sitter över kugghjulet på utkastaren tills den glider in i kugghjulet (Figur 15).

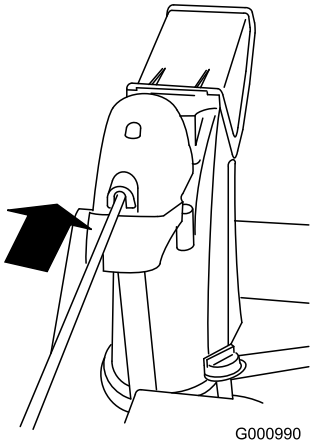

Figur 15

5. Rikta in hålen i stängerna som ligger intill varandra, och för in två vagnsbultar (från påsen med lösa delar) genom den korta stången från snöslungans vänstra sida (sett ur körpositionen).
6. Montera kabelklämman, som stödjer strålriktarkabeln, på den främre vagnsbulten, och fäst vagnsbultarna med låsmuttrar från påsen med lösa delar (Figur 16).

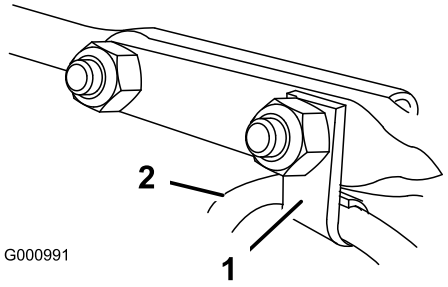

Figur 16

1. Kabelklämma
2. Strålriktarkabel

7. Tryck på och håll ned den blå avtryckarkåpan och rotera snabbspaken Quick Stick för att se till att utkastaren och strålriktaren fungerar smidigt.

5. Ansluta strålkastarkabeln

1. Skjut in kabelkontakten på kabelns lösa ände rakt in i strålkastaren på baksidan tills kabeln sitter fast ordentligt (Figur 17).

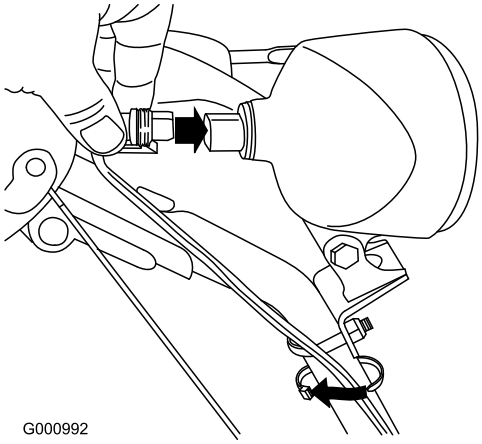

Figur 17

1. Plastklämma på kabelkontakt
2. U-bult
3. Kabelband

Obs: Se till så att kabelkontaktens plastklämma är längst ned (Figur 17).

2. Fäst ett kabelband (från påsen med lösa delar) runt kabeln och handtaget cirka 2,5 cm under U-bulten (Figur 17).

6. Fylla på olja i motorn

Snöslungan levereras med 0,77 l olja i motorn.

Obs: Innan du startar motorn bör du kontrollera oljenivån och vid behov fylla på olja.

Maximal påfyllning: 0,77 l, typ: renad fordonsolja med API-klassificering SF, SG, SH, SJ, SL eller högre.

- Vid temperaturer över 0 °C ska SAE 30W användas.
- Vid temperaturer mellan -18 °C och 0 °C ska SAE 5W30 eller SAE 10W användas.
- Vid lufttemperaturer under -18 °C ska SAE 0W30 användas.

1. Fyll **långsamt** på olja i påfyllningsröret så att nivån höjs till markeringen Full på oljestickan. **Fyll inte på för mycket** (Figur 18).

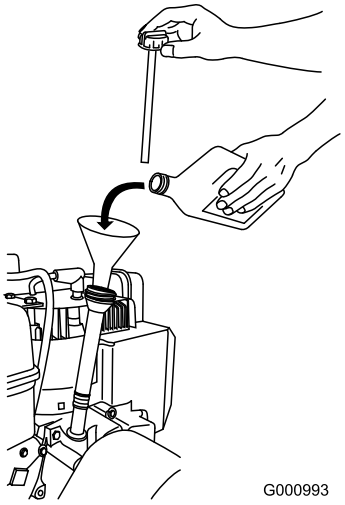

Figur 18

2. Sätt i oljestickan ordentligt.

Obs: Var försiktig så att du inte spiller olja runt påfyllningsröret, då oljan kan ta sig in i hjuldrivningen och bidra till att drivningen slirar.

7. Kontrollera däcktrycket

Däcken fylls med förhöjt tryck på fabriken före leverans. Minska trycket lika mycket i båda däcken till mellan 116 och 137 kPa (17 och 20 psi).

8. Kontrollera medarna och skrapan

Se Kontrollera och justera medarna och skrapan i underhållsavsnittet.

Produktöversikt

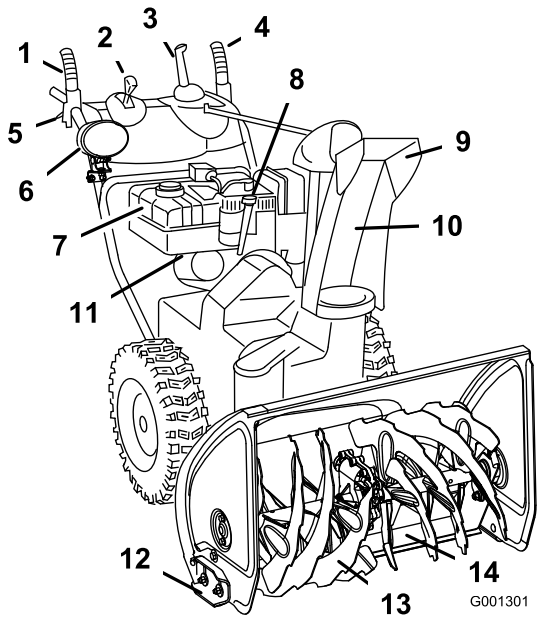

Figur 19

1. Matarskruvs-/impellerreglage
2. Växelväljarspak
3. Quick Stick™-utkastarreglage
4. Drivningsreglage
5. Hjulkopplingsspak (2)
6. Strålkastare
7. Bränsletank
8. Påfyllningsrör för motorolja/oljesticka
9. Strålriktare
10. Utkastare
11. Bränslekran
12. Medar (2)
13. Matarskruv
14. Skrapa

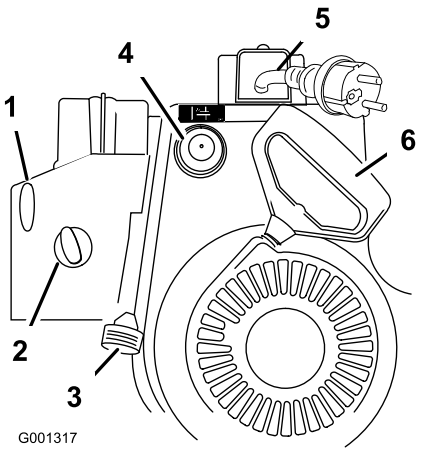

Figur 20

1. Tändningslås
2. Choke
3. Gasreglage
4. Snapspump
5. Elektrisk startmotor
6. Startsnöre

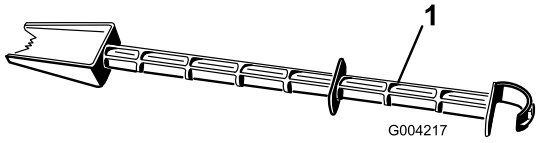

Figur 21

1. Snörensningsverktyg (sitter fast på handtaget)

Körning

Obs: Vänster och höger sida på maskinen är lika med förarens vänstra respektive högra sida vid normal körning.

Fylla på bränsletanken

Bensin är mycket brandfarligt och explosivt. En sådan brand eller explosion kan ge dig och andra personer brännskador.

- **För att förhindra att statisk elektricitet antänder bensinen ska bensindunken och/eller snöslungan placeras på marken före påfyllning, inte i ett fordon eller ovanpå ett föremål.**
- **Fyll tanken utomhus, då motorn är kall. Torka upp utspillt bränsle.**
- **Hantera inte bensin när du röker eller är i närheten av en öppen låga eller gnistor.**
- **Förvara bensin i en godkänd bränsledunk som förvaras oåtkomlig för barn.**

Fyll bränsletanken med färsk, blyfri regularbensin från en bensinmack som ingår i en av de större kedjorna (Figur 22).

Viktigt: Tillsätt en stabiliserare till bränslet vid alla tidpunkter på året, för att få mindre startproblem. Blanda stabiliseraren med bensin som är max. 30 dagar gammal. Tillför inte olja till bensinen.

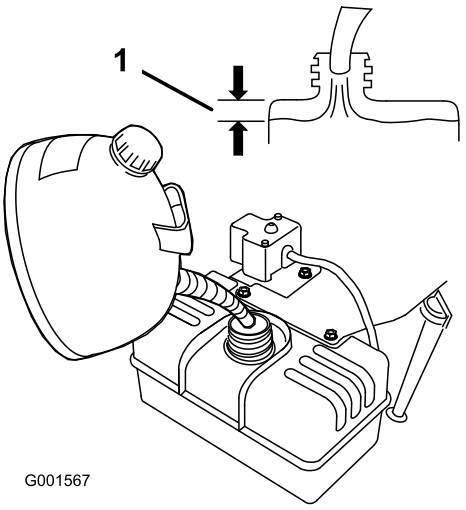

Figur 22

1. 1,3 cm

Starta motorn

1. Anslut tändkabeln (Figur 23).

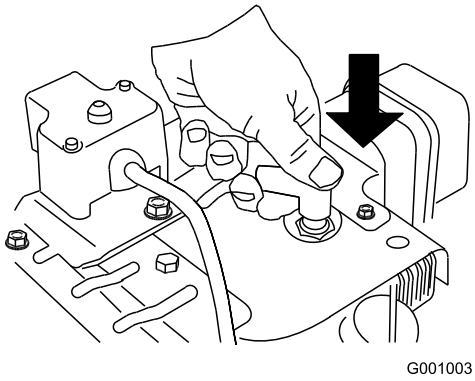

Figur 23

2. Flytta gasreglaget till det snabba läget (Figur 24).

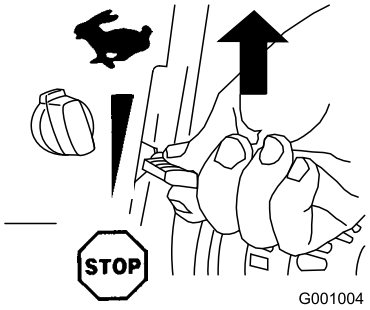

Figur 24

3. Öppna bränslekranen genom att vrida den motsols (Figur 25).

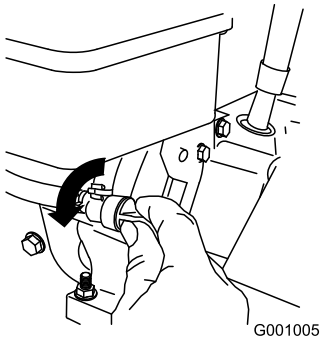

Figur 25

4. Flytta choken till läget På (Figur 26).

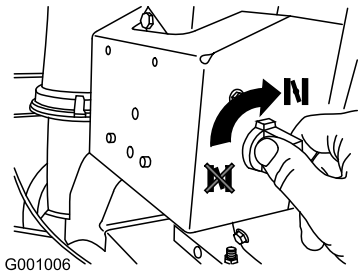

Figur 26

5. Sätt i tändningsnyckeln (Figur 27).

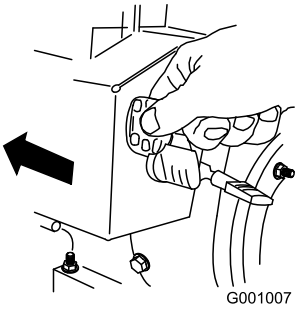

Figur 27

6. Snapsa genom att trycka in knappen ordentligt med tummen tre gånger, och hålla in knappen en sekund vid varje tryckning innan du släpper den igen (Figur 28).

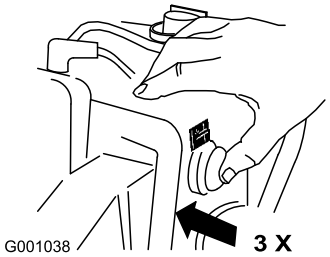

Figur 28

Obs: Ta av dig handsken när du snapsar så att ingen luft kan komma ut ur snapshålet.

Obs: För mycket snapsning kan flöda motorn och göra så att den inte startar.

7. Starta snöslungan med startsnöret eller med den elektriska startmotorn (Figur 20).

Obs: Om du vill använda den elektriska startmotorn kopplar du en strömkabel till den elektriska startmotorn och till ett eluttag.

Viktigt: För att undvika att den elektriska startmotorn skadas bör du inte använda den mer än 10 gånger, i intervall med 5 sekunder på och sedan 5 sekunder av. Om motorn inte startar efter att du har gjort de här försöken ska du låta startmotorn svalna i minst 40 minuter innan du försöker starta den igen. Om motorn fortfarande inte startar bör du lämna in snöslungan hos en auktoriserad återförsäljare för service.

8. Koppla bort strömkabeln från den elektriska startmotorn och från eluttaget (endast vid elektrisk start).

9. Vrid choken till 3/4-läget när motorn startar. Flytta choken till 1/2-läget medan motorn värms upp. Flytta choken till läget Av när motorn är varm.

Om du lämnar snöslungan ansluten till ett eluttag kan någon råka starta snöslungan av misstag och skada människor eller föremål.

Koppla bort strömkabeln så snart du inte ska starta snöslungan.

Stänga av motorn

1. Flytta gasreglaget till läget Stop (Figur 29).

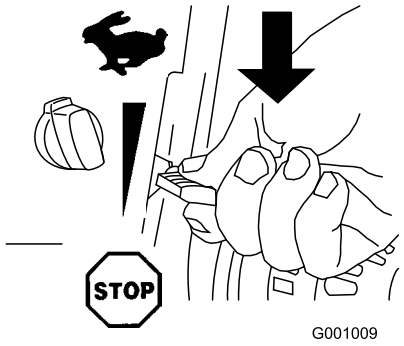

Figur 29

2. Vänta tills alla rörliga delar har stannat innan du lämnar förarplatsen.
3. Stäng bränslekranen genom att vrida den medsols (Figur 30).

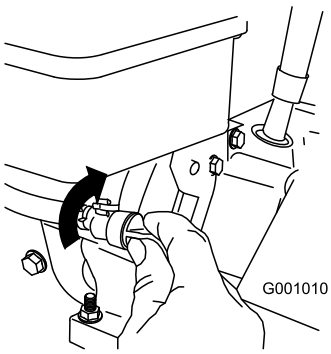

Figur 30

4. Dra i startsnöret 3-4 gånger. Detta förhindrar att startsnöret fryser fast.

Använda hjuldrivningen

Viktigt: Du måste ha drivningsfunktionen aktiverad på snöslungan för att kunna använda hjuldrivningen. Se Köra med frihjul eller använda drivningen.

1. Pressa ned det vänstra (drivnings)reglaget till handtaget, för att koppla in hjuldrivningen (Figur 31).

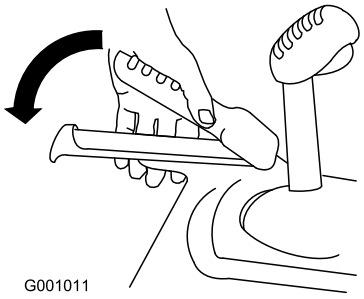

Figur 31

2. Släpp reglaget för att stoppa drivningen.
3. Kontrollera att växelväljaren fungerar som den ska.
   - Om snöslungan inte rör sig, eller rör sig framåt i läge R1, ska du ta bort skruvleden från växelväljarspaken, vrida skruvleden nedåt (medsols) på hastighetskontrollstången och sedan montera skruvleden igen.
   - Om snöslungan inte rör sig, eller rör sig bakåt i läge 1 (framåt), ska du ta bort skruvleden från växelväljarspaken, vrida skruvleden uppåt (motsols) på hastighetskontrollstången och sedan montera skruvleden igen.

     Obs: Se avsnittet Montera drivstyrlänken.

     Obs: Om snöslungan rör sig när drivningsreglaget är i uppsläppt läge, ska du kontrollera drivkabeln (se Kontrollera och justera drivkabeln) eller lämna in snöslungan hos en auktoriserad återförsäljare för service.

Använda hjulkopplingsspakarna

Hjulkopplingsspakarna gör att du tillfälligt kan koppla ur drivningen för ena eller båda hjulen medan hjuldrivningsspaken fortfarande är ikopplad. På det här sättet kan du lätt svänga och manövrera snöslungan.

Obs: Om du håller ned drivningsreglaget mot handtaget kopplas hjuldrivningen i för båda hjulen.

Om du vill svänga snöslungan till höger lyfter du upp den högra hjulkopplingsspaken och pressar ned den mot handtaget (Figur 32).

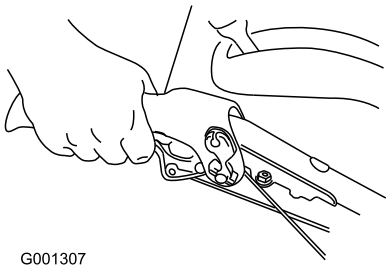

Figur 32

Obs: Drivningen till det högra hjulet kopplas då ur men det vänstra hjulet fortsätter drivas och snöslungan svänger till höger.

Obs: På motsvarande sätt svänger snöslungan till vänster om du pressar ned den vänstra hjulkopplingsspaken.

När du har svängt färdigt släpper du hjulkopplingsspaken och drivningen för båda hjulen kopplas i igen (Figur 33).

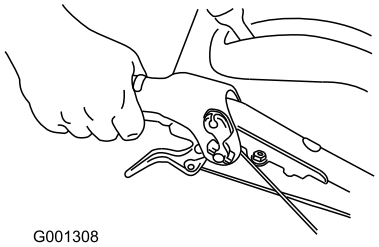

Figur 33

Styrningen kan också justeras om du då och då pressar ned och släpper den vänstra eller högra hjulkopplingsspaken, vilket gör att snöslungan går rakt framåt, särskilt i djup snö.

Om du pressar ned båda hjulkopplingsspakarna samtidigt kopplas drivningen till båda hjulen ur. På det sättet kan du köra snöslungan bakåt manuellt utan att först stanna för att lägga i en backväxel. Det gör också att du lättare kan manövrera och flytta snöslungan när motorn inte är igång.

Använda växelväljaren

Växelväljaren har sex framåtväxlar och två backväxlar. Släpp upp drivningsreglaget och för växelväljarspaken till önskat läge för att byta hastighet (Figur 34). Reglaget låses i ett spår vid varje läge.

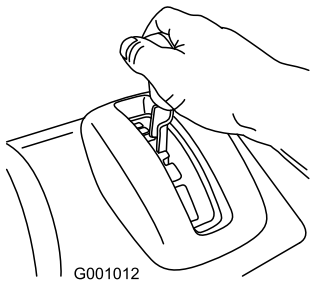

Figur 34

Använda matarskruvs-/impellerdrivningen

1. Pressa ned det högra (matarskruvs-/impeller)reglaget till handtaget för att koppla in matarskruvs-/impellerdrivningen (Figur 35).

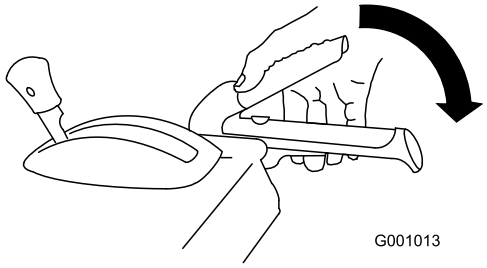

Figur 35

2. Släpp det högra reglaget för att stoppa matarskruven och impellern.

   Viktigt: När du aktiverar både matarskruvs-/impellerreglaget och drivningsreglaget, håller drivningsreglaget ned matarskruvs-/impellerreglaget och låser fast det, så att du inte behöver använda högerhanden. Släpp det vänstra (drivnings)reglaget för att släppa upp bägge reglagen.

3. Kör inte snöslungan om matarskruven och impellern fortsätter att rotera när matarskruvs-/impellerreglaget släpps upp. Kontrollera matarskruvs-/impellerkabeln (se Kontrollera och justera matarskruvs-/impellerkabeln) och justera den vid behov. Lämna annars in snöslungan hos en auktoriserad återförsäljare för service.

Om matarskruven och impellern fortsätter att rotera när matarskruvs-/impellerreglaget släpps upp, kan du skada dig själv och andra allvarligt.

Använd inte snöslungan. Lämna in den hos en auktoriserad återförsäljare för service.

Använda snabbspaken Quick Stick™

Tryck på och håll ned den blå avtryckarkåpan för att använda snabbspaken Quick Stick till att flytta utkastaren och strålriktaren. Frigör avtryckarkåpan för att låsa fast utkastaren och strålriktaren i rätt läge (Figur 36).

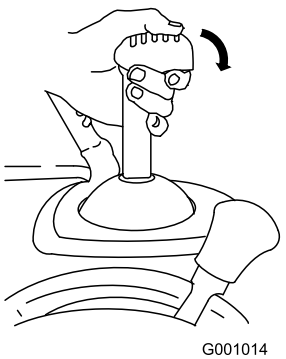

Figur 36

Flytta utkastaren

Tryck på och håll ned den blå avtryckarkåpan, och flytta snabbspaken Quick Stick till vänster för att flytta utkastaren till vänster. Flytta snabbspaken Quick Stick till höger för att flytta utkastaren till höger (Figur 37).

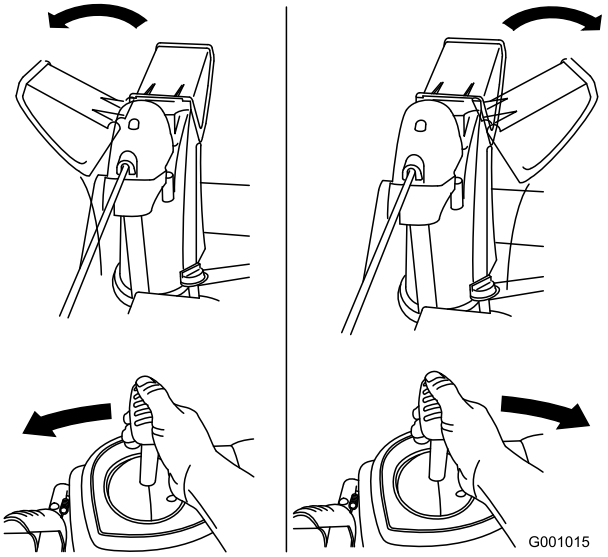

Figur 37

- Se Justera utkastarens spärrhake om utkastaren inte rör sig.
- Om utkastaren inte svänger lika långt åt vänster som åt höger ska du kontrollera att kabeln är dragen inuti handtagen. Läs mer i avsnittet Montera det övre handtaget.
- Se Justera utkastarens spärrhake om utkastaren inte låses på plats när du släpper avtryckarkåpan.

Flytta strålriktaren

Tryck på och håll ned den blå avtryckarkåpan och flytta snabbspaken Quick Stick framåt för att sänka strålriktaren. Flytta den bakåt för att höja strålriktaren (Figur 38).

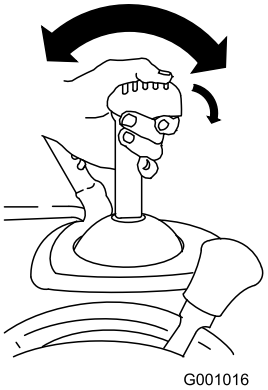

Figur 38

Rensa utkastaren

Utkastaren kan vara igentäppt om matarskruven/impellern är igång utan att det kommer ut någon snö ur utkastaren.

- Stanna kvar i körpositionen och släpp upp det vänstra (drivnings)reglaget för att rensa utkastaren. Tryck ned handtagen för att höja snöslungans framdel ett par centimeter över marken, medan du kör matarskruven/impellern. Höj därefter handtagen snabbt så att snöslungans framdel dunsar ned på marken. Upprepa vid behov, tills en ström av snö kommer ut ur utkastaren.
- Om det inte går att rensa utkastaren genom att låta snöslungans framdel dunsa mot marken ska du **stanna motorn, vänta tills alla rörliga delar har stannat och därefter försöka rensa utkastaren med snörensningsverktyget. Använd aldrig händerna.**

  Viktigt: Om du rensar utkastaren genom att låta snöslungans framdel dunsa ned på marken kan det hända att medarna flyttar sig. Justera medarna och dra åt medbultarna noga.

Förhindra fastfrysning

- Under snöiga och kalla väderförhållanden kan vissa reglage och rörliga delar frysa fast. **Använd inte för mycket kraft för att försöka manövrera reglage som har frusit fast.** Starta motorn och låt den gå några minuter om du har problem med att manövrera ett reglage eller en del.
- Fortsätt att ha motorn påslagen ett par minuter efter snöröjningen för att förhindra att rörliga delar fryser fast. Koppla in matarskruven/impellern för att få bort kvarvarande snö inne i huset. Rotera snabbspaken Quick Stick för att förhindra att den fryser fast. Stäng av motorn, vänta tills alla rörliga delar har stannat och ta sedan bort is och snö från snöslungan.
- Dra i startsnörets handtag flera gånger då motorn är avstängd för att undvika att startsnöret fryser fast.

Arbetstips

När snöslungan är i drift kan impellern och matarskruven rotera och skära av eller skada händer och fötter.

- **Stäng av motorn och vänta tills alla rörliga delar har stannat innan du utför justering, rengöring, inspektion, felsökning eller reparation av snöslungan. Lossa tändkabeln från tändstiftet och håll den borta från stiftet för att förhindra att motorn startas oavsiktligt.**
- **Se Rensa utkastaren för information om att ta bort föremål som fastnat i utkastaren. Använd snörensningsverktyget, inte händerna, om du måste ta bort skräp från utkastaren.**
- **Håll dig bakom handtagen och håll avstånd till utkastaröppningen när du kör snöslungan.**
- **Håll ansikte, händer, fötter och andra kroppsdelar och klädesplagg borta från dolda, rörliga och roterande delar.**

Rotorbladen kan kasta stenar, leksaker och andra främmande föremål och ge föraren eller kringstående allvarliga personskador.

- **Håll området som ska röjas fritt från föremål som kan plockas upp och slungas omkring av rotorbladen.**
- **Håll barn och husdjur på avstånd från det område som ska röjas.**

- Flytta alltid gasreglaget till det snabba läget vid snöröjning.
- Lägg i en lägre växel på snöslungan om motorn saktar av under snötyngden eller om hjulen slirar.
- Lägg i en lägre växel på snöslungan om snöslungans framdel tenderar att resa sig. Lyft upp handtagen om framdelen fortsätter att resa sig.

Underhåll

Obs: Vänster och höger sida på maskinen är lika med förarens vänstra respektive högra sida vid normal körning.

Rekommenderat underhåll

Underhållsintervall	Underhållsförfarande
Efter de första 2 timmarna	• Kontrollera drivkabeln och justera den vid behov. • Inspektera matarskruvs-/impellerkabeln och justera den vid behov. • Byt oljan i motorn.
Varje användning eller dagligen	• Kontrollera oljenivån och fyll på olja vid behov.
Årligen	• Kontrollera medarna och skrapan och justera dem vid behov. • Inspektera drivkabeln och justera eller byt ut den vid behov. • Inspektera matarskruvs-/impellerkabeln och justera eller byt ut den vid behov. • Kontrollera oljenivån i matarskruven och fyll på olja vid behov. • Byt oljan i motorn. • Smörj sexkantsaxeln. • Inspektera tändstiftet. Byt ut det, och/eller justera mellanrummet vid behov.
Årligen eller före förvaring	• Kontrollera lufttrycket i däcken och pumpa upp dem till 116–137 kPa (17–20 psi). • Tappa ur bensinen och kör motorn för att torka ut tanken och förgasaren mot slutet av snöröjningssäsongen. • Låt en auktoriserad återförsäljare inspektera och/eller byta ut drivremmen till hjuldrivningen och/eller matarskruven/impellern, vid behov.

Viktigt: **Du finner mer information om underhåll och service för din snöslunga på www.Toro.com.**

Viktigt: Läs i motorns bruksanvisning för ytterligare underhållsrutiner. Kontakta en auktoriserad Tecumseh-återförsäljare för motorjusteringar, reparationer eller garantiservice som inte täcks av den här bruksanvisningen.

Underhållsförberedelser

1. Flytta snöslungan till ett plant underlag.
2. Stanna motorn och vänta tills alla rörliga delar har stannat.
3. Koppla bort tändkabeln (Figur 39).

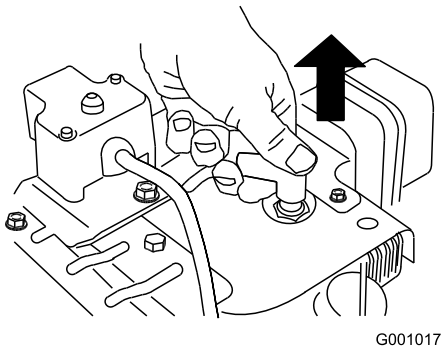

Figur 39

Kontrollera oljenivån i motorn

Kontrollera oljenivån i motorns vevhus varje gång du ska använda snöslungan.

1. Ta ut oljestickan, torka av den och sätt sedan tillbaka den ordentligt.
2. Ta ut oljestickan och kontrollera oljenivån (Figur 40). Fyll på olja om oljenivån ligger under markeringen Add. Se avsnittet Fylla på olja i motorn.

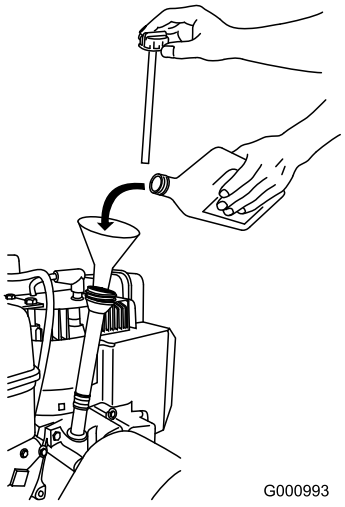

Figur 40

Kontrollera och justera medarna och skrapan

Kontrollera medarna och skrapan för att se till att matarskruven inte kommer i kontakt med stenbelagda eller grusade underlag. Justera medarna och skrapan efter behov för att kompensera för slitage.

1. Kontrollera däcktrycket. Läs mer i avsnittet Kontrollera däcktrycket.
2. Lossa de muttrar som håller fast medarna på matarskruvens sidor, tills medarna enkelt kan flyttas upp och ned (Figur 41).

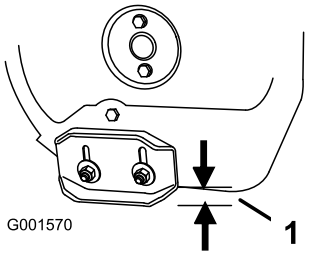

Figur 41

1. 1,3 cm

3. Justera sidoplattorna tills de är **minst** 1,3 cm över en jämn yta.

   Viktigt: Matarskruvsbladen måste fästas ovan mark med hjälp av medarna.
4. Skrapan ska ligga 3 mm över och parallellt med en jämn yta.

   Obs: Justera medarna för att höja skrapan om underlaget är sprucket, skrovligt eller ojämnt. Sänk ned medarna ytterligare för att förhindra att snöslungan plockar med sig stenar från grusunderlag.
5. Sänk ned medarna tills de är parallella med marken.
6. Dra åt de muttrar som håller fast båda medarna på matarskruvens sidor ordentligt.

   Obs: Om medarna lossnar och du behöver justera dem snabbt fäster du skrapan 3 mm över marken och justerar sedan ned medarna mot marken.

   Obs: Du kan vända på medarna och placera den oanvända sidan mot marken om medarna blir mycket slitna.

Kontrollera och justera drivkabeln

Kontrollera och justera drivkabeln efter de två första körtimmarna och därefter årligen. Justera drivkabeln om snöslungan inte driver framåt eller bakåt, eller om den driver när du släpper drivningsreglaget.

Kontrollera tappen i den avlånga skåran på snöslungans vänstra sida, ovanför däcket, när du har släppt drivningsreglaget. Det bör finnas ett mellanrum på 1 till

1,5 mm från skårans framkant till tappens framände (Figur 42).

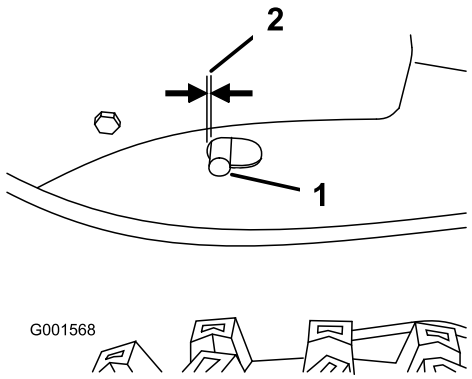

Figur 42
1. Tapp
2. 1 till 1,5 mm

Utför följande steg om den vänstra (driv)kabeln inte är ordentligt justerad:

1. Lossa kontramuttern.
2. Lossa eller dra åt spännmuttern för att justera tappen tills den befinner sig på korrekt avstånd från skårans framkant.
3. Dra åt kontramuttern (Figur 43).

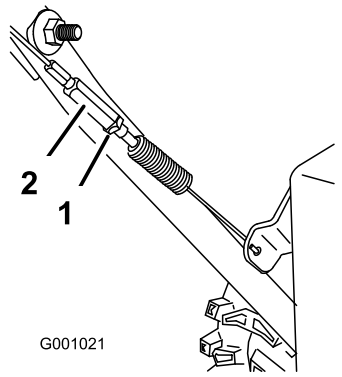

Figur 43
1. Kontramutter
2. Spännmutter

Kontrollera och justera matarskruvs-/impellerkabeln

Kontrollera och justera matarskruvs-/impellerkabeln efter de två första körtimmarna och därefter årligen.

1. Ta bort de två skruvarna från remkåpans högra sida på det sätt som visas på bilden.
2. Lyft upp remkåpans högra sida (Figur 44).

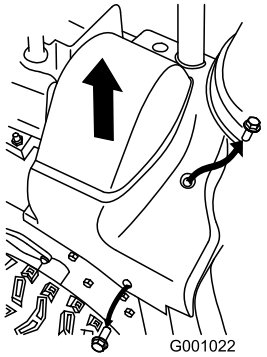

Figur 44

3. Ha matarskruvs-/impellerreglaget urkopplat och kontrollera att mellanrummet mellan matarskruvskopplingen och tappen är 1,5 mm (Figur 45).

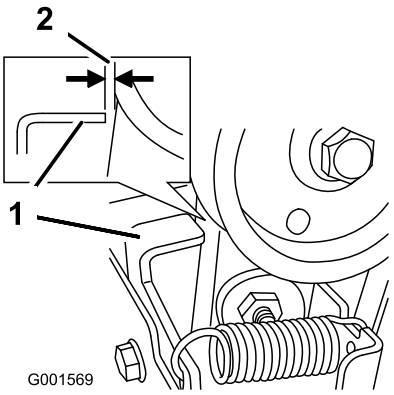

Figur 45
1. Tapp
2. 1,5 mm

4. Utför följande steg om matarskruvs-/impellerkabeln inte är ordentligt justerad:
5. Lossa kontramuttern (Figur 46).

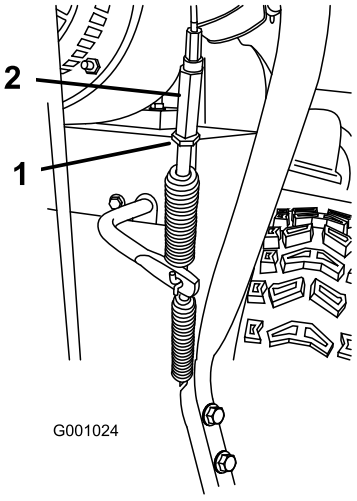

Figur 46
1. Kontramutter
2. Spännmutter

6. Lossa eller dra åt spännmuttern som reglerar kabelanspänningen (Figur 46).

7. Justera spännmuttern tills mellanrummet blir korrekt.
8. Dra åt kontramuttern.
9. Sätt tillbaka de två skruvar du tog bort tidigare på remkåpan.
10. Kontakta en auktoriserad återförsäljare om problemen kvarstår även när du har justerat matarskruvs-/impellerkabeln korrekt.

Kontrollera oljenivån i matarskruven

Kontrollera oljenivån i matarskruven årligen och fyll på olja vid behov.

1. Flytta snöslungan till ett plant underlag.
2. Rengör området runt rörpluggen (Figur 47).

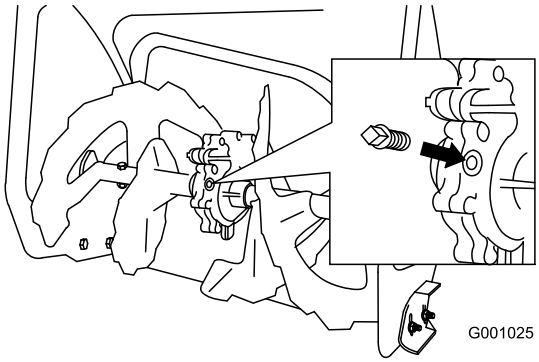

Figur 47

3. Ta bort rörpluggen från växellådan.
4. Kontrollera oljenivån i växellådan. Oljenivån ska vara så hög att det nästan rinner över.
5. Fyll på växellådsolja av typen GL-5 eller GL-6 SAE 85-95 EP i växellådan tills det nästan rinner över, om nivån är låg.

   Obs: Använd inte syntetisk olja.
6. Skruva i rörpluggen i växellådan.

Byta ut motoroljan

Byt motorolja efter de första två arbetstimmarna och därefter årligen. Kör motorn precis innan du ska byta olja, om det är möjligt. Varm olja rinner lättare och för med sig mer föroreningar.

Maximal påfyllning: 0,77 l, typ: renad fordonsolja med API-klassificering SF, SG, SH, SJ, SL eller högre.

- Vid temperaturer över 0 °C ska SAE 30W användas.
- Vid temperaturer mellan -18 °C och 0 °C ska SAE 5W30 eller SAE 10W användas.
- Vid lufttemperaturer under -18 °C ska SAE 0W30 användas.

1. Gör rent omkring oljeurtappningslocket (Figur 48).

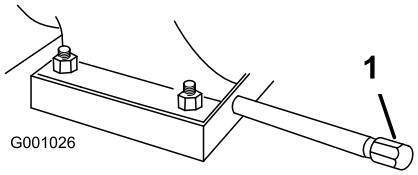

Figur 48
1. Oljeurtappningslock

2. Skjut in ett oljetråg under urtappningsröret och ta bort oljeurtappningslocket.
3. Tappa ur oljan.

   Obs: Kassera den använda oljan enligt lokala föreskrifter på en återvinningsstation.
4. Sätt tillbaka oljeurtappningslocket.
5. Fyll på olja i vevhuset. Se avsnittet Fylla på olja i motorn.

Smörja sexkantsaxeln

Smörj sexkantsaxeln lätt med motorolja årligen (Figur 49).

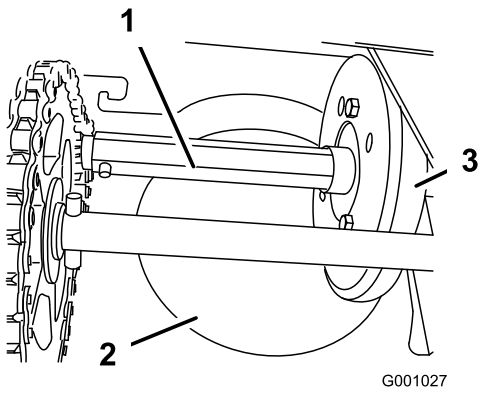

Figur 49
1. Sexkantsaxel
2. Friktionsplatta i aluminium
3. Gummihjul

Viktigt: Se till att inte få olja på gummihjulet eller friktionsdrivplattan i aluminium, eftersom detta får hjuldrivningen att slira (Figur 49).

1. Töm bränsletanken på bensin.
2. Tippa snöslungan framåt på matarskruvhuset och palla under så att den inte kan välta.
3. Ta bort den bakre kåpan (Figur 50).

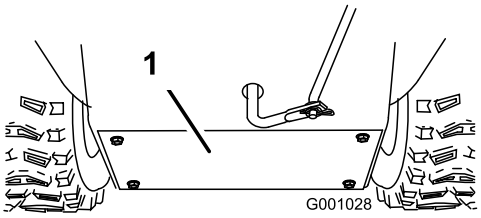

Figur 50

1. Bakre kåpa

4. Flytta växelväljaren till läge R2.
5. Doppa fingret i fordonsolja och smörj in sexkantsaxeln **lätt**.
6. Flytta växelväljarspaken till läge 6.
7. Smörj sexkantsaxelns andra ände.
8. Flytta växelväljarspaken framåt och bakåt några gånger.
9. Sätt tillbaka den bakre kåpan och vänd snöslungan till upprätt läge igen.

Inspektera och byta ut tändstiftet

Använd ett tändstift av typen **Champion RJ-19LM** eller motsvarande. Kontrollera tändstiftet och justera mellanrummet på det årligen. Byt ut tändstiftet vid behov.

1. Rengör runt basen på tändstiftet.
2. Ta bort tändstiftet.
3. Undersök tändstiftet och byt ut det om det är sprucket, skadat, smutsigt eller om elektroderna är slitna.

   Viktigt: Rengör inte elektroderna eftersom partiklar kan ta sig in i cylindern och orsaka skador på motorn.
4. Justera elektrodgapet till 0,76 mm (Figur 51).

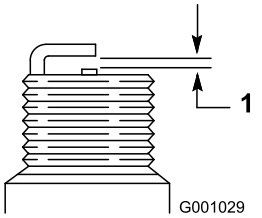

Figur 51

1. 0,76 mm

5. Montera tändstiftet för hand och skruva sedan åt det till 20,4 Nm.

   Obs: Se till att skruva åt stiftet ordentligt om du inte har en skiftnyckel.

Justera utkastarens spärrhake

Om utkastaren inte låses i önskat läge eller inte låses upp så att du kan flytta den till ett annat läge ska du justera spärrhaken på utkastaren.

1. Ta bort fästanordningen på kåpan över kugghjulet (Figur 52), lyft upp kåpans främre del och skjut kåpan bakåt så att den inte är i vägen.

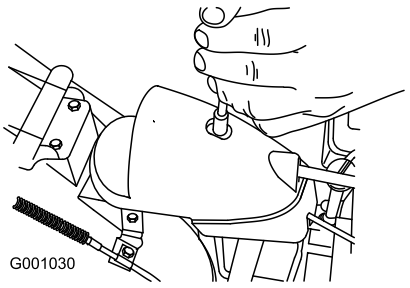

Figur 52

2. Lossa bulten på kabelklämman (Figur 53).

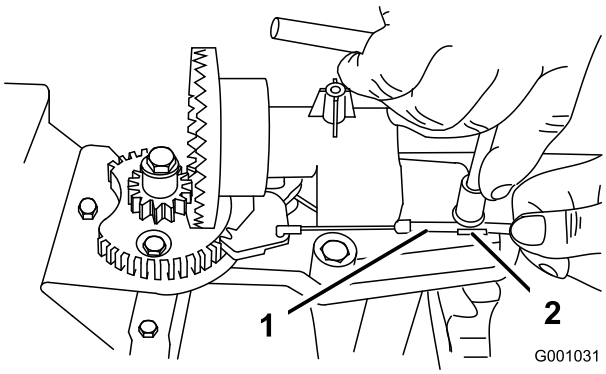

Figur 53

1. Kabelledning
2. Kabelklämma

3. Ta tag i kabelledningen och rör den mot maskinens främre del tills spärrhaken på utkastaren helt hakar in i kugghjulets kuggar (Figur 53 och Figur 54).

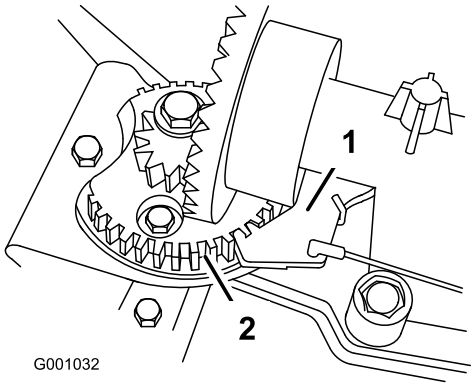

Figur 54

1. Utkastarens spärrhake
2. Kugghjulets kuggar

   Obs: Spärrhaken är fjäderupphängd och kommer att röra sig in i kuggarna på kugghjulet av sig själv (Figur 54).
4. Se till så att kabeln inte är slak genom att dra kabelledningen bakåt.
5. Dra åt bulten på kabelklämman.
6. Sätt tillbaka och fäst kåpan över kugghjulet.

Byta ut drivremmarna

Om drivremmarna till matarskruven/impellern eller hjuldrivningen blivit slitna, oljeindränkta eller fått andra skador kan du gå till www.Toro.com för ytterligare serviceinformation eller låta en auktoriserad återförsäljare byta ut remmarna.

Byta lampa i strålkastaren

Använd en **16 W halogenlampa av modellen GE 892.** Rör inte lampan med händerna och låt inte smuts eller fukt komma i kontakt med lampan.

1. Dra ut kabelkontakten på strålkastarens baksida (Figur 55).

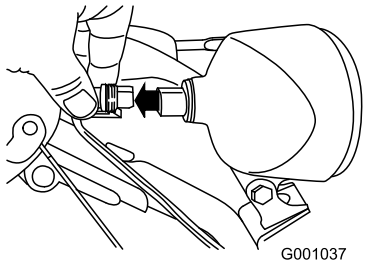

Figur 55

2. Vrid lampsockeln motsols tills det tar stopp (Figur 56).

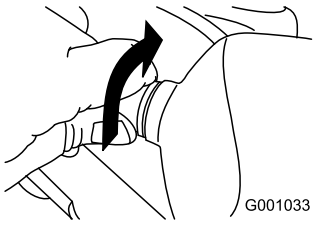

Figur 56

3. Dra lampan rakt ut på strålkastarens baksida (Figur 57).

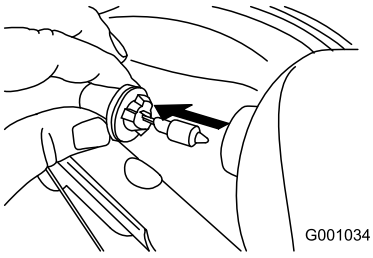

Figur 57

4. Sätt i en ny lampa på strålkastarens baksida (Figur 58).

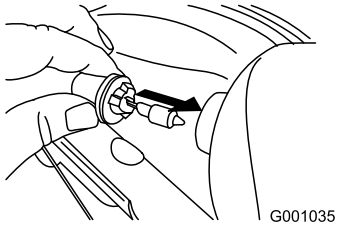

Figur 58

5. Vrid lampsockeln medsols tills den är ordentligt åtdragen (Figur 59).

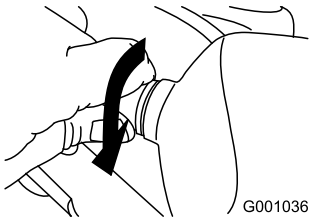

Figur 59

6. Skjut in kabelkontakten rakt in i strålkastarens baksida tills den sitter fast ordentligt (Figur 60).

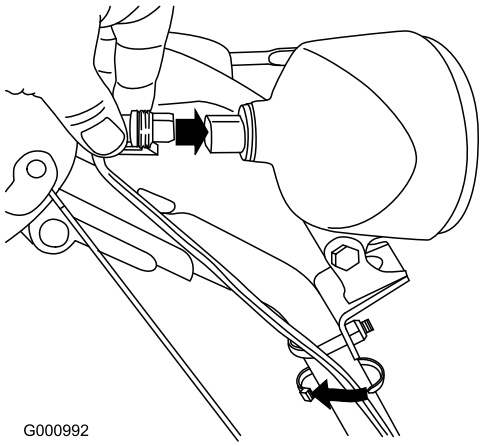

Figur 60

Förvaring

⚠

- **Bensinångor kan explodera.**
- **Förvara inte bensin längre än 30 dagar.**
- **Förvara inte snöslungan i ett slutet utrymme nära öppen eld.**
- **Låt motorn svalna innan den ställs i förvaring.**

Förbereda snöslungan för förvaring

1. När du ska fylla på bränsle för sista gången på året ska du tillsätta bränslestabiliserare till färskt bränsle enligt motortillverkarens anvisningar.
2. Kör motorn under 10 minuter så att det stabiliserade bränslet fördelas i bränslesystemet.
3. Lossa slangklämman som håller fast bränsleslangen på kranen och dra av bränsleslangen från bränslekranen.
4. Öppna bränslekranen och låt bränslet rinna ut ur bränsletanken och ned i en godkänd bränsledunk.
5. Sätt tillbaka bränsleslangen på bränslekranen och fäst den med slangklämman.
6. Kör snöslungan tills motorn stannar på grund av bensinstopp.
7. Snapsa motorn och starta den igen.
8. Låt motorn vara igång tills den stannar. När du inte kan starta motorn längre är den tillräckligt torr.
9. Stanna motorn och låt den svalna.
10. Ta ut nyckeln.
11. Koppla bort tändkabeln.
12. Ta bort tändstiftet och tillsätt 30 ml olja genom tändstiftshålet och dra **sakta** i startsnöret flera gånger, för att fördela oljan i cylindern. Detta förhindrar att cylindern rostar när maskinen inte används.
13. Montera tändstiftet löst.
14. Kassera oanvänt bränsle på lämpligt sätt. Lämna in bränslespill till återvinning eller använd det i bilen.

    Obs: Lagra inte stabiliserat bränsle längre än 90 dagar.
15. Rengör snöslungan ordentligt.
16. Dra åt alla lösa skruvar, bultar och låsmuttrar. Reparera eller byt ut skadade delar.

Ta snöslungan ur förvaring

1. Ta bort tändstiftet och snurra motorn snabbt med startsnöret för att blåsa bort överbliven olja från cylindern.
2. Montera tändstiftet för hand och skruva sedan åt det till 20,4 Nm.
3. Anslut tändkabeln.
4. Utför de årliga underhållsprocedurerna som beskrivs i Rekommenderat underhåll.

Felsökning

Problem	Möjliga orsaker	Åtgärd
Den elektriska startmotorn går inte runt (endast modeller med elektrisk start).	1. Strömkabeln är inte ansluten till eluttaget eller snöslungan.	1. Anslut strömkabeln till eluttaget och/eller snöslungan.
	2. Strömkabeln är utsliten, sönderfrätt eller skadad.	2. Byt ut strömkabeln.
	3. Eluttaget saknar ström.	3. Låt en kvalificerad elektriker koppla in eluttaget.
Motorn startar inte eller är trög att starta.	1. Nyckeln sitter inte i tändningslåset eller är i läget Stop.	1. Sätt in nyckeln i tändningslåset och vrid den till läget På.
	2. Choken är i läget Av och ingen snapsning har utförts.	2. För choken till läget På och snapsa tre gånger.
	3. Bränslekranen är stängd.	3. Öppna bränslekranen.
	4. Gasreglaget är inte i det snabba läget.	4. Flytta gasreglaget till det snabba läget.
	5. Bränsletanken är tom eller bränslesystemet innehåller gammalt bränsle.	5. Tappa ur och/eller fyll bränsletanken med färsk bensin (max. 30 dagar gammal). Kontakta en auktoriserad återförsäljare om problemet kvarstår.
	6. Tändkabeln är lös eller urkopplad.	6. Anslut tändkabeln till tändstiftet.
	7. Tändstiftet är slitet, skadat eller har felaktigt elektrodgap.	7. Kontrollera tändstiftet och justera avståndet vid behov. Byt ut tändstiftet om det är anfrätt, skadat eller sprucket.
	8. Ventilen till tanklocket är blockerad.	8. Ta bort det som blockerar ventilen eller byt ut tanklocket.
	9. Oljenivån i motorns vevhus är för låg eller för hög.	9. Fyll på eller tappa ur olja för att justera oljenivån i motorns vevhus tills den når markeringen Full på oljestickan.

Problem	Möjliga orsaker	Åtgärd
Motorn går ojämnt.	1. Choken är i läget På.	1. Flytta choken till läget Av.
	2. Bränslekranen är inte helt öppen.	2. Öppna bränslekranen.
	3. Bränsletanken är nästan tom eller innehåller gammalt bränsle.	3. Tappa ur och fyll bränsletanken med färsk bensin (max. 30 dagar gammal). Kontakta en auktoriserad återförsäljare om problemet kvarstår.
	4. Tändkabeln är lös.	4. Anslut tändkabeln till tändstiftet.
	5. Tändstiftet är slitet, skadat eller har felaktigt elektrodgap.	5. Kontrollera tändstiftet och justera avståndet vid behov. Byt ut tändstiftet om det är anfrätt, skadat eller sprucket.
	6. Oljenivån i motorns vevhus är för låg eller för hög.	6. Fyll på eller tappa ur olja för att justera oljenivån i motorns vevhus tills den når markeringen Full på oljestickan.
Motorn går, men snöslungan slungar ut snö dåligt eller inte alls.	1. Gasreglaget är inte i det snabba läget vid snöröjning.	1. Flytta gasreglaget till det snabba läget.
	2. Snöslungan körs för snabbt för att någon snö ska kunna röjas.	2. Lägg i en lägre växel.
	3. Du försöker ta bort för mycket snö per svepning.	3. Minska mängden snö som tas bort per svepning.
	4. Du försöker ta bort extremt tung eller blöt snö.	4. Överbelasta inte snöslungan med extremt tung eller blöt snö.
	5. Utkastaren är blockerad.	5. Rensa utkastaren.
	6. Drivremmen till matarskruven/impellern är lös eller har lossnat från sin skiva.	6. Montera och/eller justera drivremmen till matarskruven/impellern. Se www.Toro.com för serviceinformation eller lämna in snöslungan hos en auktoriserad återförsäljare.
	7. Drivremmen till matarskruven/impellern är sliten eller trasig.	7. Byt ut drivremmen till matarskruven/impellern. Se www.Toro.com för serviceinformation eller lämna in snöslungan hos en auktoriserad återförsäljare.
Utkastaren låses inte på plats eller rör sig inte.	1. Spärrhaken på utkastaren är inte rätt inställd.	1. Justera spärrhaken på utkastaren.

Problem	Möjliga orsaker	Åtgärd
Snöslungan röjer inte bort snön från underlaget ordentligt.	1. Medarna och/eller skrapan är inte ordentligt justerad(e). 2. Trycket är inte lika i båda däcken.	1. Justera medarna och/eller skrapan. 2. Kontrollera och justera trycket i det ena eller båda däcken.

International Distributor List—Consumer Products

Distributor:	Country:	Phone Number:
Atlantis Su ve Sulama Sisstemleri Lt	Turkey	90 216 344 86 74
Balama Prima Engineering Equip	Hong Kong	852 2155 2163
B-Ray Corporation	Korea	82 32 551 2076
Casco Sales Company	Puerto Rico	787 788 8383
Ceres S.A	Costa Rica	506 239 1138
CSSC Turf Equipment (pvt) Ltd	Sri Lanka	94 11 2746100
Cyril Johnston & Co	Nothern Ireland	44 2890 813 121
Equiver	Mexico	52 55 539 95444
Femco S.A.	Guatemala	502 442 3277
G.Y.K. Company ltd.	Japan	81 726 325 861
Geomechaniki of Athens	Greece	30 10 935 0054
Guandong Golden Star	China	86 20 876 51338
Hako Gorund and Garden	Sweden	46 35 10 0000
Hydroturf Int. Co	Dubai United Arab Emirates	97 14 347 9479
Hydroturf Egypt LLC	Egypt	202 519 4308
Ibea S.p.A.	Italy	39 0331 853611
Irriamc	Portugal	351 21 238 8260
Jean Heybroek b.v.	Netherlands	31 30 639 4611
Lely (U.K.) Limited	United Kingdom	44 1480 226 800
Maquiver S.A.	Colombia	57 1 236 4079
Maruyama Mfg. Co. Inc.	Japan	81 3 3252 2285
Metra Kft	Hungary	36 1 326 3880
Mountfield a.s.	Czech Republic	420 255 704 220
Munditol S.A.	Argentina	54 11 4 821 9999
Oslinger Turf Equipment SA	Ecuador	593 4 239 6970
Oy Hako Ground and Garden Ab	Finland	358 987 00733
Parkland Products Ltd	New Zealand	64 3 34 93760
Prochaska & Cie	Austria	43 1 278 5100
RT Cohen 2004 Ltd	Israel	972 986 17979
Riversa	Spain	34 9 52 83 7500
Roth Motorgerate GmBh & Co	Germany	49 7144 2050
Sc Svend Carlsen A/S	Denmark	45 66 109 200
Solvert S.A.S	France	33 1 30 81 77 00
Spypros Stavrinides Limited	Cyprus	357 22 434131
Surge Systems India Limited	India	91 1 292299901
T-Markt Logistics Ltd	Hungary	36 26 525 500
Toro Australia	Australia	61 3 9580 7355
Toro Europe BVBA	Belgium	32 14 562 960

Toro garanti

Fel och produkter som omfattas

The Toro® Company och dess dotterbolag, Toro Warranty Company, lovar tillsammans, enligt ett gemensamt avtal, den ursprungliga köparen* att reparera en Toro-produkt som använts för normalt arbete i hemmet* om ett material- eller utförandefel uppstått. Följande tidsperioder gäller från det ursprungliga inköpsdatumet:

Produkter	Garantiperiod
Manuell motordriven klippare	Två års begränsad garanti
Åkgräsklippare med motor bak	Två års begränsad garanti
Åkgräsklippare	Två års begränsad garanti
Elektriska handhållna produkter	Två års begränsad garanti
Snöslungor	Två års begränsad garanti
Konsumentklippare med noll vändradie	Två års begränsad garanti

* Med ”Ursprunglig köpare” avses den person som ursprungligen köpte Toro-produkterna.

* Med ”Normalt arbete i hemmet” avses bruk av produkten i hemmet. Om produkten används på fler än ett ställe räknas det som kommersiellt bruk och då gäller garantin för kommersiellt bruk.

Begränsad garanti för kommersiellt bruk

Garantin gäller Toro-konsumentprodukter och tillbehör som används i kommersiellt syfte, utbildnings- eller uthyrningssyfte rörande material- eller utförandefel under följande tidsperioder från inköpsdatum:

Produkter	Garantiperiod
Manuell motordriven klippare	90 dagars garanti
Åkgräsklippare med motor bak	90 dagars garanti
Åkgräsklippare	90 dagars garanti
Elektriska handhållna produkter	90 dagars garanti
Snöslungor	90 dagars garanti
Konsumentklippare med noll vändradie	45 dagars garanti

Anvisningar för garantiservice

Följ denna procedur om du tror att det är något fel på din Toro-produkt rörande material eller utförande:

1. Kontakta din försäljningsrepresentant för att ordna produktservice. Om du av någon anledning inte kan kontakta din representant kan du i stället kontakta en Toro-auktoriserad återförsäljare för att få service där.
2. Ta med produkten och inköpsbeviset (kvitto) till försäljningsstället eller återförsäljaren.

Om du av någon anledning är missnöjd med din återförsäljares analys eller med den hjälp du får kontaktar du Toro-importören eller oss på:

Customer Care Department, Consumer Division
Toro Warranty Company
8111 Lyndale Avenue South
Bloomington, MN 55420-1196
Chef: Teknisk produktsupport: 001-952-887-8248

Se bifogad återförsäljarlista.

Ägarens ansvar

Du måste underhålla din Toro-produkt enligt de underhållsprocedurer som beskrivs i användarhandboken. Sådant rutinunderhåll bekostas av dig, oavsett om det utförs av en återförsäljare eller av dig själv.

Produkter och fel som inte omfattas

Denna uttryckliga garanti omfattar inte:

- Kostnader för regelbundet underhåll rörande service och reservdelar, exempelvis filter, bränsle, smörjmedel, delar för finjustering av motorn, knivslipning, broms- och kopplingsjustering.
- Alla produkter eller delar som ändras, används felaktigt eller som måste bytas ut eller repareras på grund av normalt slitage, olyckshändelse eller felaktigt underhåll.
- Nödvändiga reparationer på grund av felaktigt bränsle, föroreningar i bränslesystemet eller fel som uppstår på grund av otillräcklig förberedelse av bränslesystemet för en inaktiv period som är längre än tre månader.
- Motor och transmission. Täcks av respektive tillverkares garanti med separata villkor och regler.

Alla reparationer som täcks av denna garanti måste utföras av en auktoriserad Toro-återförsäljare med reservdelar som godkänts av Toro.

Allmänna villkor

Köparens rättigheter regleras av de nationella lagar som gäller i respektive land. De rättigheter köparen har i dessa lagar begränsas inte genom denna garanti.