Form No. 3355-601 Rev A

TORO®

Count on it.

Betjeningsvejledning

Reelmaster® 5200-D/5400-D traktionsenheder med tohjuls- og firhjulstræk

Modelnr. 03540—Serienr. 260000201 og højere
Modelnr. 03543—Serienr. 260000201 og højere
Modelnr. 03544—Serienr. 260000201 og højere

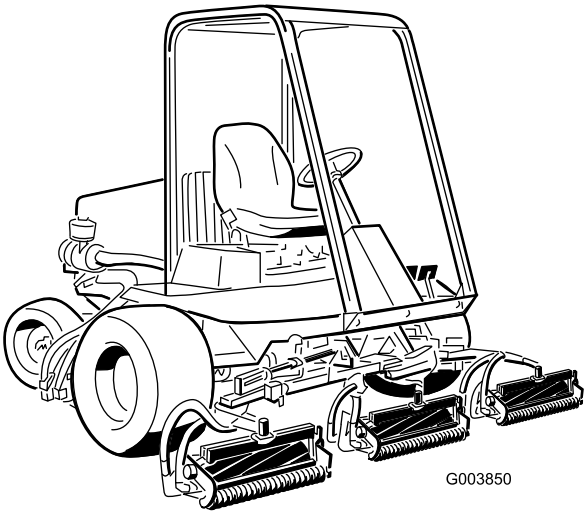

CE

Registrer dit produkt på www.Toro.com

Oversættelse af original (DA)

Advarsel

CALIFORNIEN
Erklæring nr. 65

Dieselmotorens udstødningsgas og nogle af dens bestanddele er ifølge staten Californien kræftfremkaldende, kan give medfødte defekter eller forårsage andre forplantningsskader.

Vigtigt: Denne maskine er ikke udstyret med en gnistfangerlydpotte. Det er en overtrædelse af California Public Resource Code, afsnit 4442, at bruge eller betjene denne maskine på et skovbegroet, buskbegroet eller græsbegroet område. Andre stater eller føderale områder kan have tilsvarende lovgivning.

Indledning

Læs denne vejledning omhyggeligt, så du kan lære at betjene og vedligeholde produktet korrekt samt undgå person og produktskade. Det er dit ansvar at betjene produktet korrekt og sikkert.

Du kan kontakte Toro direkte på www.Toro.com for at få oplysninger om produkter og tilbehør, hjælp til at finde en forhandler og for at registrere dit produkt.

Når du har brug for service, ægteToro-dele eller yderligere oplysninger, bedes du kontakte en autoriseret serviceforhandler eller Toros kundeservice samt have produktets model- og serienummer parat. Model- og serienumre kan findes på en plade, der er monteret på fodstøttens venstre side. Skriv numrene, hvor der er gjort plads til dette.

Modelnr. _____

Serienr. _____

Denne manual advarer dig om mulige farer og giver dig særlige sikkerhedsoplysninger ved hjælp af advarselssymbolet (Figur 1), der angiver en fare, der kan forårsage alvorlig personskade eller død, hvis du ikke følger de anbefalede forholdsregler.



Figur 1

1. Advarselssymbol

Denne betjeningsvejledning bruger to andre ord til at fremhæve oplysninger. **Vigtigt** henleder opmærksomheden på særlige mekaniske oplysninger, og **Bemærk** angiver generel information, som det er værd at lægge særligt mærke til.

© 2006—The Toro® Company
8111 Lyndale Avenue South
Bloomington, MN 55420

Kontakt os på www.Toro.com.
Trykt i USA.
Alle rettigheder forbeholdes

Indhold

Indledning 2
Sikkerhed 5
- Sikker betjeningspraksis 5
- Sikker kørsel på Toro-plæneklippere 7
- Lydtryksniveau 9
- Lydeffektniveau 9
- Vibrationsniveau 9
- Sikkerheds- og instruktionsmærkater 9

Opsætning 15
- 1 Tilslutning af batteriet 15
- 2 Montering af motorhjelmlås (kun CE-enheder) 16
- 3 Udskiftning af fastgørelsesanordninger til panel (kun CE-enheder) 17
- 4 Justering af dæktryk 18
- 5 Montering af klippeenhederne 18
- 6 Justering af græskompensationsfjederen 20
- 7 Justering af udvendige forreste klippeenheders løftede højde (tilkoblet position) 21
- 8 Montering af bagvægte 22
- 9 Montering af CE-mærkater 23
- 10 Læsning af vejledningen og afspilning af videoen om sikkerhed 23

Produktoversigt 24
- Betjeningsanordninger 24
- Specifikationer 27

Betjening 28
- Kontrol af motoroliestanden 28
- Kontrol af kølesystemet 29
- Opfyldning af brændstoftanken 29
- Kontrol af transmissionsolie 30
- Kontrol af hydraulikvæskestanden 30
- Kontrol af bagakselolien 31
- Kontrol af kontakten mellem knivcylinderen og bundkniven 32
- Kontrol af hjulmøtrikkernes tilspændingsmoment 32
- Udluftning af brændstofsystemet 32
- Start og standsning af motoren 33
- Indstilling af knivcylinderhastigheden 33
- Justering af løftearmens tryk nedad 34
- Træk af traktionsenheden 35
- Fejlfindingslampens betydning 36
- ACE-fejlfindingsdisplay 36
- Kontrol af sikkerhedskontakterne 36
- Hydrauliske magnetventilers funktioner 40
- Tip vedrørende betjening 40

Vedligeholdelse 41
- Skema over anbefalet vedligeholdelse 41
- Kontrolliste for daglig vedligeholdelse 43
- Oversigt over eftersynsintervaller 44

Smøring 44
- Smøring af lejerne og bøsningerne 44

Motorvedligeholdelse 46
- Eftersyn af luftfilteret 46
- Eftersyn af motorolien og filteret 47
- Justering af gashåndtaget 47

Vedligeholdelse af brændstofsystem 48
- Tømning af brændstoftanken 48
- Eftersyn af brændstofslanger og -forbindelser 48
- Tømning af brændstoffilteret/vandudskilleren 48
- Udskiftning af brændstoffilterdåsen 49
- Udskiftning af brændstofforfilter 49
- Udluftning af brændstofindsprøjtningsdyserne 49

Vedligeholdelse af elektrisk system 50
- Serviceeftersyn af batteriet 50
- Sikringer 50
- Lygter (ekstraudstyr) 50

Vedligeholdelse af drivsystem 51

Justering af traktionsdrevet til neutral 51
Kontrol og justering af traktionsforbindelsen 51
Udskiftning af transmissionsolien 52
Udskiftning af transmissionsoliefilteret 52
Skift af bagakselolien 53
Justering af baghjulenes spidsning 53
Vedligeholdelse af kølesystem 54
Fjernelse af snavs fra kølesystemet 54
Vedligeholdelse af bremser 54
Justering af driftsbremserne 54
Vedligeholdelse af remme 55
Stramning af generatorremmen 55
Stramning af ventilatorrem 55
Vedligeholdelse af hydrauliksystem 56
Udskiftning af hydraulikvæsken 56
Udskiftning af hydraulikfilteret 56
Kontrol af hydraulikrør og -slanger 57
Hydrauliksystemets testporte 57
Vedligeholdelse af klippeenhedssystemet 57
Justering af klippeenhedens løftehastighed 57
Baglapning af klippeenhederne 59
Opbevaring 60
Forberedelse af traktionsenheden 60
Klargøring af motoren 60
Diagrammer 61

Sikkerhed

Denne maskine opfylder eller overgår CEN-standard EN 836:1997, ISO-standard 5395:1990 og de ANSI B71.4-1999-specifikationer, der er gældende på produktionstidspunktet, hvis der er monteret ballast på maskinen i henhold til side 19.

Hvis operatøren eller ejeren anvender eller vedligeholder maskinen forkert, kan det medføre personskade. For at nedsætte risikoen for personskade skal operatøren følge sikkerhedsforskrifterne og altid være opmærksom på advarselssymbolerne, der betyder Forsigtig, Advarsel eller Fare – personlig sikkerhedsanvisning. Hvis sikkerhedsanvisningen ikke overholdes, kan det medføre personskade eller død.

Sikker betjeningspraksis

Følgende instruktioner er fra CEN-standard EN 836:1997, ISO-standard 5395:1990 og ANSI B71.4-1999.

Uddannelse

- Læs betjeningsvejledningen og andet uddannelsesmateriale omhyggeligt. Bliv fortrolig med betjeningsanordningerne og sikkerhedssymbolerne, samt hvordan udstyret bruges korrekt.
- Lad aldrig børn eller andre personer, der ikke kender denne vejledning, bruge eller foretage eftersyn af plæneklipperen. Vær opmærksom på, at lokale forskrifter kan angive en mindstealder for operatøren.
- Klip aldrig græs, når der er mennesker, især børn, eller husdyr i nærheden.
- Husk, at operatøren eller brugeren er ansvarlig for ulykker eller farer, der måtte ramme andre mennesker eller deres ejendom.
- Tag ikke passagerer med.
- Alle førere og mekanikere skal indhente og få professionel og praktisk vejledning. Ejeren er ansvarlig for uddannelsen af brugerne. En sådan vejledning skal understrege:
  - Behovet for omtanke og koncentration, når der arbejdes med plænetraktorer.
  - Herredømmet over en plænetraktor, der skrider på en skråning, kan ikke genvindes ved at bruge bremsen. Hovedårsagerne til mistet herredømme er:
    - ◊ utilstrækkeligt hjulgreb;
    - ◊ for hurtig kørsel;
    - ◊ utilstrækkelig opbremsning;
    - ◊ maskintypen er uegnet til formålet;
    - ◊ manglende kendskab til jordforholdenes betydning, især skråninger;
    - ◊ forkert bugsering og lastfordeling.
- Ejeren/brugeren kan forhindre og er ansvarlig for ulykker eller personskader, som måtte ramme vedkommende selv, andre personer eller ejendom.

Forberedelser

- Brug altid hensigtsmæssigt fodtøj, lange bukser, sikkerhedshjelm, sikkerhedsbriller og høreværn under brug. Langt hår, løsthængende tøj eller smykker kan blive filtret ind i bevægelige dele. Betjen ikke udstyret, når du går med bare fødder eller med åbne sandaler.
- Undersøg nøje området, hvor udstyret skal anvendes, og fjern alle genstande, som kan blive slynget ud af maskinen.
- **Advarsel** – brændstof er meget brandfarligt. Træf følgende forholdsregler:
  - Opbevar brændstof i beholdere, der er specielt konstrueret til formålet.
  - Fyld kun brændstof på udendørs, og ryg aldrig under påfyldningen.
  - Fyld brændstof på, før du starter motoren. Fjern aldrig dækslet til brændstoftanken, og fyld aldrig brændstof på, mens motoren kører eller er varm.
  - Hvis du spilder brændstof, skal du ikke forsøge at starte motoren, men flytte maskinen væk fra det sted, hvor brændstoffet er spildt. Foretag dig ikke noget, der kan antænde brændstoffet, før dampene er spredt.
  - Sæt alle dæksler til brændstoftanke og beholdere forsvarligt på igen.
- Udskift defekte lydpotter.

- Bedøm terrænet, så du kan vælge det nødvendige tilbehør og udstyr til korrekt og sikker udførelse af opgaven. Brug kun tilbehør og udstyr, der er godkendt af producenten.
- Kontroller, at dødemandsgreb, sikkerhedskontakter og afskærmninger er korrekt påmonteret og fungerer korrekt. Betjen ikke maskinen, medmindre disse fungerer korrekt.

Betjening

- Betjen ikke motoren i et indelukket område, hvor der kan samle sig farlige kuliltedampe.
- Klip kun græs i dagslys eller i godt, kunstigt lys.
- Før du forsøger at starte motoren, skal du udkoble alle koblinger til fastspændte knivanordninger, sætte maskinen i frigear og aktivere parkeringsbremsen.
- Husk, at der ikke findes sikre skråninger. Kørsel på græsskråninger kræver særlig forsigtighed. For at forhindre, at maskinen vælter, skal følgende forholdsregler overholdes:
  - undgå pludselig standsning eller start, når der køres op og ned ad skråninger;
  - aktiver koblingen langsomt, og sørg for, at maskinen altid er i gear, især når der køres nedad;
  - kørselshastigheden bør være lav på skråninger og i skarpe sving;
  - vær opmærksom på små forhøjninger og huller samt andre skjulte farer;
  - anvend aldrig plæneklipperen på tværs af en skråning, medmindre den er beregnet til dette formål.
- Vær opmærksom på huller i terrænet samt andre skjulte risici.
- Vær forsigtig, når du trækker last eller benytter tungt udstyr.
  - Brug kun godkendte bugseringspunkter på trækstangen.
  - Begræns læs til typer, som du har fuld sikkerhedsmæssig kontrol over.
  - Drej ikke skarpt. Vær forsigtig, når du bakker.
  - Brug modvægt(e) eller hjulvægte, når det er foreslået i betjeningsvejledningen.
- Hold øje med trafikken, når du krydser eller kører i nærheden af veje.
- Stop skæreknivenes rotation, før du krydser andre underlag end græs.
- Når du bruger påmonterede redskaber, må du aldrig rette udblæsning af materiale mod omkringstående eller tillade nogen at komme nær maskinen, mens den kører.
- Brug aldrig plæneklipperen med beskadigede værn, afskærmninger eller uden korrekt påmonterede sikkerhedsanordninger. Sørg for, at alle sikkerhedskontakter er påmonteret, korrekt justeret og fungerer korrekt.
- Lav ikke om på motorens regulatorindstillinger, og kør ikke motoren ved for høj hastighed. Hvis motoren betjenes ved for høj hastighed, kan risikoen for personskade øges.
- Før du forlader førersædet:
  - stands på plan grund;
  - udkobl kraftudtaget, og sænk fastspændingsanordningerne;
  - skift til frigear, og aktiver parkeringsbremsen;
  - stop motoren, og fjern nøglen.
- Sørg for at udkoble drevet til redskaberne, når du transporterer maskinen fra et sted til et andet, eller når den ikke anvendes.
- Sørg for at standse motoren, og kontroller, at drevet til redskaberne er udkoblet:
  - før du påfylder brændstof;
  - før græsfanget/græsfangene fjernes;
  - før du foretager højdejusteringer, medmindre justeringen kan foretages derfra, hvor operatøren befinder sig;
  - før du fjerner blokeringer;
  - før du efterser, rengør eller arbejder på plæneklipperen;
  - efter at du har ramt et fremmedlegeme, eller hvis der forekommer en unormal vibration. Efterse plæneklipperen for skader, og foretag udbedringer, før du starter og betjener udstyret igen.
- Du skal nedsætte motorens omdrejningstal, når motoren er ved at standse, og hvis motoren er udstyret med en brændstofafbryderventil, skal du lukke for brændstoftilførslen, når du er færdig med at slå græs.
- Hold hænder og fødder væk fra klippeenhederne.

- Se bagud og ned for at sikre, at der er fri bane, før du bakker.
- Sænk farten, og vær forsigtig, når du vender og krydser veje og fortove. Stop cylindrene/knivcylindrene, hvis du ikke klipper.
- Betjen ikke plæneklipperen, hvis du er påvirket af alkohol eller medicin.
- Vær forsigtig, når du læsser maskinen på eller af en trailer eller lastbil.
- Vær forsigtig, når du nærmer dig blinde hjørner, buske, træer eller andre genstande, der kan blokere for udsynet.

Vedligeholdelse og opbevaring

- Hold alle møtrikker, bolte og skruer tilspændte for at sikre, at udstyret er i sikker driftsmæssig stand.
- Opbevar aldrig udstyret med brændstof i tanken i en bygning, hvor brandfarlige dampe kan nå åben ild eller gnister.
- Lad motoren køle af, før du opbevarer maskinen på et lukket sted.
- Mindsk brandfaren ved at holde motoren, lydpotten, batterirummet og brændstofopbevaringsområdet fri for græs, blade eller for meget fedt.
- Efterse jævnligt græsfanget for slid eller skader.
- Hold alle dele i god driftsmæssig stand og alle beslag og hydraulikfittinger tilspændt. Udskift alle slidte eller beskadigede dele og mærkater.
- Hvis brændstoftanken skal tømmes, skal dette foregå udendørs.
- Vær forsigtig, når du justerer maskinen, for at undgå at få fingrene ind mellem roterende knive og maskinens faste dele.
- I forbindelse med maskiner med flere cylindre/knivcylindre skal du være forsigtig, da blot én roterende cylinder/knivcylinder kan få de øvrige cylindre/knivcylindre til at rotere.
- Udkobl drevene, sænk klippeenhederne, aktiver parkeringsbremsen, stop motoren, fjern nøglen, og frakobl tændrørsledningen. Vent, til al bevægelse er standset, før du justerer, rengør eller reparerer udstyret.
- Fjern græs og andet affald fra klippeenhederne, drevene, lydpotterne og motoren for at forhindre brand. Tør spildt olie eller brændstof op.
- Brug om nødvendigt støttebukke til at understøtte komponenter.
- Tag forsigtigt trykket af komponenter, hvori der er oplagret energi.
- Frakobl batteriet, og fjern tændrørskablet, før der foretages nogen form for reparation. Frakobl minuspolen først og pluspolen sidst. Tilslut pluspolen først og minuspolen sidst.
- Vær forsigtig, når du efterser cylindrene/knivcylindrene. Brug handsker, og vær forsigtig, når cylinderknivene efterses.
- Hold hænder og fødder væk fra bevægelige dele. Undgå om muligt at foretage justeringer, mens motoren kører.
- Oplad batterierne på et åbent sted med god ventilation, væk fra gnister og åben ild. Træk stikket til opladeren ud af stikkontakten, før den tilsluttes eller frakobles batteriet. Brug beskyttelsesdragt og isoleret værktøj.

Sikker kørsel på Toro-plæneklippere

Nedenstående liste indeholder oplysninger om sikkerhed specifikt i forbindelse med Toro-produkter eller andre sikkerhedsoplysninger, som du skal have kendskab til, og som ikke er indeholdt i CEN-, ISO- eller ANSI-standarden.

Dette produkt kan afskære hænder og fødder samt udslynge genstande. Følg altid sikkerhedsforskrifterne for at undgå alvorlig personskade eller død.

Brug af dette produkt til andre formål, end det er beregnet til, kan være farligt for brugeren og omkringstående personer.

Motorudstødningen indeholder kulilte, som er en lugtfri, dødbringende gift.

Lad ikke motoren køre indendørs eller i et indelukket område.

- Du skal vide, hvordan man standser motoren hurtigt.
- Betjen ikke maskinen iført tennissko eller gummisko.

- Brug af sikkerhedsfodtøj og lange bukser anbefales og kræves i henhold til visse lokale forskrifter og forsikringsbestemmelser.
- Brændstof skal håndteres forsigtigt. Tør eventuelt spildt brændstof op.
- Kontroller hver dag, om sikkerhedskontakterne fungerer korrekt. Hvis en kontakt ikke fungerer korrekt, skal den udskiftes, før maskinen betjenes. Hvert 2. år skal alle fire sikkerhedskontakter i sikkerhedssystemet udskiftes, uanset om de fungerer korrekt eller ej.
- Sæt dig på førersædet, før motoren startes.
- Det kræver koncentration at bruge maskinen. Gør følgende for at undgå at miste herredømmet over maskinen:
  - Kør ikke tæt på bunkere, grøfter, vandløb eller andre farer.
  - Sænk hastigheden, når du foretager skarpe drejninger. Undgå at stoppe og starte pludseligt.
  - Når du befinder dig i nærheden af, eller når du krydser veje, skal du altid holde tilbage.
  - Aktiver driftsbremserne, når du kører ned ad en bakke for at bevare den langsomme fremdrift og for at bevare kontrollen over maskinen.
- Græsopsamlerne skal være monteret ved brug af cylindrene/knivcylindrene eller stråklippeenheder for at opnå maksimal sikkerhed. Sluk for motoren, før opsamlerne tømmes.
- Klippeenhederne skal være hævet ved kørsel fra et arbejdsområde til et andet.
- Rør ikke ved motoren, lydpotten eller udstødningsrøret, mens motoren kører, eller kort tid efter den er stoppet, da disse områder kan være så varme, at de kan forårsage brandsår.
- Hold sikker afstand til den roterende skærm på siden af motoren for at forebygge direkte kontakt med din krop eller dit tøj.
- Hvis motoren sætter ud eller taber fremdriftsmoment, så den ikke kan køre helt til toppen af skråningen, skal du ikke vende maskinen. Bak altid langsomt lige ned ad skråningen.
- Stop klipningen, hvis en person eller et dyr uventet dukker op i eller nær klipningsområdet. Skødesløs betjening kan i kombination med terrænets hældning, rikochetterede genstande eller forkert anbragte sikkerhedsafskærmninger føre til skader på grund af udslyngning af genstande. Genoptag ikke klipningen, før området er ryddet.

Vedligeholdelse og opbevaring

- Sørg for, at alle hydraulikrørsforbindelser er fast tilspændte, og at alle hydraulikslanger og -rør er i god stand, før der sættes tryk på systemet.
- Hold kroppen og hænderne væk fra små lækagehuller eller dyser, der sprøjter hydraulikvæske ud under højtryk. Brug papir eller pap, ikke dine hænder, til at finde lækager. Hydraulikvæske, der trænger ud under tryk, kan have tilstrækkelig kraft til at gå gennem huden og forårsage alvorlig personskade. Søg straks lægehjælp, hvis der sprøjtes væske ind under huden.
- Før du afbryder eller udfører arbejde på hydrauliksystemet, skal hele trykket tages af systemet ved at stoppe motoren og sænke klippeenhederne og redskaberne ned på jorden.
- Kontroller regelmæssigt alle brændstofrørs tæthed og slid. Tilspænd eller reparer dem som nødvendigt.
- Hvis motoren skal køre for at udføre en vedligeholdelsesjustering, skal du holde hænder, fødder, tøj og alle kropsdele væk fra klippeenheder, redskaber og eventuelle bevægelige dele, især skærmen ved siden af motoren. Hold alle personer på afstand.
- Få en autoriseret Toro-forhandler til at kontrollere det maksimale motoromdrejningstal med en omdrejningstæller af hensyn til sikker og nøjagtig drift. Det maksimale regulerede motoromdrejningstal skal være 2900 omdrejninger/min.
- Kontakt en autoriseret Toro-forhandler, hvis større reparationer er nødvendige, eller hvis du har brug for anden hjælp.
- Brug kun Toro-godkendte redskaber og reservedele. Garantien kan bortfalde, hvis

der bruges udstyr, som ikke er godkendt til maskinen.

Lydtryksniveau

Denne maskine har et ækvivalent, konstant A-vægtet lydtryk ved førerens øre på: 88 dB(A), baseret på målinger af identiske maskiner i henhold til standarderne EN 11094 og EN 836.

Lydeffektniveau

Denne enhed har et garanteret lydeffektniveau på: 105 dBA/1 pW, baseret på målinger af identiske maskiner i henhold til standarden EN 11094.

Vibrationsniveau

Maskinen overstiger ikke et vibrationsniveau på 2,5 m/s² ved hænderne, baseret på målinger af identiske maskiner i henhold til standarden EN 1033.

Maskinen overstiger ikke et vibrationsniveau på 0,5 m/s² i sædet, baseret på målinger af identiske maskiner i henhold til standarden EN 1032.

Sikkerheds- og instruktionsmærkater

Sikkerheds- og instruktionsmærkaterne kan nemt ses af operatøren og er placeret tæt på potentielle risikoområder. Beskadigede eller bortkomne mærkater skal udskiftes.

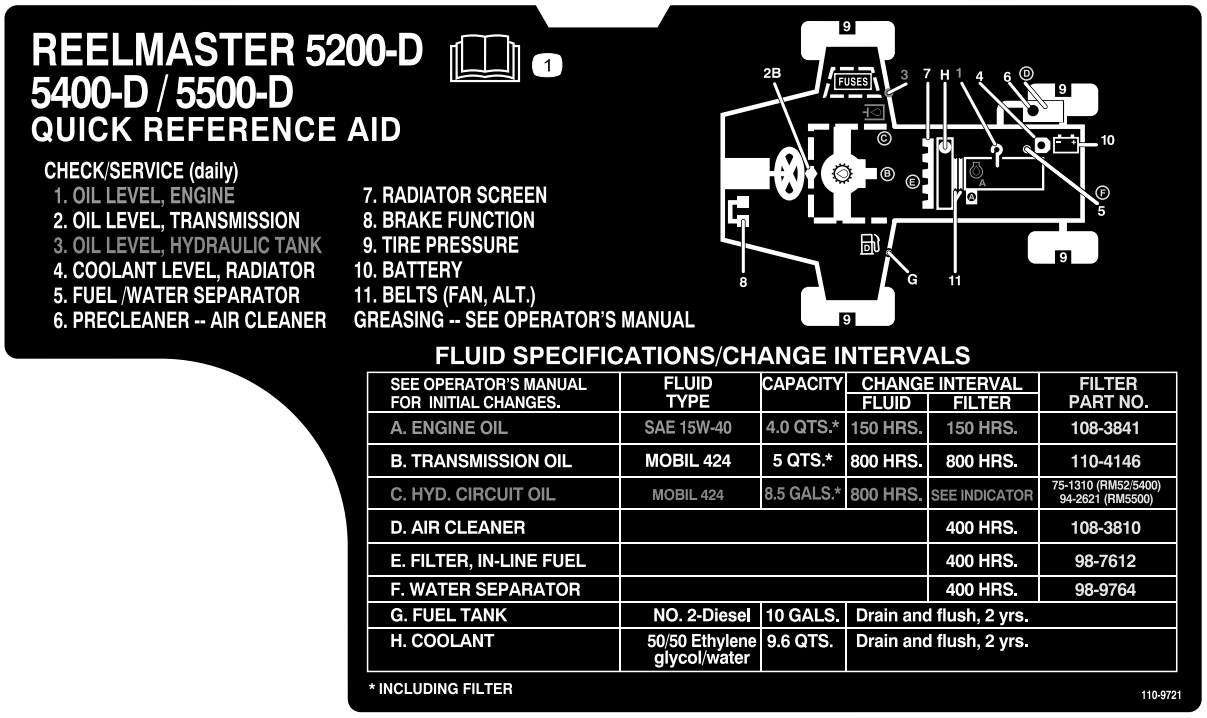

110-9721

1. Læs *Betjeningsvejledningen*.

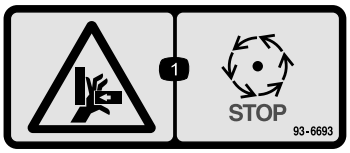

93-6693

1. Fare for knusning af hånden – vent, til alle bevægelige dele er standset.



104-2052

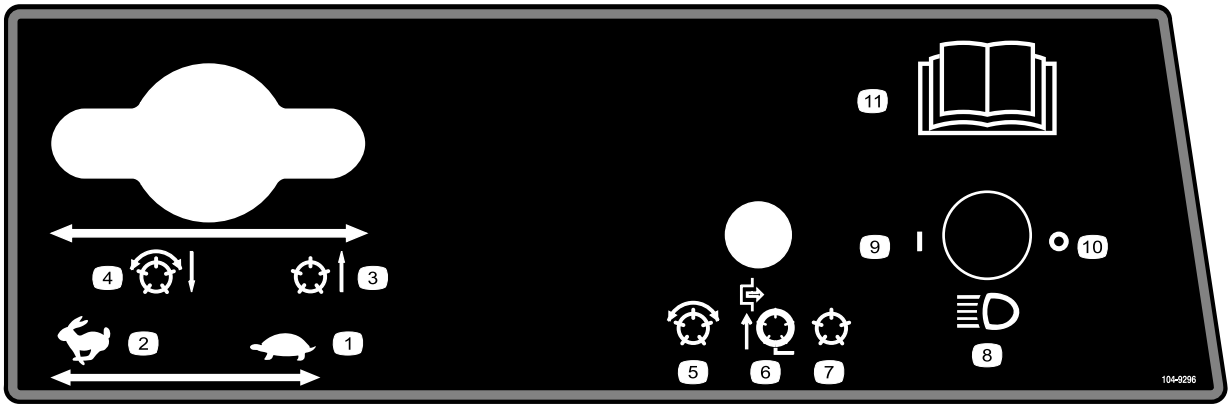

104-9296

1. Gashåndtag – langsom
2. Gashåndtag – hurtig
3. Knivcylindre hævede og udkoblede
4. Knivcylindre sænkede og indkoblede, når de er aktiverede – fremad og baglap
5. Knivcylindre aktiverede
6. Knivcylindre deaktiverede – kun løft
7. Knivcylindre deaktiverede – løft og sænk
8. Forlygter (ekstraudstyr)
9. Forlygter – On (tændt)
10. Forlygter – Off (slukket)
11. Læs *betjeningsvejledningen*.



104-9298

1. Læs *betjeningsvejledningen*.

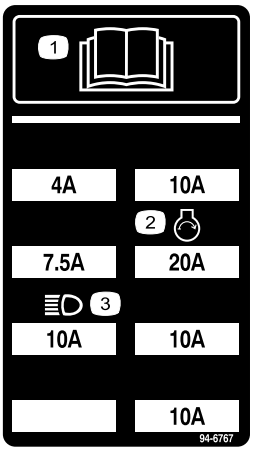

94-6767

1. Læs *Betjeningsvejledningen*.
2. Forlygter
3. Motor – start

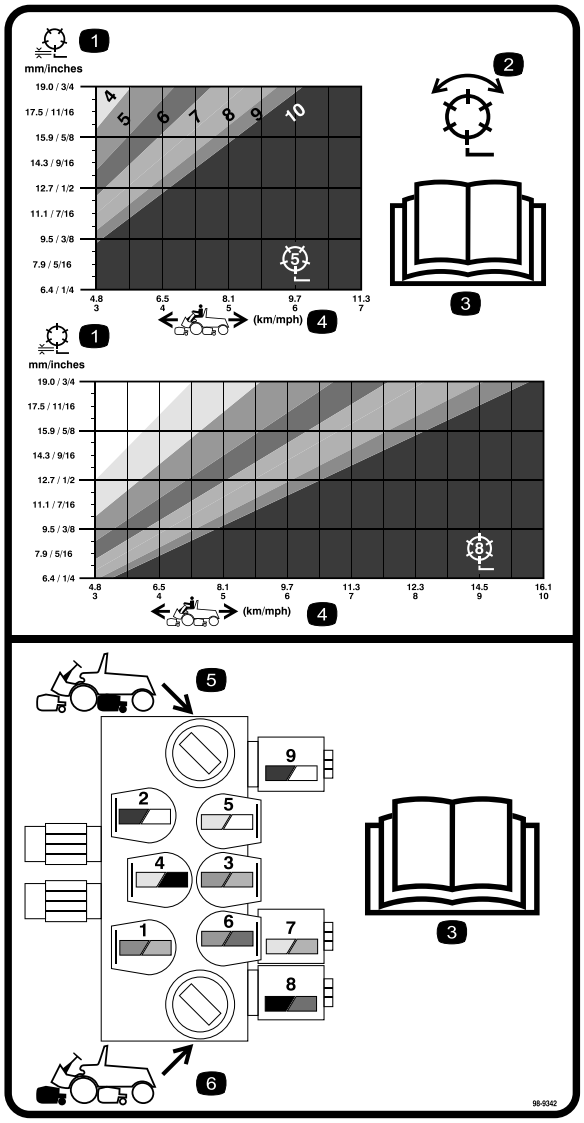

98-9342

1. Knivcylinder – klippehøjde
2. Knivcylinder – klip og baglap
3. Læs *Betjeningsvejledningen*.
4. Kørehastighed
5. Betjeningsanordninger til kredsløb for knivcylindre bagpå
6. Betjeningsanordninger til kredsløb for knivcylindre foran

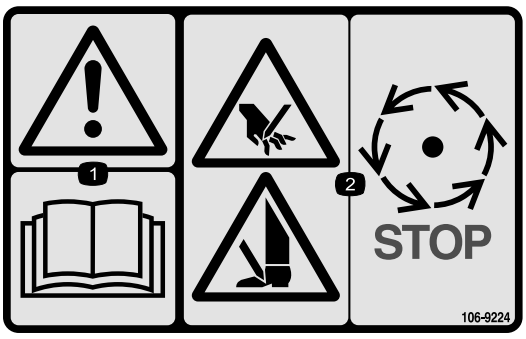

106-9224

1. Advarsel – læs betjeningsvejledningen.
2. Risiko for at skære hænder og fødder – stop knivcylindre, før de berøres.



93-6697

1. Læs *betjeningsvejledningen*.
2. Tilsæt SAE 80w-90 (API GL-5)-olie for hver 50. time.

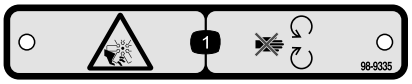

98-9335

1. Risiko for skæring/amputation, ventilator – hold afstand til bevægelige dele.

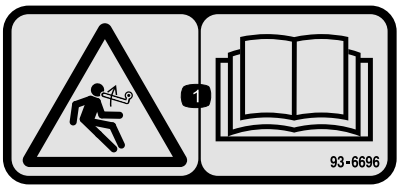

93-6696

1. Fare ved oplagret energi – læs *Betjeningsvejledningen*.

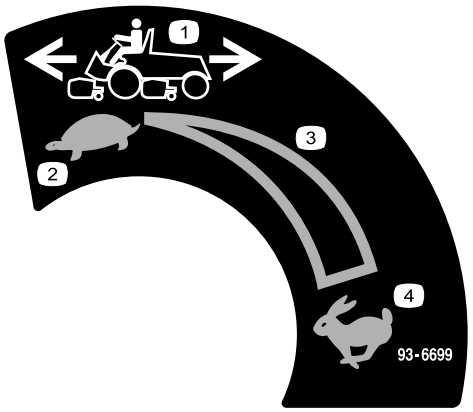

93-6699

1. Kørehastighed
2. Langsom
3. Kontinuerlig, variabel indstilling
4. Hurtig



93-6691

1. Læs *Betjeningsvejledningen.*

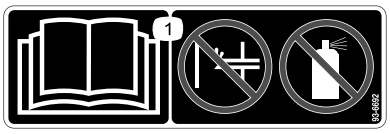

93-6692

1. Læs *Betjeningsvejledningen* – spæd ikke og brug ikke startvæske.

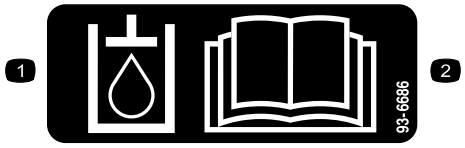

93-6686

1. Hydraulikolie
2. Læs *Betjeningsvejledningen.*

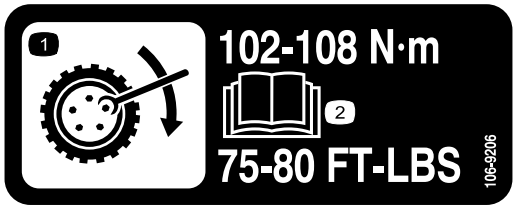

106-9206

1. Foreskrevne hjultilspændingsmomenter
2. Læs *betjeningsvejledningen*.

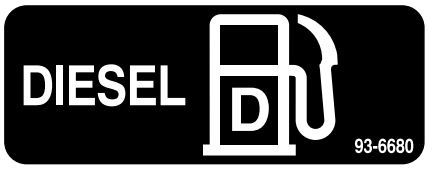

93-6680

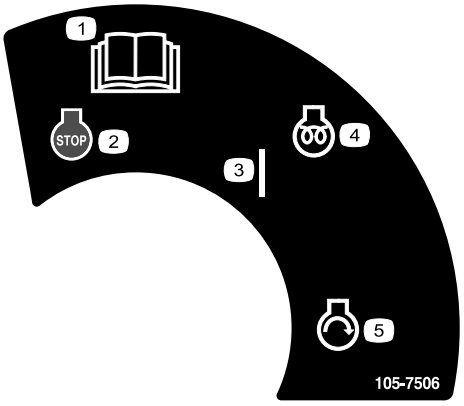

105-7506

1. Læs *Betjeningsvejledningen.*
2. Motor – stop
3. On (Til)
4. Motor – forvarmning
5. Motor – start

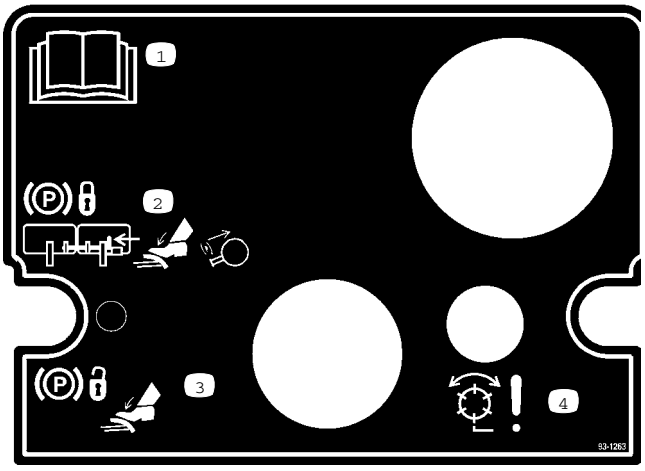

93-1263

1. Læs *Betjeningsvejledningen.*
2. Parkeringsbremsen aktiveres ved at sammenkoble bremsepedalerne med låsepinden, træde begge pedaler ned og trække bremselåsen ud.
3. Parkeringsbremsen udløses ved at træde begge pedaler ned, indtil parkeringsbremselåsen trækkes tilbage.
4. Fare – knivcylindre aktiveret.

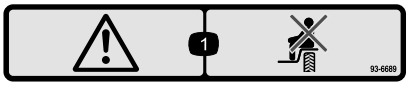

93-6689

1. Advarsel – medtag ikke passagerer.



Batterisymboler

Nogle af eller alle disse symboler findes på batteriet

1. Eksplosionsfare
2. Ingen ild, åben flamme eller rygning.
3. Kaustisk væske/fare for kemisk forbrænding
4. Bær beskyttelsesbriller.
5. Læs *Betjeningsvejledningen*.
6. Hold omkringstående på sikker afstand af batteriet.
7. Bær beskyttelsesbriller; eksplosive gasser kan forårsage blindhed og andre personskader.
8. Batterisyre kan forårsage blindhed og alvorlige forbrændinger.
9. Skyl omgående øjnene med vand, og søg hurtigt læge.
10. Indeholder bly; må ikke kasseres.

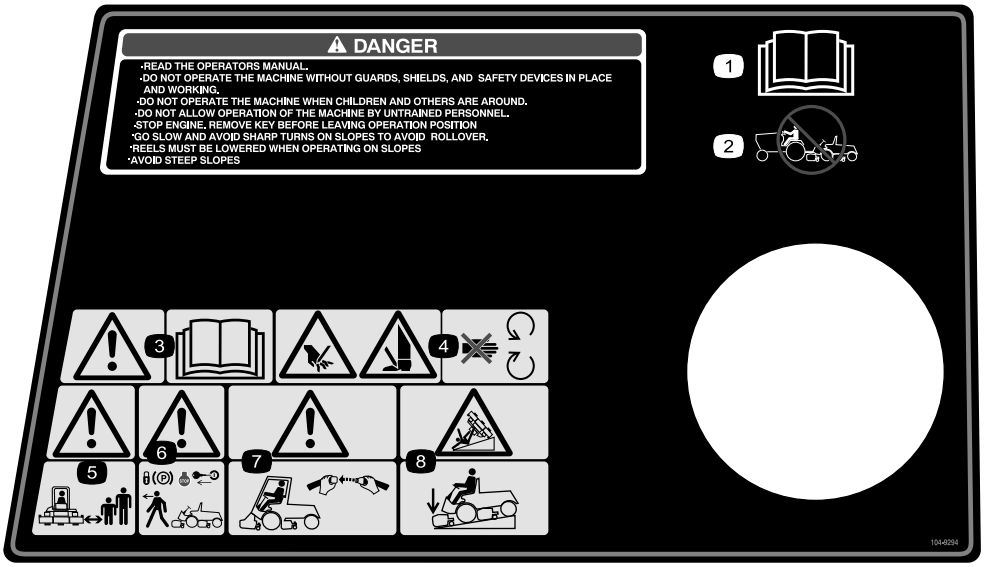

104-9294

1. Læs *betjeningsvejledningen*.
2. Bugser ikke maskinen.
3. Advarsel – læs *Betjeningsvejledningen*.
4. Risiko for at skære hænder og fødder – hold afstand til bevægelige dele.
5. Advarsel – hold omkringstående på sikker afstand af maskinen.
6. Advarsel – lås parkeringsbremsen, sluk motoren, og tag tændingsnøglen ud, før du forlader maskinen.
7. Advarsel – brug et styrtbøjlesystem, og tag sikkerhedsselen på.
8. Fare for væltning – sænk klippeenhederne ved kørsel ned ad skråninger.

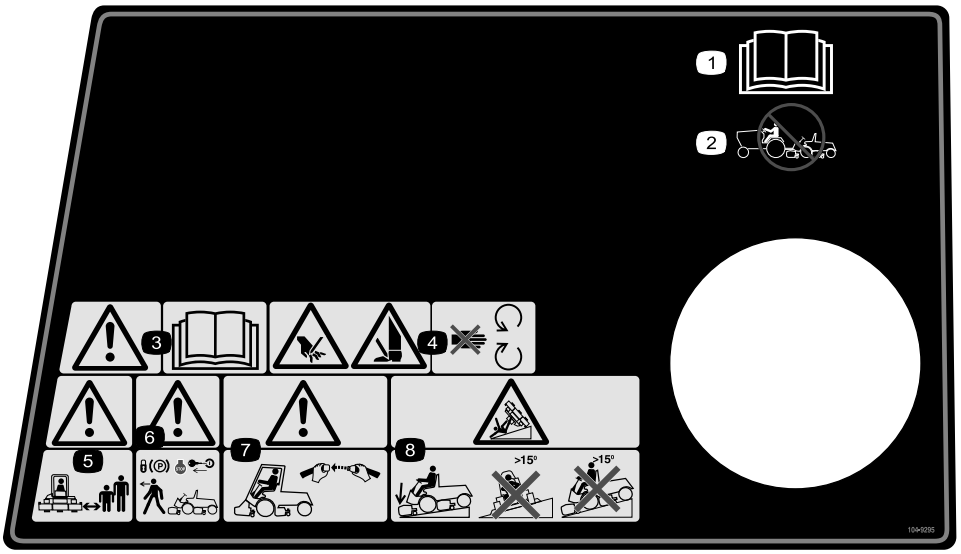

104-9295

(Dæksel 104–9296 for CE)

1. Læs *betjeningsvejledningen*.
2. Bugser ikke maskinen.
3. Advarsel – læs *Betjeningsvejledningen*.
4. Risiko for at skære hænder og fødder – hold afstand til bevægelige dele.
5. Advarsel – hold omkringstående på sikker afstand af maskinen.
6. Advarsel – lås parkeringsbremsen, sluk motoren, og tag tændingsnøglen ud, før du forlader maskinen.
7. Advarsel – brug et styrtbøjlesystem, og tag sikkerhedsselen på.
8. Fare for væltning – sænk klippeenhederne, når du kører ned ad skråninger, og kør ikke på tværs af eller ned ad skråninger med en hældning på over 15 grader.

Opsætning

Løsdele

Brug skemaet herunder til at kontrollere, at alle dele er blevet leveret.

Trin	Beskrivelse	Antal	Anvendelse
1	Kræver ingen dele	–	Tilslut batteriet
2	Lås hjelmlås Låseskive Møtrik Nøgle Hjelmlåsbeslag Bolt (1/4 x 3/4 tomme) Flad skive (1/4 tomme) Låsemøtrik (1/4 tomme)	1 1 1 2 1 2 2 2	Monter motorhjelmlåsen.
3	Flangehovedbolt (5/16 x 5/8 tomme) Flangehovedbolt (5/16 x 3/4 tomme)	1 1	Udskift fastgørelsesanordninger til panel (kun CE)
4	Kræver ingen dele	–	Juster dæktrykket.
5	Klippeenhed (sælges separat)	5	Montering af klippeenhederne
6	Kræver ingen dele	–	Justering af græskompensationsfjederen.
7	Kræver ingen dele	–	Juster løftehøjden på de forreste udvendige klippeenheder (tilkoblet position).
8	Bagvægte (størrelsen varierer i henhold til konfigurationen).	Varierer	Installer bagvægte.
9	CE-mærkat Ikke udfyldt servicemærkat	1 1	Montering af CE-mærkaterne.
10	Betjeningsvejledning Betjeningsvejledning til motor Reservedelskatalog CE-certifikat Video om sikkerhed Skabelon til ACE-fejlfindingsdisplay	1 1 1 2 1 1	Læs betjeningsvejledningen, og se videoen, inden maskinen tages i brug.

Bemærk: Maskinens venstre og højre side er som set fra den normale betjeningsposition.

1

Tilslutning af batteriet

Kræver ingen dele

Fremgangsmåde

Advarsel

CALIFORNIEN
Erklæring nr. 65

Batteripoler og tilbehør indeholder bly og blysammensætninger, som ifølge staten Californien er kræftfremkaldende og forårsager forplantningsskader. Vask hænder efter håndtering.

⚠

Tilslutning af kabler til den forkerte pol kan medføre personskade og/eller skader på det elektriske system.

1. Luk motorhjelmen op.
2. Sørg for, at batteriet er forsvarligt fastgjort på plads, og kontroller batteriopladningen med et hydrometer. Hvis batteriet skal oplades, skal du sørge for, at det positive (+) kabel er frakoblet fra batteriet, før opladeren tilsluttes (Figur 2).

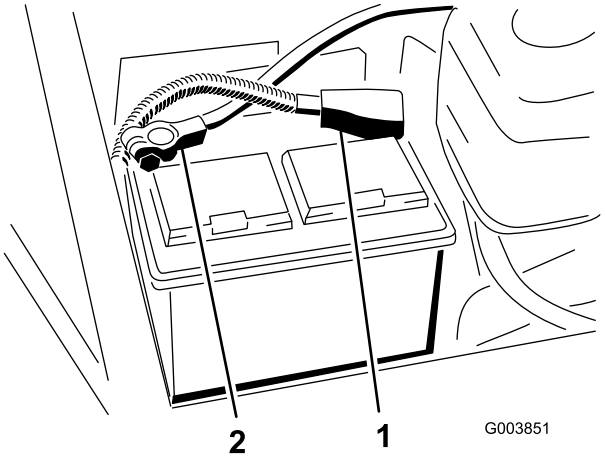

Figur 2

1. Positivt batterikabel
2. Negativt batterikabel

⚠

Opladning af batteriet producerer gasser, der kan eksplodere.

Der må aldrig ryges i nærheden af batteriet, og gnister og åben ild skal holdes væk fra batteriet.

⚠

Batteripoler eller metalværktøj kan kortslutte mod metaltraktordele og forårsage gnister. Gnister kan få batterigasserne til at eksplodere og medføre personskade.

- **Når batteriet skal fjernes eller monteres, må batteriets poler ikke berøre nogen metaldele på traktoren.**
- **Metalværktøj må ikke kortslutte mellem batteripolerne og traktorens metaldele.**

3. Skub det røde, positive batterikabel på den positive batteripol, og stram møtrikken forsvarligt til.

⚠

Forkert batterikabelføring kan danne gnister og beskadige maskinen og kablerne. Gnister kan få batterigasserne til at eksplodere og medføre personskade.

- **Frakobl altid batteriets (sorte) minuskabel, før du frakobler det røde pluskabel.**
- **Tilslut altid batteriets røde positive kabel, før du tilslutter det sorte negative kabel.**

4. Skub det sorte, negative batterikabel på den negative batteripol, og stram møtrikken forsvarligt til.
5. Smør begge batteriforbindelser med Grafo 112X-fedt (Toro delnr. 505-47), vaseline eller let fedt for at forhindre korrosion, og skyd gummikappen over den positive pol.
6. Luk motorhjelmen.

2

Montering af motorhjelmlås (kun CE-enheder)

Dele, der skal bruges til dette trin:

1	Lås hjelmlås
1	Låseskive
1	Møtrik
2	Nøgle
1	Hjelmlåsbeslag
2	Bolt (1/4 x 3/4 tomme)
2	Flad skive (1/4 tomme)
2	Låsemøtrik (1/4 tomme)

Fremgangsmåde

1. Fjern prop fra hullet i forreste venstre hjørne af motorhjelmen (Figur 3).

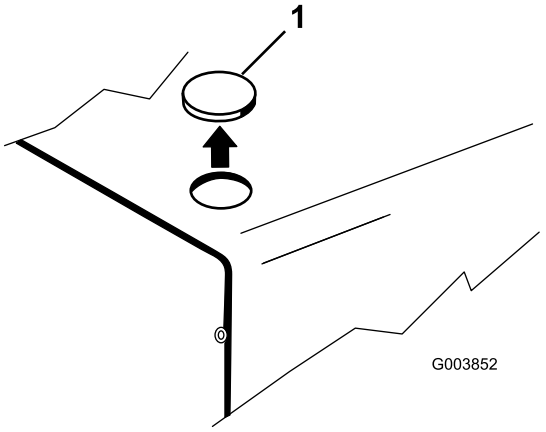

Figur 3

1. Hjelmprop

2. Åbn motorhjelmen.
3. Monter låsen på hjelmen med en spændeskive og møtrik. Placer kontakten med låsen mod maskinens front (Figur 4).

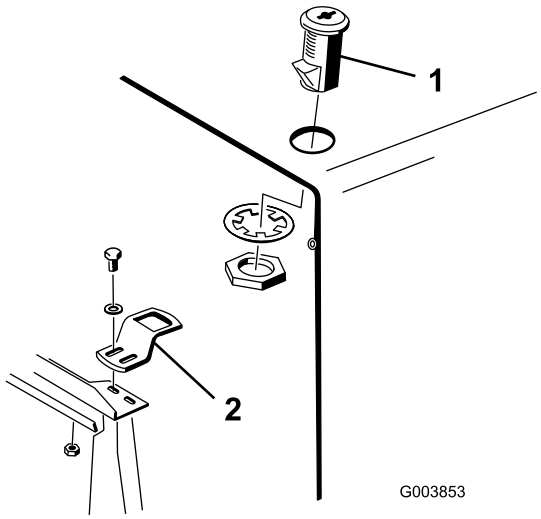

Figur 4

1. Låsekontakt 2. Låsebeslag

4. Monter låsebeslaget løst på kølerstøtten med to bolte (1/4 x 3/4 tommer), flade skiver og låsemøtrikker (Figur 4).
5. Juster låsebeslaget, indtil det er rettet ind i forhold til kontaktlåsen, og stram dernæst boltene.the bolts.
6. Roter låsen til positionerne låst og låst op med nøglen. Fjern nøglen, og opbevar den et sted, du ikke glemmer.
7. Luk motorhjelmen.

3

Udskiftning af fastgørelsesanordninger til panel (kun CE-enheder)

Dele, der skal bruges til dette trin:

1	Flangehovedbolt (5/16 x 5/8 tomme)
1	Flangehovedbolt (5/16 x 3/4 tomme)

Fremgangsmåde

1. Fjern fastgørelsesanordningerne, der holder forreste venstre hjørne af gulvpanelet og venstre ende af adgangspanelet på plads på stellet (Figur 5).

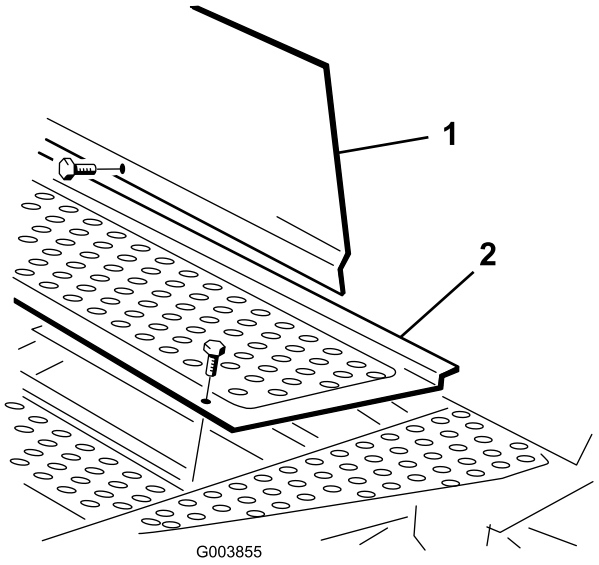

Figur 5

1. Gulvpanel
2. Adgangspanel

2. Udskift gulvpanelets fastgørelsesanordning med en flangehovedbolt (5/16 x 5/8 tommer), medfølger som løsdel (Figur 5).
3. Udskift adgangspanelets fastgørelsesanordning med en flangehovedbolt (5/16 x 3/4 tomme), medfølger som løsdel (Figur 5).

4

Justering af dæktryk

Kræver ingen dele

Fremgangsmåde

Dækkene er oppumpede med overtryk med henblik på forsendelse. Luk derfor noget af luften ud for at reducere trykket. Det korrekte lufttryk for for- og bagdæk er 69 til 103 kPa (10 til 15 psi).

Vigtigt: Oprethold jævnt tryk i alle dæk for at sikre ensartet kontakt med plænen.

5

Montering af klippeenhederne

Dele, der skal bruges til dette trin:

5	Klippeenhed (sælges separat)

Fremgangsmåde

1. Tag klippeenhederne ud af papkasserne. Saml og juster som beskrevet i *betjeningsvejledningen* til klippeenheden.
2. Hvis du bruger opsamlere på klippeenhederne, skal du bruge nedenstående diagram (Figur 6) til at finde ud af, hvor du skal montere opsamlerstyrerne på klippeenhedens bærerammer. Hvis du ikke bruger opsamlere, skal du fortsætte til trin 4.

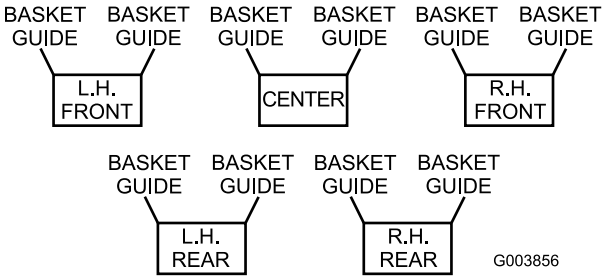

Figur 6

3. Monter et opsamlerstyr (Figur 7) på den rette side af hver klippeenheds bæreramme (Figur 8) med en bolt (5/16 x 1-3/4 tommer), flad spændeskive og låsemøtrik eller de tidligere fjernede fastgørelsesanordninger som vist i Figur 7.

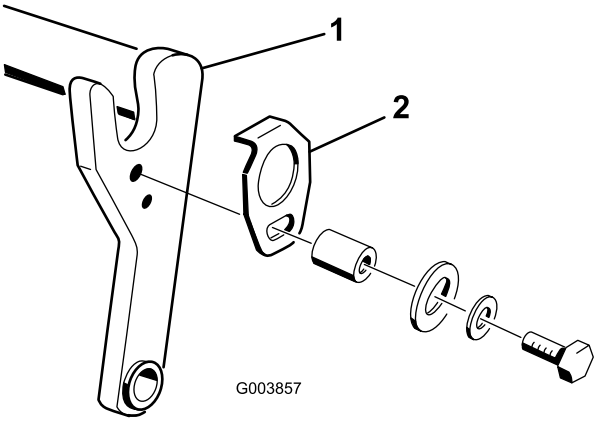

Figur 7

1. Bæreramme
2. Opsamlerstyr

4. Installer en valsetap (Figur 8) i hullet på den rette side af hver klippeenheds bæreramme (Figur 6).

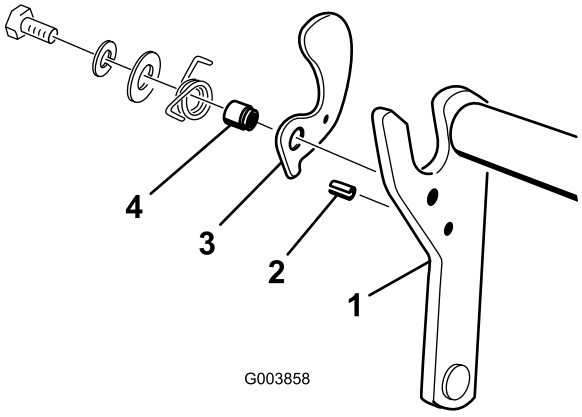

Figur 8

1. Bæreramme
2. Valsetap
3. Opsamlerbeslag
4. Opsamlerkrave

5. Ret monteringskaftet på klippeenheden ind med akserøret på bærerammen. Sæt skaftet i røret (Figur 9).

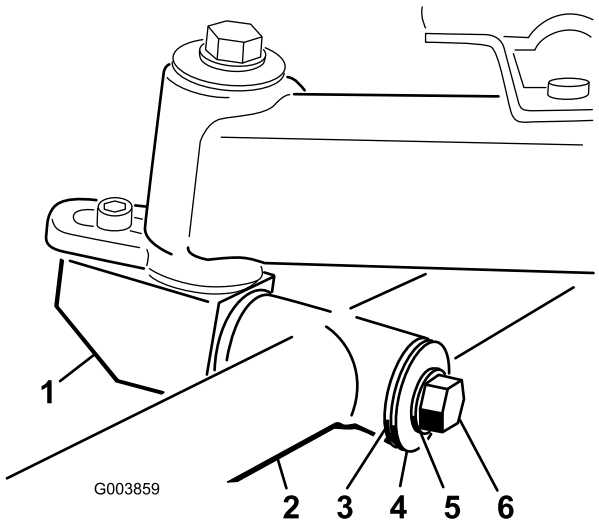

Figur 9

1. Klippeenheds monteringsskaft
2. Bærerammes akserør
3. Trykskive
4. Flad skive
5. Låseskive
6. Bolt

6. Fastgør skaftet i akserøret med en trykskive, flad spændeskive, låsemøtrik og bolt (Figur 9).

7. Saml monteringsmøtrikker til knivcylinder-drimotoren til hver klippeenhed (Figur 10). Efterlad ca. 1,25 cm af gevind synligt på hver monteringstap.

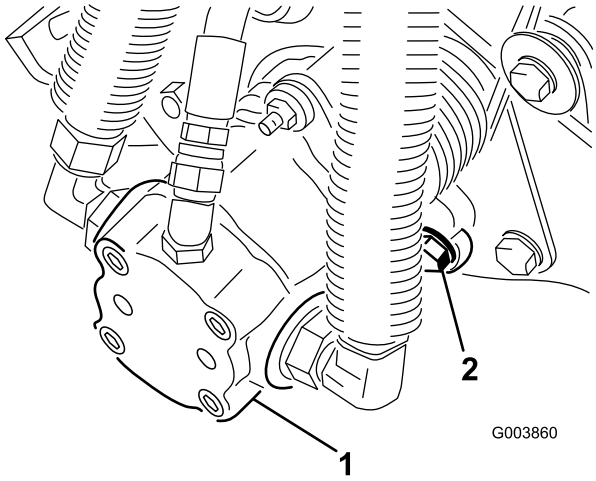

Figur 10

1. Knivcylinderdrivmotor
2. Monteringsmøtrikker

8. Kom rent smørefedt på motorens notaksel, og installer motoren ved at rotere den med uret, så motorens flanger går fri for tapperne. Drej motoren mod uret, indtil flangerne indeslutter tapperne, og stram så monteringsmøtrikkerne. Sørg for, at skiverne er mod møtrikkerne.

9. Løsn låsekæden fra løftearmen, og fastgør den på tværstangen på hver bagest klippeenhed med en bolt, flad skive og låsemøtrik (Figur 11).

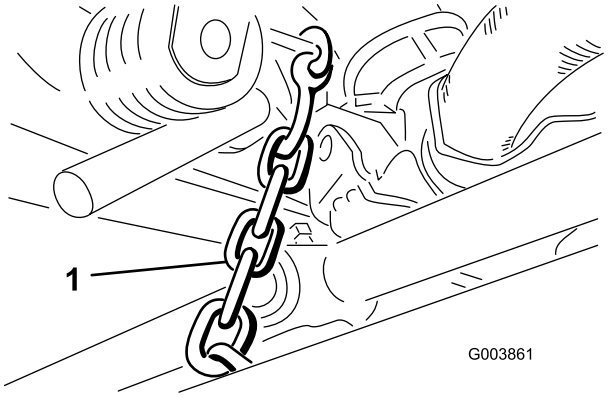

Figur 11

1. Låsekæde

Vigtigt: Sørg for, at hydraulikslanger føres væk fra klippeenheden, så når klippeenheden drejer, er der ikke overskydende gummi i vejen.

10. Kontroller justeringen af låseruller (Figur 12). Når de er korrekt justeret, er de i kontakt med låsehåndtagene på de bageste løftearme og støtter klippeenhederne, når de er helt hævet.

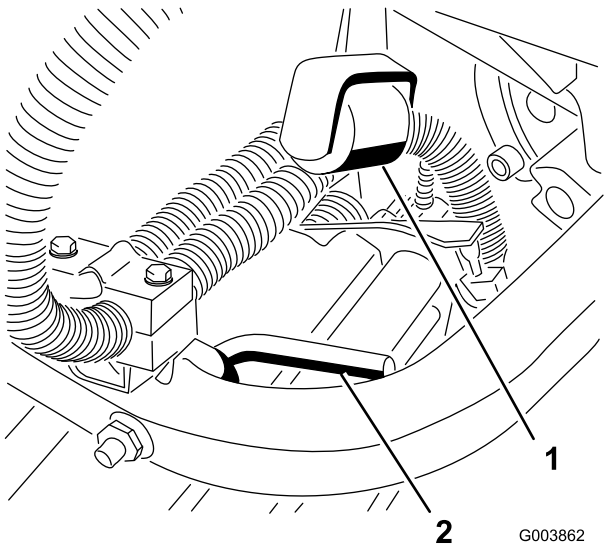

Figur 12

1. Låseruller
2. Låsehåndtag

11. Monter en opsamler på hver klippeenheds bæreramme ved at isætte opsamlermonteringstappen i opsamlerbeslaget og presse modsatte monteringstap ind i drejebeslaget.

6

Justering af græskompensationsfjederen

Kræver ingen dele

Fremgangsmåde

Vigtigt: Denne justering er kun nødvendig til klippeenhedsmodellerne 03527 og 03528.

Græskompensationsfjederen (Figur 13), der forbinder bærerammen med klippeenheden, styrer, hvor meget klippeenheden kan rotere fremad og bagud.

Græskompensationsfjederen overfører også vægt fra forrullen til bagrullen. (dette medvirker til at reducere dannelsen af et bølgemønster i grønsværen, også kaldet ondulation.)

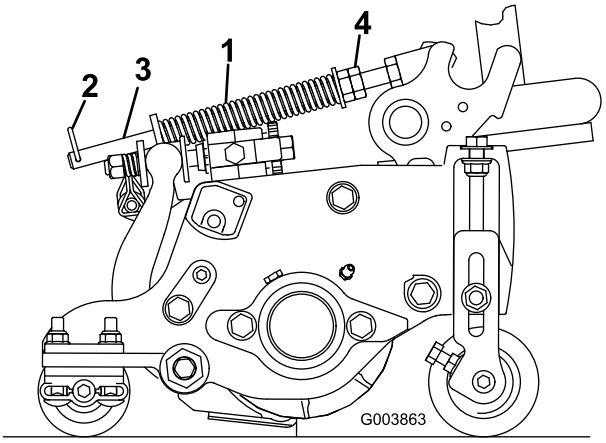

Figur 13

Vigtigt: Foretag justeringerne af fjederen, mens klippeenheden er monteret på traktionsenheden og er sænket ned på gulvet.

1. Stram låsemøtrikken på bagenden af fjederstangen, indtil afstanden (C) mellem bagenden af fjederbeslaget og forenden af skiven er 3,2 cm (Figur 13).
2. Stram sekskantmøtrikken på fjederstangens forende, indtil fjederens sammentrykkede længde (A) er 32,8 cm (Figur 13).

   Når fjederens sammentrykkede længde (A) bliver **mindsket**, vil vægtoverførslen

fra forrullen til bagrullen blive **øget**, og rotationsvinklen mellem bæreramme og klippeenhed (B) bliver **mindsket**.

Når afstanden (C) mellem fjederbeslaget og skiven bliver **øget**, **øges** rotationsvinklen (B) for bæreramme/klippeenhed.

7

Justering af udvendige forreste klippeenheders løftede højde (tilkoblet position)

Kræver ingen dele

Fremgangsmåde

Drejehøjden for de forreste udvendige klippeenheder (nr 4 og nr. 5) kan øges, så der opnås større frihøjde over jorden på kuperede fairways.

Bemærk: RM CONFIG-tidsforsinkelsen skal ikke ændres fra den oprindelige indstilling, 0, når denne metode bruges til at justere drejehøjden.

Øg drejehøjden for de forreste klippeenheder som beskrevet herunder:

1. Stil maskinen på et plant underlag, sænk klippeenhederne, og sluk for maskinen.
2. Løsn bræddeboltmøtrikken, der fastholder løftearmsafbryderens beslag på løftearm nr. 4 (forrest til venstre) (Figur 14).

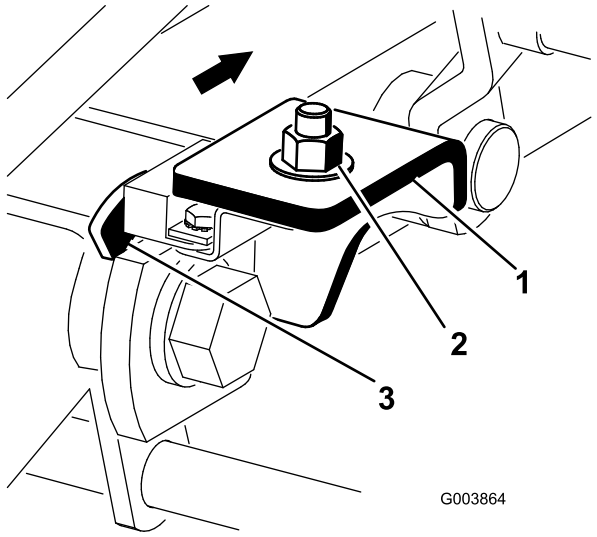

Figur 14

1. Løftearmsafbryder
2. Bræddeboltmøtrik
3. Løftearmens kontaktplade

3. Flyt løftearmsafbryderens beslag indad i hullet til den ønskede position.
4. Indstil afstanden mellem løftearmsafbryderen og kontaktpladen på løftearmen til cirka 1,6 mm.
5. Spænd bræddeboltmøtrikken.

8

Montering af bagvægte

Dele, der skal bruges til dette trin:

Varierer	Bagvægte (størrelsen varierer i henhold til konfigurationen).

Fremgangsmåde

Reelmaster 5200-D og 5400 D-traktionsenheder er i overensstemmelse med CEN-standard EN 836:1997, ISO-standard 5395:1990 og ANSI B71.4-1999-standarderne, når de er udstyret med bagvægte og 41 kg kalciumklorid som ballast på baghjulene. Brug nedenstående diagram til at fastlægge, hvilke vægtkombinationer der er nødvendige for din konfiguration. Bestil dele fra din lokale autoriserede Toro-forhandler.

Traktionsenheds-konfiguration	Nødvendig bagvægt	Delnr. for vægt	Vægtbeskrivelse	Ant.
Traktionsenhed med 2-hjulstræk med styrtbøjle m/u opsamlere	132 kg	75-6690	Baghjulsvægtsæt	3
Traktionsenhed med 2-hjulstræk med styrtbøjle med opsamlere	162 kg	75-6690	Baghjulsvægtsæt	4
Traktionsenhed med 2-hjulstræk m/u styrtbøjle m/u opsamlere	71 kg	75-6690	Baghjulsvægtsæt	1
Traktionsenhed med 2-hjulstræk m/u styrtbøjle med opsamlere	102 kg	75-6690	Baghjulsvægtsæt	2
Traktionsenhed med 4-hjulstræk med styrtbøjle m/u opsamlere	71 kg	75-6690	Baghjulsvægtsæt	1
Traktionsenhed med 4-hjulstræk med styrtbøjle med opsamlere	113 kg	75-6690 og 98-9780	Bagvægtsæt og bagvægtsæt – 11 kg	2 og 1

Vigtigt: Fjern maskinen fra græsområdet så hurtigt som muligt, hvis et dæk med kalciumklorid punkterer. Overhæld omgående det pågældende område med vand for at forhindre eventuelle skader på grønsværen.

9

Montering af CE-mærkater

Dele, der skal bruges til dette trin:

1	CE-mærkat
1	Ikke udfyldt servicemærkat

Fremgangsmåde

1. Anbring CE-mærkat på traktionsenheden nær model- og serienummerplade.
2. Anbring ikke udfyldt servicemærkat nær engelsk servicemærkat, og skriv serviceoplysninger på den ikke udfyldte formular på rette sprog med sprittusch.

10

Læsning af vejledningen og afspilning af videoen om sikkerhed

Dele, der skal bruges til dette trin:

1	*Betjeningsvejledning*
1	*Betjeningsvejledning til motor*
1	*Reservedelskatalog*
2	CE-certifikat
1	Video om sikkerhed
1	Skabelon til ACE-fejlfindingsdisplay

Fremgangsmåde

- Læs *Betjeningsvejledningen*.
- Se videoen om sikkerhed.
- Opbevar al dokumentation et sikkert sted med henblik på fremtidig brug.
- Udfyld registreringskortet.
- Brug skabelonen til ACE-fejlfindingsdisplayet til at lokalisere problemer på maskinen (opbevares på serviceværkstedet til den skal bruges).

Produktoversigt

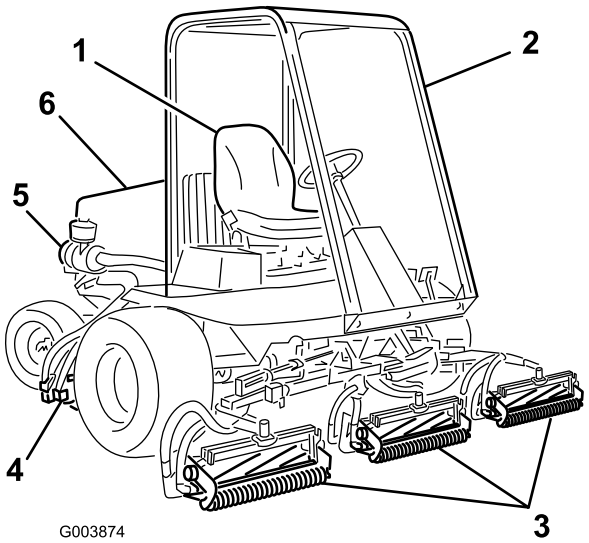

Figur 15

1. Førersæde
2. Styrtbøjlesystem sammen med sikkerhedssele
3. Forreste klippeenheder
4. Bageste klippeenheder
5. Luftfilter
6. Motorhjelm

Betjeningsanordninger

Sædebetjeningsanordninger

Sædejusteringshåndtaget (Figur 16) giver mulighed for at justere sædet 4 tommer fremad og bagud. Vægtjusteringsknappen (Figur 16) justerer sædet i henhold til førerens vægt. Sædet kan flyttes frem og tilbage ved at trække håndtaget på sædets venstre side udad. Når sædet er i den ønskede position, slippes håndtaget for at fastlåse sædet i denne position. Sædet justeres efter operatørens vægt ved at dreje fjederspændingsknappen. Når den drejes med uret, øges spændingen, og når den drejes mod uret, mindskes spændingen.

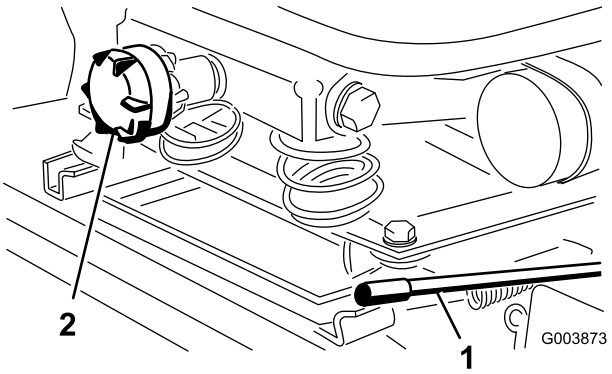

Figur 16

1. Sædejusteringshåndtag
2. Sædejusteringsknap

Traktionspedal

Traktionspedalen (Figur 17) styrer maskinens kørsel frem og tilbage. Tryk på den øverste del af pedalen for at køre fremad og på den nederste del af pedalen for at bakke. Kørehastigheden afhænger af, hvor langt pedalen er trådt ned. Hvis der skal køres med maksimal hastighed uden belastning, skal pedalen trykkes ned, mens gashåndtaget står i hurtig position.

Sådan standser du: Let foden fra traktionspedalen, og lad pedalen vende tilbage til midterpositionen.

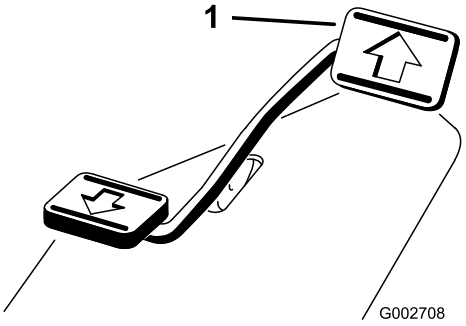

Figur 17

1. Traktionspedal

Traktionshastighedsbegrænser

Indstil dette håndtag (Figur 18) til at begrænse, hvor meget man kan trykke traktionspedalen fremad for at bevare en konstant klippehastighed.

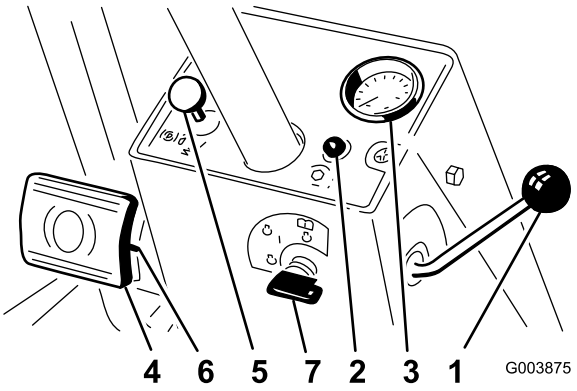

Figur 18

1. Traktionshastighedsbegrænser
2. Kontrollampe for knivcylindre
3. Speedometer
4. Bremsepedaler
5. Parkeringsbremselås
6. Låsepind
7. Tændingskontakt

Kontrollampe for knivcylindre

Dette lys (Figur 18) tændes, når gløderørene forvarmer, eller blinker, når der er et kontrolsystemproblem, eller når kørehastigheden under klipning nærmer sig maksimal forudindstillet klippehastighed.

Speedometer

Speedometeret (Figur 18) viser maskinens kørehastighed.

Bremsepedaler

To fodpedaler (Figur 18) aktiverer de individuelle hjulbremser, der bruges til at hjælpe med at vende maskinen, ved parkering og for at få bedre trækkraft på bakkeskråninger. Ved aktivering af parkeringsbremsen og under transport sammenkobles pedalerne med en låsepind.

Parkeringsbremselås

En knap på konsollens venstre side (Figur 18) aktiverer parkeringsbremselåsen. Parkeringsbremsen aktiveres ved at sammenkoble pedalerne med låsepinden, træde begge pedaler ned og trække parkeringsbremselåsen ud. Parkeringsbremsen udløses ved at træde begge pedaler ned, indtil parkeringsbremselåsen trækkes tilbage.

Tændingskontakt

Tændingskontakten (Figur 18) har tre positioner: Fra, Tændt/forvarm og Start.

Advarselslampe for motorkølervæske-temperatur

Denne lampe (Figur 19) lyser, og motoren stopper, når kølevæsken når op på en faretruende høj temperatur.

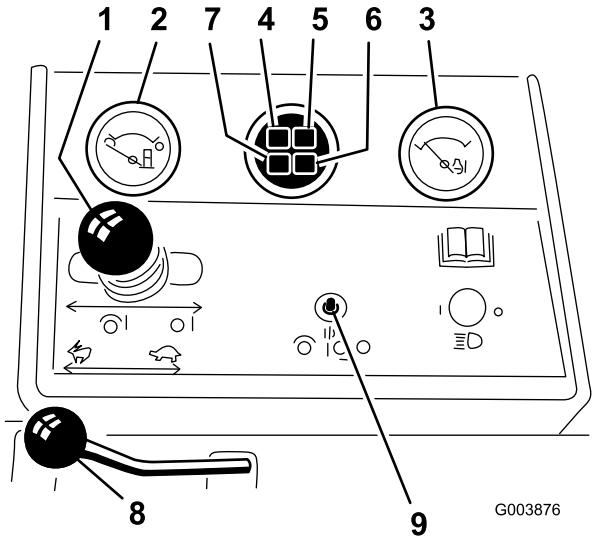

Figur 19

1. Sænk+klip/hæv-håndtag
2. Brændstofmåler
3. Temperaturmåler for motorens kølevæske
4. Advarselslampe for motorolietryk
5. Advarselslampe for motor-kølevæsketemperatur
6. Kontrollampe for gløderør
7. Ladekontrollampe
8. Gashåndtag
9. Til-/frakoblingskontakt

Gashåndtag

Skub gashåndtaget (Figur 19) fremad for at øge motorens hastighed og tilbage for at mindske hastigheden.

Brændstofmåler

Brændstofmåleren (Figur 19) viser mængden af brændstof i tanken.

Sænk+klip/hæv-håndtag

Håndtaget (Figur 19) hæver og sænker klippeenhederne, og det starter og standser endvidere knivcylindrene.

Gløderørskontrollampe

Denne lampe (Figur 19) blinker, når gløderørene forvarmer.

Advarselslampe for motorolietryk

Denne lampe (Figur 19) angiver, at motorolietrykket er faretruende lavt.

Ladekontrollampe

Ladekontrollampen (Figur 19) lyser, når der er en fejl i systemets ladekredsløb.

Til-/frakoblingskontakt

Brug til-/frakoblingskontakten (Figur 19) sammen med sænk+klip/hæv-håndtaget til at betjene knivcylindrene. Knivcylindrene kan hæves men ikke sænkes i midterstillingen.

Baglapningshåndtag

Brug baglapningshåndtaget (Figur 20) sammen med sænk+klip/hæv-håndtaget til baglapning af knivcylindrene.

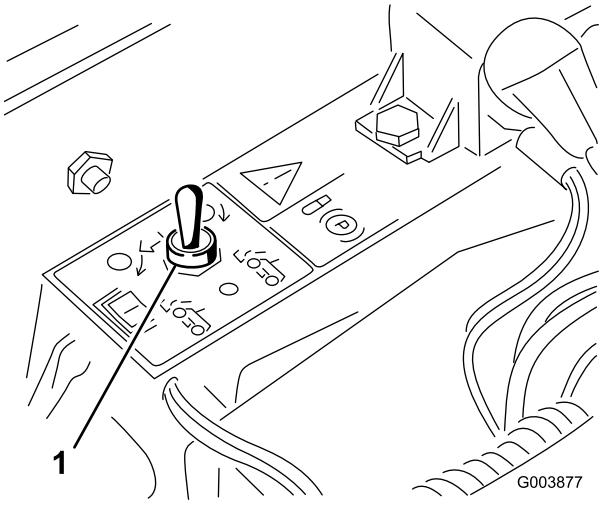

Figur 20

1. Baglapningshåndtag

Hastighedsregulatorer til knivcylindre

Hastighedsregulatorerne (Figur 21) til knivcylindrene regulerer hastigheden for de forreste og bageste klippeenheder. Første position er til baglapning. De øvrige indstillinger er til græsklipning.

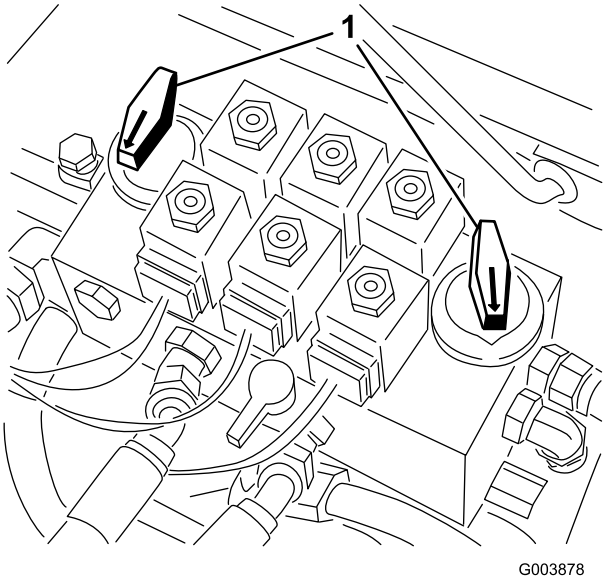

Figur 21

1. Hastighedsregulatorer til knivcylindre

Timetæller

Timetælleren (Figur 22) viser det samlede antal timer, maskinen har været i brug.

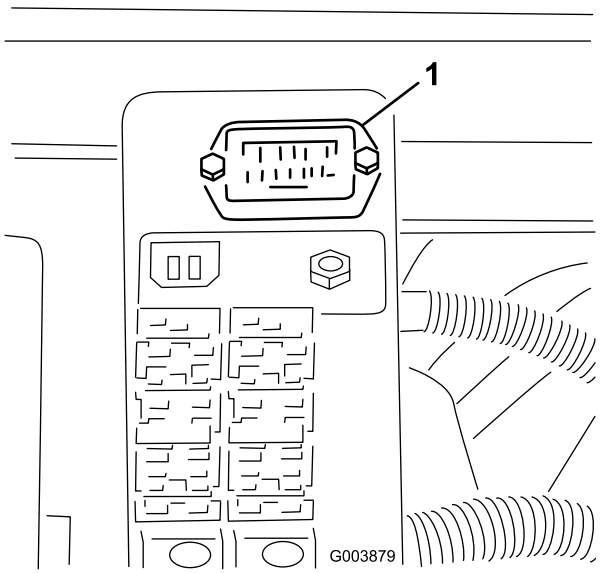

Figur 22

1. Timetæller

Specifikationer

Bemærk: Specifikationer og design kan ændres uden forudgående varsel.

Klippebredde	241,3 cm
Transportbredde	221 cm
Bredde, til ydersiden af forhjulene	221 cm
Bredde, til ydersiden af baghjulene	133 cm
Længde, uden græsopsamlere	263 cm
Længde, med græsopsamlere	294,6 cm
Højde uden installeret styrtbøjle	143,5 cm
Højde med installeret styrtbøjle	216 cm
Klippehøjde, klippeenheder med 5 knive	13 til 19 mm
Klippehøjde, klippeenheder med 8 knive	6 til 16 mm
Vægt, modeller 03540 og 03543, med klippeenheder med 8 knive, opsamlere og alle væskestande på fuld	1.053 kg
Vægt, model 03544, med klippeenheder med 8 knive, opsamlere og alle væskestande på fuld	1.214 kg

Udstyr/tilbehør

Der fås et udvalg af Toro-godkendt udstyr og tilbehør, der kan anvendes sammen med maskinen for at forbedre og øge dens ydeevne. Kontakt din Autoriseret The Toro® Company-forhandler eller distributør, eller besøg www.Toro.com for at se en liste over alt godkendt udstyr og tilbehør.

Betjening

Bemærk: Maskinens venstre og højre side er som set fra den normale betjeningsposition.

Hvis du lader nøglen sidde i tændingen, kan andre personer utilsigtet komme til at starte motoren og forårsage alvorlig personskade på dig eller andre omkringstående.

Tag nøglen ud af tændingen, og sænk klippeenhederne til jorden før service eller justering af maskinen.

Kontrol af motoroliestanden

Motoren leveres med olie i krumtaphuset, men oliestanden skal alligevel kontrolleres, før og efter motoren startes første gang.

Krumtaphusets kapacitet er ca. 2,8 l med filteret.

Brug motorolie af høj kvalitet, der overholder følgende specifikationer:

- Krævet API-klassifikationsniveau: CH-4, CI-4 eller højere
- Foretrukken olie: SAE 15W-40 (over -18° C)
- Alternativ olie: SAE 10W-30 eller 5W-30 (alle temperaturer)

Toro Premium-motorolie kan købes hos forhandleren med en viskositet på enten 15W-40 eller 10W-30. Reservedelsnumrene kan findes i reservedelskataloget.

1. Parker maskinen på en plan flade, stop motoren, og tag nøglen ud af tændingskontakten.
2. Åbn motorhjelmen.
3. Fjern målepinden, tør den af, og sæt den tilbage igen (Reelmaster 5200 – Figur 23, Reelmaster 5400 – Figur 24).

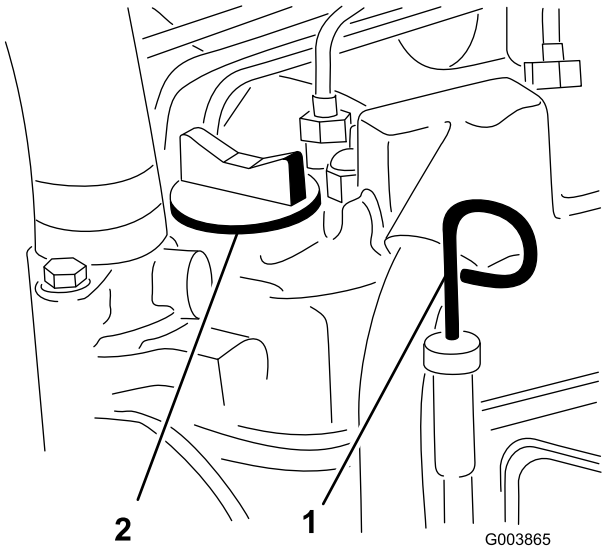

Figur 23

Reelmaster 5200

1. Målepind
2. Oliepåfyldningsdæksel

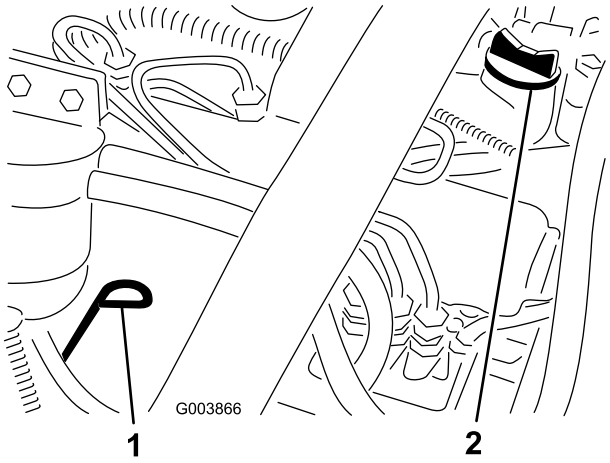

Figur 24

Reelmaster 5400

1. Målepind
2. Oliepåfyldningsdæksel

4. Fjern målepinden, og kontroller oliestanden på målepinden.

   Oliestanden bør nå op til Full-mærket.

5. Hvis olieniveauet er under Full-mærket, skal du fjerne påfyldningsdækslet () og fylde olie på, indtil niveauet når Full-mærket.

   Fyld ikke for meget på.

Vigtigt: **Sørg for at holde motoroliestanden mellem den øvre og nedre grænse på oliemåleren. Motorsammenbrud kan opstå som resultat af for meget eller for lidt motorolie.**

6. Sæt oliepåfyldningsdækslet på, og luk motorhjelmen.

Kontrol af kølesystemet

Snavs fra gitteret, oliekøleren og forsiden af køleren skal fjernes dagligt, og oftere, hvis der arbejdes i meget støvede og snavsede omgivelser. Se afsnittet om Fjernelse af snavs fra kølesystemet i Vedligeholdelse af kølesystem, side 54.

Kølesystemet er fyldt med en 50/50-opløsning af vand og permanent ethylenglycol-frostvæske. Kontroller kølervæskestanden i ekspansionsbeholderen ved begyndelsen af dagen, før motoren startes. Systemets kapacitet er 9 liter.

Hvis motoren har kørt, kan varm kølevæske under tryk slippe ud og forårsage forbrændinger.

- **Tag ikke kølerdækslet af, når motoren kører.**
- **Brug en klud, når kølerdækslet åbnes, og åbn det langsomt, så damp kan slippe ud.**

1. Kontroller kølevæskestanden i ekspansionsbeholderen (Figur 25).

   Væskestanden skal ligge mellem mærkerne på siden af beholderen.

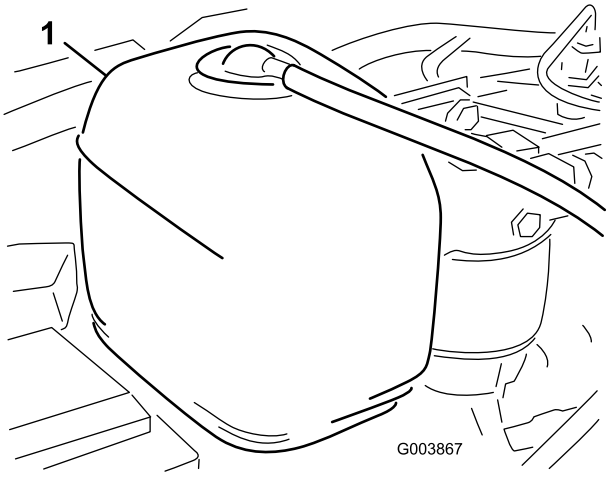

Figur 25

1. Ekspansionsbeholder

2. Hvis kølevæskestanden er lav, skal du fjerne dækslet til ekspansionsbeholderen og fylde systemet op. **Fyld ikke for meget på.**
3. Sæt ekspansionsbeholderens dæksel på.

Opfyldning af brændstoftanken

1. Fjern brændstofdækslet (Figur 26).

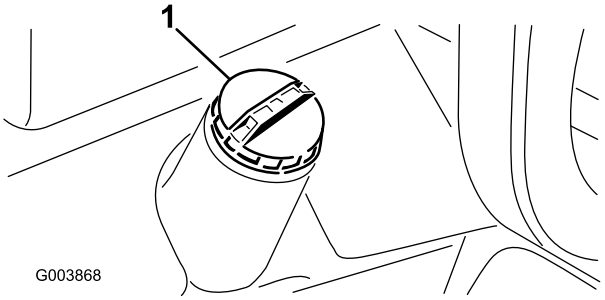

Figur 26

1. Brændstofdæksel

2. Fyld tanken op til ca. 25 mm under toppen af tanken, ikke påfyldningsstudsen, med dieselbrændstof nr. 2.

Under visse forhold er dieselolie og brændstofdampe meget brandfarlige og eksplosive. En brand eller eksplosion forårsaget af brændstof kan give forbrændinger samt forårsage tingsskade.

- **Anvend en tragt, og fyld tanken udendørs på et åbent område, mens motoren er slukket og kold. Tør eventuelt spildt brændstof op.**
- **Fyld ikke brændstoftanken helt op. Fyld brændstof på brændstoftanken, indtil niveauet er 6-13 mm under bunden af påfyldningsstudsen. Dette tomrum i tanken giver brændstoffet plads til at udvide sig.**
- **Ryg aldrig under håndtering af brændstof, og hold afstand til åben ild eller steder, hvor brændstofdampe kan antændes af en gnist.**
- **Opbevar brændstof i en ren, sikkerhedsgodkendt beholder, og sørg altid for, at låget er skruet på.**

3. Sæt brændstofdækslet på.

Kontrol af transmissionsolie

Akselhuset fungerer som beholder for transmissionsolie. Transmissionen og akselhuset leveres fra fabrikken med ca. 4,7 l af Mobil 424 hydraulikvæske. Du skal dog kontrollere transmissionsoliestanden, før motoren startes første gang og dagligt derefter.

1. Stil maskinen på et plant underlag, sænk klippeenhederne, og sluk for motoren.
2. Fjern gulvpanelet.
3. Skru målepinddækslet af påfyldningsstudsen (Figur 27), og tør den af med en ren klud.

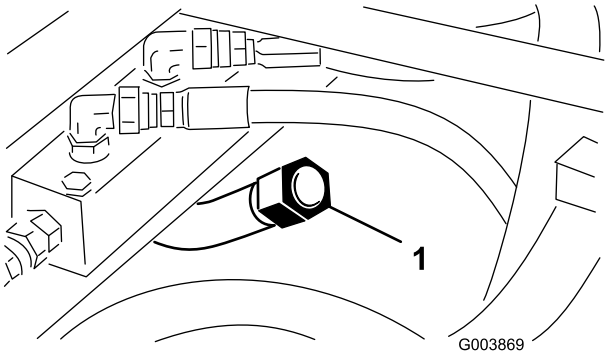

Figur 27

1. Transmissionsmålepindsdæksel

4. Skru målepinddækslet på påfyldningsstudsen.
5. Fjern målepinden, og kontroller væskestanden.
6. Hvis oliestanden ikke ligger inden for 1,25 cm fra rillen i målepinden, skal der påfyldes tilstrækkeligt væske, så niveauet når op til rillemærket.

   Vigtigt: Fyld ikke for meget på (maks. 6 mm over rillen).
7. Skru målepindens påfyldningsdæksel fingerstramt på påfyldningsstudsen. Det er ikke nødvendigt at spænde dækslet med en nøgle.

Kontrol af hydraulikvæskestanden

Maskinens beholder fyldes på fabrikken med ca. 28 l hydraulikvæske af høj kvalitet. **Kontroller hydraulikvæskestanden, før motoren startes første gang, og derefter dagligt.** Følgende udskiftningsvæske anbefales:

Toro Premium Transmission/Hydraulic Tractor Fluid (fås i spande med 9 l eller tromler med 208 l. Reservedelsnumrene kan findes i reservedelskataloget, eller spørg din Toro-forhandler.)

Alternative væsker: Hvis Toro-væske ikke er tilgængelig, kan andre petroleumsbaserede Universal Tractor Hydraulic Fluids (UTHF) anvendes, hvis specifikationer er inden for de anførte grænser for alle følgende materialegenskaber og lever op til branchestandarder. Vi anbefaler ikke brug af syntetisk væske. Spørg din smøremiddelforhandler til råds for at finde frem til et tilfredsstillende produkt.

Bemærk: Toro påtager sig intet ansvar for skader forårsaget af forkerte erstatningsprodukter. Brug derfor kun produkter fra producenter med et godt omdømme, som står bag deres anbefaling.

Slidhæmmende hydraulikvæske med højt viskositetsindeks/lavt flydepunkt, ISO VG 46

Materialeegenskaber:

Viskositet, ASTM D445	cSt ved 40°C 55 til 62 cSt ved 100°C 9,1 til 9,8
Viskositetsindeks ASTM D2270	140:152
Flydepunkt, ASTM D97	-37°C til -43°C

Branchespecifikationer:

API GL-4, AGCO Powerfluid 821 XL, Ford New Holland FNHA-2-C-201.00, Kubota UDT, John Deere J20C, Vickers 35VQ25 og Volvo WB-101/BM

Bemærk: Mange hydraulikvæsker er næsten farveløse, og det kan derfor være svært at få øje på lækager. Der kan fås et rødt tilsætningsstof til hydraulikolien i flasker med 20 ml. Én flaske er nok til 15-22 l hydraulikolie. Bestil delnr. 44-2500 hos din autoriserede Toro-forhandler.

1. Stil maskinen på et plant underlag, sænk klippeenhederne, og sluk for motoren.
2. Rengør området omkring påfyldningshalsen og hydrauliktankens dæksel (Figur 28).

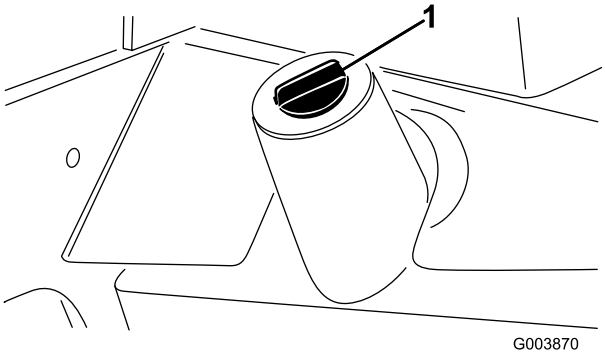

Figur 28

1. Dæksel til hydrauliktanken

3. Fjern hætten fra påfyldningsstudsen.
4. Fjern oliepinden fra påfyldningsstudsen, og tør den af med en ren klud.
5. Indfør oliepinden i påfyldningsstudsen, tag den op igen, og kontroller væskestanden.

   Væskestanden skal være inden for 6 mm for mærket på målepinden.
6. Hvis væskestanden er lav, skal du efterfylde med passende væske for at hæve den til full-mærket.
7. Sæt oliepinden i igen, og sæt dækslet på påfyldningsstudsen.

Kontrol af bagakselolien

Bemærk: Denne procedure gælder kun model 03544.

Bagakslen på model 03544 er udstyret med tre særskilte beholdere til SAE 80W-90-gearolie af høj kvalitet. Selvom akslen forsendes med smøreolie fra fabrikken, skal oliestanden kontrolleres, før maskinen betjenes.

1. Parker maskinen på en plan flade.
2. Fjern de tre kontrolpropper fra akslen (Figur 29 og Figur 30), og sørg for, at smøreolien når op til bunden af hvert hul.

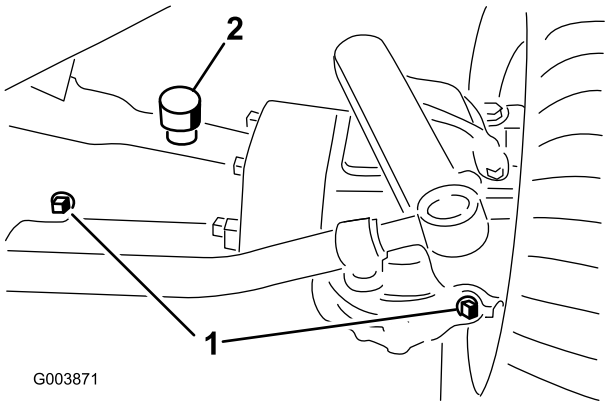

Figur 29

1. Kontrolprop
2. Påfyldningsprop

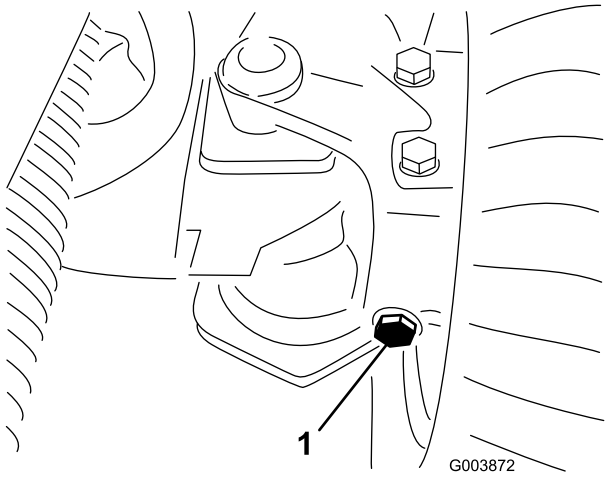

Figur 30

1. Venstre kontrolprop (bagest på akslen)

3. Hvis oliestanden er lav, fjernes midterpåfyldningsproppen, og der hældes tilstrækkelig olie på, til den når op til bunden af midterkontrolprophullerne.
4. Fjer hver afslutningskontrolprop, og hæld tilstrækkelig olie på, til den når op til bunden af hvert kontrolprophul.
5. Skru alle propperne i.

Kontrol af kontakten mellem knivcylinderen og bundkniven

Kontroller kontakten mellem knivcylinderen og bundkniven hver dag før arbejdets påbegyndelse, uanset om kvaliteten af klipningen tidligere har været acceptabel. Der skal være let kontakt i hele knivcylinderens og bundknivens længde (se Justering af knivcylinderen mod bundkniven i klippeenhedens *betjeningsvejledning*).

Kontrol af hjulmøtrikkernes tilspændingsmoment

Tilspænd hjullåsemøtrikkerne til 102-108 Nm efter **1-4 timers** drift og igen efter **10 timers** drift. Tilspænd derefter efter hver **250 timer**.

Hvis du ikke opretholder det rette tilspændingsmoment på hjulmøtrikkerne, kan det medføre personskade.

Udluftning af brændstofsystemet

Du skal udlufte brændstofsystemet, før du starter motoren, hvis noget af følgende er sket:

- Start af en ny maskine.
- Motoren er løbet tør for brændstof og gået i stå.
- Når der er udført vedligeholdelsesarbejde på komponenter i brændstofsystemet, f.eks. udskiftning af filtre, eftersyn af udskilleren osv.

Under visse forhold er dieselolie og brændstofdampe meget brandfarlige og eksplosive. En brand eller eksplosion forårsaget af brændstof kan give forbrændinger samt forårsage tingsskade.

- **Anvend en tragt, og fyld tanken udendørs på et åbent område, mens motoren er slukket og kold. Tør eventuelt spildt brændstof op.**
- **Fyld ikke brændstoftanken helt op. Fyld brændstof på brændstoftanken, indtil niveauet er 6 til 13 mm under bunden af påfyldningsstudsen. Dette tomrum i tanken giver brændstoffet plads til at udvide sig.**
- **Ryg aldrig under håndtering af brændstof, og hold afstand til åben ild eller steder, hvor brændstofdampe kan antændes af en gnist.**
- **Opbevar brændstof i en ren, sikkerhedsgodkendt beholder, og sørg altid for, at låget er skruet på.**

1. Parker maskinen på en plan overflade, og sørg for, at brændstoftanken er mindst halvt fuld.
2. Åbn motorhjelmen.
3. Åbn udluftningsskruen på brændstofindsprøjtningspumpen (Figur 31) med en 12 mm nøgle.

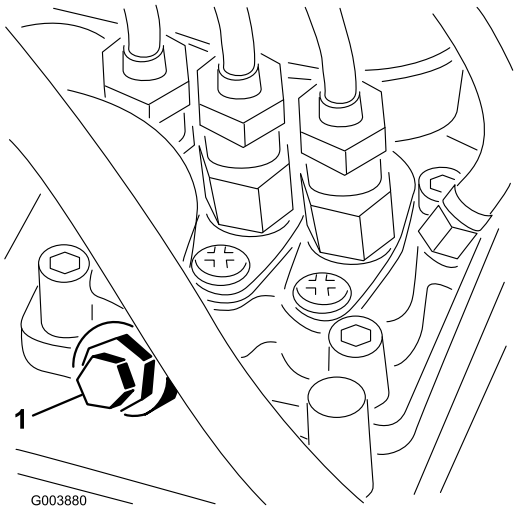

Figur 31

1. Udluftningsskrue på brændstofindsprøjtningspumpen

4. Drej tændingsnøglen til tændt position. Den elektriske brændstofpumpe begynder at køre og tvinger derved luften ud omkring udluftningsskruen. Lad nøglen sidde i positionen Tændt, indtil en konstant strøm af brændstof strømmer ud omkring skruen.
5. Spænd skruen, og drej nøglen til positionen Fra.

Bemærk: Normalt bør motoren starte efter udførelsen af ovennævnte udluftningsprocedurer. Hvis motoren alligevel ikke starter, kan der være luft tilbage mellem indsprøjtningspumpen og indsprøjtningsdyserne. Se Udluftning af brændstofindsprøjtningsdyserne under Vedligeholdelse af brændstofsystem, side 48.

Start og standsning af motoren

Vigtigt: Du skal udlufte brændstofsystemet, før du starter motoren, hvis du starter den for første gang, hvis motoren er standset, fordi den er løbet tør for brændstof, eller du har udført vedligeholdelse af brændstofsystemet. Se Udluftning af brændstofsystemet.

Start af motoren

1. Sæt dig i sædet, hold foden væk fra traktionspedalen, så den er i neutral position, aktiver parkeringsbremsen, sæt gashåndtaget i positionen Fast, og sørg for, at til-/frakoblingskontakten er i frakoblet position.
2. Drej tændingen til positionen Tændt/forvarm.

   En automatisk timer styrer forvarmningen af gløderør i 6 sekunder.
3. Efter forvarmningen af gløderørene drejes tændingsnøglen til positionen Start.

   Tørn motoren i højst 15 sekunder. Slip nøglen, når motoren starter. Hvis yderligere forvarmning er nødvendig, skal nøglen drejes til positionen Fra og derefter til positionen Tændt/forvarm. Gentag dette efter behov.
4. Kør motoren i tomgang eller delvis hastighed, indtil den er varmet op.

   Bemærk: Flyt gashåndtaget til positionen Hurtig ved genstart af en varm motor.

Standsning af motoren

1. Flyt alle betjeningsanordninger til Neutral, indstil parkeringsbremse, og sæt gashåndtaget på positionen tomgang.
2. Drej nøglen til positionen Fra, og tag den ud af tændingen.

   Vigtigt: Lad motoren køre i tomgang i 5 minutter, før du slukker den efter drift ved fuld belastning. Gøres dette ikke, kan der opstå problemer med turboladeren.

Indstilling af knivcylinder-hastigheden

For at opnå en konstant, høj klippekvalitet og et ensartet udseende efter klipningen er det vigtigt, at hastighedsregulatorerne til knivcylindrene (placeret under sædet) indstilles korrekt. Juster hastighedsregulatorerne til knivcylindrene som følger:

1. Vælg den klippehøjde, som klippeenhederne er indstillet til.
2. Vælg den ønskede kørehastighed, der er bedst egnet til forholdene.
3. Ved hjælp af den rette graf på mærkat 98-9342 (Figur 32) til klippeenheder med 5 eller 8 knive skal du vælge rette hastighed for knivcylindre.

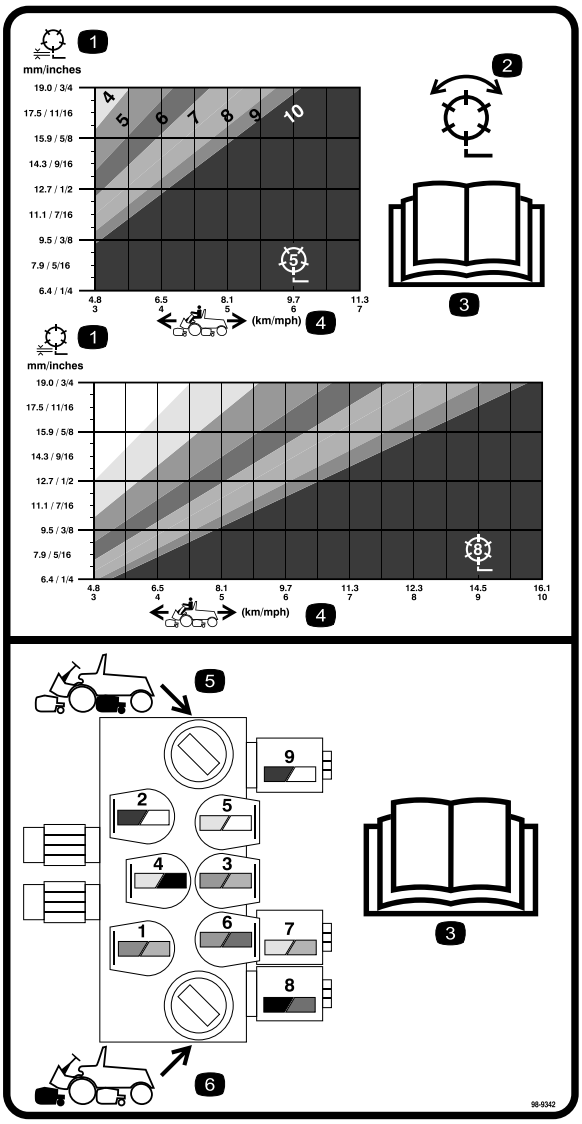

Figur 32

Mærkat 98-9342

1. Knivcylinder – klippehøjde
2. Knivcylinder – klip og baglap
3. Læs *Betjeningsvejledningen.*
4. Kørehastighed
5. Betjeningsanordninger til kredsløb for knivcylindre bagpå
6. Betjeningsanordninger til kredsløb for knivcylindre foran

4. Knivcylindrenes hastighed indstilles ved at dreje regulatorerne (Figur 33), indtil indikatorpilene står ud for det tal, der angiver den ønskede indstilling.

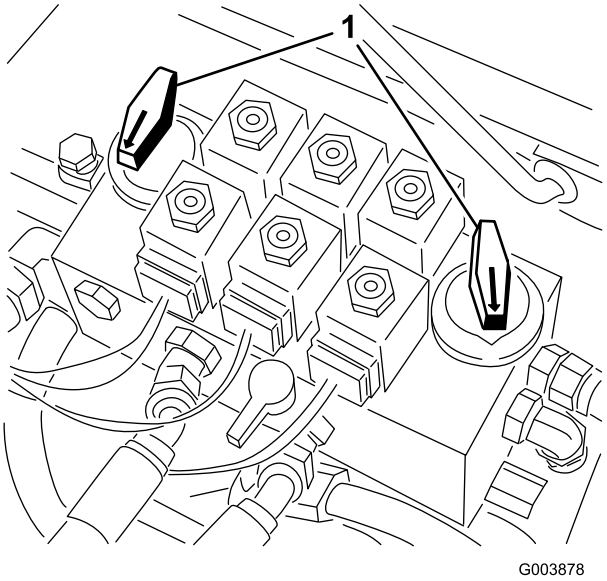

Figur 33

1. Hastighedsregulatorer til knivcylindre

Bemærk: Knivcylindrenes hastighed kan øges eller mindskes for at kompensere for plæneforholdene.

Justering af løftearmens tryk nedad

Du kan justere fjederen for tryk nedad på hver klippeenheds løftearm for at kompensere for forskellige plæneforhold. Øget tryk nedad hjælper med at holde klippeenhederne på jorden, når du klipper ved høj fart, og hjælper med at bevare en ensartet klippehøjde i ujævnt terræn eller områder med højt græs.

Du kan justere hver fjederen for trykket nedad til en af i alt fire forskellige indstillinger. Hvert trin øger eller mindsker trykket nedad på klippeenheden med 3,6 kg.

1. Placer maskinen på en plan flade, sænk klippeenhederne, stands motoren, aktiver parkeringsbremsen, og tag nøglen ud af tændingen.
2. Fjern gulvpladen foran sædet, og åbn hjelmen for at få adgang til alle 5 fjedre.

Fjedrene er spændt.

Vær forsigtig, når de justeres.

3. Anbring en gaffelnøgle på den sekskantede aksel på fjederbeslaget (Figur 34).

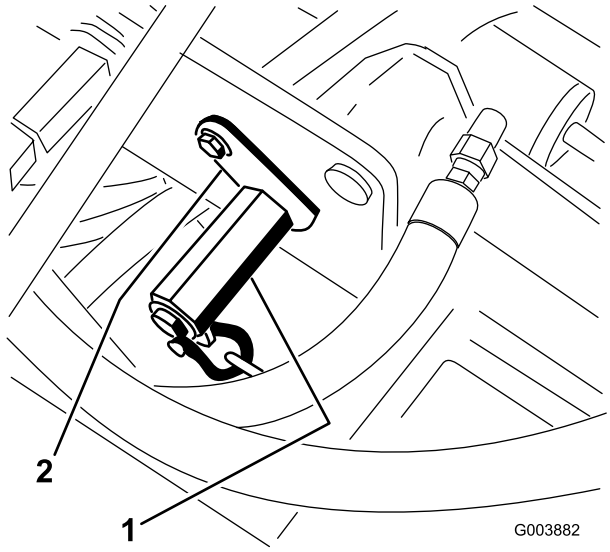

Figur 34

1. Fjederbeslags sekskantede aksel
2. Holdebeslag

4. Fjern bolten og møtrikken, der fæstner holdebeslaget (Figur 34), mens den sekskantede aksel roteres for at lette fjederspænding.
5. Flyt fjederbeslaget til den ønskede placering, og installer bolt og møtrik, mens den sekskantede aksel roteres for at lette fjederspænding.

Træk af traktionsenheden

Hvis det bliver nødvendigt at trække maskinen, må den kun trækkes fremad over kort afstand og ved en hastighed, der ikke overskrider 4,8 km/t.

Vigtigt: Hvis disse trækkegrænser overskrides, kan der opstå alvorlig skade på den hydrostatisk transmission.

Sådan trækkes en deaktiveret maskine:

1. Løsn og fjern bolte, der fæstner drivakslen til motordrivkobler.
2. Løsn boltene, der holder drivakslen fast på transmissionen (Figur 35).

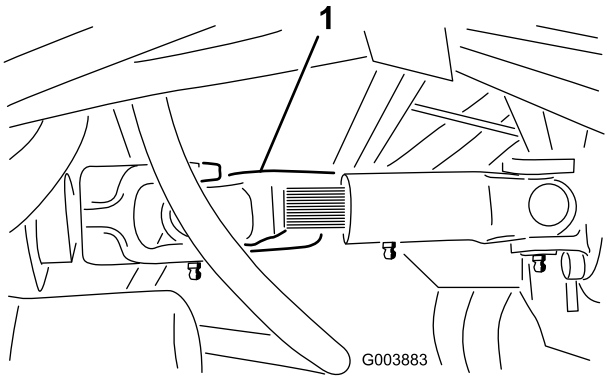

Figur 35

1. Drivaaksel

3. Fjern drivakslen.

Vigtigt: Hvis du ikke fjerner drivakslen før trækning, vil transmissionsindgangsakslen ikke være i stand til at rotere, og transmissionen har derfor ikke mulighed for at vedligeholde sin indre smøring. Der kan opstå alvorlig skade på den hydrostatiske transmission.

4. Monter en passende kæde, strop eller kabel midt på den forreste stelvange (Figur 36).

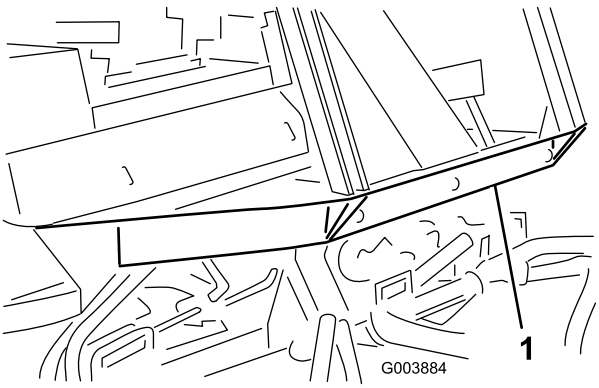

Figur 36

1. Midt på forrest stelvange

Bemærk: Lås begge bremsepedaler sammen før træk.

5. Vedhæft den anden ende af trækenheden til et køretøj, der kan trække maskinen sikkert og ved en hastighed under 4,8 km/t.

Vigtigt: En fører skal sidde på maskinen for at styre den og holde traktionspedalen helt ned i fremad position under trækning.

6. Når trækning er overstået, skal drivakslen installeres som vist i Figur 35. Notakslerne

er designet til at tillade samling, når kun to halvdele af akslen er rettet i den rigtige retning.

Fejlfindingslampens betydning

Maskinen er udstyret med en fejlfindingslampe, der angiver, om den elektroniske styreenhed fungerer korrekt. Den grønne fejlfindingslampe sidder under kontrolpanelet ved siden af sikringsblokken (Figur 37). Når den elektroniske styreenhed fungerer korrekt, og tændingsnøglen står i positionen Til, tændes styreenhedens fejlfindingslampe. Lampen blinker, hvis styreenheden opdager en fejl i det elektriske system. Lampen holder op med at blinke og nulstilles automatisk, når tændingsnøglen drejes til positionen Fra.

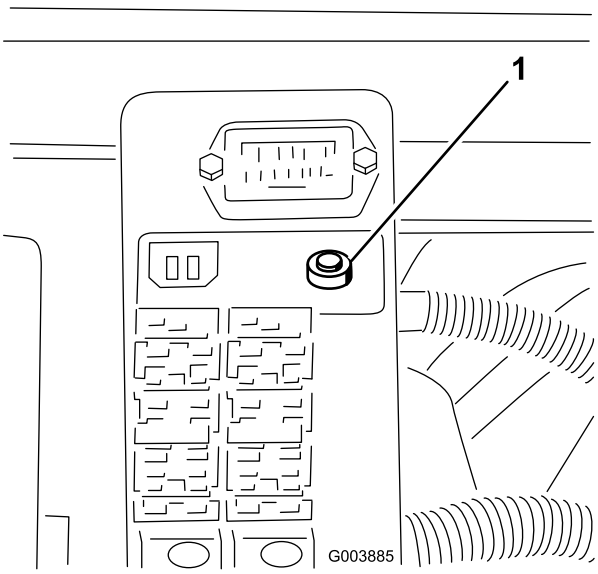

Figur 37

1. Fejlfindingslampe

Når styreenhedens fejlfindingslampe blinker, har styreenheden registreret et af følgende problemer:

- Et af udgangssignalerne er blevet kortsluttet.
- Et af udgangssignalerne er afbrudt.

Brug fejlfindingsdisplayet for at afgøre, hvilket udgangssignal der ikke fungerer korrekt. Se afsnittet Kontrol af sikkerhedskontakterne.

Hvis fejlfindingslampen ikke tændes, når tændingsnøglen er i positionen Til, angiver det, at den elektroniske styreenhed ikke fungerer. Mulige årsager:

- Sløjfetilbagekoblingen er ikke tilsluttet.
- Pæren er sprunget.
- Der er sprunget en sikring.
- Den fungerer ikke korrekt.

Kontroller de elektriske forbindelser, indgangssignalsikringerne og fejlfindingslampens pære for at finde fejlen. Sørg for, at sløjfetilbagekoblingens stik sidder forsvarligt i ledningsnetstikket.

ACE-fejlfindingsdisplay

Maskinen er udstyret med en elektronisk styreenhed, der styrer de fleste af maskinens funktioner. Styreenheden afgør, hvilke funktioner der kræves til de forskellige indgangssignalkontakter (dvs. sædekontakt, tændingskontakt mv.) og slår udgangene til for at aktivere magnetventiler eller relæer til den ønskede maskinfunktion.

For at den elektroniske styreenhed kan styre maskinen som ønsket, skal alle indgangssignalkontakterne, udgangssignalmagnetventilerne og relæerne være forbundet og fungere korrekt.

Brug ACE-fejlfindingsdisplayet til at hjælpe med at bekræfte og korrigere maskinens elektriske funktioner.

Kontrol af sikkerhedskontakterne

Sikkerhedskontakterne har til formål at forhindre motoren i at tørne eller starte, medmindre traktionspedalen står i neutral position, til-/frakoblingskontakten er i frakoblet position, og sænk+klip/hæv-håndtaget er i neutral position. Derudover bør motoren stoppe, når traktionspedalen trykkes ned, uden at føreren sidder i sædet.

Hvis kontakterne til sikkerhedslåsesystemet frakobles eller beskadiges, kan maskinen reagere uventet og forårsage personskade.

- **Pil ikke ved sikkerhedskontakterne.**
- **Kontroller dagligt, at sikkerhedskontakterne fungerer, og udskift eventuelle beskadigede kontakter, før du betjener maskinen.**
- **Udskift kontakterne hvert andet år, uanset om de fungerer korrekt eller ej.**

Kontrol af sikkerhedskontakternes funktion

1. Parker maskinen på en plan flade, sænk klippeenhederne, stop motoren, og aktiver parkeringsbremsen.
2. Åbn kontrolpanelets dæksel.
3. Find ledningsnettet og stikkene nær styreenheden (Figur 38).

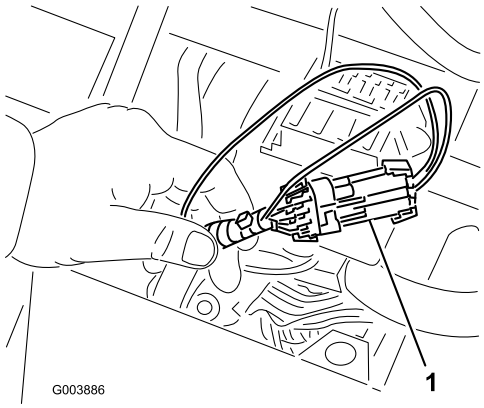

Figur 38

1. Ledningsnet og stik

4. Træk forsigtigt sløjfetilbagekoblingsstikket ud af ledningsnettets stik.
5. Slut ACE-fejlfindingsdisplayets stik til ledningsnettets stik (Figur 39).

   Bemærk: Sørg for, at den korrekte skabelonmærkat er sat på ACE-fejlfindingsdisplayet.

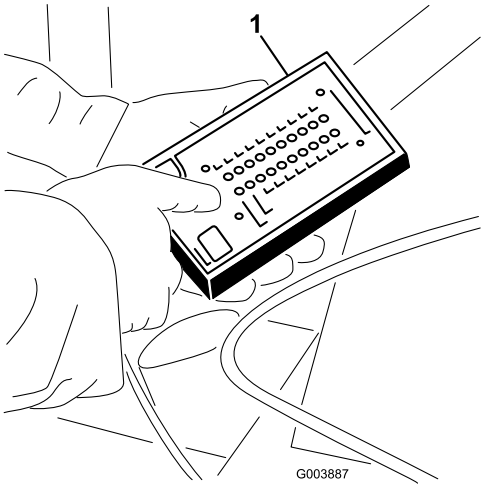

Figur 39

1. ACE-fejlfindingsinstrument

6. Drej nøglen til positionen Til, men start ikke maskinen.

   Bemærk: Den røde tekst på skabelonmærkaten henviser til indgangssignalkontakter, og den grønne tekst henviser til udgangssignaler.

7. Lysdioden for "viste indgangssignaler" forneden i den højre dioderække på ACE-fejlfindingsinstrumentet skal lyse. Hvis lysdioden for "viste udgangssignaler" lyser, skal du trykke på vippekontakten på ACE-fejlfindingsinstrumentet, så lysdioden ud for "viste indgangssignaler" kommer til at lyse i stedet.

   ACE-fejlfindingsinstrumentet tænder den lysdiode, der hører til et indgangssignal, når den pågældende indgangskontakt sluttes.

8. Omkobl nu hver enkelt kontakt fra afbrudt til sluttet tilstand (dvs. sid på sædet, aktiver traktionspedalen osv.), og bemærk, hvordan den tilhørende lysdiode på ACE-fejlfindingsinstrumentet blinker, når den tilhørende kontakt sluttes. Gentag dette for alle kontakter, der kan omkobles manuelt.
9. Hvis en kontakt sluttes, og den korrekte lysdiode ikke tændes, skal du kontrollere alle ledninger og forbindelser til kontakten og/eller kontrollere kontakterne med et ohmmeter. Udskift eventuelle defekte kontakter, og reparer alle defekte ledninger.

Bemærk: ACE-fejlfindingsinstrumentet kan også spore, hvilke udgangsmagnetventiler eller relæer der er tændt. Dette gør det let at undersøge, om maskinens fejl er af elektrisk eller hydraulisk karakter.

Kontrol af udgangssignalfunktionen

1. Parker maskinen på en plan flade, sænk klippeenhederne, stop motoren, og aktiver parkeringsbremsen.
2. Åbn kontrolpanelets dæksel.
3. Find ledningsnettet og stikkene nær styreenheden.
4. Træk forsigtigt sløjfetilbagekoblingsstikket ud af ledningsnettets stik.
5. Slut ACE-fejlfindingsinstrumentets stik til ledningsnettets stik.

   Bemærk: Sørg for, at den korrekte skabelonmærkat er sat på ACE-fejlfindingsdisplayet.
6. Drej nøglen til positionen Til, men start ikke maskinen.

   Bemærk: Den røde tekst på skabelonmærkaten henviser til indgangssignalkontakter, og den grønne tekst henviser til udgangssignaler.
7. Lysdioden for "viste udgangssignaler" for neden i den højre dioderække på ACE-fejlfindingsinstrumentet skal lyse. Hvis lysdioden for "viste indgangssignaler" lyser, skal du trykke på vippekontakten på ACE-fejlfindingsinstrumentet, så lysdioden ud for "viste udgangssignaler" kommer til at lyse i stedet.

   Bemærk: Det kan være nødvendigt at skifte mellem "viste indgangssignaler" og "viste udgangssignaler" flere gange for at udføre det næste trin. Tryk på vippekontakten en enkelt gang for at skifte frem og tilbage. Dette kan gøres så ofte, som det er nødvendigt. Kontakten må ikke holdes nede.
8. Sæt dig i sædet, og prøv at betjene den ønskede maskinfunktion. (Hvis du har brug for hjælp til at kontrollere de rette indgangsindstillinger for hver funktion, skal du se i Figur 40). De tilhørende udgangssignallysdioder skal lyse for at angive, at den elektroniske styreenhed tænder for den pågældende funktion. (Se oversigten (Figur 40) for at være sikker på de specificerede udgangssignallysdioder.

Bemærk: Hvis en udgangssignallysdiode blinker, betyder det, at der er et elektrisk problem med det pågældende udgangssignal. Reparer eller udskift defekte elektriske dele med det samme. En blinkende lysdiode nulstilles ved at dreje tændingsnøglen til positionen Fra og dernæst til positionen Til igen.

Hvis ingen af udgangssignallysdioderne blinker, men de korrekte udgangssignallysdioder heller ikke tændes, skal du kontrollere, at de pågældende indgangssignalkontakter står i den korrekte position, for at funktionen kan udføres. Kontroller, at kontakterne fungerer korrekt.

Hvis udgangssignallysdioderne er tændt som angivet, men maskinen alligevel ikke fungerer korrekt, er der ikke tale om et elektrisk problem. Reparer efter behov.

Bemærk: Pga. det elektriske systems begrænsninger blinker udgangssignallysdioderne for "START", "PREHEAT" (Forvarm) og "ETR/ALT" muligvis ikke, selv om der er opstået en elektrisk fejl i forbindelse med disse funktioner. Hvis maskinens problem ser ud til at ligge i en af disse funktioner, er du nødt til at kontrollere det elektriske kredsløb med et volt-/ohmmeter for at undersøge, om der er fejl i disse funktioner.

Hvis alle udgangskontakter er i den korrekte position og fungerer korrekt, men udgangssignallysdioderne ikke lyser korrekt, tyder det på, at der er et problem med den elektroniske styreenhed. I så fald skal du kontakte din lokale Toro-forhandler for at få hjælp.

Vigtigt: ACE-fejlfindingsdisplayet må ikke efterlades tilsluttet til maskinen. Det er ikke konstrueret til at kunne holde til de forhold, maskinen bruges under hver dag. Når du er færdig med at bruge ACE-fejlfindingsinstrumentet, skal det frakobles maskinen, og sløjfetilbagekoblingsstikket skal sluttes til ledningsnettets stik. Maskinen fungerer ikke, hvis sløjfetilbagekoblingsstikket ikke er sluttet til ledningsnettet. Opbevar ACE-fejlfindingsinstrumentet på et tørt, sikkert sted på værkstedet og ikke på maskinen.

ACE-fejlfindingsoversigt

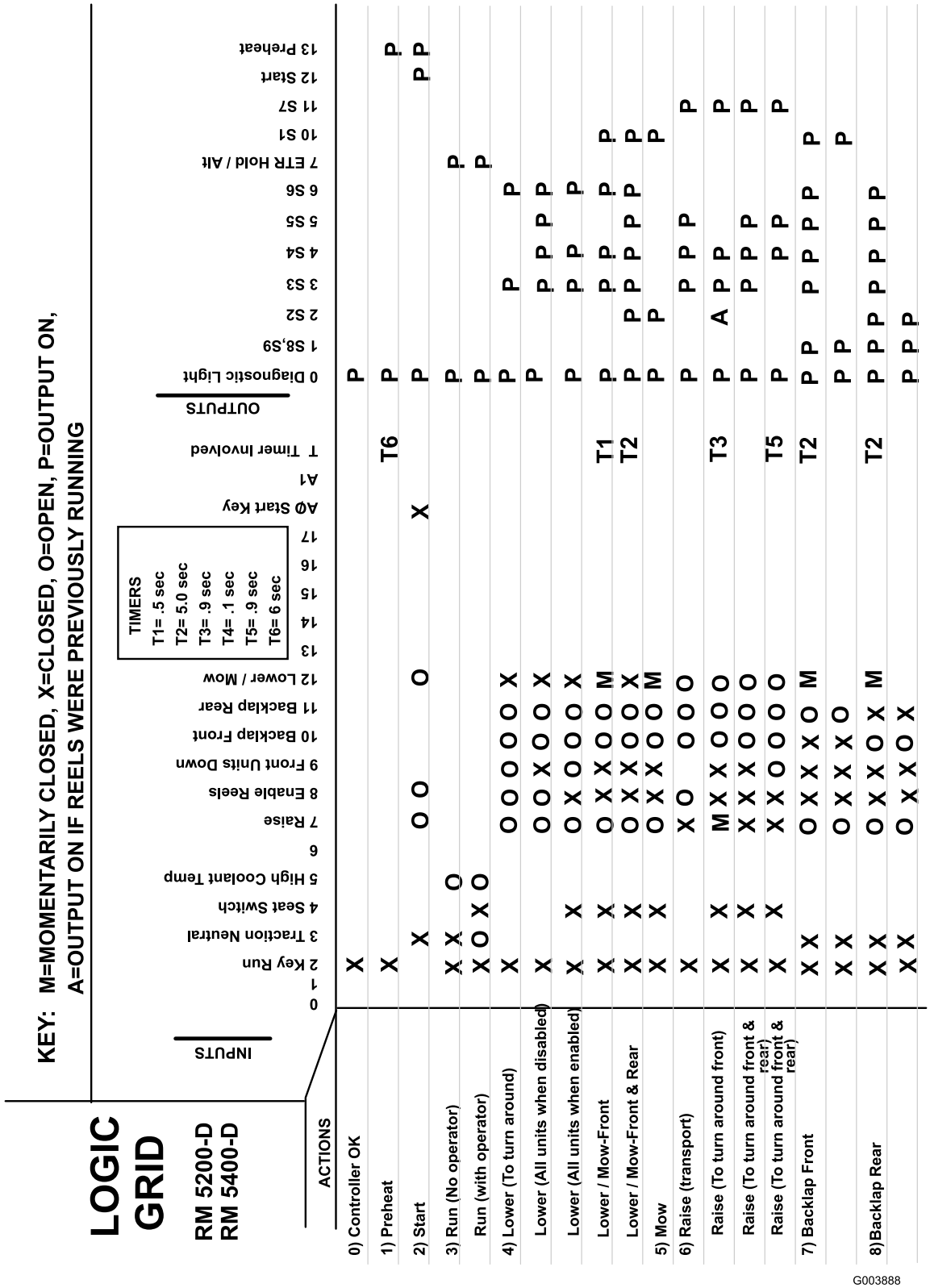

Figur 40

Hydrauliske magnetventilers funktioner

I skemaet nedenfor vises og beskrives magnetventilernes forskellige funktioner i hydraulikmanifolden. Hver eneste magnetventil skal være aktiveret, for at funktionen kan udføres.

Magnetventil	Funktion
S1	Forreste knivcylindres kredsløb
S2	Bageste knivcylindres kredsløb
S3	Løft/nedre forreste udvendige klippeenheder
S4	Løft/sænk midterklippeenhed
S5	Løft/sænk bageste klippeenhed
S6	Sænk alle klippeenhederne
S7	Løft alle klippeenheder
S8, S9	Baglapning af klippeenheder

Tip vedrørende betjening

Fortrolighed med betjening

Før du begynder at slå græs, skal du øve dig i at bruge maskinen på et åbent område. Start og stands motoren Kør fremad og bak. Hæv og sænk klippeenhederne, og kobl knivcylindrene til og fra. Når du føler, at du er blevet fortrolig med maskinen, skal du øve dig i at køre op og ned ad skråninger ved forskellige hastigheder.

Bremserne kan bruges til at hjælpe med at dreje maskinen. Brug dem dog forsigtigt, især på blødt eller vådt græs, da grønsværen ellers kan blive ødelagt derved. Du kan også bruge de individuelle drejebremser til at bevare trækkraften. For eksempel kan det hjul, der er øverst på bakken, begynde at glide og miste trækkraft i bakket terræn. Hvis denne situation opstår, skal drejebremsepedalen øverst på bakken gradvis og rykvis trædes ned, indtil det hjul, der er øverst på bakken, holder op med at glide, og derved øges traktionskraften på det hjul, der er nederst på bakken.



Benyt altid sikkerhedssele og styrtbøjle samtidig, når du kører maskinen.

Advarselssystem

Hvis der tændes en advarselslampe under betjening af maskinen, skal maskinen stoppes med det samme og fejlen udbedres, før der fortsættes. Der kan opstå alvorlige skader, hvis du betjener maskinen med en fejl.

Klipning

Start motoren, og flyt gashåndtaget til positionen Fast (Hurtig). Stil kontakten til-/frakobling på tilkoblet position, og brug sænk+klip/hæv-håndtaget til at styre klippeenhederne (de forreste klippeenheder er indstillet således, at de sænkes før de bageste). Træd traktionspedalen fremad for at køre fremad og klippe græsset.

Bemærk: Lad motoren køre i tomgang i 5 minutter, før du slukker den efter drift ved fuld belastning. Gøres dette ikke, kan der opstå problemer med turboladeren.

Transport

Stil kontakten til-/frakobling på frakoblet position, og hæv klippeenhederne til transportposition. Vær forsigtig, når du kører gennem snævre passager, så du ikke kommer til at beskadige maskinen eller klippeenhederne. Vær ekstra forsigtig, når du betjener maskinen på skråninger. Kør langsomt, og undgå skarpe drejninger på skråninger for at forhindre væltning. Sænk klippeenhederne, når du kører ned ad bakke for at få bedre kontrol over styringen.

Vedligeholdelse

Bemærk: Maskinens venstre og højre side er som set fra den normale betjeningsposition.

Skema over anbefalet vedligeholdelse

Vedligeholdelses-intervaller	Vedligeholdelsesprocedure
Efter den første times drift	• Tilspænding af hjullåsemøtrikker med et moment på 102-108 Nm.
Efter de første 8 timer	• Kontroller generatorremmens tilstand og spænding. • Kontroller ventilatorremmens tilstand og spænding.
Efter de første 10 timer	• Tilspænding af hjullåsemøtrikker med et moment på 102-108 Nm.
Efter de første 50 timer	• Skift motorolie og filter. • Kontrol af motorens omdrejningstal (ved tomgang og fuld gas).
Efter de første 200 timer	• Udskiftning af transmissionsoliefilteret.
Hver anvendelse eller dagligt	• Kontroller motoroliestanden. • Kontroller af kølesystemet. • Kontroller transmissionsvæsken. • Kontrol af hydraulikvæskestanden. • Kontroller olien i bagakslen (kun model 03544). • Kontroller kontakten mellem knivcylinderen og bundkniven. • Kontrol af sikkerhedskontakternes funktion. • Kontroller luftfiltret for skader, og kontroller serviceindikatoren. Hvis den er rød, skal luftfiltret til service. • Kontroller og rengør luftfiltrets forrenserskål (oftere under støvede og beskidte forhold). • Tømning af brændstoffilter/vandudskiller for vand og andre forureningsstoffer. • Fjernelse af snavs fra kølergitter, oliekølere og køleren (hyppigere under snavsede forhold). • Eftersyn for lækager på hydraulikrør og -slanger, bøjede rør, løse monteringsholdere, slid, løse fittings, nedbrydning på grund af vejrlig eller kemiske påvirkninger.
For hver 50 timer	• Smøring af lejerne og bøsningerne. • Kontrol af batteriets tilstand og rengøring af batteriet. • Kontrol af batterikabelforbindelserne.
For hver 100 timer	• Kontrol af kølesystemets slanger. • Kontroller generatorremmens tilstand og spænding. • Kontroller ventilatorremmens tilstand og spænding.
For hver 150 timer	• Skift motorolie og filter.
For hver 200 timer	• Smør de forreste aksellejer. • Fjernelse af fugt fra brændstof- og hydrauliktanken. • Kontrol af forspændingen på knivcylinderlejerne.
For hver 250 timer	• Tilspænding af hjullåsemøtrikker med et moment på 102-108 Nm.

Vedligeholdelses-intervaller	Vedligeholdelsesprocedure
For hver 400 timer	• Eftersyn af brændstofslanger og -forbindelser for slitage, skader eller løse forbindelser. • Udskiftning af brændstoffilterdåsen. • Udskift brændstofforfilter. • Kontroller bevægelse i traktionsforbindelsen. • Kontrol af motorens omdrejningstal (ved tomgang og fuld gas).
For hver 800 timer	• Udskift transmissionsvæsken. • Udskift transmissionsfilteret. • Skift af olien i bagakslen (kun model 03544). • Kontroller baghjulenes spidsning. • Skift hydraulikvæsken. • Udskift hydraulikfiltret (tidligere, hvis indikatoren for eftersynsintervallet på filterhovedet står i det røde område). • Pak bageste hjullejer (kun 2-hjulstræk) • Justering af motorventilerne (se betjeningsvejledningen for motoren)
Hvert 2. år	• Tøm og rengør brændstoftanken. • Gennemskylning af kølesystemet, og udskiftning af væsken. • Tømning og gennemskylning af hydrauliktanken. • Udskift alle slanger, der bevæger sig. • Udskiftning af sikkerhedskontakterne.

Vigtigt: **Se Motorvejledningen for at få oplysninger om yderligere vedligeholdelsesarbejde.**

Kontrolliste for daglig vedligeholdelse

Kopier denne side til daglig brug.

Vedligeholdelsespunkter	I ugen:						
	Man.	Tirs.	Ons.	Tors.	Fre.	Lør.	Søn.
Kontroller sikkerhedslåsesystemets funktion.							
Kontroller bremsefunktionen.							
Kontroller motorolie- og brændstofstanden.							
Tøm vand-/brændstofudskilleren.							
Kontroller tilstopningsindikatoren for luftfilteret.							
Kontroller køleren og filteret for snavs.							
Kontroller for usædvanlige motorlyde.[1]							
Kontroller for usædvanlige driftslyde.							
Kontroller oliestanden i gearkassen.							
Kontroller hydraulikoliestanden.							
Kontroller hydraulikfilterets indikator [2]							
Kontroller, om hydraulikslangerne er beskadigede.							
Kontroller for væskelækager.							
Kontrol af dæktrykket.							
Kontrol af instrumenternes funktion.							
Kontroller afstanden mellem knivcylinderen og bundkniven.							
Kontroller justeringen af klippehøjden.							
Kontroller saksepinde på klippeenhederne.							
Smøring af alle smørenipler.[3]							
Reparation af beskadiget maling.							

1. Kontroller gløderør og indsprøjtningsdyser, hvis motoren er svær at starte, hvis der observeres for meget røg, eller hvis maskinen kører ujævnt.
2. Foretag kontrollen, mens motoren kører og olien har driftstemperatur.
3. Umiddelbart efter hver vask, uanset det angivne interval.

Bemærkninger om problemområder

Eftersyn foretaget af:		
Punkt	**Dato**	**Oplysninger**
1		
2		
3		
4		
5		
6		
7		
8		

Oversigt over eftersynsintervaller

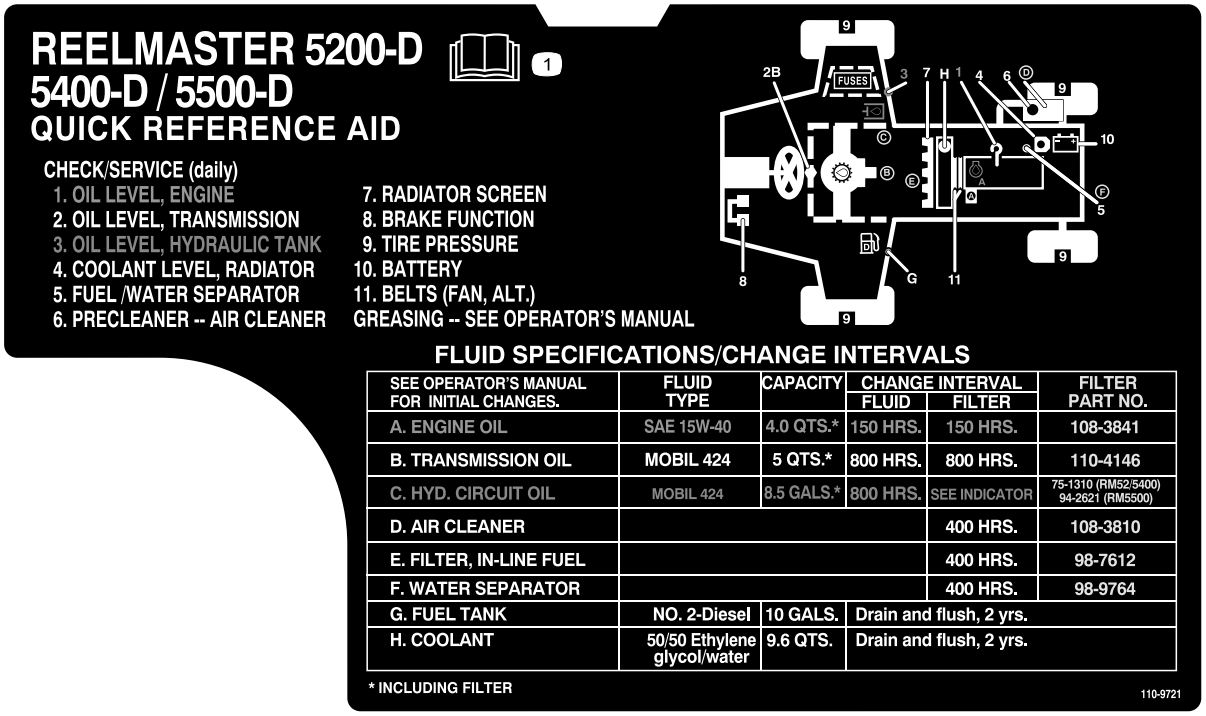

Figur 41

1. Læs *Betjeningsvejledningen.*

Hvis du lader nøglen sidde i tændingen, kan andre personer utilsigtet komme til at starte motoren og forårsage alvorlig personskade på dig eller andre omkringstående.

Fjern nøglen fra tændingen, før vedligeholdelsesarbejde påbegyndes.

Smøring

Smøring af lejerne og bøsningerne

Hvis du benytter maskinen under normale driftsforhold, skal alle smørenipler til lejer og bøsninger smøres efter **hver 50 timers drift** med lithiumbaseret universalfedt nr. 2. Smør lejer og bøsninger **umiddelbart** efter hver vask, uanset det angivne interval.

Smøreniplernes placering og antal er som følger:

- 3 nipler på motordrivakslen (Figur 42)

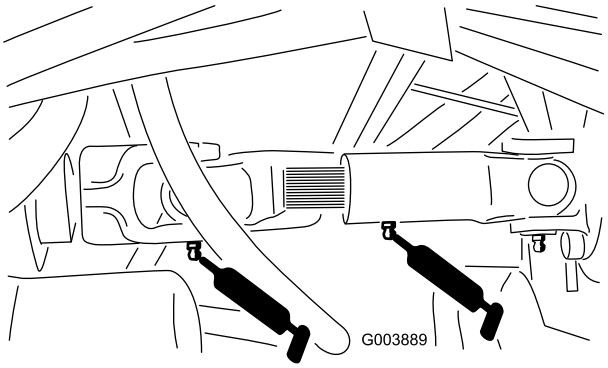

Figur 42

- 2 nipler på hver klippeenheds bæreramme og drejetap (10 total) (Figur 43)

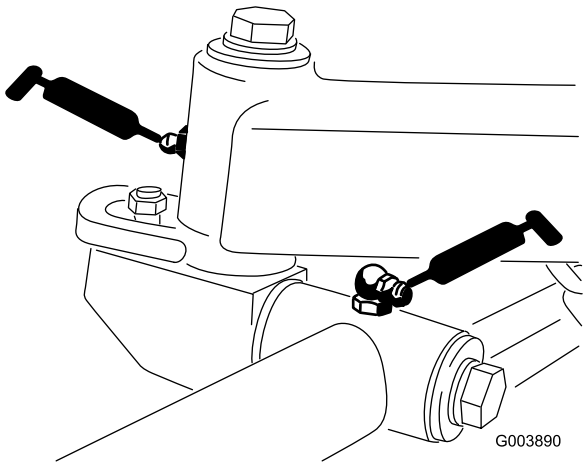

Figur 43

- 5 nipler på løftearmedrejetapper (Figur 44)
- 1 nippel på drivakselkoblingen (Figur 44)

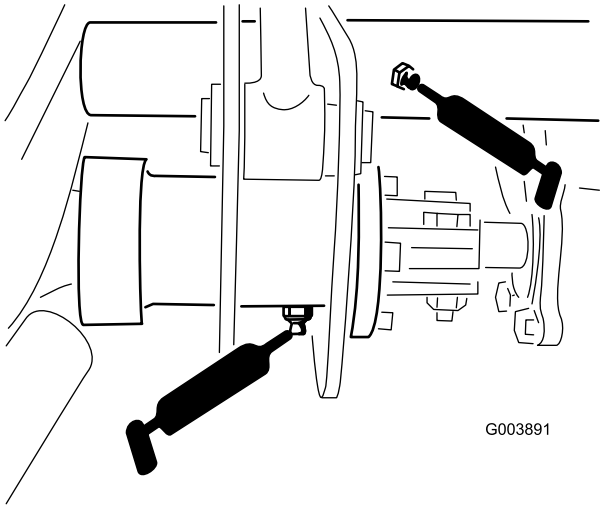

Figur 44

- 2 nipler på bagakslens forbindelsesstang (Figur 45)
- 2 nipler på styretøjsstangens kugleled (Figur 45)
- 2 nipler på akselstyretøjsdrejetapperne (Figur 45)
- 2 nipler på bagaksels styretøjsdrejetapperne (Figur 45)

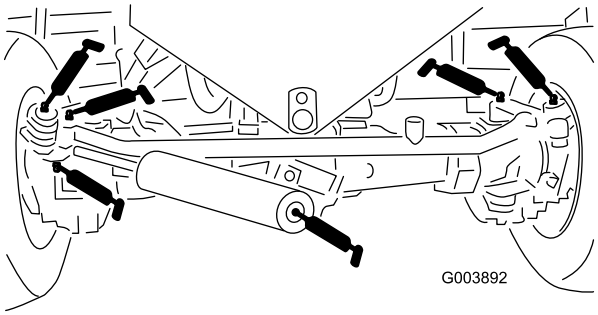

Figur 45

- 1 nippel på traktionsledforbindelsen på transmissionen (Figur 46)
- 1 nippel på drivakslens støtteleje (Figur 46)
- 3 nipler på bagakslens drivaksel (Figur 46)

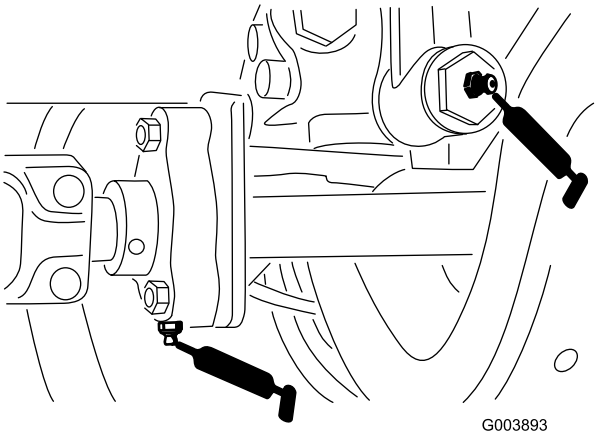

Figur 46

- 1 nippel på bremsepedalen (Figur 47).

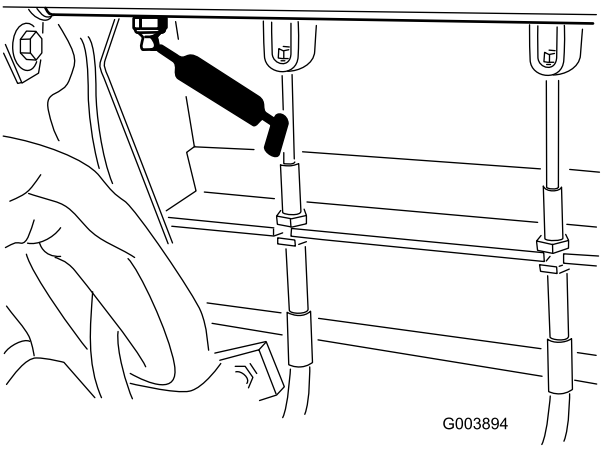

Figur 47

- 5 nipler på løftecylindre (Figur 48)

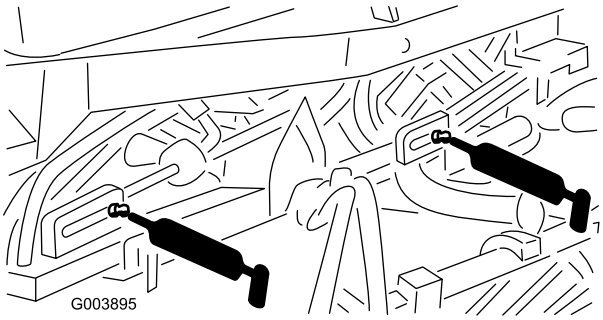

Figur 48

- 1 nippel på ventilatoraksel (Figur 49).

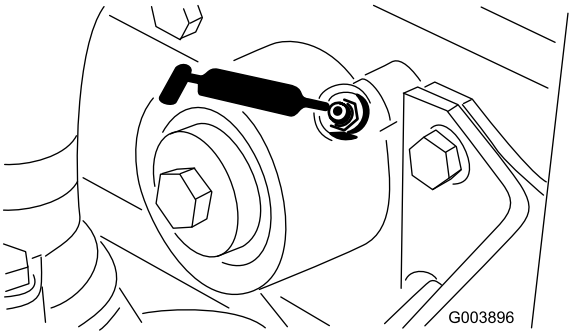

Figur 49

Motorvedligeholdelse

Eftersyn af luftfilteret

Generel vedligeholdelse af luftfilteret

- Kontroller luftfilterets hovedelement for beskadigelser, som kan medføre en luftlækage. Udskift den, hvis den er beskadiget. Kontroller hele indsugningssystemet for lækager, beskadigelse eller løse slangeklemmer.
- Udfør kun service på luftfilteret, når serviceindikatoren viser, det er nødvendigt (bliver rød). Hvis du udskifter luftfilteret, før det er nødvendigt, øger du blot risikoen for, at der kommer snavs ind i motoren, når filteret afmonteres.
- Sørg for, at dækslet sidder korrekt og slutter tæt sammen med luftfilterelementet.

Service af luftfiltrets forrenserskål

Normalt skal forrenserskålen kontrolleres dagligt. Når forholdene er meget støvede og beskidte, skal den kontrolleres oftere. Lad ikke støv eller snavs ophobes over det angivne niveau på forrenserskålen.

1. Fjern fingerskruer, og fjern dækslet fra forrenserskålen (Figur 50).

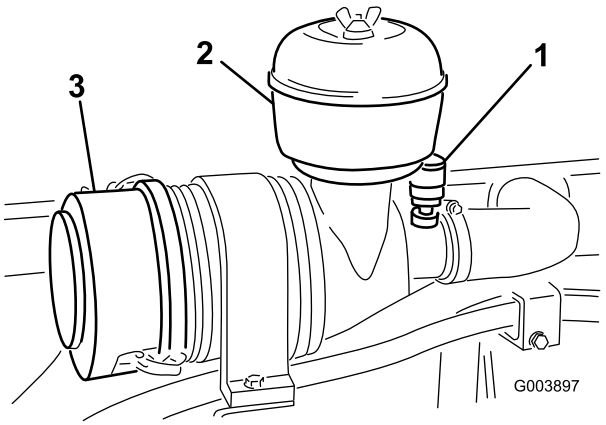

Figur 50

1. Serviceindikator for luftfilter
2. Forrenserskål
3. Støvhætte

2. Tøm forrenserskålen, og tør den af.
3. Saml og installer forrenserskål, dæksel og fingerskruer.

Bemærk: Til brug af maskinen under meget støvede forhold kan man få ekstraudstyr i form af forlængerrør (Toro delnr. 43-3810), der hæver forrenserskålen over hjelmen og dermed forlænge tiden mellem service af forrenserskålen, hos den lokale autoriserede Toro-forhandler.

Eftersyn af luftfilteret

Servicer kun luftfiltret, når serviceindikatoren på luftfilterhuset bliver rød (Figur 50).

1. Udløs låsene, og fjern dækslet fra luftfilterets hovedelement (Figur 50).
2. Før du afmonterer filteret, skal du ved hjælp af trykluft med lavt tryk (40 psi, ren og tør luft) fjerne større ansamlinger af snavs, der har hobet sig op mellem ydersiden af primærfilteret og filterdåsen.

   Vigtigt: Undgå at bruge trykluft med højt tryk, som evt. kan presse snavs gennem filteret og ind i indsugningsrøret. Denne rengøringsmetode forhindrer, at der kommer snavs ind i indsugningen, når primærfilteret afmonteres.
3. Afmonter og udskift primærfilteret (Figur 51).

Det anbefales ikke at rengøre det brugte filter på grund af muligheden for at beskadige filtermediet.

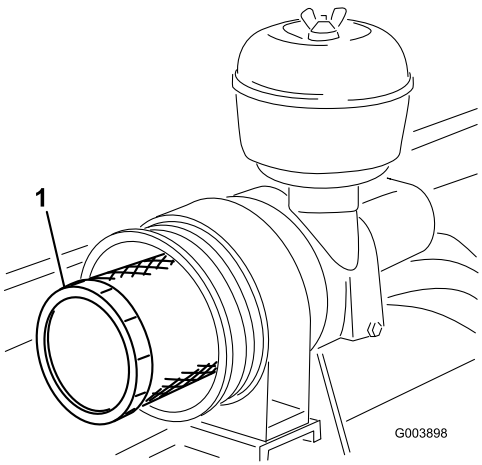

Figur 51

1. Filterelement

4. Efterse det nye filter for forsendelsesskader, og kontroller filterets forseglingsende og selve filterelementet.

   Vigtigt: Benyt ikke et beskadiget filter.

5. Isæt det nye filter ved at trykke på den udvendige kant af filterelementet og skubbe det på plads i filterskålen.

   Vigtigt: Tryk ikke på den bløde del i midten af filteret.

6. Rengør åbningen til udblæsning af snavs i det aftagelige dæksel. Afmonter gummiudløbsventilen i dækslet, rengør fordybningen, og udskift udløbsventilen.
7. Monter dækslet således, at gummiudløbsventilen vender nedad – i en position mellem ca. klokken 5 og klokken 7 set fra enden.
8. Fastgør dækselllåsene.
9. Nulstil indikatoren (Figur 50), hvis den viser rødt.

Eftersyn af motorolien og filteret

Skift motorolien og oliefilteret første gang efter de første 50 timers drift og derefter efter hver 150 timer.

1. Fjern aftapningsproppen (Figur 52), og lad olien flyde over i aftapningsbeholderen.

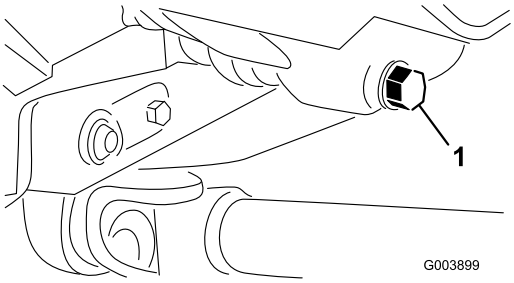

Figur 52

1. Aftapningsskrue til motorolie

2. Monter aftapningsproppen igen, når olien holder op med at løbe.
3. Fjern oliefilteret (Figur 53).

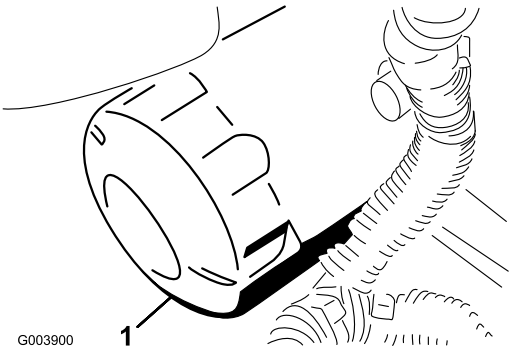

Figur 53

1. Motoroliefilter

4. Påfør et tyndt lag ren olie på den nye filterpakning.
5. Monter det nye oliefilter på filteradapteren. Drej oliefilteret med uret, indtil gummipakningen berører filteradapteren. Spænd derefter filteret yderligere 1/2 omgang.

   Vigtigt: Stram ikke filteret for meget.

6. Fyld olie på krumtaphuset. Se afsnittet Kontrol af motorolien under Betjening, side 28.

Justering af gashåndtaget

1. Anbring gashåndtaget, så det vender fremad og stopper mod sædepladesprækken.
2. Løsn monteringsskruen til gaskablet på vippearmen ved indsprøjtningspumpen.
3. Hold indsprøjtningspumpens vippearm (Figur 54) mod det høje tomgangsstop, og spænd kablets monteringsskrue.

   Bemærk: Når den er spændt, skal kabelmonteringsskruen kunne dreje frit.

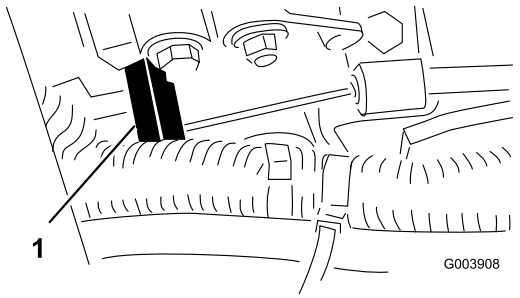

Figur 54

1. Indsprøjtningspumpens vippearm

4. Tilspænd den låsemøtrik, der bruges til at regulere friktionsanordningen på gashåndtaget, til 4,5-6 Nm. Det bør ikke være nødvendigt at bruge en kraft, der er større end 9 kg for at betjene gashåndtaget.

Vedligeholdelse af brændstofsystem

Under visse forhold er dieselolie og brændstofdampe meget brandfarlige og eksplosive. En brand eller eksplosion forårsaget af brændstof kan give forbrændinger samt forårsage tingsskade.

- **Anvend en tragt, og fyld tanken udendørs på et åbent område, mens motoren er slukket og kold. Tør eventuelt spildt brændstof op.**
- **Fyld ikke brændstoftanken helt op. Fyld brændstof på brændstoftanken, indtil niveauet er 6 til 13 mm under bunden af påfyldningsstudsen. Dette tomrum i tanken giver brændstoffet plads til at udvide sig.**
- **Ryg aldrig under håndtering af brændstof, og hold afstand til åben ild eller steder, hvor brændstofdampe kan antændes af en gnist.**
- **Opbevar brændstof i en ren, sikkerhedsgodkendt beholder, og sørg altid for, at låget er skruet på.**

Tømning af brændstoftanken

Tøm og rengør brændstoftanken hvert andet år. Tøm og rengør også brændstoftanken, hvis brændstofsystemet forurenes, eller hvis maskinen skal tages ud af drift i længere tid. Brug rent brændstof til at skylle tanken med.

Eftersyn af brændstofslanger og -forbindelser

Kontroller brændstofslanger og forbindelser efter 400 driftstimer eller årligt, alt efter hvad der indtræffer først. Efterse dem for slitage, skader eller løse forbindelser.

Tømning af brændstoffilteret/vandudskilleren

Tøm brændstoffilteret/vandudskilleren for vand eller andre forureningsstoffer (Figur 55) dagligt.

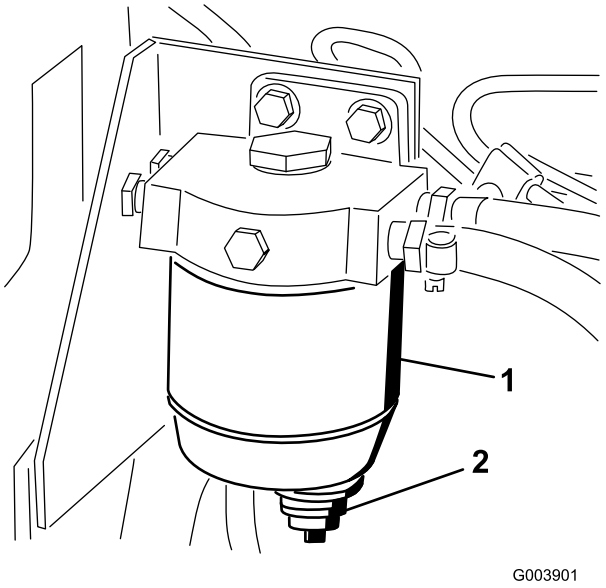

Figur 55

1. Brændstoffilterdåse/vandudskiller
2. Aftapningsprop

1. Find brændstoffilteret under hydrauliktanken, og anbring en ren beholder under den.
2. Løsn aftapningsproppen i bunden af filterdåsen, og lad den blive tømt.
3. Spænd aftapningsproppen igen, når du er færdig.

Udskiftning af brændstoffilterdåsen

Udskift filterdåsen for hver 400 driftstimer.

1. Rengør området, hvor filterdåsen monteres (Figur 55).
2. Afmonter filterdåsen, og rengør monteringsfladen (Figur 55).
3. Smør pakningen på den nye filterdåse med ren olie.
4. Monter filterdåsen med hånden, indtil pakningen berører monteringsoverfladen. Drej dernæst endnu 1/2 omgang (Figur 55).

Udskiftning af brændstofforfilter

Udskift brændstofforfilteret efter hver 400 driftstimer eller årligt, alt efter hvad der indtræffer først.

1. Fjern skruen, der fæstner forfiltret til stelvangen.
2. Sæt en klemme på begge de brændstofslanger, der er forbundet med brændstofforfilteret, så der ikke kan løbe brændstof ud, når du fjerner slangerne.
3. Løsn slangeklemmerne i begge ender af forfilteret, og træk brændstofslangerne af det (Figur 56).

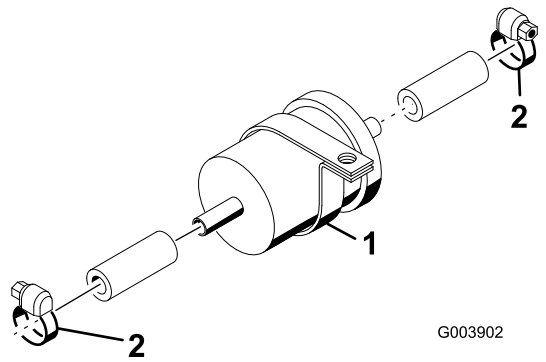

Figur 56

1. Brændstofforfilter
2. Slangeklemmer

4. Skub slangeklemmerne over på brændstofslangernes ender.
5. Skub brændstofslangerne over på det nye forfilter, og fastgør dem med slangeklemmerne (Figur 56).

Vigtigt: Kontroller, at pilen på siden af forfilteret peger hen mod indsprøjtningspumpen.

Udluftning af brændstofindsprøjtningsdyserne

Bemærk: Denne procedure bør kun anvendes, hvis brændstofsystemet er blevet tømt for luft ved hjælp af normale spædningsprocedurer, og hvis motoren ikke starter. Se afsnittet Udluftning af brændstofsystemet i Betjening, side 28.

1. Løsn rørforbindelsen til dyse nr. 1 og holdersamlingen (Figur 57).

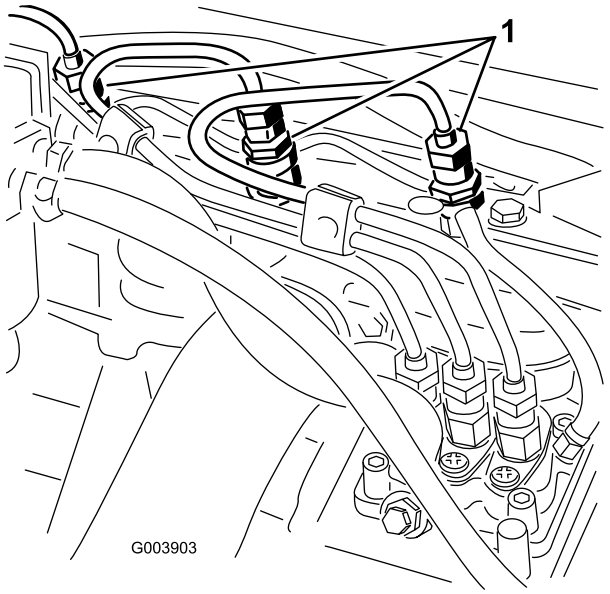

Figur 57

1. Brændstofindsprøjtningdyse og holdersamlinger

2. Flyt gashåndtaget til positionen Hurtig.
3. Drej nøglen i tændingen til positionen Start, og hold øje med brændstoftilstrømningen rundt om forbindelsesdelen. Drej nøglen til positionen Fra, når du konstaterer en konstant brændstoftilstrømning.
4. Spænd rørforbindelsen forsvarligt fast.
5. Gentag trinene 1 til og med 4 på de øvrige indsprøjtningsdyser.

Vedligeholdelse af elektrisk system

Vigtigt: Før du udfører svejsning på maskinen, skal du afbryde begge kabler fra batteriet, begge ledningsnetstik fra den elektroniske styreenhed og polforbindelsen fra generatoren for at forhindre, at det elektriske system beskadiges.

Serviceeftersyn af batteriet

Advarsel

CALIFORNIEN
Erklæring nr. 65

Batteripoler og tilbehør indeholder bly og blysammensætninger, som ifølge staten Californien er kræftfremkaldende og forårsager forplantningsskader. Vask hænder efter håndtering.

Batterielektrolyt indeholder svovlsyre, som er en dødelig gift, der forårsager alvorlige forbrændinger.

- **Drik ikke elektrolyt, og undgå kontakt med hud, øjne og tøj. Brug sikkerhedsbriller for at beskytte øjnene og gummihandsker for at beskytte hænderne.**
- **Fyld batteriet op på et sted, hvor der altid er rent vand i nærheden til at skylle huden med.**

Opladning af batteriet producerer gasser, der kan eksplodere.

Der må aldrig ryges i nærheden af batteriet, og gnister og åben ild skal holdes væk fra det.

Kontroller batteriets tilstand hver uge eller efter hver 50 driftstimer. Polerne og hele batterikassen skal holdes rene, da et snavset batteri langsomt vil aflades. Batteriet rengøres ved at vaske hele kassen med en opløsning af tvekulsurt natron og vand. Skyl det med rent vand. For at forebygge korrosion skal batteriets poler og kabelforbindelserne smøre ind i Grafo 112X-fedt (Toro delnr. 505-47) eller vaseline.

Sikringer

Der er 4 sikringer i det elektriske system. De sidder under kontrolpanelet (Figur 58 og Figur 59).

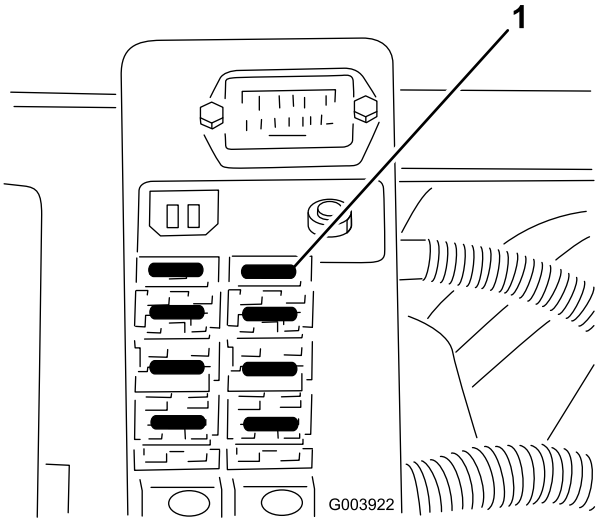

Figur 58

1. Sikringer

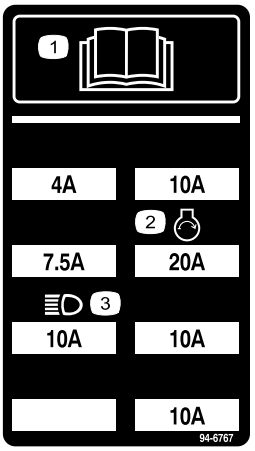

Figur 59

1. Læs *Betjeningsvejledningen*.
2. Forlygter
3. Motor – start

Lygter (ekstraudstyr)

Vigtigt: Hvis du tilføjer lygter (ekstraudstyr) til maskinen, skal du bruge følgende diagram og delnumre for at forhindre skade på det elektriske system.

SCHEMATIC FOR OPTIONAL LIGHTING

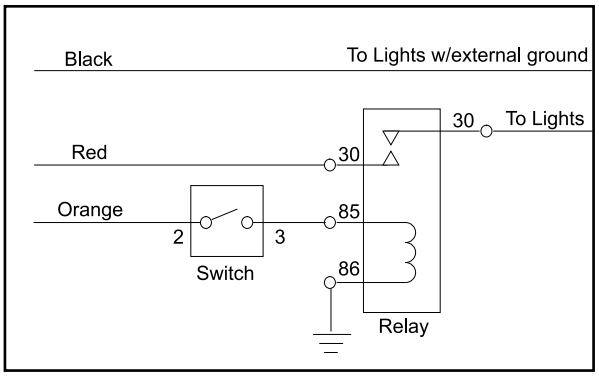

Switch*
Toro Part No. 75-1010
Honeywell Part No. 1TL1-2

Relay
Toro Part No. 70-1480
Bosch Part No. 0-332-204

Black, red and orange wires are located in control console.

Add 10 Amp fuse to fuse block at location shown

*** Punch out in control panel provided for switch installation**

G003923

Figur 60

Bemærk: Sørg for, at der er en god jordforbindelse for at forhindre skade på maskinen.

Vedligeholdelse af drivsystem

Justering af traktionsdrevet til neutral

Maskinen må ikke krybe, når traktionspedalen slippes. Hvis den kryber, skal følgende justeringer foretages:

1. Parker maskinen på en plan overflade, stands motoren, og sænk klippeenhederne ned på gulvet. Træd den højre bremsepedal helt i bund, og træk parkeringsbremsen.
2. Løft den venstre side af maskinen op med en donkraft, indtil forhjulet slipper gulvet. Understøt maskinen med donkrafte for at forhindre, at den vælter ved et uheld.

   Bemærk: På modeller med 4-hjulstræk skal venstre baghjul også være løftet fra gulvet, eller også skal 4-hjulsdrivakslen fjernes.
3. Under højre side af maskinen skal låsemøtrikken løsnes på traktionsjusteringsknasten (Figur 61).

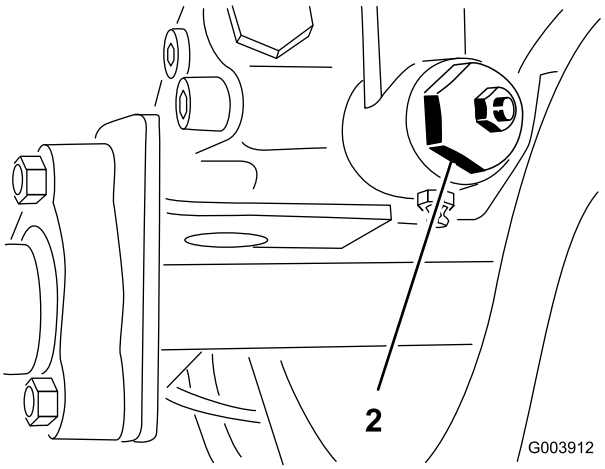

Figur 61

1. Traktionsjusteringsknast

Motoren skal køre, for at den endelige justering af traktionsjusteringsknasten kan foretages. Dette kan forårsage personskade.

Hold hænder, fødder, ansigt og andre kropsdele væk fra lydpotten, andre varme motordele og eventuelle roterende dele.

4. Start motoren, og drej den sekskantede justeringsknast i en vilkårlig retning, indtil hjulet holder op med at dreje.
5. Stram låsemøtrikken for at fastgøre justeringen.
6. Stands motoren, og slip den højre bremse. Fjern donkraftene, og sænk maskinen ned på gulvet.
7. Prøvekør maskinen for at sikre, at den ikke kryber.

Kontrol og justering af traktionsforbindelsen

På grund af normal slitage i kontrolforbindelsen og hydrostatisk transmission kan en øget styrke være nødvendig til at sætte transmissionen i neutral igen. Kontroller maskinen jævnligt.

1. Parker maskinen på en plan overflade, sænk klippeenhederne ned på gulvet, og stop motoren.
2. Forbind bremsepedalerne med låsepinden, træd begge pedaler ned, og træk parkeringsbremselåsen ud.

3. Løsn den indre låsemøtrik, der fæstner øjebolten til fjederens ankerplade (Figur 62).

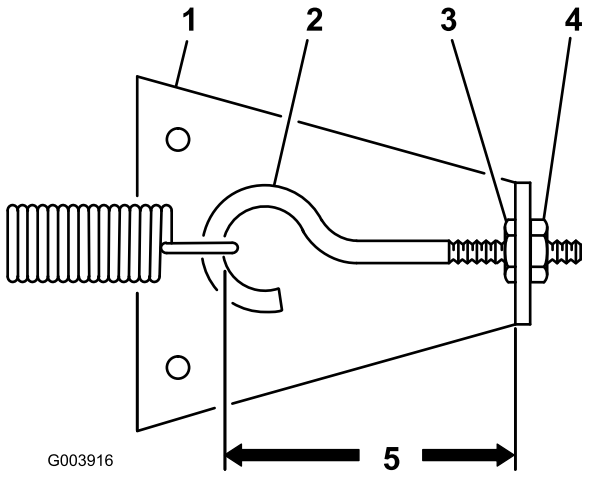

Figur 62

1. Fjederankerplade
2. Øjebolt
3. Indre låsemøtrik
4. Ydre låsemøtrik
5. Afkort afstanden for at mindske den nødvendige tid til at stoppe maskinen.

4. Roter den ydre låsemøtrik med uret, indtil afstanden mellem indersiden af øjeboltens løkke og indersiden af fjederankerpladen afkortes 1/8 tomme som vist i Figur 62. Stram den indre låsemøtrik.
5. Benyt maskinen, og kontroller standsningsafstanden. Gentag om nødvendigt justeringen.

   Bemærk: Afkortning af afstanden mellem indersiden af øjeboltens løkke og indersiden af fjederankerpladen, øger pedaltrykket på traktionspedalen. Derfor må den ikke justeres for meget.

Udskiftning af transmissionsolien

Skift transmissionsvæske efter hver 800 timers drift eller årligt, hvad der end kommer først under normale forhold.

1. Placer maskinen på en plan flade, sænk klippeenhederne, stands motoren, aktiver parkeringsbremserne, og tag nøglen ud af tændingen.
2. Rengør området omkring sugelinjen ved bunden af transmissionen (Figur 63), og anbring en bakke under linjen.

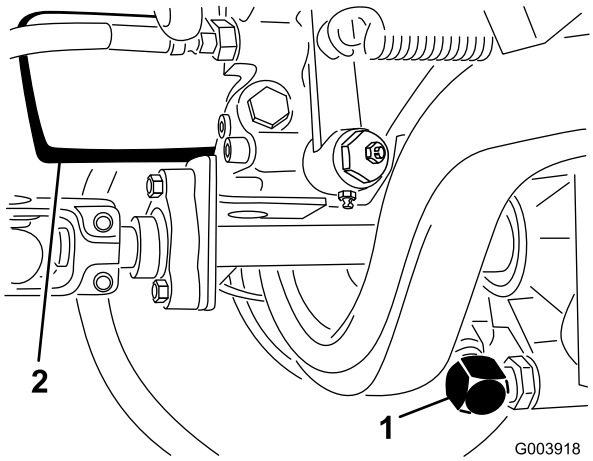

Figur 63

1. Transmissionssugelinje
2. Transmissionsoliefilter

3. Fjern linjen fra transmissionen for at lade væsken løbe ned i bakken.
4. Installer sugelinjen til transmissionen.
5. Fyld olie på transmissionen. Se Kontrol af transmissionsvæske i Betjening, side 28.
6. Før start af motoren efter udskiftning af transmissionsvæske, skal kørselsmagnetventilen (ETR) på motoren, og tørn motoren i 15 sekunder. Dette muliggør, at opladningspumpe fylder transmission med væske, før motoren startes.

Udskiftning af transmissionsoliefilteret

Udskift transmissionsfiltret første gang efter 200 timers brug og efter hver 800 timers brug eller årligt – hvad der end kommer først.

Kun Toro-udskiftningsfilter (delnr. 110-4146) kan bruges i hydrauliksystemet.

Vigtigt: Brug af andre filtertyper kan gøre garantien på visse komponenter ugyldig.

1. Placer maskinen på en plan flade, sænk klippeenhederne, stands motoren, aktiver parkeringsbremserne, og tag nøglen ud af tændingen.
2. Rengør området rundt om filtermonterings-området (Figur 63), og sæt en bakke under filteret.
3. Afmonter filteret.

4. Smør pakningen på det nye filter med hydraulikolie.
5. Sørg for, at området omkring det sted, hvor filteret skal monteres, er rent.
6. Monter filteret med hånden, indtil pakningen berører monteringsoverfladen. Drej dernæst endnu 1/2 omgang.
7. Start motoren, og lad den køre i ca. to minutter for at lukke luft ud af systemet.
8. Stop motoren, og kontroller, om der er lækager.
9. Kontroller transmissionsvæskestanden, og fyld på om nødvendigt.

Skift af bagakselolien

Bemærk: Denne procedure gælder kun model 03544.

Skift olien i bagakslen for hver 800 timers drift.

1. Parker maskinen på en plan flade.
2. Gør området omkring aftapningspropperne rent (Figur 64).

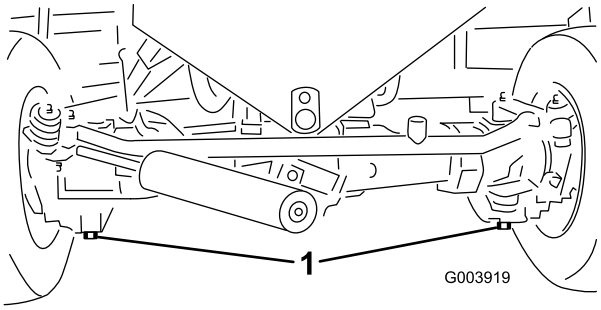

Figur 64

1. Aftapningsskruer

3. Fjern propperne, og lad olien løbe ned i dræningsbakker.
4. Når olien er løbet ud, påføres gevindlåsemasse på drænproppernes gevind, og de skrues tilbage i akslen.
5. Fyld olie på akslen. Se Kontrol af oliestand i bagakslen i Betjening, side 28.

Justering af baghjulenes spidsning

Baghjulene skal have 0 til 3 mm spidsning, når de peger ligeud. For at måle spidsning måles afstanden fra midte til midte ved akselhøjde ved de forreste og bageste styredæk. Hvis spidsning ikke er inden for specifikationer, skal den justeres som beskrevet herunder for din mode.

Kontroller baghjulenes spidsning for hver 800 driftstimer eller årligt.

Modellerne 03540 og 03543

1. Drej rattet, således at baghjulene vender lige frem.
2. Løsn kontrolmøtrikker på begge forbindelsesstænger (Figur 65).

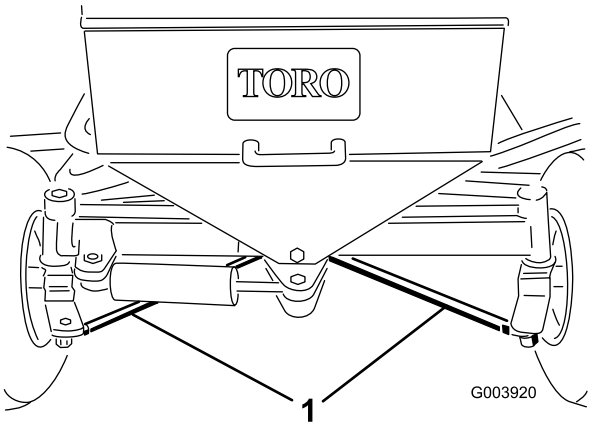

Figur 65

1. Forbindelsesstænger

3. Juster begge forbindelsesstænger, indtil afstanden midten til midten forrest på baghjulene er 0 til 3 mm mindre end bagenden af hjulene.
4. Når spidsning er korrekt, skal kontrolmøtrikker strammes mod forbindelsesstænger.

Model 03544

1. Drej rattet, således at baghjulene vender lige frem.
2. Fjern splitten og sekskantmøtrik med udskæring fra hver forbindelsesstangs kugleleje. Brug en kuglelejegaffel, og fjern forbindelsesstangens kugleleje fra akselhusstøtten.
3. Løsn klemmerne på hver ende af forbindelsesstangen (Figur 66).

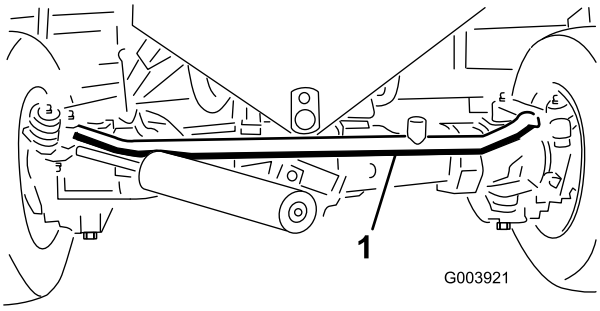

Figur 66

1. Forbindelsesstang

4. Drej det fritliggende kugleled 1 hel omgang indad eller udad. Stram klemmen i den løse ende af forbindelsesstangen.
5. Drej hele forbindelsesstangen 1 hel omgang i samme retning (indad eller udad). Stram klemmen i den tilsluttede ende af forbindelsesstangen.
6. Monter kugleleddet på akselhusets støtte, og stram sekskantmøtrikken med udskæring fingerstramt.
7. Mål afstanden foran og bag baghjulene ved akselhøjde. Afstanden foran baghjulene bør være mindre end 0 til 3 mm i forhold til den afstand, der måles bag hjulene.
8. Gentag trin 3 til 7 efter behov.
9. Stram kugleleddets sekskantmøtrik, og installer en ny split.

Vedligeholdelse af kølesystem

Fjernelse af snavs fra kølesystemet

Fjern snavs fra kølergitteret, oliekøleren og køleren hver dag (rengør hyppigere under snavsede forhold).

1. Sluk motoren, og løft motorhjelmen.
2. Rengør motorområdet grundigt for alt snavs.
3. Løsn klemmerne, og træk op på skærmen for at glide den ud af monteringsspor (Figur 67).

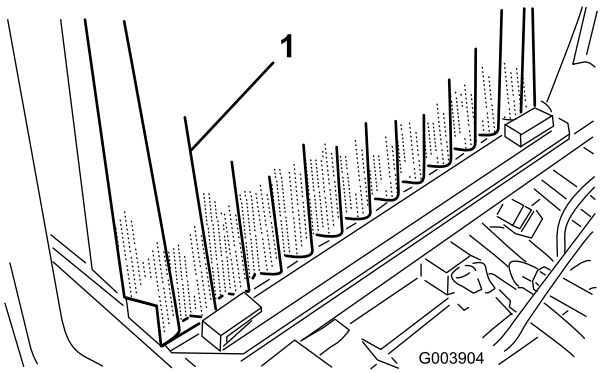

Figur 67

1. Skærm

4. Rengør kølergitteret grundigt med trykluft.
5. Hæv oliekølerne let, og drej dem fremad (Figur 67).
6. Rengør begge sider af oliekølerne og køleområdet grundigt med trykluft.
7. Drej oliekølerne tilbage på plads.
8. Installer skærmen, og luk hjelmen.

Vedligeholdelse af bremser

Justering af driftsbremserne

Juster driftsbremserne, hvis bremsepedalerne har mere end 2,5 cm fri vandring, eller når bremserne ikke virker effektivt. Fri vandring angiver den afstand, som bremsepedalen kan flyttes, før du mærker bremsemodstand.

1. Løsn låsen fra bremsepedalerne, så begge pedaler virker uafhængigt af hinanden.
2. Stram bremserne for at reducere bremsepedalernes frie vandring ved at løsne den forreste møtrik på bremsekablets gevindende (Figur 68).

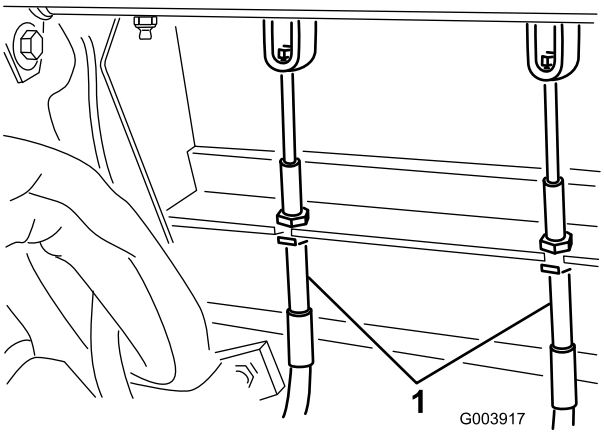

Figur 68

1. Bremsekabler

3. Tilspænd den bageste møtrik for at flytte kablet bagud, indtil bremsepedalerne har 1,25 til 2,5 cm fri vandring.
4. Stram de forreste møtrikker.

Vedligeholdelse af remme

Efterse tilstand og tilspænding for alle remme efter den første dags drift og for hver 100 driftstimer derefter.

Stramning af generatorremmen

1. Åbn motorhjelmen.
2. Kontroller generatorremmens tilspænding ved at trykke den ned (Figur 69) midt mellem generatoren og krumtapakslen med en belastning på 10 kg.

   Remmen skal afbøje 11 mm. Hvis afbøjningen er forkert, så gå videre til trin 3. Fortsæt driften, hvis den er korrekt.

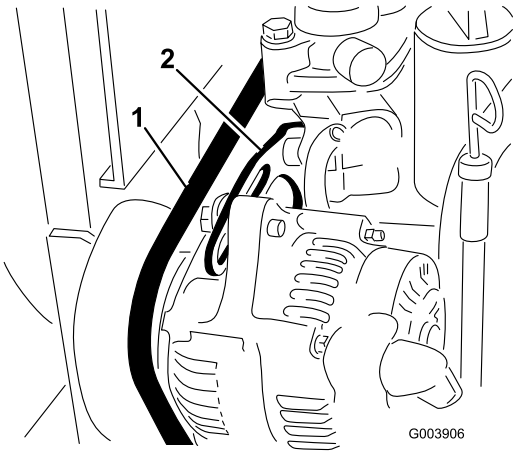

Figur 69

1. Generatorrem
2. Afstiver

3. Løsn den bolt, der fastholder afstiveren til motoren (Figur 69), og den bolt, der fastholder generatoren til afstiveren.
4. Indfør en løftestang mellem generatoren og motoren, og lirk generatoren udad.
5. Når den korrekte stramning er opnået, skal du stramme generatoren og afstiverboltene for at sikre justeringen.

Stramning af ventilatorrem

1. Løsn låsemøtrikken på remspændinghåndtaget (Figur 70).

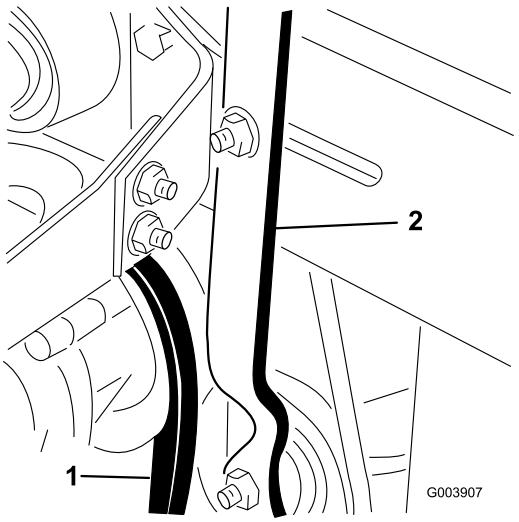

Figur 70

1. Ventilationsrem
2. Spændingshåndtag

2. Benyt 2,25 til 4,5 kg tryk på enden af håndtaget for at indstille korrekt spænding af ventilatorremmen.
3. Stram låsemøtrikken for at fastgøre justeringen.

Vedligeholdelse af hydrauliksystem

Udskiftning af hydraulikvæsken

Skift hydraulikvæsken for hver 800 driftstimer under normale forhold. Hvis væsken bliver forurenet, skal du kontakte den lokale Toro-forhandler, eftersom systemet skal skylles ud. Forurenet væske ser mælkeagtig eller sort ud sammenlignet med ren olie.

1. Stands motoren, og løft motorhjelmen.
2. Anbring en stor bakke under drænproppen under hydraulikvæskebeholderen (Figur 71).

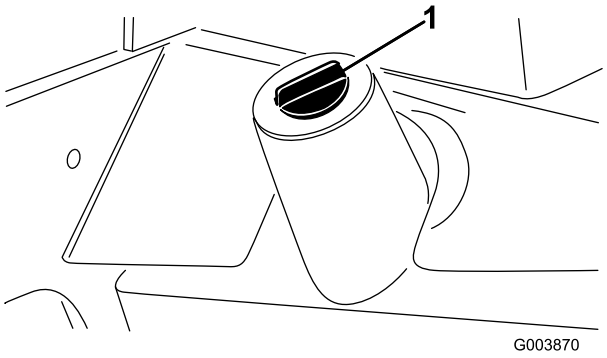

Figur 71

1. Hydraulikvæskebeholderen

Fjern aftapningsproppen fra bunden af hydraulikvæskebeholderen (Figur 71), og lad hydraulikolien løbe ud i drænbakken.

3. Monter proppen, og spænd den til, når hydraulikvæsken holder op med at løbe.
4. Fyld beholderen med ca. 32 liter hydraulikvæske. Se afsnittet Kontrol af hydraulikvæsken i Betjening, side 28.

   Vigtigt: Brug kun de angivne hydraulikvæsker. Andre væsker kan beskadige systemet.

5. Sæt beholderens dæksel på.
6. Start motoren, og brug alle de hydrauliske styreenheder til at fordele hydraulikvæsken gennem hele systemet. Kontroller også, om der er lækager.
7. Stop motoren.
8. Kontroller hydraulikvæskestanden, og påfyld nok til at hæve niveauet til Full-mærket på målepinden.

   Vigtigt: Fyld ikke for meget på.

Udskiftning af hydraulikfilteret

På hovedet af hydrauliksystemets filter sidder en indikator for eftersynsintervaller. Kig på indikatoren, mens motoren kører. Den bør være i det grønne område. Hvis indikatoren er i det røde område, skal hydraulikfiltret udskiftes.

Brug et Toro udskiftningsfilter (delnr. 75-1310).

Vigtigt: Brug af andre filtertyper kan gøre garantien på visse komponenter ugyldig.

1. Placer maskinen på en plan flade, sænk klippeenhederne, stands motoren, aktiver parkeringsbremserne, og tag nøglen ud af tændingen.
2. Rengør området rundt om filtermonterings-området (Figur 72), og sæt en bakke under filteret.

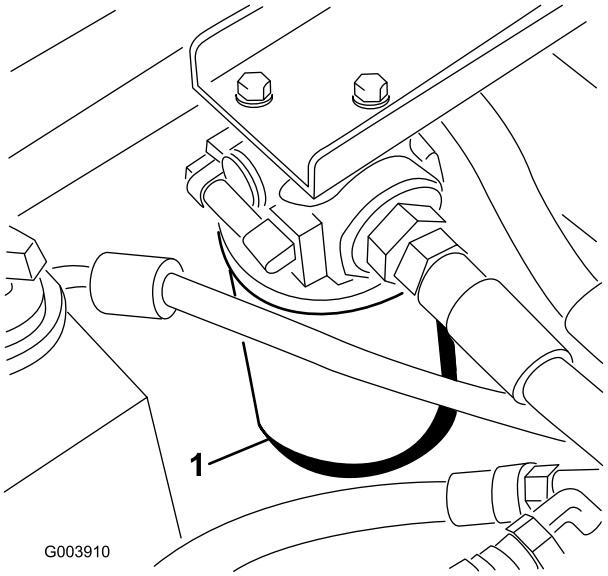

Figur 72

1. Hydraulikfilter

3. Afmonter filteret.
4. Smør pakningen på det nye filter med hydraulikolie.

5. Sørg for, at området omkring det sted, hvor filteret skal monteres, er rent.
6. Monter filteret med hånden, indtil pakningen berører monteringsoverfladen. Drej dernæst endnu 1/2 omgang.
7. Start motoren, og lad den køre i ca. to minutter for at lukke luft ud af systemet.
8. Stop motoren, og kontroller, om der er lækager.

Kontrol af hydraulikrør og -slanger

Foretag dagligt eftersyn for lækager på hydraulikrør og -slanger, bøjede rør, løse monteringsholdere, slid, løse fittings, nedbrydning på grund af vejrlig eller kemiske påvirkninger. Foretag alle nødvendige udbedringer før drift.

Hydraulikvæske, der slipper ud under tryk, kan trænge ind i huden og dermed forårsage personskader.

- **Sørg for, at alle slanger og rør til hydraulikvæske er i god stand, og at alle hydrauliske forbindelser og fittings slutter tæt, før der sættes tryk på det hydrauliske system.**
- **Hold kroppen og hænderne væk fra små lækagehuller eller dyser, der sprøjter hydraulikvæske under højt tryk ud.**
- **Brug pap eller papir til at finde eventuelle hydraulik lækager.**
- **Tag hele trykket af det hydrauliske system, før der udføres arbejde på det.**
- **Søg straks lægehjælp, hvis der sprøjtes væske ind under huden.**

Hydrauliksystemets testporte

Brug hydrauliksystemets testporte til at teste trykket i de hydrauliske kredsløb. Kontakt den lokale Toro-forhandler for at få hjælp.

Brug testport nr. 1 (Figur 73) til at bidrage til fejlfinding i hydrauliksystemet for forreste klippeenheder og løftecylindre.

Brug testport nr. 2 (Figur 73) til at bidrage til fejlfinding i hydrauliksystemet for bageste klippeenheder.

Brug testport nr. 3 (ikke vist – placeret bag på den hydrostatiske transmission) brugt til at måle transmissionens ladetryk.

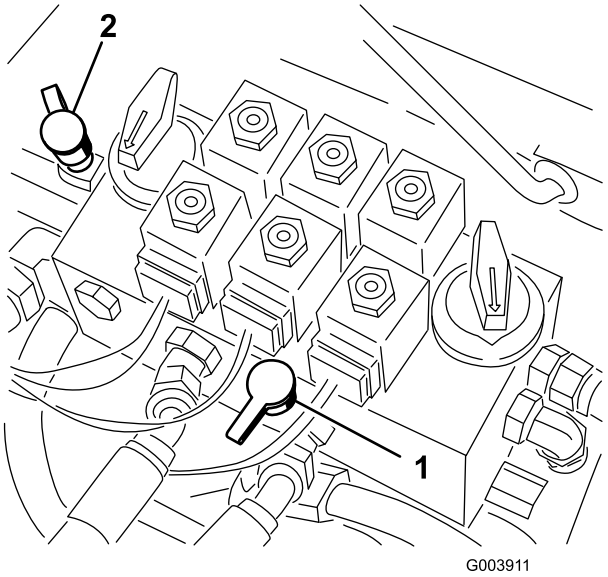

Figur 73

1. Testport nr. 1
2. Testport nr. 2

Vedligeholdelse af klippeenhedssystemet

Justering af klippeenhedens løftehastighed

Klippeenhedens løftekredsløb er udrustet med tre justerbare ventiler, der bruges til at sikre, at klippeenhederne ikke hæves for hurtigt og slår imod løftestoppene. Juster klippeenhedens løftehastighed som følger:

Justering af midterklipperenhed

1. Find ventilen bag adgangspanelet over førerens platform (Figur 74).

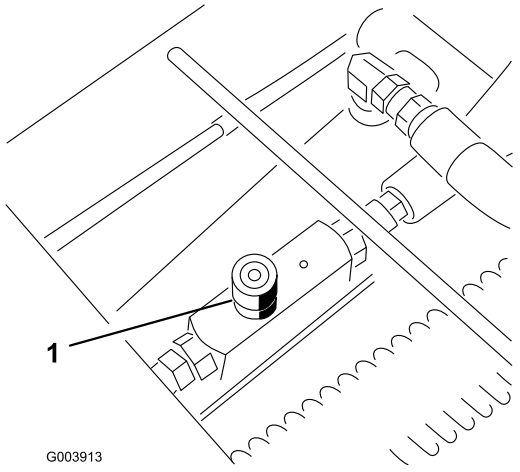

Figur 74

1. Midterklippeenheds justeringsventil

2. Løsn sætskruen på ventilen, og roter ventilen ca. 1/2 omgang med uret.
3. Kontroller justeringen af løftehastigheden ved at hæve og sænke klippeenheden flere gange. Juster efter behov.
4. Efter den ønskede løftehastighed er blevet opnået, strammes sætskruerne for at låse justeringen.

Justering af ydre forreste klippeenheder

1. Find ventilen på gennemstrømningsfordeleren (under fodstøtten) (Figur 75).

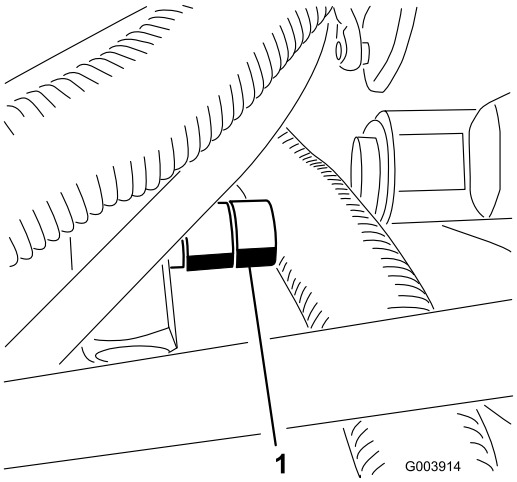

Figur 75

1. Ydre forreste klippeenheds justeringsventil

2. Løsn sætskruen på ventilen, og roter ventilen ca. 1/2 omgang med uret.
3. Kontroller justeringen af løftehastigheden ved at hæve og sænke klippeenheden flere gange. Juster efter behov.
4. Efter den ønskede løftehastighed er blevet opnået, strammes sætskruerne for at låse justeringen.

Justering af bageste klipperenheder

1. Løft hjelmen, og find ventilen på venstre, bageste side af maskinen (Figur 76).

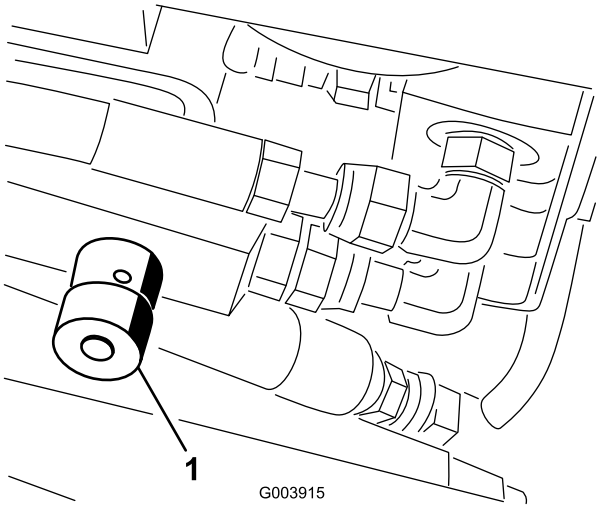

Figur 76

1. Bageste klippeenheds justeringsventil

2. Løsn sætskruen på ventilen, og roter ventilen ca. 1/2 omgang med uret.
3. Kontroller justeringen af løftehastigheden ved at hæve og sænke klippeenheden flere gange. Juster efter behov.
4. Efter den ønskede løftehastighed er blevet opnået, strammes sætskruerne for at låse justeringen.

Baglapning af klippeenhederne

Berøring af knivcylindrene eller andre bevægelige dele kan medføre personskader.

- **Hold fingre, hænder og beklædningsgenstande væk fra knivcylindrene eller andre bevægelige dele.**
- **Forsøg aldrig at dreje knivcylindrene med hænderne eller fødderne, mens motoren kører.**

Bemærk: Ved baglapning arbejder alle frontenhederne sammen, og bagenhederne arbejder sammen.

1. Placer maskinen på en plan flade, sænk klippeenhederne, stop motoren, aktiver parkeringsbremsen, og flyt Til-/frakoblingskontakten til positionen Frakoblet.
2. Lås sædet op, og løft det, så betjeningsanordningerne bliver tilgængelige.
3. Foretag de første justeringer mellem knivcylinder og bundkniv, der er relevante for baglapning, på alle klippeenheder, som skal baglappes. Se *betjeningsvejledningen* til klippeenhederne.
4. Start motoren, og lad den køre i tomgang.

Ændring af motorhastighed under baglapning kan få knivcylindrene til at sætte ud.

- **Reguler aldrig motorhastigheden under baglapning.**
- **Foretag kun baglapning, når motoren kører i tomgang.**

5. Indstil begge hastighedsregulatorer for knivcylindrene til position 11.
6. Brug enten forreste eller bageste baglapningshåndtag for at vælge de enheder, som skal baglappes.

Sørg for, at du ikke er i nærheden af klippeenhederne, før du fortsætter, for at undgå personskade.

7. Flyt Til-/frakoblingskontakten til positionen Tilkoblet. Flyt sænk+klip/hæv-håndtaget fremad for at starte baglapningen på de valgte knivcylindre.
8. Hvis klippeenhederne skal baglappes, skal hastighedsregulatoren til knivcylindrene flyttes til position 1.
9. Påfør lappepasta med en langskaftet pensel, der følger med maskinen. Brug aldrig en kortskaftet pensel.
10. Hvis knivcylindrene går i stå eller kører uregelmæssigt under baglapningen, så vælg en højere hastighed for knivcylindrene, indtil hastigheden stabiliseres, og sæt så knivcylinderhastigheden tilbage til position 1 eller den ønskede hastighed.
11. Klippeenhederne justeres under baglapning ved at slå knivcylindrene fra ved at flytte sænk+klip/hæv-håndtaget bagud, flytte til-/frakoblingskontakten til frakoblet position og standse motoren. Gentag trin 5 til og med 10, når justeringerne er foretaget.
12. Gentag proceduren for alle de klippeenheder, du ønsker at baglappe.
13. Når du er færdig, sættes baglapningskontakten tilbage til positionen Fra, sædet sænkes, begge låsebolte strammes forsvarlig, og al lappepasta vaskes af klippeenhederne. Juster klippeenhedernes knivcylindre i forhold til bundknivene efter behov.

Vigtigt: Hvis baglapningskontakten ikke sættes tilbage til positionen Fra efter baglapningen, kan klippeenhederne ikke hæves eller fungere korrekt.

Opbevaring

Forberedelse af traktionsenheden

1. Rengør traktionsenheden, klippeenhederne og motoren grundigt.
2. Kontrol af dæktrykket. Pump alle traktionsenhedens dæk op til 103 til 138 kPa.
3. Kontroller, at der ikke er løse dele, som skal være fastspændte, og efterspænd dem om nødvendigt.
4. Smør alle fedtfittings og drejepunkter. Tør overskydende smøremiddel af.
5. Slib let med sandpapir, og benyt pletreparationslak på lakerede områder, som er blevet ridsede, har været udsat for stenslag eller har rustpletter. Reparer eventuelle buler i metalkarrosseriet.
6. Udfør service på batteriet og kablerne som beskrevet herunder:
   A. Fjern batteriklemmerne fra batteripolerne.
   B. Rengør batteriet, klemmerne og polerne med en stålbørste og en opløsning med tvekulsurt natron.
   C. Smør batterierne og kabelforbindelserne ind i Grafo 112X-fedt (Toro delnr. 505-47) eller vaseline for at forebygge korrosion.
   D. Genoplad langsomt batteriet hver 60. dag i 24 timer for at forhindre blysulfatering af batteriet.

Klargøring af motoren

1. Aftap motorolien fra oliesumpen, og sæt bundproppen i igen.
2. Fjern og bortskaf oliefilteret. Sæt et nyt oliefilter i.
3. Genfyld oliesumpen med 3,8 liter motorolie.
4. Start motoren, og lad den køre i tomgang i ca. to minutter.
5. Stop motoren.
6. Dræn alt brændstof helt ud af brændstoftanken, rørene og brændstoffilter/vandudskillerenheden.
7. Skyl brændstoftanken med frisk, rent dieselbrændstof.
8. Spænd alle brændstofsystemfittings igen.
9. Rengør og efterse luftfilterenheden grundigt.
10. Forsegl luftfilterindtaget og udstødningsåbningen med vejrbestandig tape.
11. Kontroller frostvæskebeskyttelsen, og påfyld den nødvendige opløsning for den forventede minimumstemperatur i dit område.

Diagrammer

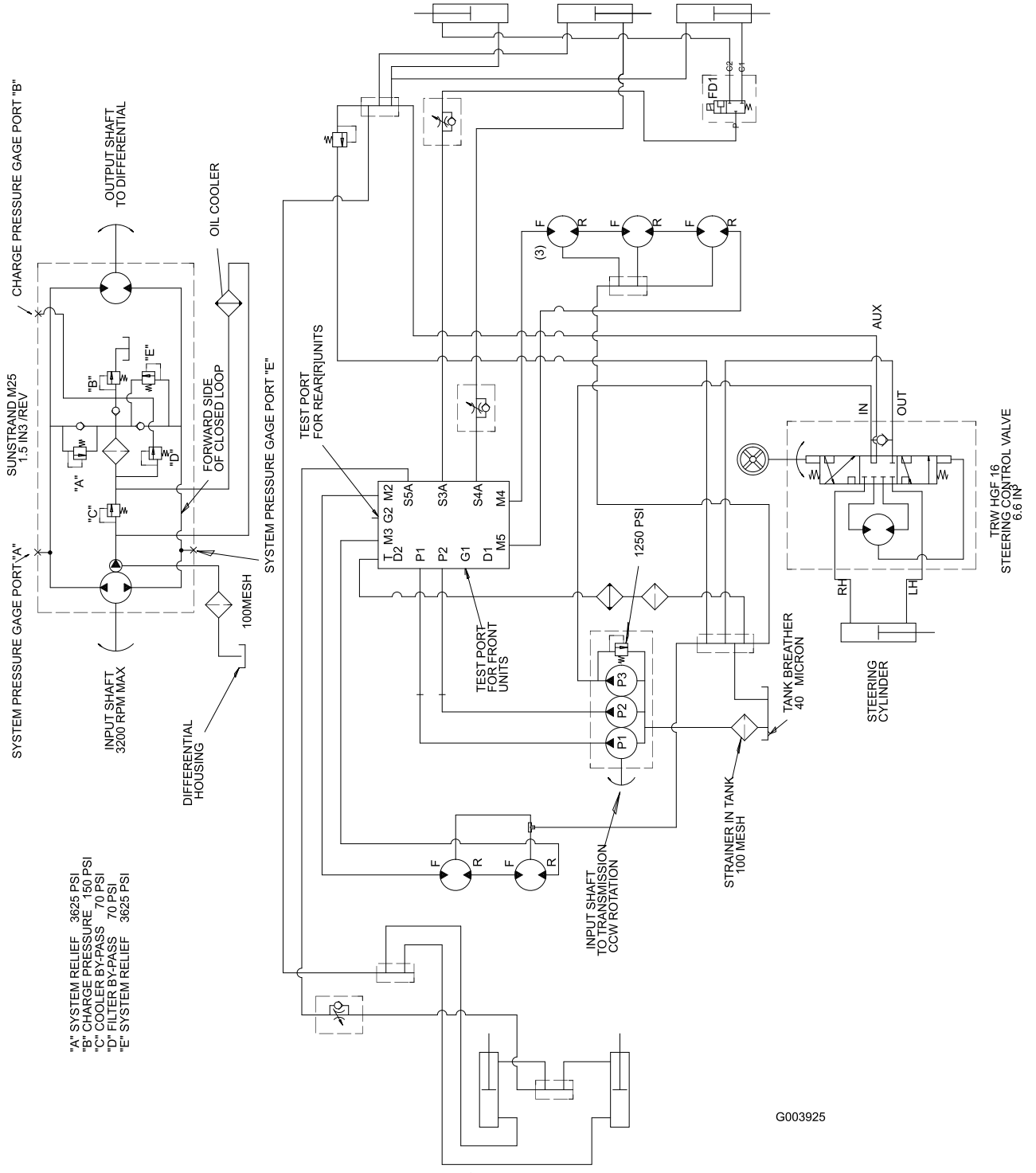

Hydraulikskema (Rev. -)

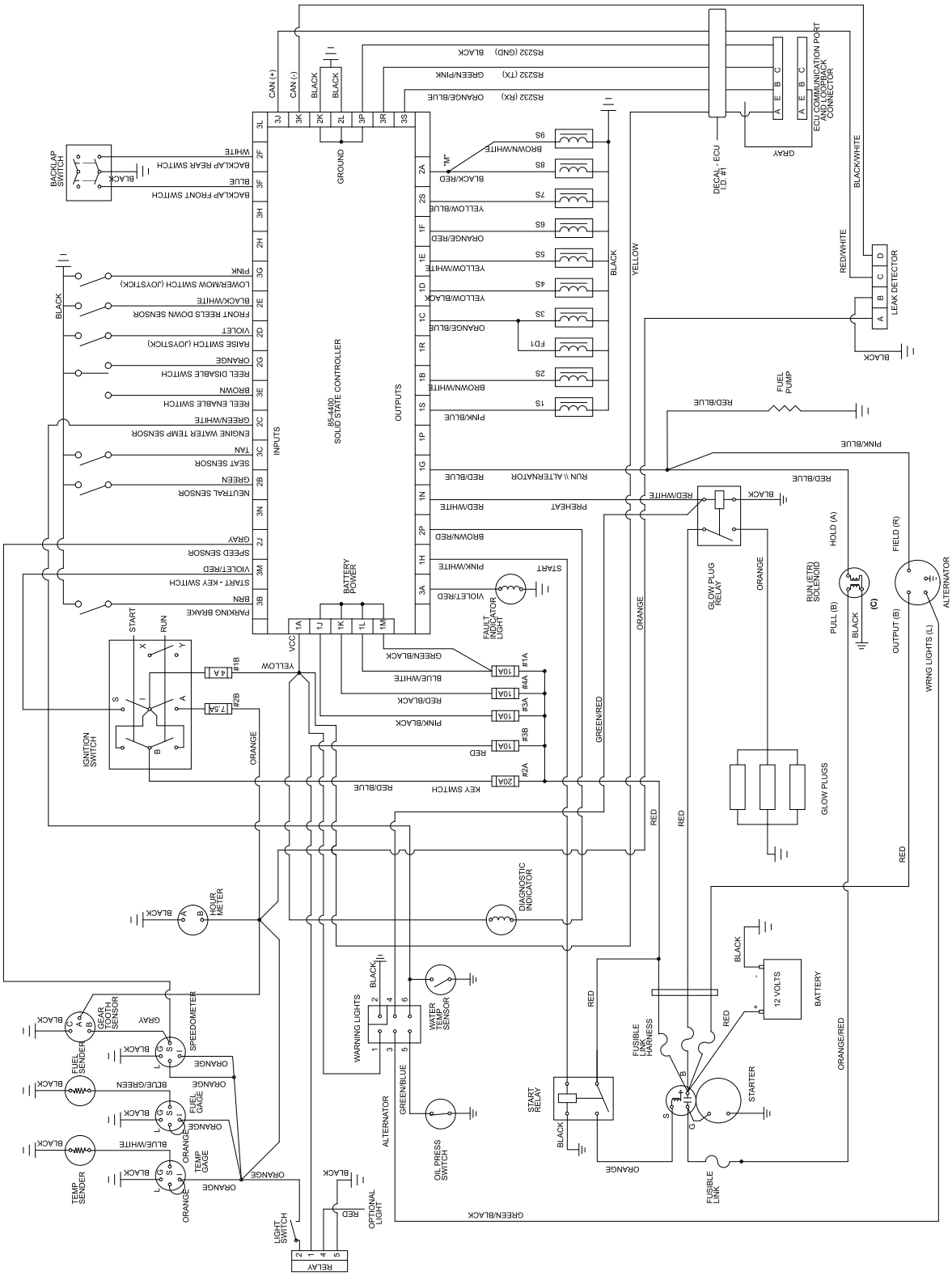

Ledningsdiagram (Rev. -)

Toros generelle produktgaranti

To års begrænset garanti

Fejl og produkter, der er dækket

The Toro® Company og dets søsterselskab, Toro Warranty Company, garanterer i fællesskab i henhold til en aftale parterne imellem, at dit Toro-produkt ("produktet") er frit for materialefejl og fejl i håndværksmæssig udførelse i to år eller 1500 driftstimer*, hvad end der måtte indtræde først. Hvis der forekommer en fejl, som er dækket af garantien, vil vi reparere produktet uden omkostninger for dig. Dette inkluderer fejldiagnose, arbejdsløn, reservedele og transport. Denne garanti træder i kraft på den dato, produktet leveres til den person, som oprindeligt køber det i detailleddet.

Produkt udstyret med timetæller

Sådan får du udført service, der er dækket af garantien

Det påhviler dig at underrette produktforhandleren eller den autoriserede produktforhandler, som du har købt produktet hos, så snart du tror, der er opstået en fejl, som er dækket af garantien.

Hvis du har brug for hjælp til at finde frem til en produktforhandler eller en autoriseret forhandler, eller hvis du har spørgsmål vedrørende dine rettigheder eller ansvar i henhold til garantien, kan du kontakte os her:

Toro Commercial Products Service Department

Toro Warranty Company

8111 Lyndale Avenue South

Bloomington, MN 55420-1196, USA

952-888-8801 eller 800-982-2740

E-mail: commercial.service@Toro.com

Ejerens ansvar

Du er som ejer af produktet ansvarlig for at udføre den vedligeholdelse og de justeringer, som er nødvendige i henhold til din *betjeningsvejledning*. Hvis du ikke udfører den nødvendige vedligeholdelse og de nødvendige justeringer, kan dette danne grundlag for at afvise en reklamation i henhold til garantien.

Genstande og fejl, der ikke er dækket

Det er ikke alle produktfejl eller funktionsfejl, der måtte opstå i garantiperioden, som udgør materialefejl eller fejl i den håndværksmæssige udførelse. Denne udtrykkelige garanti dækker ikke følgende:

- Produktfejl, som er en følge af brug af ikke-originale Toro-reservedele eller af installation og brug af ekstra, modificeret eller ikke godkendt tilbehør
- Produktfejl, som er en følge af manglende udførelse af nødvendig vedligeholdelse og/eller justering
- Produktfejl, som er en følge af at have betjent produktet på en ødelæggende, uagtsom eller hensynsløs måde
- Reservedele, som forbruges ved brug, medmindre de skønnes at være defekte. Eksempler på reservedele, som forbruges eller opbruges ved normal drift af produktet, omfatter men er ikke begrænset til knive, knivcylindre, bundknive, piber, tændrør, styrehjul, dæk, filtre, remme og visse komponenter på sprøjter som f.eks. membraner, dyser og kontraventiler osv.
- Fejl, der forårsages af eksterne forhold. Forhold, der anses for at være eksterne forhold, omfatter men er ikke begrænset til vejrlig, opbevaringsforhold, forurening, brug af ikke godkendte kølevæsker, smøremidler, tilsætningsstoffer eller kemikalier osv.
- Normalt slid. Normalt slid omfatter men er ikke begrænset til beskadigelse af sæder som følge af slitage eller afslidning, slid på malede overflader, ridsede mærkater eller vinduer osv.

Reservedele

Reservedele, der planmæssigt skal udskiftet i forbindelse med nødvendig vedligeholdelse, er kun dækket af garantien i tidsrummet frem til det planmæssige tidspunkt for udskiftning af den pågældende reservedel.

Reservedele, der er udskiftet i henhold til denne garanti, bliver Toros ejendom. Toro træffer den endelige beslutning om, hvorvidt en eksisterende reservedel eller samlet enhed skal repareres eller udskiftes. Toro kan bruge fabriksrenoverede reservedele i stedet for nye reservedele til visse reparationer, der er dækket af garantien.

Generelle betingelser

Det eneste retsmiddel, du har til rådighed i henhold til nærværende garanti, er reparation hos en autoriseret Toro-forhandler.

Hverken The Toro® Company eller Toro Warranty Company er ansvarlig for indirekte-, hændelige- eller følgeskader i forbindelse med brugen af de Toro-produkter, der er dækket af nærværende garanti, herunder omkostninger eller udgifter til at fremskaffe erstatningsudstyr eller service i de perioder, der med rimelighed medgår i forbindelse med funktionsfejl eller manglende rådighed over produktet, mens der udføres reparationer i henhold til garantien. Bortset fra den emissionsgaranti, der er nævnt nedenfor, og kun såfremt denne måtte finde anvendelse, gives ingen anden udtrykkelig garanti. Alle underforståede garantier om salgbarhed og brugsegnethed er begrænset til denne udtrykkelige garantis varighed.

I visse stater er det ikke tilladt at fragå ansvar for hændelige- og følgeskader eller at begrænse tidsrummet for en underforstået garantis varighed, så ovenstående ansvarsfragåelser og begrænsninger gælder muligvis ikke for dig.

Denne garanti giver dig bestemte juridiske rettigheder, men derudover kan du også have andre rettigheder, som varierer fra stat til stat.

Bemærk vedrørende motorgaranti: Emissionskontrolsystemet på dit produkt kan være dækket at en separat garanti, som overholder de krav, der er fastsat af det amerikanske miljøbeskyttelsesagentur (Environmental Protection Agency, EPA) og/eller rådet for luftressourcer i Californien (California Air Resources Board, CARB). De timemæssige begrænsninger, der er anført ovenfor, gælder ikke for garantien på emissionskontrolsystemet. Der henvises til garantierklæringen om motoremissionsgaranti, som er trykt i betjeningsvejledningen eller indeholdt i motorfabrikantens dokumentation, for yderligere oplysninger.

Andre lande end USA og Canada

Kunder, som har købt Toro-produkter, der er eksporteret fra USA eller Canada, skal kontakte deres Toro-forhandler for at få en garantipolice, som gælder for deres land, provins eller stat. Såfremt du af en eller anden grund er utilfreds med din forhandlers service eller har problemer med at få oplysninger om garantien, bedes du kontakte Toro-importøren. Hvis alt andet svigter, kan du kontakte os hos Toro Warranty Company.