Form No. 3355–669 Rev A

Greensmaster® 3050

Greensmaster trakstionsenhed

Modelnr. 04351 — Serienr. 260000001 og højere

Betjeningsvejledning

CE

Oversættelse af originalen (DA)

Advarsel

Udstødningsgassen fra dette produkt indeholder kemikalier, der ifølge staten Californien er kræftfremkaldende samt giver medfødte defekter eller andre forplantningsskader.

Vigtigt Motoren i dette produkt er ikke udstyret med en gnistfangerlydpotte. Det er en overtrædelse af California Public Resource Code Section 4442 at bruge eller betjene denne motor på et skovbegroet, buskbegroet eller græsbegroet område som defineret i CPRC 4126. Andre stater eller føderale områder kan have lignende lovgivning.

Dette gnisttændingssystem er i overensstemmelse med de canadiske ICES-002.

Ce système d'allumage par étincelle de véhicule est conforme à la norme NMB-002 du Canada.

Den medfølgende motorvejledning indeholder information om U.S. Environmental Protection Agency (EPA) og California Emission Control Regulation for emissionssystemer, vedligeholdelse og garanti.

Opbevar denne motormanual sammen med din enhed. Skulle denne motormanual blive beskadiget eller ulæselig, bør den udskiftes med det samme. Nye eksemplarer kan bestilles via motorfabrikanten.

Indholdsfortegnelse

	Side
Indledning	3
Sikkerhed	3
Sikker brug	3
Sikker kørsel på Toro-plæneklippere	6
Lydtryk	7
Lydeffekt	7
Vibration	7
Sikkerheds- og instruktionsmærkater	7
Specifikationer	10
Generelle specifikationer	10
Tilbehør	10
Opsætning	11
Løsdele	11
Aktivering og opladning af batteriet	12
Montering af baghjulsenhed	13
Montering af sædet	13
Fastgørelse af styrearmen	14
Montering af dæksel	14
Montering af batteriet	14
Montering af klippeenhederne	15
Ballast bagtil	16
Før betjening	16
Kontrol af motorolie	16
Opfyldning af benzintanken	17
Serviceeftersyn af hydrauliksystemet	17
Dæktryk	18
Kontrol af hjulmøtrikkernes tilspændingsmoment	18
Betjening	19
Sæt sikkerheden i højsædet	19
Betjeningsanordninger	19
Tilkørselsperiode	21
Start af motoren	21
Kontrol af sikkerhedslåsesystemet	22
Klargøring af maskinen til klipning	23
Uddannelsesperiode	23
Før græsklipning	23
Klippeprocedurer	23
Transportdrift	24
Eftersyn og rengøring efter brug	24
Vedligeholdelse	25
Skema over anbefalet vedligeholdelse	25
Kontrolliste til daglig vedligeholdelse	26
Smøring	27
Skift af motorolien og filteret	28
Eftersyn af luftfilteret	29
Justering af gashåndtag	29
Justering af chokeren	29
Justering af karburator og hastighedskontrol	30
Udskiftning af tændrør	30
Udskiftning af brændstoffilter	31
Skift af hydraulikolien og filteret	31
Kontrol af hydraulikrør og -slanger	32
Justering af bremserne	32
Justering af bageste knastaksel	33
Justering af løfte- og klippepedalhøjden	33
Nivellering af løfte- og klippepedalerne	34
Justering af traktionspedalen	34
Justering af klippeenhedsløft og -sænkning	35
Justering af løftecylinderne	35
Udskiftning af sædekontakten	35
Udskiftning af traktionskontakten	36
Udskiftning af klippe-/løftekontakten	36
Justering af traktionsreturleddet	36
Serviceeftersyn af ratenheden	37
Batterivedligeholdelse	37
Opbevaring	38
Ledningsdiagram	39
Hydraulikskema	40
Fejlfinding	41

© 2005 af The Toro Company
8111 Lyndale Avenue South
Bloomington, MN 55420-1196, USA

Kontakt os på adressen www.Toro.com
Alle rettigheder forbeholdes
Trykt i USA

	Side
Toros generelle produktgaranti	47
Garantierklæring om fordampningsemissionskontrol	48

Indledning

Læs denne vejledning omhyggeligt, så du kan lære at betjene og vedligeholde produktet korrekt. Oplysningerne i denne vejledning kan hjælpe dig og andre med at undgå person- og produktskade. Selvom Toro udvikler og fremstiller sikre produkter, er du selv ansvarlig for korrekt og sikker betjening af produktet.

Du kan kontakte Toro direkte på www.Toro.com for at få oplysninger om produkter og tilbehør, hjælp til at finde en forhandler og for at registrere dit produkt.

Når du har brug for service, originale Toro-dele eller yderligere oplysninger, bedes du kontakte en autoriseret serviceforhandler eller Toros kundeservice samt have produktets model- og serienummer parat. Figur 1 viser model- og serienummerets placering på produktet.

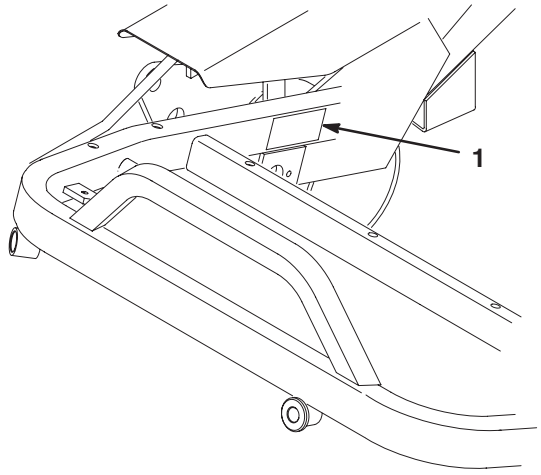

Figur 1

1. Model- og serienummerets placering

Skriv produktets model- og serienummer på linjerne herunder.

Modelnr. _____

Serienr. _____

Denne vejledning beskriver potentielle risici og oplyser dig om særlige sikkerhedsforanstaltninger, der skal hjælpe dig og andre med at undgå personskade, eventuelt med døden til følge. Ordene ***Fare***, ***Advarsel*** og ***Forsigtig*** anvendes til at angive risikoniveauet. Uanset risikoniveauet skal du dog altid være yderst forsigtig.

Fare angiver en ekstremt stor risiko, der *vil* medføre alvorlig personskade eller død, hvis de anbefalede forholdsregler ikke følges.

Advarsel angiver en risiko, der *kan* medføre alvorlig personskade eller død, hvis de anbefalede forholdsregler ikke følges.

Forsigtig angiver en risiko, der kan medføre mindre personskade, hvis de anbefalede forholdsregler ikke følges.

I denne vejledning benyttes to andre ord til at fremhæve oplysninger. **Vigtigt** gør opmærksom på særlige mekaniske oplysninger, og **Bemærk:** understreger generelle oplysninger, der fortjener særlig opmærksomhed.

Sikkerhed

Denne maskine opfylder eller overstiger CEN-standard EN 836:1997, ISO-standard 5395:1990 og ANSI B71.4-1999-specifikationer, der var gældende på produktionstidspunktet, når en ballast på 18 kg tilføjes baghjulene.

Hvis operatøren eller ejeren anvender eller vedligeholder maskinen forkert, kan det medføre personskade. Operatøren skal altid følge sikkerhedsforskrifterne og være opmærksom på advarselssymbolet ⚠, der betyder FORSIGTIG, ADVARSEL eller FARE – "personlige sikkerhedsforanstaltninger", for at nedsætte risikoen for personskade. Hvis forskrifterne ikke overholdes, kan det medføre personskade eller død.

Sikker brug

Følgende instruktioner er fra CEN-standard EN 836:1997, ISO-standard 5395:1990 og ANSI B71.4-1999.

Uddannelse

- Læs betjeningsvejledningen og andet uddannelsesmateriale omhyggeligt. Bliv fortrolig med betjeningsanordningerne og sikkerhedssymbolerne, samt hvordan udstyret bruges korrekt.
- Lad aldrig børn eller andre personer, der ikke kender denne vejledning, bruge eller foretage eftersyn af plæneklipperen. Vær opmærksom på, at lokale forskrifter kan angive en mindstealder for operatøren.
- Klip aldrig græs, når der er mennesker, især børn, eller husdyr i nærheden.
- Husk, at operatøren eller brugeren er ansvarlig for ulykker eller farer, der måtte ramme andre mennesker eller deres ejendom.
- Tag ikke passagerer med.

- Alle førere og mekanikere skal indhente og få professionel og praktisk vejledning. Ejeren er ansvarlig for uddannelsen af brugerne. En sådan vejledning skal understrege:
  - Behovet for forsigtighed og koncentration i forbindelse med kørsel på plænetraktorer;
  - Herredømmet over plænetraktorer, der skrider ved kørsel på en skråning, kan ikke genetableres ved brug af bremsen. Hovedårsagerne til mistet herredømme er:
    - utilstrækkeligt hjulgreb;
    - for hurtig kørsel;
    - utilstrækkelig opbremsning;
    - maskintypen er uegnet til formålet;
    - manglende kendskab til jordforholdenes betydning, især skråninger;
    - forkert bugsering og lastfordeling.
- Ejeren/brugeren kan forhindre og er ansvarlig for ulykker eller personskader, som måtte ramme vedkommende selv, andre personer eller ejendom.

Forberedelser

- Brug altid hensigtsmæssigt fodtøj, lange bukser, sikkerhedshjelm, sikkerhedsbriller og høreværn under brug. Langt hår, løsthængende tøj eller smykker kan blive filtret ind i bevægelige dele. Betjen ikke udstyret, når du går med bare fødder eller med åbne sandaler.
- Undersøg nøje området, hvor udstyret skal anvendes, og fjern alle genstande, som kan blive slynget ud af maskinen.
- **Advarsel** – brændstof er meget brandfarligt. Træf følgende forholdsregler:
  - Opbevar brændstof i beholdere, der er specielt konstrueret til formålet.
  - Fyld kun brændstof på udendørs, og ryg aldrig under påfyldningen.
  - Fyld brændstof på, før du starter motoren. Fjern aldrig dækslet til brændstoftanken, og fyld aldrig brændstof på, mens motoren kører eller er varm.
  - Hvis du spilder brændstof, skal du ikke forsøge at starte motoren, men flytte maskinen væk fra det sted, hvor brændstoffet er spildt. Foretag dig ikke noget, der kan antænde brændstoffet, før dampene er spredt.
  - Sæt alle dæksler til brændstoftanke og beholdere forsvarligt på igen.
- Udskift defekte lydpotter.
- Bedøm terrænet, så du kan vælge det nødvendige tilbehør og udstyr til korrekt og sikker udførelse af opgaven. Brug kun tilbehør og udstyr, der er godkendt af producenten.
- Kontroller, at dødemandsgreb, sikkerhedskontakter og afskærmninger er korrekt påmonteret og fungerer korrekt. Betjen ikke maskinen, medmindre disse fungerer korrekt.

Betjening

- Betjen ikke motoren i et indelukket område, hvor der kan samle sig farlige kuliltedampe.
- Klip kun græs i dagslys eller i godt, kunstigt lys.
- Før du forsøger at starte motoren, skal du udkoble alle koblinger til fastspændte knivanordninger, sætte maskinen i frigear og aktivere parkeringsbremsen.
- Husk, at der ikke findes sikre skråninger. Kørsel på græsskråninger kræver særlig forsigtighed. For at forhindre, at maskinen vælter, skal følgende forholdsregler overholdes:
  - undgå pludselig standsning eller start, når der køres op og ned ad skråninger,
  - kørselshastigheden bør være lav på skråninger og i skarpe sving,
  - vær opmærksom på små forhøjninger og huller samt andre skjulte farer.
  - anvend aldrig plæneklipperen på tværs af en skråning, medmindre den er beregnet til dette formål,
- Vær opmærksom på huller i terrænet samt andre skjulte risici.
- Hold øje med trafikken, når du krydser eller kører i nærheden af veje.
- Stop skæreknivenes rotation, før du krydser andre underlag end græs.
- Når du bruger påmonterede redskaber, må du aldrig rette udblæsning af materiale mod omkringstående eller tillade nogen at komme nær maskinen, mens den kører.
- Brug aldrig plæneklipperen med beskadigede værn, afskærmninger eller uden korrekt påmonterede sikkerhedsanordninger. Sørg for, at alle sikkerhedskontakter er påmonteret, korrekt justeret og fungerer korrekt.
- Lav ikke om på motorens regulatorindstillinger, og kør ikke motoren ved for høj hastighed. Hvis motoren betjenes ved for høj hastighed, kan risikoen for personskade øges.

- Før du forlader førersædet:
  - stands på plan grund;
  - sørg for, at kraftudtaget er udkoblet, og redskaberne er sænket;
  - skift til frigear, og aktiver parkeringsbremsen,
  - stop motoren, og fjern nøglen.
- Sørg for at udkoble drevet til redskaberne, når du transporterer maskinen fra et sted til et andet, eller når den ikke anvendes.
- Du skal standse motoren og sikre dig, at drevet til redskaberne er udkoblet,
  - før du fylder brændstof på,
  - før græsfanget/græsfangene fjernes;
  - før du foretager højdejusteringer, medmindre justeringen kan foretages fra førersædet.
  - før du fjerner blokeringer;
  - før du efterser, rengør eller arbejder på plæneklipperen;
  - efter at du har ramt et fremmedlegeme, eller hvis der forekommer en unormal vibration. Efterse plæneklipperen for skader, og foretag udbedringer, før du starter og betjener udstyret igen.
- Du skal nedsætte motorens omdrejningstal, når motoren køres tom for benzin, og hvis motoren er udstyret med en brændstofafbryderventil, skal du lukke for brændstoftilførslen, når du er færdig med at slå græs.
- Hold hænder og fødder væk fra klippeenhederne.
- Se bagud og ned for at sikre, at der er fri bane, før du bakker.
- Sænk farten, og vær forsigtig, når du vender og krydser veje og fortove. Stop cylindrene/knivcylindrene, hvis du ikke klipper.
- Betjen ikke plæneklipperen, hvis du er påvirket af alkohol eller medicin.
- Vær forsigtig, når du læsser maskinen på eller af en trailer eller lastbil.
- Vær forsigtig, når du nærmer dig blinde hjørner, buske, træer eller andre genstande, der kan blokere for udsynet.

Vedligeholdelse og opbevaring

- Hold alle møtrikker, bolte og skruer tilspændte for at sikre, at udstyret er i sikker driftsmæssig stand.
- Opbevar aldrig udstyret med brændstof i tanken i en bygning, hvor brandfarlige dampe kan nå åben ild eller gnister.
- Lad motoren køle af, før du opbevarer maskinen på et lukket sted.
- Mindsk brandfaren ved at holde motoren, lydpotten, batterirummet og brændstofopbevaringsområdet fri for græs, blade eller for meget fedt.
- Efterse jævnligt græsfanget for slid eller skader.
- Hold alle dele i god driftsmæssig stand og alle beslag og hydraulikfittinger tilspændt. Udskift alle slidte eller beskadigede dele og mærkater.
- Hvis brændstoftanken skal tømmes, skal dette foregå udendørs.
- Vær forsigtig, når du justerer maskinen, for at undgå at få fingrene ind mellem roterende knive og maskinens faste dele.
- I forbindelse med maskiner med flere cylindre/knivcylindre skal du være forsigtig, da blot én roterende cylinder/knivcylinder kan få de øvrige cylindre/knivcylindre til at rotere.
- Udkobl drevene, sænk klippeenhederne, aktiver parkeringsbremsen, stop motoren, fjern nøglen, og frakobl tændrørskablet. Vent, til al bevægelse er standset, før du justerer, rengør eller reparerer udstyret.
- Fjern græs og andet affald fra klippeenhederne, drevene, lydpotterne og motoren for at forhindre brand. Tør spildt olie eller brændstof op.
- Brug om nødvendigt støttebukke til at understøtte komponenter.
- Tag forsigtigt trykket af komponenter, hvori der er oplagret energi.
- Frakobl batteriet, og fjern tændrørskablet, før der foretages nogen form for reparation. Frakobl minuspolen først og pluspolen sidst. Tilslut pluspolen først og minuspolen sidst.
- Vær forsigtig, når du efterser cylindrene/knivcylindrene. Brug handsker, og vær forsigtig, når de efterses.
- Hold hænder og fødder væk fra bevægelige dele. Undgå om muligt at foretage justeringer, mens motoren kører.
- Oplad batterierne på et åbent sted med god ventilation, væk fra gnister og åben ild. Træk stikket til opladeren ud af stikkontakten, før den tilsluttes eller frakobles batteriet. Brug beskyttelsesdragt og isoleret værktøj.

Sikker kørsel på Toro-plæneklippere

Nedenstående liste indeholder sikkerhedsoplysninger specifikt for Toro-produkter eller andre sikkerhedsoplysninger, du skal kende, og som ikke er indeholdt i CEN-, ISO- eller ANSI-standarderne.

Dette produkt kan afskære hænder og fødder samt udslynge genstande. Følg altid sikkerhedsforskrifterne for at undgå alvorlig personskade eller død.

Brug af dette produkt til andre formål, end det er beregnet til, kan være farligt for brugeren og omkringstående personer.

Advarsel

Motorudstødningen indeholder kulilte, som er en lugtfri, dødbringende gift.

Lad ikke motoren køre indendørs eller i et indelukket område.

- Du skal vide, hvordan man standser motoren hurtigt.
- Betjen ikke maskinen iført tennissko eller gummisko.
- Brug af sikkerhedsfodtøj og lange bukser anbefales og kræves i henhold til visse lokale forskrifter og forsikringsbestemmelser.
- Brændstof skal håndteres forsigtigt. Tør eventuelt spildt brændstof op.
- Kontroller hver dag, om sikkerhedskontakterne fungerer korrekt. Hvis en kontakt ikke fungerer korrekt, skal den udskiftes, før maskinen betjenes. Hvert andet år skal alle fire sikkerhedskontakter i sikkerhedssystemet udskiftes, uanset om de fungerer korrekt eller ej.
- Sæt dig på førersædet, før motoren startes.
- Det kræver koncentration at bruge maskinen. Gør følgende for at undgå at miste herredømmet over maskinen:
  - Kør ikke tæt på bunkere, grøfter, vandløb eller andre farer.
  - Sænk hastigheden, når du foretager skarpe drejninger. Undgå at stoppe og starte pludseligt.
  - Når du befinder dig i nærheden af, eller når du krydser veje, skal du altid holde tilbage.
  - Aktiver driftsbremserne, når du kører ned ad en bakke for at bevare den langsomme fremdrift og for at bevare kontrollen over maskinen.
- Græsopsamlerne skal være monteret ved brug af cylindrene/knivcylindrene eller stråklippeenheder for at opnå maksimal sikkerhed. Sluk for motoren, før opsamlerne tømmes.
- Klippeenhederne skal være hævet ved kørsel fra et arbejdsområde til et andet.
- Rør ikke ved motoren, lydpotten eller udstødningsrøret, mens motoren kører, eller kort tid efter den er stoppet, da disse områder kan være så varme, at de kan forårsage brandsår.
- Hold sikker afstand til den roterende skærm på siden af motoren for at forebygge direkte kontakt med din krop eller dit tøj.
- Hvis motoren sætter ud eller taber fremdriftsmoment, så den ikke kan køre helt til toppen af skråningen, skal du ikke vende maskinen. Bak altid langsomt lige ned ad skråningen.
- **Stop klipningen,** hvis en person eller et dyr uventet dukker op i eller nær klipningsområdet. Skødesløs betjening kombineret med terrænets hældning, rikochetteringer eller forkert anbragte sikkerhedsafskærmninger kan føre til skader på grund af udslyngning af genstande. Genoptag ikke klipningen, før området er ryddet.

Vedligeholdelse og opbevaring

- Sørg for, at alle hydraulikrørsforbindelser er fast tilspændte, og at alle hydraulikslanger og -rør er i god stand, før der sættes tryk på systemet.
- Hold kroppen og hænderne væk fra små lækagehuller eller dyser, der sprøjter hydraulikvæske ud under højtryk. Brug papir eller pap, ikke dine hænder, til at finde lækager. Hydraulikvæske, der trænger ud under tryk, kan have tilstrækkelig kraft til at gå gennem huden og forårsage alvorlig personskade. Søg straks lægehjælp, hvis der sprøjtes væske ind under huden.
- Før du afbryder eller udfører arbejde på hydrauliksystemet, skal hele trykket tages af systemet ved at stoppe motoren og sænke klippeenhederne og redskaberne ned på jorden.
- Kontroller regelmæssigt alle brændstofrørs tæthed og slid. Tilspænd eller reparer dem som nødvendigt.
- Hvis motoren skal køre for at udføre en vedligeholdelsesjustering, skal du holde hænder, fødder, tøj og alle kropsdele væk fra klippeenhederne, redskaber og eventuelle bevægelige dele, især skærmen ved siden af motoren. Hold alle personer på afstand.
- Få en autoriseret Toro-forhandler til at kontrollere det maksimale motoromdrejningstal med en omdrejningstæller af hensyn til sikker og nøjagtig drift. Det maksimale regulerede motoromdrejningstal skal være 2900 omdrejninger/min.

- Kontakt en autoriseret Toro-forhandler, hvis større reparationer er nødvendige, eller hvis du har brug for anden hjælp.
- Brug kun Toro-godkendte redskaber og reservedele. Garantien kan bortfalde, hvis der bruges udstyr, som ikke er godkendt til maskinen.

Lydtryk

Maskinen har et maksimalt lydtryk ved brugerens øre på 82 dBA, baseret på målinger af identiske maskiner i henhold til Direktiv 98/37/EF.

Lydeffekt

Maskinen har et garanteret lydeffektniveau på 105 dBA, baseret på målinger af identiske maskiner i henhold til Direktiv 2000/14/EF.

Vibration

Maskinen overstiger ikke et vibrationsniveau for hænder/arme på 2,5 m/s^2, baseret på målinger af identiske maskiner i henhold til Direktiv 98/37/EF.

Maskinen overstiger ikke et vibrationsniveau for hele kroppen på 0,5 m/s^2, baseret på målinger af identiske maskiner i henhold til Direktiv 98/37/EF.

Sikkerheds- og instruktionsmærkater

Sikkerheds- og instruktionsmærkaterne kan nemt ses af operatøren og er placeret tæt på potentielle risikoområder. Beskadigede eller bortkomne mærkater skal udskiftes.

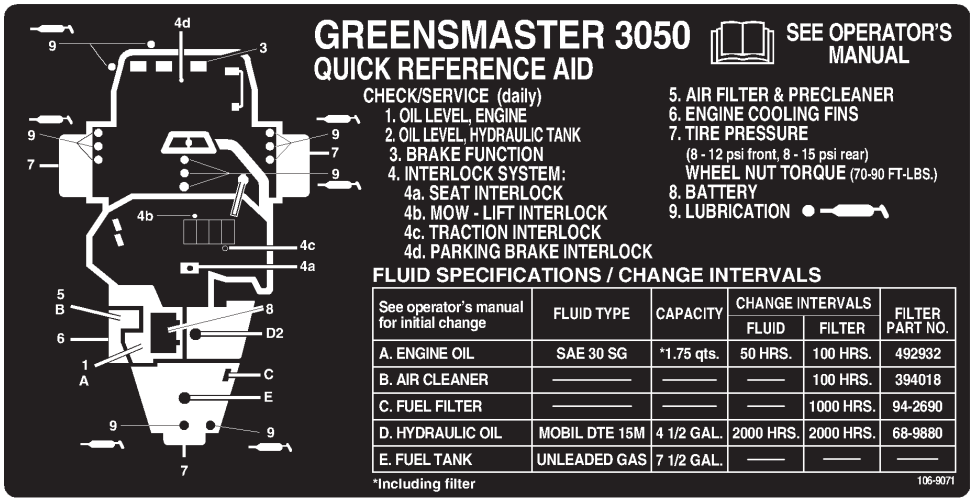

See operator's manual for initial change	FLUID TYPE	CAPACITY	CHANGE INTERVALS		FILTER PART NO.
			FLUID	FILTER	
A. ENGINE OIL	SAE 30 SG	*1.75 qts.	50 HRS.	100 HRS.	492932
B. AIR CLEANER	———	———	——	100 HRS.	394018
C. FUEL FILTER	———	———	——	1000 HRS.	94-2690
D. HYDRAULIC OIL	MOBIL DTE 15M	4 1/2 GAL.	2000 HRS.	2000 HRS.	68-9880
E. FUEL TANK	UNLEADED GAS	7 1/2 GAL.	——	——	——

106-9071

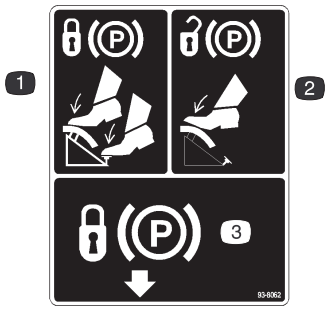

93-8062

1. Træd på bremsepedalen og parkeringsbremselåsen for at låse parkeringsbremsen.
2. Træd på bremsepedalen for at låse parkeringsbremsen op igen.
3. Parkeringsbremselås

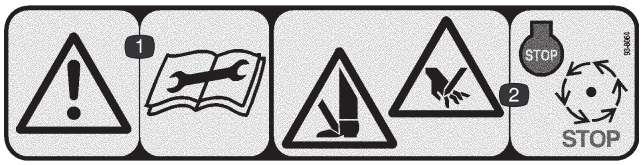

93-8064 (til CE)

1. Advarsel – læs instruktionerne, før der foretages servicering eller vedligeholdelse.
2. Risiko for at skære fødder eller hænder – stop motoren, og vent til de bevægelige dele er standset.



62–5070



93-6686

1. Hydraulikolie
2. Læs *Betjeningsvejledningen.*

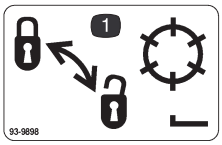

93-9898

1. Låsning og oplåsning af knivcylinder

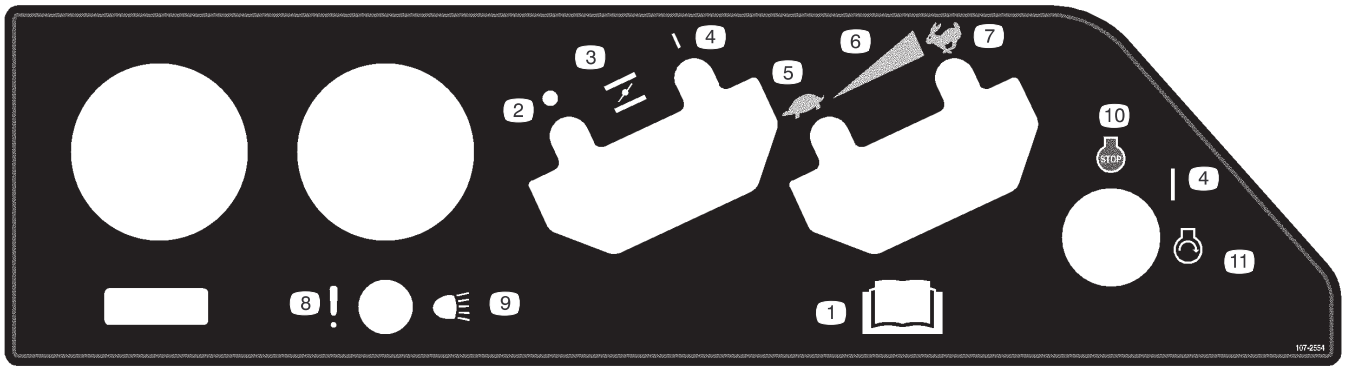

107-2554

1. Læs *Betjeningsvejledningen.*
2. Slukket
3. Choker
4. On (Til)
5. Langsom
6. Kontinuerlig, variabel indstilling
7. Hurtig
8. Fejl/svigt (alarmtest for lækagedetektor)
9. Forlygter
10. Motor – stop
11. Motor – start



104-2053

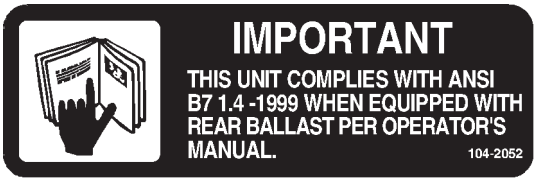

104-2052



93-6691

1. Læs *Betjeningsvejledningen.*

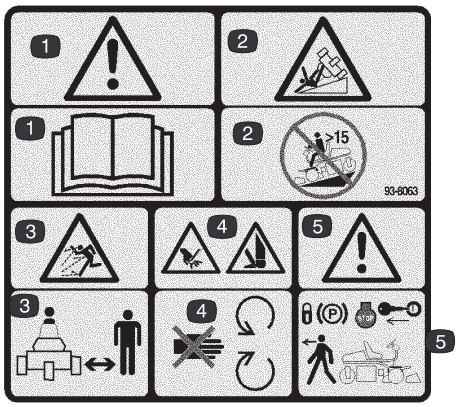

93-8063 (til CE)

1. Advarsel – læs *betjeningsvejledningen.*
2. Vippefare — brug ikke maskinen på en hældning på over 15 grader.
3. Fare for udslyngede genstande – hold sikker afstand til maskinen.
4. Risiko for at skære hænder og fødder – hold afstand til bevægelige dele.
5. Advarsel – lås parkeringsbremsen, sluk motoren, og tag tændingsnøglen ud, før du forlader maskinen.

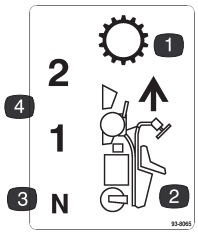

93-8065

1. Transmission
2. Kørsel fremad
3. Neutral
4. Fremadgående hastigheder



93-8075

1. Tryk på løftepedalen for at hæve og stoppe knivcylindrene.
2. Tryk på klippepedalen for at sænke og starte knivcylindrene.

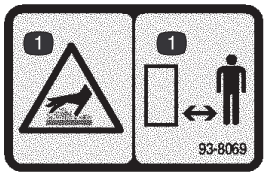

93-8069

1. Varm overflade/risiko for forbrænding – hold sikker afstand til den varme overflade.



Batterisymboler

Nogle af eller alle disse symboler findes på batteriet.

1. Eksplosionsfare
2. Ingen ild, åbne flammer eller rygning.
3. Kaustisk væske/fare for kemisk forbrænding
4. Bær beskyttelsesbriller.
5. Læs *Betjeningsvejledningen.*
6. Hold omkringstående på sikker afstand af batteriet.
7. Bær beskyttelsesbriller; eksplosive gasser kan forårsage blindhed og andre personskader.
8. Batterisyre kan forårsage blindhed og alvorlige forbrændinger.
9. Skyl omgående øjnene med vand, og søg hurtigt læge.
10. Indeholder bly; må ikke kasseres.

Specifikationer

Bemærk: Specifikationer og konstruktion kan ændres uden forudgående varsel.

Generelle specifikationer

Klippebredde	149,9 cm
Sporvidde	125,7 cm
Akselafstand	119,1 cm
Samlet længde	228,6 cm
Samlet bredde	117,2 cm
Samlet højde	123,2 cm
Nettovægt (våd)	422 kg
Vægt med knivcylindre	532 kg
1. gearhastighed	6,1 km/t
2. gearhastighed	3,0 km/t
Hastighed ved bakning	3,1 km/t
Knivcylinderhastighed	1975 o/min. ca.
Klippehastighed — 11 Klippeenhedens kniv	4,6 mm ca.
Klippehastighed — 8 Klippeenhedens kniv	6,4 mm ca.

Tilbehør

8 DPA-klippeenheds kniv	Modelnr. 04610
11 DPA-klippeenheds kniv	Modelnr. 04611
Piganordning	Modelnr. 04494
Trerulle-anordning	Modelnr. 04495
Knivcylindre til anvendelse på strå	Modelnr. 04493
Variabel traktionshastighedssæt	Modelnr. 04422
Individuelt sæt til frakobling af knivcylindrene	Delnr. 28-2150
Baglapningssæt	Delnr. 92-9656
Gnistskærm	Delnr. 83-2240
Dyser til højder*	Delnr. 805537

* Bestil fra din lokale Briggs & Stratton-forhandler

Opsætning

Bemærk: Maskinens venstre og højre side er som set fra den normale betjeningsposition.

Løsdele

Beskrivelse	Antal	Anvendelse
Sæde Møtrik, 5/16 tomme Sædebetræk	1 4 1	Montering af sædeslæde og sædebetræk på sædepladen
Hjulsamling Afstandsklods til bagspindel	1 2	Montering af baghjulene
Maskinskrue, 1/2 x 3/4 tomme Skive, 1/2 tomme	1 1	Fastgørelse af styrearmen
Dæksel Unbrakoskrue, 1/4 x 3/4 tomme Låsemøtrik, 1/4 tomme Skive, 1/4 tomme Selvskærende skrue	1 1 1 1 2	Montering af dæksel
Maskinskrue, 1/4 x 5/8 tomme Møtrik, 1/4 tomme	2 2	Fastgørelse af batterikabler på batteriet
Målestang Maskinskrue, 10 x 7/8 tomme Kontramøtrik, 10 tomme	1 1 1	Indstilling af klippehøjden
Græsopsamler	3	Monteres på trækrammen
Tændingsnøgler	2	
Servicemærkaten	11	Sæt rette sprogmærkat over den engelske mærkat 106–9071.
Reservedelskatalog Støjcertifikat Skema til kontrol før levering Overensstemmelsescertifikat	1 1 1 1	
Operatørvideo	1	Se før betjening af maskinen.
Betjeningsvejledning (traktionsenhed) Motorvejledning	2 1	Læs før betjening af maskinen.

Bemærk: Fastgørelsesbolte til klippeenhederne til Greensmaster 3050 følger med klippeenhederne.

Aktivering og opladning af batteriet

Benyt kun elektrolyt (vægtfylde 1,265) til at fylde batteriet med første gang.

1. Fjern vingemøtrikkerne, skiver og batteriklemme, og løft batteriet ud.

Vigtigt Tilføj ikke elektrolyt, mens batteriet sidder i maskinen. Du kan risikere at spilde og dermed forårsage korrosion.

2. Rengør batteriet ovenpå, og fjern ventilationshætterne (fig. 2).

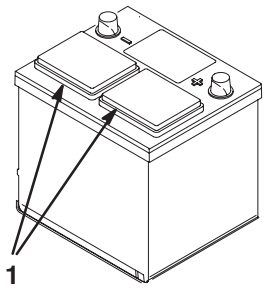

Figur 2

1. Ventilationshætter

3. Fyld forsigtigt hver celle med elektrolyt, indtil pladerne er dækket med ca. 6 mm væske.

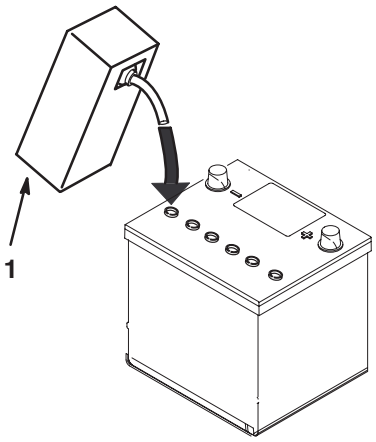

Figur 3

1. Elektrolyt

4. Vent ca. 20 til 30 minutter, mens elektrolytten trænger ind i pladerne. Efterfyld efter behov for at bringe elektrolytstanden til ca. 6 mm fra bunden af påfyldningshullet (fig. 3).

Advarsel

Opladning af batteriet producerer gasser, der kan eksplodere.

Der må aldrig ryges i nærheden af batteriet, og gnister og åben ild skal holdes væk fra batteriet.

5. Tilslut en 3–4 ampere batterioplader til batteripolerne. Oplad batteriet med 3 til 4 A, indtil vægtfylden er 1,250 eller højere, og temperaturen er mindst 16 ℃, og lad gasserne fra alle celler spredes frit.

6. Når batteriet er opladet, tages opladeren ud af stikkontakten og frakobles batteripolerne.

Bemærk: Når batteriet er blevet aktiveret, så påfyld kun destilleret vand for at erstatte normalt tab. Vedligeholdelsesfri batterier bør dog ikke kræve vand under normale driftsforhold.

Advarsel

CALIFORNIEN

Erklæring 65-advarsel

Batteripoler og tilbehør indeholder bly og blysammensætninger samt kemikalier, som ifølge staten Californien er kræftfremkaldende og forårsager forplantningsskader. *Vask hænder efter håndtering*.

Advarsel

Batteripoler eller metalværktøj kan kortslutte mod traktorens metaldele og forårsage gnister. Gnister kan få batterigasserne til at eksplodere og medføre personskade.

- **Når batteriet skal fjernes eller monteres, må batteriets poler ikke berøre nogen metaldele på traktoren.**
- **Metalværktøj må ikke kortslutte mellem batteripolerne og traktorens metaldele.**

Montering af baghjulsenhed

1. Afmonter bolten og låsemøtrikken fra hjulets monteringshuller på bageste styrehjulsgaffel (fig. 4).
2. Monter baghjulet på styrehjulsgaflen. Sæt bolten i et af monteringshullerne, installer afstandsklods, og skub bolten gennem hjulet (fig. 4).

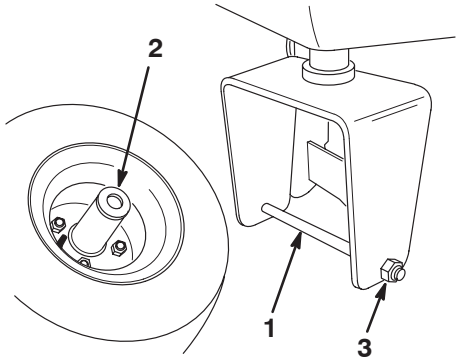

Figur 4

1. Bolt
2. Afstandsstykke
3. Låsemøtrik

3. Monter et andet afstandsstykke på hjulbolten, og før bolten gennem det resterende af rullehjulgaflens monteringshuller.
4. Placer bøjningen på boltens hoved under styrehjulsgaflens nederste kant. Monter og tilspænd låsemøtrikken for at fastgøre hjulet til styrehjulsgaflen (fig. 5).
5. Aftør fedtfittingerne på hjulsamlingen. Pump fedt ind i hjulnavet, indtil du kan se fedt komme ud af begge navets lejer, så du er sikker på, at hjulnavhulrummet er fuldt. Tør overskydende smørefedt op.

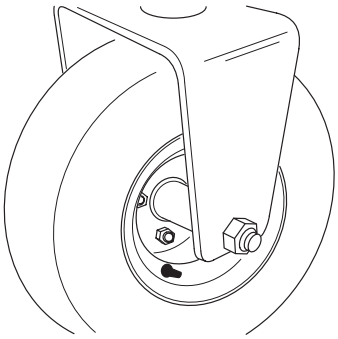

Figur 5

Montering af sædet

Bemærk: Monter sædets slæder på de forreste monteringshuller for at få ekstra 7,6 cm til justering i fremadgående retning, eller i de bageste monteringshuller for at få ekstra 7,6 cm til justering i bagudgående retning.

1. Støt sædepladen i lodret position med sædets støttestang.
2. Fjern låsemøtrikkerne, der fastgør sædets slæder til leveringsunderlagets krydsfiner. Kasser låsemøtrikkerne.
3. Fastgør sædet, sædepanel og sædeslæder til sædets bærende konstruktion med låsemøtrikkerne (5/16 tomme) (fig. 6) leveret som løsdele. Monter sædepanelet på højre side, placeret som vist i fig. 6.

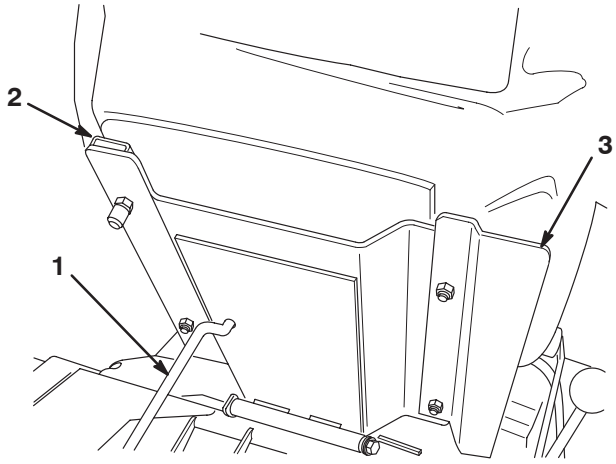

Figur 6

1. Sædets støttestang
2. Sædets slæde
3. Sædepanel

Fastgørelse af styrearmen

1. Fjern maskinskrue (1/2 x 3/4 tomme) og skive (1/2 tomme) monteret på ydersiden af styrearmens stelbeslag.
2. Drej styrearmen opad, så monteringshullerne i armen flugter med hullerne i stelbeslaget.
3. Vælg det ønskede monteringshul for at sikre operatørens komfort, og fastgør armen med 2 maskinskruer (1/2 x 3/4 tomme) og skiver (1/2 tomme) (en i hver løsdel) (fig. 7).

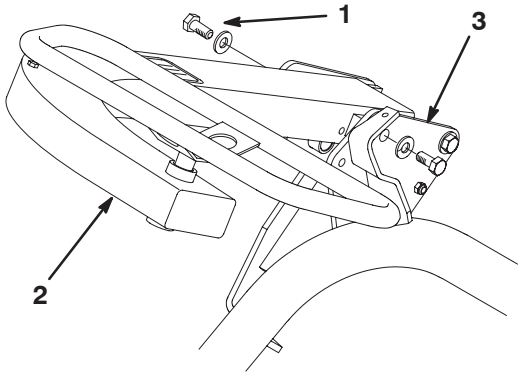

Figur 7

1. Maskinskrue og skive
2. Styrearm
3. Stelbeslag

Montering af dæksel

1. Dækslets monteringshuller skal flugte med hullerne i rammerøret og monteringsbeslaget (fig. 8).

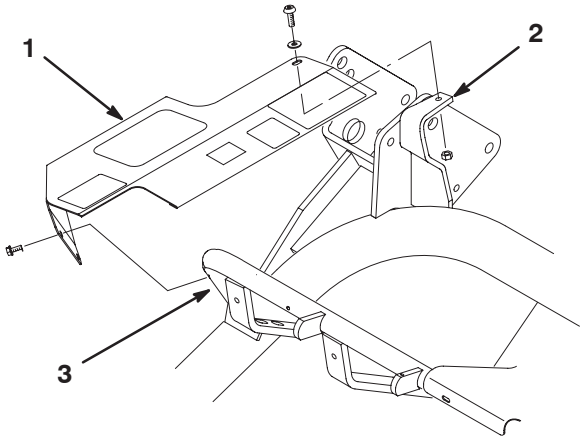

Figur 8

Vist med styrearmen fjernet

1. Dæksel
2. Monteringsbeslag
3. Rammerør

2. Fastgør løseligt bagenden af dækslet til øverst på monteringsbeslabet med en unbrakoskrue (1/4 x 3/4 tomme), skive (1/4 tomme) og en løsemøtrik (1/4 tomme) (fig. 8).
3. Fastgør løseligt forenden af dækslet på rammerøret med to selvskærende skruer (fig. 8). Stram alle dækslets monteringsfastgørelsesanordninger.

Montering af batteriet

1. Monter batteriet med batteripolerne med hydrauliktanken på maskinen.

Advarsel

Batteripoler eller metalværktøj kan kortslutte mod traktorens metaldele og forårsage gnister. Gnister kan få batterigasserne til at eksplodere og medføre personskade.

- **Når batteriet skal fjernes eller monteres, må batteriets poler ikke berøre nogen metaldele på traktoren.**
- **Metalværktøj må ikke kortslutte mellem batteripolerne og traktorens metaldele.**

2. Tilslut det positive batterikabel (rød) fra startersolenoide til plus (+) på batteriet (fig. 9). Fastgør den med en skruenøgle, og smør polen ind med vaseline. Sørg for, at kablet er fri af sædet i den bageste position, som kan forårsage slitage eller skade på kablet.

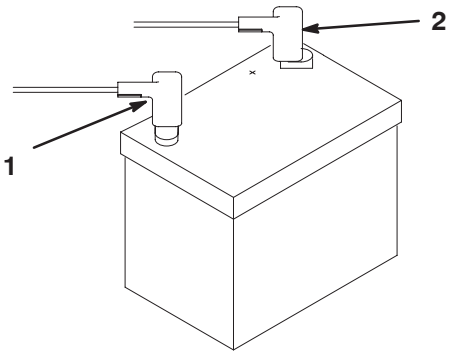

Figur 9

1. Minuspol (–)
2. Pluspol (+)

3. Tilslut det sorte jordkabel fra motorhuset til minuspolen (–) på batteriet. Fastgør den med en skruenøgle, og smør polen ind med vaseline.
4. Installer batteriklemmen og skiver, og fastgør dem med vingemøtrikker.
5. Placer poldækslet over batteriets pluspoler (+) og minuspoler (–).

Montering af klippeenhederne

Til klippeenhedsmodeller 04610 og 04611

Bemærk: Opbevar klippeenhedernes cylindermotorer i støtterør foran på stellet for at forhindre beskadigelse af slangerne, når du sliber, indstiller klippehøjden eller udfører andre vedligeholdelsesprocedurer på klippeenhederne.

1. Tag klippeenhederne ud af papkasserne. Saml og juster dem som beskrevet i klippeenhedens *betjeningsvejledning*. Benyt målerstangen fra sættet med løse dele til at justere klippehøjden.
2. Monter en skive og kugletapskrue på hver ende af den forreste rulle på klippeenhederne (fig. 10).

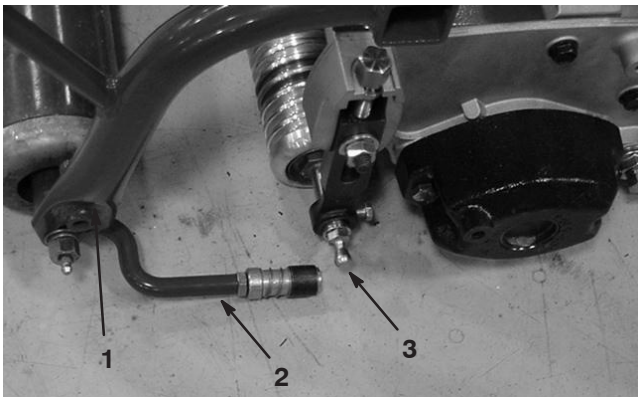

Figur 10

1. Trækramme
2. Trækarm
3. Kugletapskrue

3. Skyd klippeenheden ind under trækrammen, samtidig med at du fastgør løftekrogen på løftearmen (fig. 11).

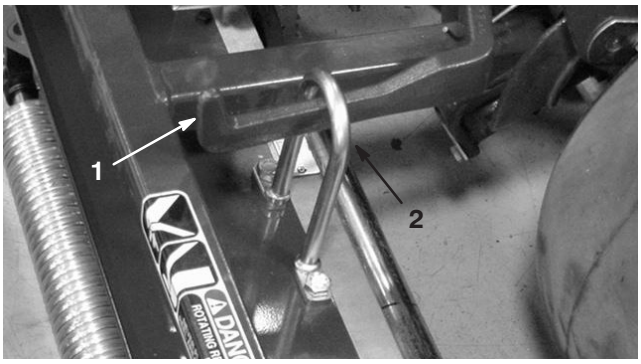

Figur 11

1. Løftearm
2. Løftekrog

4. Skyd manchetten tilbage på kugleleddet, og drej trækarmen ned, så muffen passer over kugletapskruen. Slip manchetten, så den glider ned over tapskruen og låser montagerne sammen (fig. 12).
5. Monter opsamlerne på trækrammerne, løsn kontramøtrikkerne på trækarmene, og juster kuglemufferne, indtil der er en afstand på 6–13 mm mellem opsamlerens kant og cylinderens knive eller forreste afskærmning.

   Bemærk: Opsamleren forhindres således i at vippe klippeenheden fremad, så løfterullen går af løftearmen under klipning.

   Sørg for, at opsamlerens kant har samme afstand fra cylinderens knive hele vejen på tværs af hver kniv. Hvis opsamleren er for tæt på knivcylinderen, er der mulighed for, at cylinderen kommer i berøring med opsamleren, når klippeenheden hæves op fra jorden.
6. Juster mufferne i kugleleddene, så muffens åbne side centreres hen imod kugletapskruen. Tilspænd kontramøtrikkerne for at fastgøre mufferne på deres plads (fig. 12).

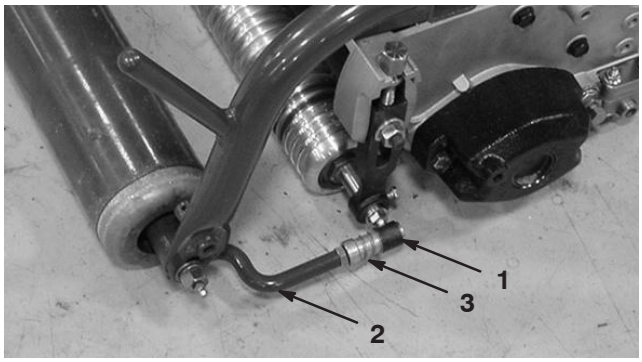

Figur 12

1. Kugleled
2. Trækarm
3. Kontramøtrik

7. Sæt monteringsskruerne på knivcylinderdrevets motor på hver klippeenhed. Lad ca. 13 mm gevind være blotlagt på hver monteringsskrue (fig. 13).

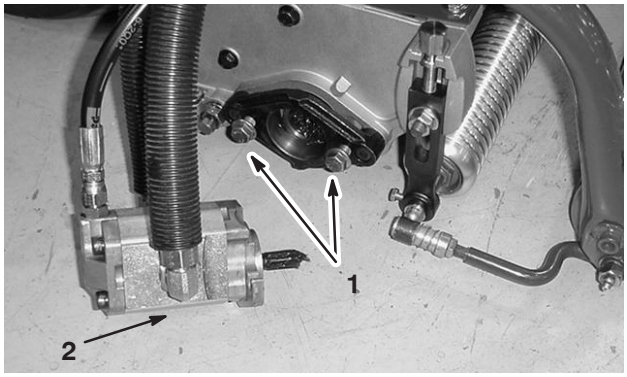

Figur 13

1. Maskinskruer
2. Drivmotor

8. Fjern beskyttelsesbetrækkene fra klippeenhederne og knivcylinderdrevets motoraksler.

Bemærk: Opbevar beskyttelsesbetrækkene til klippeenhederne. Monter dem, hver gang knivcylindermotorerne fjernes, for at beskytte klippeenhedernes lejer mod kontaminering.

9. Fyld hulheden for enden af klippeenheden med universalfedt nr. 2 ved hjælp af en håndpumpefedtpistol.

10. Indfedt motorens notaksel med rent fedt, og monter motoren ved at dreje motoren med uret, så motorflangerne går fri af tapskruerne. Drej motoren mod uret, indtil flangerne indeslutter tapskruerne. Spænd monteringsmaskinskruerne (fig. 13).

Ballast bagtil

Denne enhed er i overensstemmelse med CEN-standarden EN 836:1997, ISO-standard 5395:1990 og ANSI B71.4–1999-specifikationer, når den udstyres med en bagvægt på 18 kg kalciumklorid på baghjulet.

Vigtigt Fjern maskinen fra græsområdet så hurtigt som muligt, hvis et dæk med kalciumklorid punkterer. Overhæld omgående det pågældende område med vand for at forhindre eventuelle skader på grønsværen.

Før betjening

Bemærk: Maskinens venstre og højre side er som set fra den normale betjeningsposition.

Kontrol af motorolie

Motoren leveres med cirka 1,7 liter (med filter) olie i krumtaphuset, men oliestanden i motorens krumtaphus skal alligevel kontrolleres, før og efter motoren startes første gang.

Der kan anvendes ethvert oliemærke af høj kvalitet, som bærer American Petroleum Institutes-klassifikationen (API) SC, SD, SE, SF eller SG. Den anbefalede viskositet (vægt) er SAE 30.

1. Parker maskinen på en plan flade.

2. Fjern målepinden, og aftør den med en ren klud. Sæt målepinden ned i målepindsrøret, og sørg for, at den sidder helt i bund (fig. 14). Tag målepinden ud af røret, og kontroller oliestanden. Hvis oliestanden er lav, skal påfyldningsdækslet tages af ventildækslet og tilstrækkeligt olie hældes på til at hæve niveauet til full-mærket på målepinden.

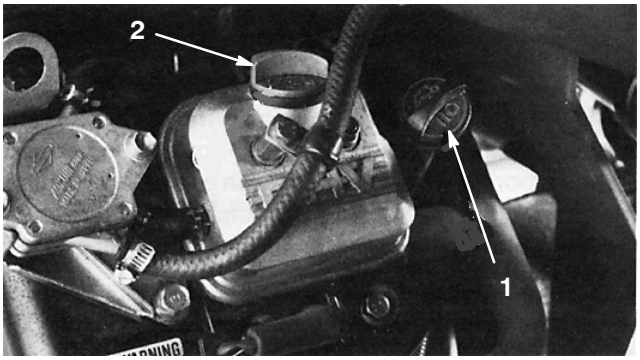

Figur 14

1. Målepind
2. Påfyldningsdæksel

3. Hæld olie i åbningen i ventildækslet, indtil oliestanden når op til Fullmærket på målepinden. Hæld langsomt olie på, og kontroller niveauet ofte under denne proces. **Fyld ikke for meget på.**

Vigtigt Kontroller oliestanden hver 8. driftstime eller dagligt. I første omgang skal olien udskiftes efter de første otte timers brug. Under normale omstændigheder skal olien derefter udskiftes efter hver 50 timer og filtret efter hver 100 timer. Olien skal dog skiftes mere hyppigt, når motoren bruges under meget støvede eller beskidte forhold.

4. Sæt oliepåfyldningsdækslet og oliepinden forsvarligt på plads.

Opfyldning af benzintanken

Brug almindelig **blyfri** bilbenzin (mindst 85 oktan). Blyholdig almindelig benzin kan anvendes, hvis blyfri almindelig benzin ikke fås.

Vigtigt Der må aldrig anvendes metanol, benzin indeholdende metanol eller gasohol, der indeholder mere end 10% ethanol, da dette kan beskadige motorens brændstofsystem. Bland ikke olie i benzinen.

Fare

Under visse forhold er benzin meget brandfarlig og yderst eksplosiv. En brand eller eksplosion forårsaget af benzin kan give dig eller andre forbrændinger samt medføre tingsskade.

- **Fyld tanken udendørs i et åbent område, når motoren er kold. Tør eventuel spildt benzin op.**
- **Fyld ikke brændstoftanken helt op. Fyld benzin på brændstoftanken, indtil niveauet er 25 mm under bunden af påfyldningsstudsen. Denne tomme plads giver benzinen i brændstoftanken plads til at udvide sig.**
- **Ryg aldrig, når du håndterer benzin, og hold dig på afstand af åben ild eller steder, hvor benzindampe kan antændes af en gnist.**
- **Opbevar benzin i en godkendt beholder og utilgængeligt for børn. Køb kun benzin til 30 dages forbrug.**
- **Anbring altid benzindunke på jorden et stykke fra køretøjet, før påfyldning påbegyndes.**
- **Fyld ikke benzindunke inde i et køretøj eller på en lastbil eller anhænger, da indvendige tæpper eller plastikforinger i lastbiler kan isolere dunken og forsinke tabet af eventuel statisk elektricitet.**
- **Når det er praktisk muligt, skal benzindrevet udstyr fjernes fra lastbilen eller anhængeren og påfyldes med hjulene på jorden.**
- **Hvis dette ikke er muligt, skal påfyldningen af udstyret finde sted på en lastbil eller anhænger med en løs dunk i stedet for direkte fra benzinstanderen.**
- **Hvis det er nødvendigt at benytte benzinstanderen, skal spidsen af slangen hele tiden være i kontakt med kanten af åbningen i brændstoftanken eller -dunken, indtil påfyldningen er afsluttet.**

1. Rengør området omkring brændstoftankens dæksel, og fjern dækslet (fig. 15). Fyld almindelig blyfri benzin på brændstoftanken, indtil niveauet er 25 mm under bunden af påfyldningsstudsen. Dette giver benzinen i brændstoftanken plads til at udvide sig. Fyld ikke brændstoftanken helt op.

Bemærk: Brændstoftankens kapacitet er ca. 28,4 liter.

2. Skru brændstofdækslet godt fast. Tør eventuel spildt benzin op.

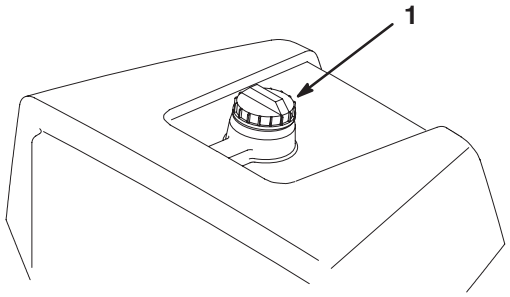

Figur 15

1. Brændstofdæksel

Serviceeftersyn af hydrauliksystemet

Maskinens beholder er fyldt op fra fabrikken med ca. 17 liter hydraulikvæske af høj kvalitet. **Kontroller hydraulikvæskestanden, før motoren startes første gang, og derefter dagligt.** Hensigtsmæssige hydraulikolier står på listen herunder.

Følgende liste er ikke altomfattende. Hydraulikvæsker fra andre producenter kan benyttes, hvis det ved krydshenvisning kan fastlægges, at de svarer til de anførte produkter. Toro påtager sig intet ansvar for skader forårsaget af forkerte erstatningsprodukter. Brug derfor kun produkter fra producenter med et godt omdømme, som står bag deres anbefaling.

Multigrade hydraulikvæske – ISO VG 46 normalt klima 0°C til 43°C

Mobil	DTE 15M
Amoco	Rykon Premium ISO 46
Chevron	Rykon Premium Oil ISO 46
Conoco	Hydroclear AW MV46
Exxon	Univis N46
Pennzoil	AWX MV46
Shell	Tellus T 46
Texaco	Rando HDZ 46

Vigtigt ISO VG 46 Multigrade-væsken har vist sig at give den optimale ydeevne under meget forskellige temperaturforhold. Til drift ved konstant høje omgivende temperaturer, 18°C til 49°C, kan ISO VG 68 hydraulikvæske give en bedre ydeevne.

Høj driftstemperaturvæske – ISO VG 68

Mobil	DTE 26
Amoco	Rykon AW Nr. 68
Chevron	Hydraulikolie AW ISO 68
Conoco	Hydroclear AW MV46 68
Exxon	Nuto H 68
Pennzoil	AW Hydraulic Oil 68
Shell	Tellus 68
Texaco	Rando HD 68

Bionedbrydelig hydraulikvæske – Mobil 224H

Vigtigt Mobil EAL 224H er den eneste bionedbrydelige olie, der er afprøvet og godkendt af Toro. Forurening med mineralbaserede hydraulikvæsker ændrer denne olies biologiske nedbrydelighed og giftighed. Når du skifter fra standardvæsken til den bionedbrydelige type, skal du sørge for at følge godkendte udskylningsprocedurer offentliggjort af Mobil. Kontakt din Toro-forhandler for at få nærmere oplysninger. Denne olie kan fås i beholdere med 19 l hos Toro-forhandleren. Bestil delnr. 100–7674.

Premium bionedbrydelig hydraulikvæske – Mobil EAL EnviroSyn 46H

Vigtigt Mobil EAL EnviroSyn 46H er den eneste syntetiske bionedbrydelige væske godkendt af Toro. Væsken er kompatibel med elastomerne anvendt i Toro-hydrauliksystemer og er egnet til en lang række temperaturforhold. Denne væske er kompatibel med traditionelle mineralolier, men til maksimal bionedbrydelighed og ydeevne skal hydrauliksystemet grundigt skylles igennem med traditionel væske. Denne olie fås i beholdere med 19 l eller tromler med 209 l fra Mobil-forhandleren.

Bemærk: Mange hydraulikvæsker er næsten farveløse, og det kan derfor være svært at få øje på lækager. Der kan fås et rødt tilsætningsstof til hydraulikolien i flasker med 20 ml. Én flaske er nok til 15–22 l hydraulikolie. Bestil delnr. 44-2500 fra den autoriserede Toro-forhandler. **Denne røde farve anbefales ikke til brug med bionedbrydelige væsker. Brug farvestoffer til fødevarer.**

Vigtigt Uanset den anvendte hydraulikvæsketype skal alle traktionsenheder, der bruges til klipning af fairways, vertikal klipning eller anvendt ved omgivende temperaturer 18°C til 49°C have oliekølersæt, delnr. 104–7701, installeret.

Kontrol af hydrauliksystemet

Kontroller hydraulikvæskestanden, før motoren startes første gang, og derefter dagligt.

1. Parker maskinen på en plan flade. Sørg for, at maskinen er nedkølet, så olien er kold.
2. Tag målepinden ud af røret igen, og kontroller oliestanden. Væskestanden bør være ca. 89 mm under toppen af påfyldningshullet (fig. 16).
3. Hvis oliestanden er lav, skal du langsomt fylde tanken op med ISO VG 46/48 eller tilsvarende hydraulikolie, indtil oliestanden er ved rette niveau. Bland ikke olier.
4. Sæt dækslet på.

Vigtigt For at forhindre systemforurening skal toppen af hydraulikoliebeholderne rengøres før punktering af dem. Sørg for, at hældetuden og tragten er rene.

Bemærk: Foretag en nøje visuel inspektion af hydraulikkomponenter. Kontroller dem for lækager, løse fastgørelsesanordninger, manglende dele, ukorrekt førte linjer osv. Foretag alle nødvendige udbedringer.

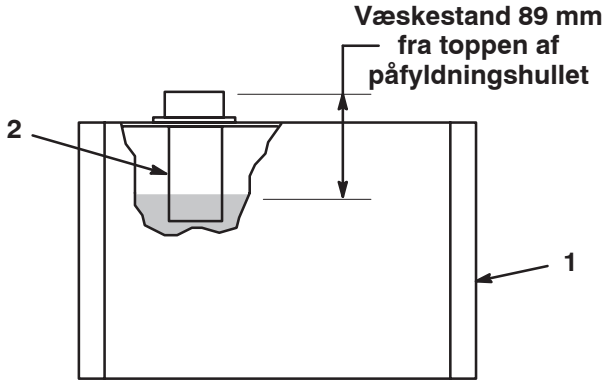

Figur 16

1. Beholder til hydraulikvæske
2. Skærm

Dæktryk

Dækkene er for hårdt oppumpede med henblik på forsendelse. Reducer trykket til rette niveau, før enheden startes.

Varier dæktrykket på forhjulene, afhængig af plæneforholdene, fra minimum 55 til maksimum 83 kPa (8 til 12 psi).

Varier dæktrykket på baghjulet fra minimum 55 kPa til maksimum 103 kPa (8 til 15 psi).

Kontrol af hjulmøtrikkernes tilspændingsmoment

Advarsel

Hvis du ikke opretholder det rette tilspændingsmoment på hjulmøtrikkerne, kan det medføre personskade.

Tilspænd hjulmøtrikkerne til et moment på 95–122 Nm efter 1–4 timers brug og igen efter 10 timers brug. Tilspænd derefter efter hver 200 timer.

Betjening

Bemærk: Maskinens venstre og højre side er som set fra den normale betjeningsposition.

Sæt sikkerheden i højsædet

Læs alle sikkerhedsforskrifterne omhyggeligt, og gør dig bekendt med de symboler, der findes i afsnittet om sikkerhed. Disse oplysninger kan hjælpe dig eller omkringstående personer med at undgå at komme til skade.

Det anbefales at anvende beskyttelsesudstyr som f.eks. til (men ikke kun) øjne, ører, fødder og hoved.

Forsigtig

Denne maskine afgiver støj på mere end 85 dBA ved førerens ører og kan give nedsat hørelse ved længere tids anvendelse.

Brug høreværn, når du betjener denne maskine.



Figur 17

1. Forsigtig
2. Bær høreværn

Betjeningsanordninger

Klippepedal

Ved at trykke klippepedalen (fig. 18) **helt ned** under klipning sænkes klippeenhederne og knivcylindrene startes. Klippepedalen forbliver nede på grund af låsning af ventilrækken under drift. Brugeren behøver ikke holde pedalen nede.

Bremsepedal

Bremsepedalen (fig. 18) aktiverer en selvbevægende mekanisk tromlebremse ved hvert traktionshjul.

Løftepedal

Ved at trykke løftepedalen ned (fig. 18) under drift stopper knivcylindrene med at dreje rundt og løfter klippeenhederne. Løftepedalen skal være trykket **helt** i bund, indtil klippeenhederne er helt hævet og står stille.

Parkeringsbremseknap

Ved at træde på bremsepedalen for at aktivere bremsesamlingen og herefter holde den lille knap nede som angivet (fig. 18) vil bremserne være aktiveret ved parkering. Udkobl den ved at træde ned på bremsepedalen. Væn dig til at låse parkeringsbremsen, før du forlader maskinen.

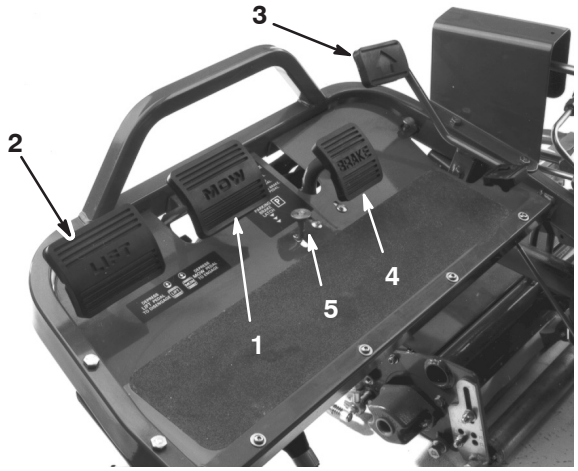

Figur 18

1. Klippepedal
2. Løftepedal
3. Traktionspedal
4. Bremsepedal
5. Parkeringsbremseknap

Traktions- og stoppedal

Traktionspedalen (fig. 18) har tre funktioner: at få maskinen til at køre fremad, bakke og stoppe. Træd den øverste del af pedalen ned for at køre fremad og den nederste del af pedalen ned for at bakke eller som hjælp til at stoppe, når maskinen kører fremad. Lad også pedalen gå til den neutrale position for at standse maskinen. Af hensyn til førerens komfort skal du ikke hvile hælen på bak, når du kører fremad (fig. 19).

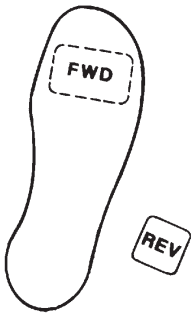

Figur 19

Gashåndtag

Gashåndtaget (fig. 20) giver føreren mulighed for at kontrollere motorens hastighed. Ved at flytte gashåndtaget til hurtig position øges motorens o/min. Ved at flytte gashåndtaget til langsom position reduceres motorens o/min.

Bemærk: Motoren kan ikke stoppes ved hjælp af gashåndtaget.

Choker

Hvis du skal starte en kold motor, skal du lukke karburatorchokeren ved at flytte chokerhåndtaget (fig. 20) frem til lukket position. Når motoren starter, skal du regulere chokeren for at holde motoren jævnt kørende. Så snart det er muligt, åbnes chokeren ved at trække det bagud til åben position. En varm motor kræver ingen eller kun lidt choker.

Tænding

Sæt nøglen i tændingen (fig. 20), og drej den med uret, indtil startpositionen nås, for at starte motoren. Slip nøglen, når motoren starter. Nøglen flyttes automatisk til On-positionen. Drej nøglen mod uret til stoppositionen for at standse motoren.

Voltmeter

Voltmetret (fig. 20) angiver det elektriske systems spænding.

Sikring

Sikringen (fig. 20) er del af det elektriske kredsløb. Det indeholder en sikring på 10 A (maks. 15 A).

Timetæller

Timetælleren (fig. 20) viser det samlede antal driftstimer. Det begynder at tælle, så snart tændingen drejes til position ”On”.

Sædejusteringshåndtag

Dette håndtaget på venstre side af sædet (fig. 20) giver mulighed for en før- og efterjustering på 4 tommer.

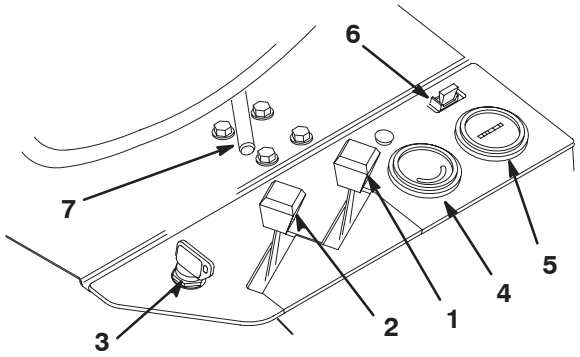

Figur 20

1. Choker
2. Gashåndtag
3. Tændingskontakt
4. Voltmeter
5. Timetæller
6. Sikring (10 A)
7. Sædejusteringshåndtag

Greb til blokering af klippeenhed

Dette blokeringsgreb låser klippepedalen og forhindrer, at klippeenhederne startes ved et uheld. Det låses op ved at trække grebet til blokering af klippeenheden udad (fig. 21), drej det med uret og ind i det bageste hul i beslaget.

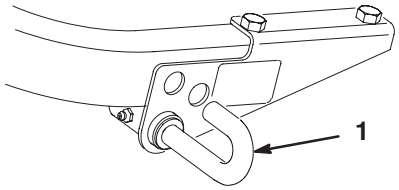

Figur 21

1. Greb til blokering af klippeenhed

Gearskiftevælger

Gearskiftevælgeren er placeret øverst på det højre panel (fig. 22). Det giver to traktionsvalg plus positionen Neutral. Det er muligt at skifte fra et valg til et andet, mens maskinen er i bevægelse. Dette medfører ikke nogen skade.

Neutral – bruges til at starte motoren

Position nr. 1 – bruges til at klippe greens

Position nr. 2 – bruges til transport

Vigtigt Hvis maskinen køres baglæns med klippeenhederne nede, trækkes klippeenhederne af løftearmene.

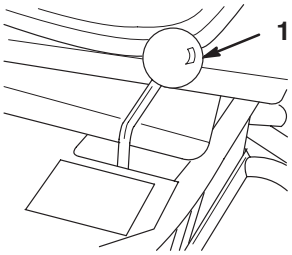

Figur 22

1. Gearskiftevælger

Brændstofsafbryderventil

Luk brændstofafbryderventilen (fig. 23) under brændstoftanken, når maskinen opbevares eller transporteres på en lastbil eller trailer.

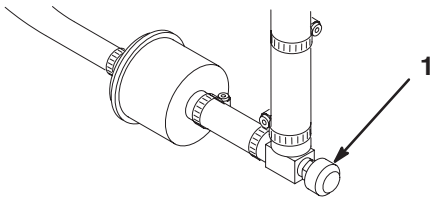

Figur 23

1. Brændstofafbryderventil

Tilkørselsperiode

Se i den medfølgende motorvejledning for at få oplysninger om anbefalet olieskift og vedligeholdelse i løbet af tilkørselsperioden.

I maskinens tilkørselsperiode er det kun nødvendigt med 8 timers klipning.

Eftersom de første timers brug er afgørende for maskinens fremtidige pålidelighed, skal funktioner og ydelse overvåges nøje, så mindre problemer, der kan føre til større problemer, bliver opdaget og kan udbedres. Efterse jævnligt maskinen under tilkørselsperioden for tegn på olielækage, løse fastgørelsesbolte eller andre fejl.

For at sikre optimal bremsesystemydelse skal bremserne trykpoleres (indkøres) før brug. For at trykpolere bremserne skal du bremse fast og køre maskinen ved klippehastighed, indtil bremserne er varme som indikeret ved lugten. En justering af bremserne kan være nødvendig efter tilkørslen. Se afsnittet Justering af bremserne på side 32.

Start af motoren

Bemærk: Kontroller områderne under plæneklipperne for at sikre, at der ikke er noget i vejen.

1. Lås grebet til blokering af klippeenheden op ved at trække det udad, dreje det med uret og indsætte enden i det bageste hul i beslaget.
2. Sid på sædet, anbring gearskiftevælgeren i Neutral og kontroller, at klippe- og løftepedaler for at sikre, at de er på niveau med hinanden.
3. Tag foden væk fra traktionspedalen, og sørg for, at pedalen er i den neutrale position.
4. Flyt choken til positionen On (kun ved start af kold motor) og gashåndtaget til positionen halv gas.
5. Isæt og drej tændingsnøglen med uret, indtil motoren starter. Når motoren starter, skal du regulere chokeren for at holde motoren jævnt kørende. Så snart det er muligt, åbnes chokeren ved at trække det bagud til positionen Off. En varm motor kræver ingen eller kun lidt choker.
6. Gennemgå maskinen med følgende procedurer, efter at motoren er startet:

   A. Flyt gashåndtaget til positionen Hurtig, og aktiver midlertidigt knivcylindrene ved at trykke på klippepedalen. Klippeenhederne skal sænkes, og alle knivcylindrene skal dreje.

   B. Betjen løftepedalen. Klippecylindrene skal stoppe, og klippeenhederne skal hæves til fuld transportposition.

Vigtigt Stop motoren. Kontroller kanten af hver opsamler for at sikre, at den ikke er i kontakt med knivcylindrene under brug. Juster trækarmene, hvis der er berøring. Se Montering af klippeenhederne.

   C. Tryk ned på bremsepedalen for at forhindre maskinen i at bevæge sig, og bevæg traktionspedal gennem positionerne fremad og bakning.

   D. Fortsæt ovenstående procedure i 1–2 minutter. Neutraliser traktionsgrebet, klippe- og løftepedaler, lås parkeringsbremsen, og sluk for motoren.

   E. Kontroller, om der er olielækager. Hvis der opstår olielækager, skal du kontrollere stramheden af hydraulikfittings. Hvis olielækagerne varer ved, skal du kontakte din lokale Toro-forhandler for assistance og, hvis nødvendigt, reservedele.

Vigtigt Motoren og hjulforseglingerne kan vise spor af olie i kortere tid, indtil maskinens tilkørselsperiode er forbi.

Bemærk: Eftersom maskinen er ny, og lejer og knivcylindre er stramme, er det nødvendigt at bruge gashåndtagspositionen Hurtig til denne kontrol. En hurtigindstilling af gashåndtaget er måske ikke nødvendig efter tilkørselsperioden.

Kontrol af sikkerhedslåsesystemet

Forsigtig

Hvis kontakterne til sikkerhedslåsesystemet frakobles eller beskadiges, kan maskinen reagere uventet og forårsage personskade.

- **Pil ikke ved sikkerhedskontakterne.**
- **Kontroller dagligt, at sikkerhedskontakterne fungerer, og udskift eventuelle beskadigede kontakter, før du betjener maskinen.**
- **Udskift kontakterne hvert andet år, uanset om de fungerer korrekt eller ej.**

Formålet med låsesystemet (fig. 24) er at forhindre motoren i at tørne eller starte, medmindre traktionsenhederne er udkoblet. Desuden stopper motoren, når:

- Klippeenhederne er indkoblet, når brugeren ikke sidder på sædet.
- Traktionsgearskiftevælgeren er i positionen nr. 1 eller nr. 2, når brugeren ikke sidder på sædet.

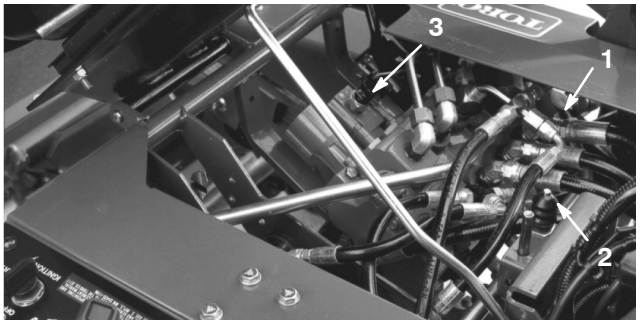

Figur 24

1. Traktionskontakt
2. Sædekontakt
3. Klippe-/løftekontakt

Kontroller dagligt følgende systemer for at sikre, at sikkerhedslåsesystemet fungerer korrekt:

1. Sid i sædet, aktiver parkeringsbremsen, og flyt gearskiftevælgeren til positionen neutral. Fjern foden fra traktionspedalen, og sørg for, at pedalen står i neutral. Tryk løftepedalen helt ned, og slip den. Forsøg at starte motoren. Motoren bør tørne og køre, hvilket vil sige, at sikkerhedsblokeringssystemet fungerer korrekt. Hvis motoren tørnede, skal du gå videre til trin 2. Hvis motoren ikke tørnede, skal du kontakte din lokale Toro-forhandler for assistance.

2. Tag plads i sædet, og aktiver parkeringsbremsen. Tryk løftepedalen helt ned, og slip den. Flyt traktionsgearskiftevælgeren til positionerne 1 og 2, og start motoren i hver position. Motoren bør ikke tørne, hvilket betyder, at traktionskontakten på ventilrækken fungerer korrekt. Hvis motoren ikke tørnede, skal du gå videre til trin 3. Hvis motoren tørnede, skal du kontakte din lokale Toro-forhandler for assistance.

3. Tag plads i sædet, og aktiver parkeringsbremsen. Tryk løftepedalen helt ned, og slip den. Flyt traktionsgearskiftevælgeren til neutral, og forsøg at starte motoren. Motoren bør starte og køre fortsat, hvilket betyder, at traktionsskiftekontakten og klippe-/løftekontakten på ventilrækken fungerer korrekt. Fortsæt til trin 4. Hvis motoren tørnede men ikke startede, er problemet ikke i låsesystemet. Hvis motoren ikke tørnede, skal du kontakte din lokale Toro-forhandler for assistance.

4. Sid i sædet, aktiver parkeringsbremsen, og flyt traktionsgearskiftevælgeren til positionen neutral. Tryk på klippepedalen, og forsøg at starte motoren. Motoren bør ikke tørne, hvilket betyder, at klippe-/løftekontakten fungerer korrekt. Hvis motoren ikke tørnede, skal du gå videre til trin 6. Hvis motoren tørnede, skal du kontakte din lokale Toro-forhandler for assistance.

5. Sid på sædet, og flyt traktionsgearskiftevælgeren til neutral. Tryk løftepedalen helt ned, og slip den. Start motoren, og træd klippepedalen ned. Rejs dig forsigtigt fra sædet, og motoren bør stoppe. Hvis motoren stopper, fungerer sikkerhedsblokeringssystemet korrekt. Hvis motoren ikke stopper, skal du stoppe motoren og lokalisere problemet, før du betjener maskinen igen. Hvis du har brug for assistance, skal du kontakte din lokale Toro-forhandler.

6. Sid på sædet, og flyt traktionsgearskiftevælgeren til neutral. Tryk løftepedalen helt ned, og slip den. Start motoren, og kør til et åbent område, der er fri for brokker og fremmedlegemer. Hold alle, især børn, væk fra maskinens forende og ude af arbejdsområdet. Sæt gearskiftevælgeren i Neutral, sørg for, at klippepedalen er udkoblet, sæt gashåndtaget på halv kraft, og aktiver parkeringsbremsen (aktiver ikke parkeringsbremseknappen). Hold rattet, stem imod med fødderne på fodpladen og bremsepedalen, og sæt gearskiftevælgeren i position nr. 1. Rejs dig forsigtigt fra sædet, og motoren bør stoppe. Hvis motoren stopper, fungerer sikkerhedsblokeringssystemet korrekt.

7. Gentag trin 6 med gearskiftevælgeren i position nr. 2. Hvis motoren ikke stopper, skal du stoppe motoren og lokalisere problemet, før du betjener maskinen igen. Hvis du har brug for assistance, skal du kontakte din lokale Toro-forhandler.

Bemærk: Maskinen er udstyret med en sikkerhedskontakt på parkeringsbremsen. Motoren standser, hvis traktionsgearskiftevælgeren står i position nr. 1 eller 2 med parkeringsbremsen aktiveret.

Klargøring af maskinen til klipning

For at rette maskinen ind efter tidligere kørte baner, foreslås det, at der gøres følgende ved klippeenhedernes opsamlere nr. 2 og nr. 3:

1. Mål ca. 12,7 cm fra den ydre kant af hver enkelt opsamler.
2. Placer enten et stykke hvidt tape, eller tegn en linje på hver enkelt opsamler, der synkroniserer den ydre kant på hver enkelt opsamler (fig. 25).

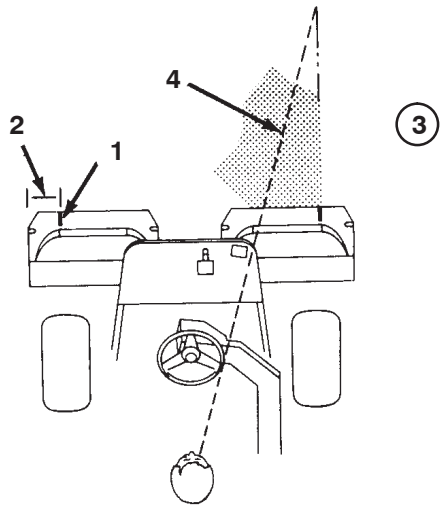

Figur 25

1. Justeringsstriber
2. Ca. 12,7 cm
3. Klip græsset på højre side
4. Hold fokalpunktet 1,8–3 m foran maskinen.

Uddannelsesperiode

Før du klipper greens med maskinen, anbefaler vi, at du finder et rent område og øver dig på at starte og stoppe, hæve og sænke klippeenhederne, dreje osv. Denne uddannelsesperiode vil være gavnlig for, at føreren kan lære maskinen at kende.

Vigtigt Hvis du skifter til position nr. 2, mens du klipper en green, medfører det ingen fartforøgelse. En pludselig forøgelse i fart kan dog blive resultatet, når du udløser løftepedalen. Af hensyn til sikkerheden anbefales det, at du kun bruger position nr. 1 til at klippe greens og position nr. 2 til transport.

Før græsklipning

Efterse greenen for affald, fjern flaget fra fordybningen, og find den bedste klipperetning. Baser klipperetningen på den forrige klipperetning. Klip altid skiftevis i forhold til den forrige klipning, så græsstråene i mindre grad vil lægge sig ned og blive svære at fange mellem cylinderknivene og underkniven.

Klippeprocedurer

1. Kør hen til greenen med gearskiftevælgeren i position nr. 1. Start i kanten af greenen, så båndproceduren ved klipningen kan anvendes. Dette holder kompakteringen på et minimumniveau, og efterlader et pænt, attraktivt mønster på greenen.

Vigtigt Skift til position nr. 1, når du kører hen til en green, fordi maskinhastigheden automatisk reduceres, når klippeenhederne indkobles. Højere hastighed genoptages, når klippeenhederne er udkoblet.

2. Aktiver klippepedalen i takt med, at forkanten på græsopsamlerne krydser greenens ydre kant. Denne procedure lader klippeenhederne falde ned på plænen og starter knivcylindrene.

Bemærk: Klippeenhedens knivcylinger nr. 1 (bagest) starter ikke, før alle klippeenheder er på jorden, og klippeenhederne nr. 2 og nr. 3 klipper.

Vigtigt Gør dig bekendt med den kendsgerning, at klippeenhedsknivcylinder nr. 1 forsinkes, og derfor bør du derfor øve dig i at prøve at opnå den nødvendige timing for at minimere rengøringsklipningen.

3. Sørg for at overlappe minimalt med den forudgående klipning ved tilbagekørsler. Skab en imaginær lige sigtelinje på ca. 1,8–3 m foran maskinen til kanten af den uklippede del af greenen (fig. 25 og 26) som hjælp til at bevare en lige linje på tværs af greenen og for at holde maskinen i en tilsvarende afstand fra kanten af den foregående klipning. Der er nogle, der finder det nyttigt at medtage rattets ydre kant som en del af sigtelinjen, dvs. holde rattets kant på linje med et punkt, der altid holdes i samme afstand fra maskines forende (fig. 25 og 26).

4. Når opsamlernes forende krydser greenens kant, skal du trykke ned på løftepedalen. Dette vil stoppe knivcylindrene og løfte klippeenhederne. Timing for denne procedure er vigtig, således at plæneklipperne ikke klipper i kantområdet. Dog skal så meget som muligt af greenen klippes for at minimere den mængde græs, der skal klippes omkring den ydre periferi.

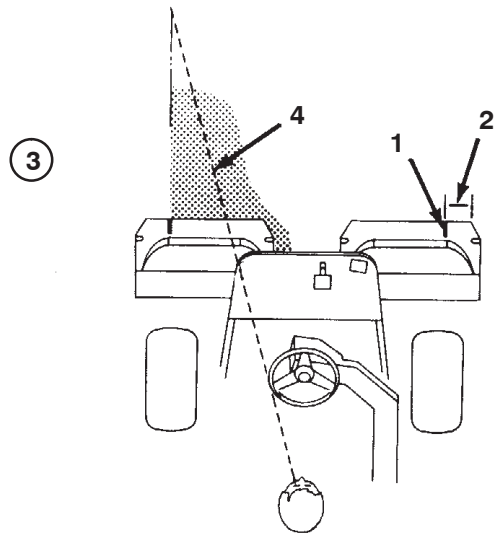

Figur 26

1. Justeringsstriber
2. Ca. 12,7 cm
3. Klip græsset til venstre.
4. Hold fokalpunktet 1,8–3 m foran maskinen.

5. Reducer klippetiden og let trimningen for den næste bane ved kortvarigt at vende maskinen i den modsatte retning og herefter dreje i retning af den uklippede del. Det vil sige, at hvis intentionen er at dreje til højre, skal du først svinge lidt til venstre og derefter til højre. Dette vil medvirke til at få maskinen hurtigere rettet ind på den næste bane. Følg den samme procedure for drejning i den modsatte retning. Det er en god idé at forsøge at foretage så korte drejninger som muligt. Dog skal du dreje i en større bue i varmere vejr for at minimere risikoen for at ødelægge græsplænen.

Vigtigt Du bør aldrig stoppe maskinen på en green med klippeenhederne i drift, da det kan medføre skade på græsplænen. At stoppe med maskinen på en våd green kan betyde, at der efterlades mærker eller fordybninger fra hjulene.

6. Afslut klipning af greenen ved at klippe den ydre periferi. Sørg for at ændre klipperetning i forhold til den tidligere klipning. Husk altid at tænke på vejr- og plæneforhold, og sørg for at ændre klipperetning i forhold til den tidligere klipning. Sæt flaget på plads igen.

7. Hæv klippeenhederne, og tøm græsopsamlerne for al afklippet græs før transport til den næste green. Tungt og vådt afklippet græs giver en unødvendig byrde for opsamlerne og en unødvendig vægt på maskinen og øger derved belastningen på motoren, hydraliksystemet, bremserne osv.

Transportdrift

Sørg for, at klippeenhederne er helt hævet. Indstil gearskiftevælgeren til nr. 2, hvis forholdene tillader en hurtigere kørehastighed. Skift til nr. 1, og kør med lavere hastighed ujævnt og kuperet terræn. Brug bremserne til at sænke maskinens hastighed, når du kører ned ad stejle bakker for at undgå at miste kontrollen over køretøjet. Når du nærmer dig ujævnt terræn, skal du altid sænke farten (gearskiftenvælger i nr. 1) og krydse meget bakket terræn med forsigtighed. Gør dig fortrolig med maskinens bredde. Forsøg ikke at køre mellem genstande, der er placeret tæt på hinanden, således at bekostelig skade og spildtid kan undgås.

Eftersyn og rengøring efter brug

Når klipningen er færdig, skal maskinen vaskes grundigt med en haveslange uden dyse, så for stort et vandtryk ikke forårsager kontaminering og skader på pakninger og lejer. Efter rengøring anbefales det, at maskinen efterses for evt. hydraulikvæskelækager, skader eller slitage på hydrauliske og mekaniske komponenter, og at klippeenhederne efterses for skarphed. Sørg også for at smøre klippe- og løftepedalen og bremseakselsamlingen med SAE 30-olie eller spraysmøremiddel for at hindre rusttæring og medvirke til maskinens tilfredsstillende drift under næste klipning.

Vedligeholdelse

Bemærk: Maskinens venstre og højre side er som set fra den normale betjeningsposition.

Skema over anbefalet vedligeholdelse

Vedligeholdelses-intervaller	Vedligeholdelsesprocedure
Efter de første 8 timer	• Skift motorolien. • Udskiftning af motoroliefilteret.
Hver 50 timer	• Kontrol af batterivæskestanden. • Kontrol af batterikabelforbindelserne. • Efterse luftforfilteret. • Smør alle smørenipler[1]. • Skift motorolien.
Hver 100 timer	• Udskiftning af motoroliefilteret. • Udskift luftfilteret.
Hver 200 timer	• Kontrol af justering af forspændingen på knivcylinderlejerne. • Tilspænding af hjullåsemøtrikkerne.
Hver 800 timer	• Udskift tændrør. • Udskiftning af brændstoffilteret. • Kontrol af motorens omdrejningstal (ved tomgang og fuld gas). • Kontroller ventilafstand.
Efter 2000 driftstimer eller hvert andet år (alt efter hvad der indtræffer først)	• Udskift slanger, der bevæger sig. • Udskiftning af sikkerhedskontakterne. • Tøm/udskyl brændstoftanken. • Tøm og udskyl hydrauliktanken. • Udskift hydraulikolie og filteret.

Vigtigt Se betjeningsvejledningen til motoren for at få oplysninger om yderligere vedligeholdelsesprocedurer.

Kontrolliste til daglig vedligeholdelse

Kopier denne side til daglig brug.

Vedligeholdelsespunkter	I ugen:						
	Man.	Tirs.	Ons.	Tors.	Fre.	Lør.	Søn.
Kontrol af sikkerhedslåsesystemets funktion.							
Kontrol af instrumenternes funktion.							
Kontroller bremsefunktionen.							
Kontroller brændstofstanden.							
Kontroller motoroliestanden.							
Rengør motorens luftkøleribber.							
Kontroller luftforfilteret.							
Kontroller for usædvanlige motorlyde.							
Kontrol for skader på hydraulikslangerne.							
Kontroller for væskelækager.							
Kontrol af dæktrykket.							
Kontroller afstanden mellem knivcylinderen og bundkniven.							
Kontrol af justeringen af klippehøjden.							
Smøring af alle smørenipler.[1]							
Smør klippe-, løfte- og bremseleddet.							
Reparer beskadiget maling.							

[1]Straks efter **hver** vask, uanset det angivne interval.

Bemærkninger om problemområder

Eftersyn foretaget af:		
Punkt	**Dato**	**Oplysninger**
1		
2		
3		
4		
5		
6		
7		
8		
9		
10		
11		
12		
13		

Forsigtig

Hvis du lader nøglen sidde i tændingen, kan andre personer utilsigtet komme til at starte motoren og forårsage alvorlig personskade på dig eller andre omkringstående.

Fjern nøglen fra tændingen, og tag tændrørskablet af tændrøret, før du udfører vedligeholdelsesarbejde. Flyt tændrørskablet til side, så det ikke kommer i berøring med tændrøret ved et uheld.

Smøring

Traktionsenheden har smørenipler, som skal smøres regelmæssigt med universalt litiumfedt nr. 2. Hvis maskinen anvendes under normale forhold, skal alle lejer og bøsninger smøres efter hver 50 timers brug.

De lejer og bøsninger i traktionsenheden, der skal smøres, er:

- Baghjullejer (1) (fig. 27)
- Styregaffelaksel (1) (fig. 28)
- Løftearms drejetap (3) og drejehængsel (3) (fig. 29)
- Træk rammeaksel og rulleaksel (12) (fig. 30)
- Klippeløftedrejetap (fig. 31)
- Løftecylindre (3) (fig. 32)
- Greb til blokering af klippeenhed (fig. 33)



Figur 27

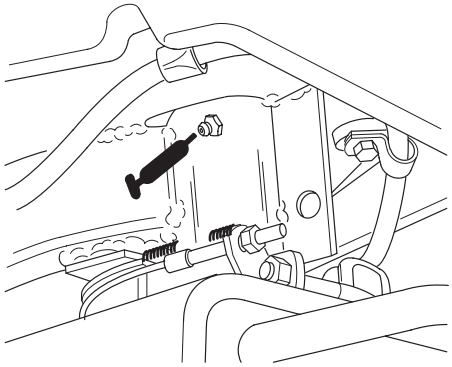

Figur 28



Figur 29

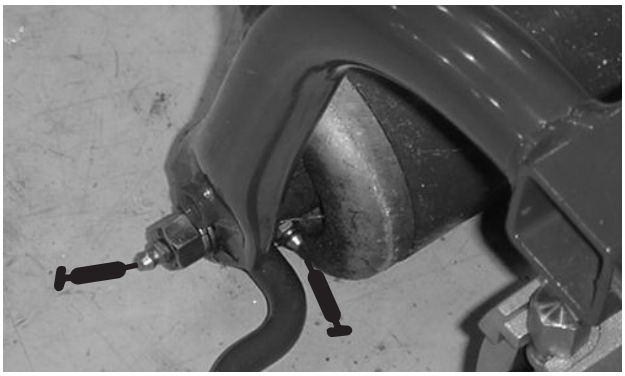

Figur 30



Figur 31

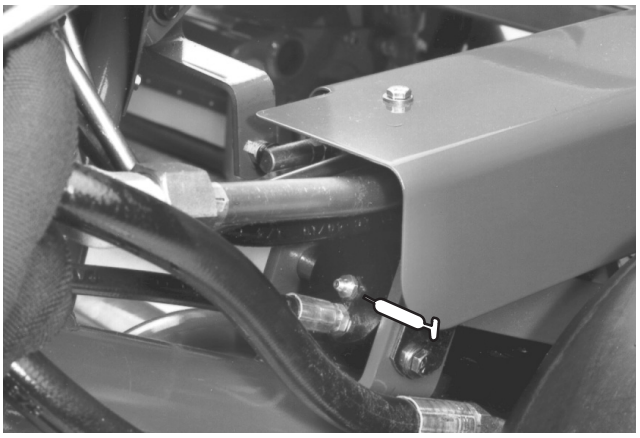

Figur 32

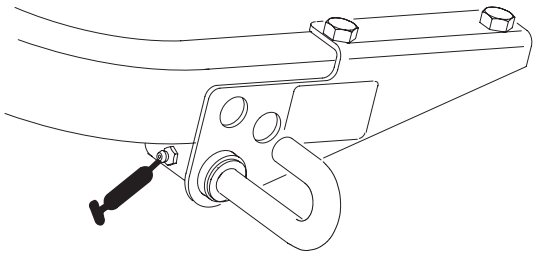

Figur 33

Skift af motorolien og filteret

Skift olie og filter efter første 8 driftstimer. Derefter skal olien udskiftes efter hver 50 driftstimer og filtret efter hver 100 driftstimer.

1. Fjern bundproppen (fig. 34), og lad olien løbe ned i en bakke. Monter aftapningsproppen igen, når olien holder op med at løbe.

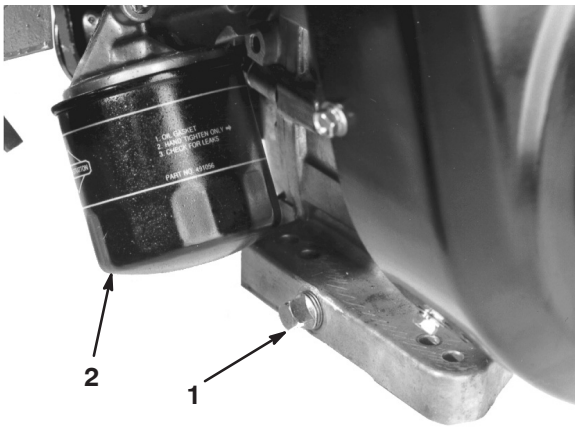

Figur 34

1. Aftapningsprop
2. Oliefilter

2. Fjern oliefilteret (fig. 34). Påfør et let lag ren olie på den nye filterpakning.
3. Skru filteret på med hånden, indtil pakningen berører filteradapteren, og stram dernæst yderligere 1/2 til 3/4 omgang. **Overspænd ikke.**
4. Fyld olie på krumtaphuset. Se afsnittet Kontrol af motorolie på side 16.
5. Brugt olie skal bortskaffes på forsvarlig vis.

Eftersyn af luftfilteret

Efterse skumluftfilterets forfilter for hver 50 arbejdstimer og luftfilterindsatsen efter hver 100 arbejdstimer. Hyppigere rengøring er nødvendig, hvis plæneklipperen anvendes under støvede eller snavsede forhold.

1. Udløs låseclipsene, og fjern luftfilterdækslet (fig. 35). Rengør dækslet grundigt.



Figur 35

1. Luftfilterdæksel

2. Fjern vingemøtrikken, der fastholder elementerne på selve luftfilteret.
3. Hvis skumelementet er snavset, skal det fjernes fra papirelementet (fig. 36). Rengør grundigt.
   A. Vask skumelementet i en opløsning af flydende sæbe og varmt vand. Tryk det sammen for at fjerne snavset, men vrid det ikke, fordi skummet derved kan rives i stykker.
   B. Tør det ved at pakke det ind i en ren klud. Klem kluden med skumelementet, så det tørrer.



Figur 36

1. Skumindsats
2. Papirindsats

4. Ved eftersyn af skumelementet skal papirindsatsens tilstand også kontrolleres. Rengør den ved at banke den forsigtigt på en plan overflade, eller udskift den om nødvendigt.
5. Monter skumelementet, papirelementet og luftfilterhætten igen.

Vigtigt Betjen aldrig motoren uden luftfilter, da dette sandsynligvis vil medføre ekstrem motorslitage og beskadigelse.

Justering af gashåndtag

Korrekt brug af gashåndtaget afhænger af korrekt justering af gashåndtaget. Før justering af karburatoren skal du sørge for, at gashåndtaget fungerer korrekt.

1. Løsn kabelklemmeskruen, som fastgør kablet til motoren (fig. 37).

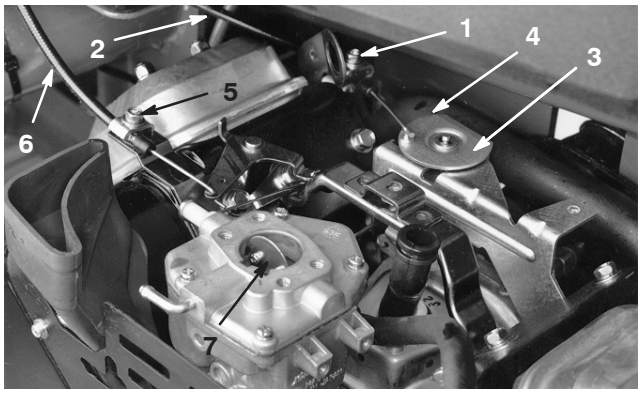

Figur 37

1. Gashåndtagets tilspændingsskrue
2. Gaskabel
3. Drej
4. Stop
5. Chokerhusets tilspændingsskrue
6. Chokerkabel
7. Chokerventil

2. Flyt fjerngashåndtaget til positionen Hurtig.
3. Hiv bestemt i gashåndtagskablet, indtil bagsiden af drej er i kontakt med stop (fig. 37).
4. Stram kabeltilspændingsskruen, og kontroller motorens RPM-indstilling.

   Høj tomgang: 2850 ± 50 o/min.

   Lav tomgang: 1650 ± 100 o/min.

Justering af chokeren

1. Løsn kabelklemmeskruen, som fastgør kablet til motoren (fig. 37).
2. Flyt fjernchokeren til positionen Lukket.
3. Træk kraftigt i chokerkablet, indtil chokerventilen er helt lukket. Stram dernæst kabeltilspændingsskruen (fig. 37).

Justering af karburator og hastighedskontrol

Vigtigt Før justering af karburator og hastighedskontrol skal gashåndtaget og chokeren justeres korrekt.

Advarsel

Motoren skal køre under justering af karburatoren og hastighedskontrollen. Kontakt med bevægelige dele eller varme overflader kan forårsage personskader.

- **Skift til neutral, og indkobl parkeringsbremsen, før denne procedure udføres.**
- **Hold hænder, fødder, tøj og andre kropsdele væk fra skæreknivene, roterende dele, lydpotten og andre varme overflader.**

1. Start motoren, og lad den køre ved halv gas i ca. fem minutter, for at varme op.
2. Flyt gashåndtaget til positionen Langsom. Juster tomgangsstopskruen mod uret, indtil den ikke længere er i kontakt med gashåndtaget.
3. Bøj den regulerede styrefjeders ankertap (fig. 38) for at opnå en tomgang på 1625±50 omdr./min. Kontroller farten med en omdrejningstæller.

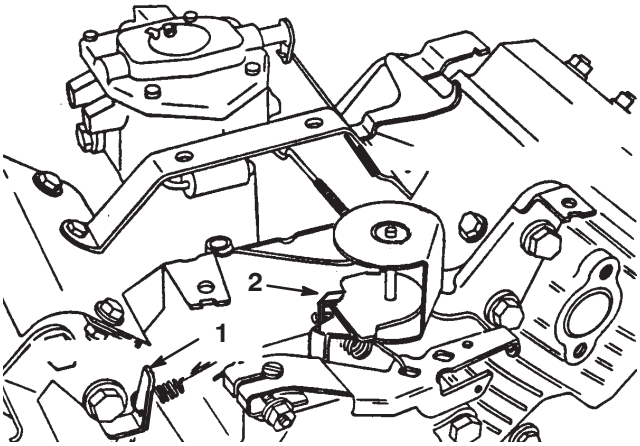

Figur 38

Vist med luftfilter fjernet

1. Ankertap til tomgangsfjeder
2. Ankertap til højhastighedsfjeder

4. Juster tomgangsstopskruen med uret, indtil tomgangshastighed er 25 til 50 o/min over o/min angivet i trin 3.
5. Flyt gashåndtaget til positionen hurtig (Fast). Bøj ankertappen til højhastighedsfjederen (fig. 38), så du opnår en hastighed på 2850±50 o/min.

Udskiftning af tændrør

Udskift tændrørene efter hver 800 driftstimer.

Den anbefalede luftspalte er 0,76 mm

Det korrekte tændrør at anvende er Champion RC 14YC.

Bemærk: Tændrøret holder som regel længe. Tændrøret skal dog tages ud og undersøge, hver gang motoren har problemer.

1. Rengør området omkring tændrørene, så fremmedlegemer ikke kan falde ned i cylinderen, når tændrøret fjernes.
2. Træk tændrørsledningerne af tændrørene, og fjern tændrørene fra topstykket.
3. Kontroller tilstanden af sideelektrode, midterelektrode og midterelektrodens isolator for at sikre, at der ikke er nogen skade.

Vigtigt Et revnet, snavset eller på anden måde fejlbehæftet tændrør skal udskiftes. Elektroderne må ikke sandblæses, skrabes eller renses med en stålbørste, da motoren kan blive beskadiget af partikler, som til sidst løsner sig fra tændrøret og falder ind i cylinderen. Resultatet er som regel en beskadiget motor.

4. Indstil luftspalten mellem midt og side på elektroderne ved 0,76 mm (fig. 39). Monter tændrør med korrekt luftspalteafstand m/pakningsforsegling, og stram tændrøret til 23 Nm. Hvis der ikke anvendes en momentnøgle, skal tændrøret strammes godt til.

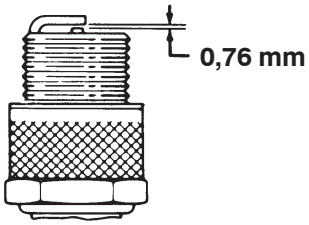

Figur 39

Udskiftning af brændstoffilter

Et filter er indbygget i brændstofrøret mellem brændstoftanken og karburatoren (fig. 40). Udskift filteret for hver 800 timer eller før, hvis brændstoftilstrømningen er begrænset. Sørg for, at pilen på filteret peger væk fra brændstoftanken.

Fare

Under visse forhold er benzin meget brandfarlig og yderst eksplosiv. En brand eller eksplosion forårsaget af benzin kan give dig eller andre forbrændinger samt medføre tingsskade.

- **Tap benzinen af brændstoftanken, når motoren er kold. Dette skal gøres udendørs på en åben plads. Tør eventuel spildt benzin op.**
- **Ryg aldrig, når du aftapper benzin, og hold dig på afstand af åben ild eller steder, hvor benzindampene kan antændes af en gnist.**

1. Luk brændstofafbryderventilen, løsn slangeklemmen (fig. 40) på karburatorsiden af filteret, og fjern brændstofsledningen fra filteret.

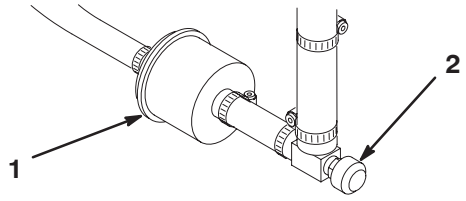

Figur 40

1. Brændstoffilter
2. Afbryderventil

2. Anbring en bakke under filteret, løsn den tilbageværende slangeklemme, og fjern filteret (fig. 40).
3. Monter det nye filter med pilen på selve filteret pegende væk fra brændstoftanken.

Skift af hydraulikolien og filteret

Skift normalt hydraulikolien og filteret for hver 2000 driftstimer. Hvis væsken bliver forurenet, skal du kontakte den lokale Toro-forhandler, eftersom systemet skal skylles ud. Forurenet olie ser mælkeagtig eller sort ud sammenlignet med ren olie.

1. Fjern aftapningsproppen fra beholderen (fig. 41), og lad hydraulikolien løbe ned i en bakke. Genmonter proppen, og spænd den til, når hydraulikolien holder op med at løbe.

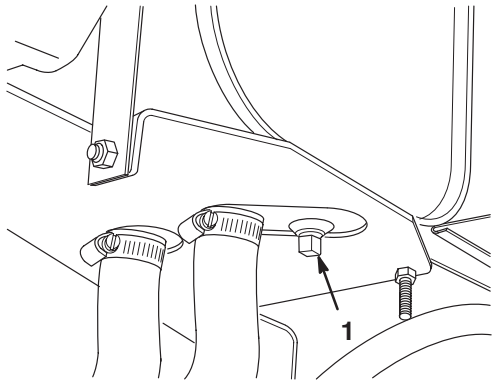

Figur 41

1. Hydraulikbeholderens aftapningsprop

2. Rengør det område, hvor filteret monteres (fig. 42). Anbring en dræningsbakke under filteret, og fjern filteret.

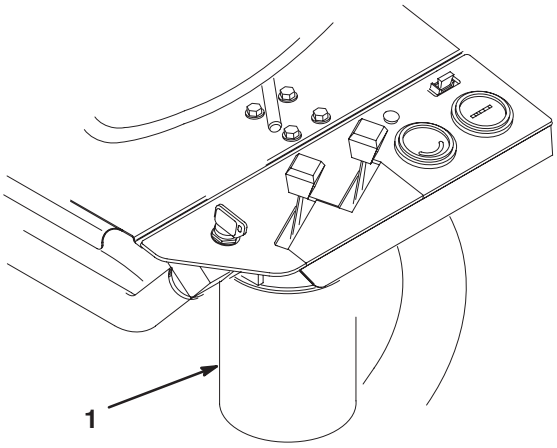

Figur 42

1. Hydraulikfilter

3. Fyld erstatningsfiltret med Mobil DTE 15M-hydraulikvæske. Smør forseglingspakningen, og drej filtret med hånden, indtil pakningen er i berøring med filterhovedet. Tilspænd filtret yderligere 3/4 omgang. Filteret skulle nu være forseglet.
4. Fyld hydrauliktanken med ca. 17 liter hydraulikolie. Se afsnittet Kontrol af hydrauliksystemet på side 17.
5. Start maskinen, og lad den gå i tomgang 3–5 minutter, så væsken kommer i cirkulation og fjerner evt. luftlommer i systemet. Stop maskinen, og kontroller væskestanden igen.
6. Brugt olie skal bortskaffes på forsvarlig vis.

Kontrol af hydraulikrør og -slanger

Advarsel

Hydraulikvæske, der slipper ud under tryk, kan trænge ind i huden og dermed forårsage personskader.

- **Sørg for, at alle slanger og rør til hydraulikvæske er i god stand, og at alle hydrauliske forbindelser og fittings slutter tæt, før der sættes tryk på det hydrauliske system.**
- **Hold kroppen og hænderne væk fra små lækagehuller eller dyser, der sprøjter hydraulikvæske under højt tryk ud.**
- **Brug pap eller papir til at finde eventuelle hydrauliklækager.**
- **Tag hele trykket af det hydrauliske system, før der udføres arbejde på det.**
- **Søg straks lægehjælp, hvis der sprøjtes væske ind under huden.**

Efterse dagligt hydraulikrør og -slanger for lækager, bøjede rør, løse monteringsholdere, slid, løse fittings, forringelser på grund af vejrlig og kemisk forringelse. Foretag alle nødvendige udbedringer før drift.

Justering af bremserne

Der sidder en bremsejusteringsstang på hver side af maskinen, så bremserne kan justeres ligeligt. Juster bremserne som følger:

1. Transporter maskinen, og træd bremsepedalen ned. Begge hjul bør låse lige meget.

Forsigtig

Kontrol af bremserne på et afgrænset område, hvor omkringstående personer er til stede, kan forårsage personskade.

Før og efter justering skal du altid kontrollere bremserne på et bredt, fladt, frit område, som er fri for andre personer og forhindringer.

2. Hvis bremserne ikke låser lige meget, skal du afmontere bremsestængerne ved at fjerne låseclipsen og gaffelbolten (fig. 43).

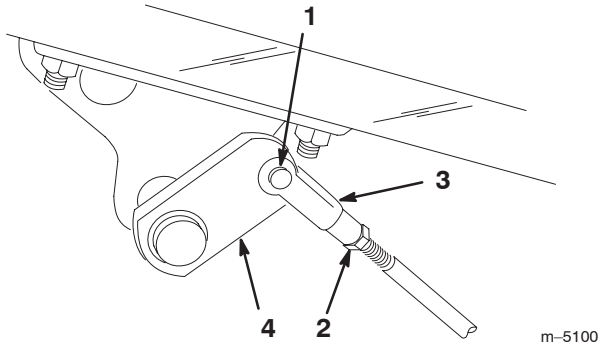

Figur 43

1. Gaffelbolt og låseclips
2. Kontramøtrik
3. Gaffelstykke
4. Bremseaksel

3. Løsn kontramøtrikken, og juster gaffelstykket tilsvarende (fig. 43).
4. Monter gaffelstykket på bremseakslen (fig. 43).
5. Kontroller bremsepedalens frie vandring, når justeringen er udført. Der bør være 13–26 mm vandring, før bremseskoene berører bremsetromlerne. Juster igen om nødvendigt for at opnå denne indstilling.
6. Transporter maskinen, og træd bremsepedalen ned. Begge bremser bør låse lige meget. Juster om nødvendigt igen.
7. Det anbefales, at bremserne trykpoleres årligt. Se Tilkørselsperiode, side 21.

Justering af bageste knastaksel

En knastaksel, der er forkert justeret i forhold til ventilrækken, kan forårsage følgende:

- Ingen øget kørehastighed i traktionsudvælgelse nr. 2 (transport).
- Klippepedalen bliver ikke nede (låst) uden tryk med foden.
- Klippeenhederne løftes langsomt
- Langsom eller ingen drivkraft til klippeenhederne

Hvis der opstår en eller flere fejlfunktioner: Løsn monteringsskruerne til den bageste knastaksel (fig. 44), og juster knastakslen, indtil problemet er afhjulpet. Tilspænd monteringsskruerne igen.

Vigtigt Juster klippe/løftekontakten igen samt løfte- og klippepedalhøjden, når justeringen af knastakslen er udført.

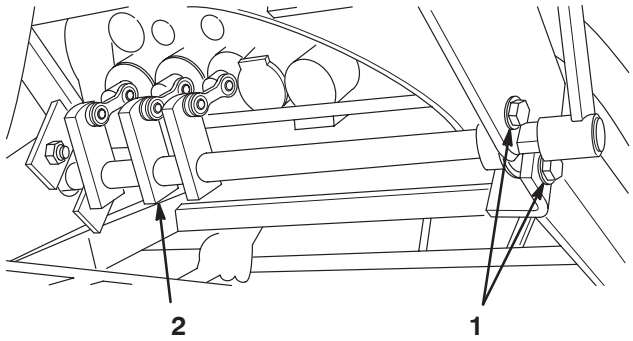

Figur 44

1. Maskinskruer til montering
2. Knastklodser

Justering af løfte- og klippepedalhøjden

For at opnå korrekt spolevandring i ventilrækken skal løfte- og klippepedalerne justeres til lige højde som følger:

1. Anbring 1, 2 og 3 spoler i neutral (midten af vandringen), og fjern overføringsstangens afskærmning fra fodpanelet (fig. 45).

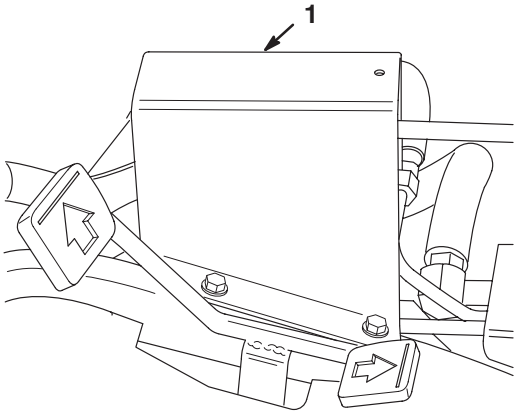

Figur 45

1. Overføringsstangens afskærmning

2. Løsn kontramøtrikken, der fastgør gaflen på den forreste del af den lange kontrolstang. Fjern låseclipsen og gaffelbolten.
3. Skub justeringsarmen med hånden for at nivellere klippe- og løftepedalen, og juster gaflen på kontrolstangen, indtil hullet i gaflen er ud for justeringsgrebets hul (fig. 46).

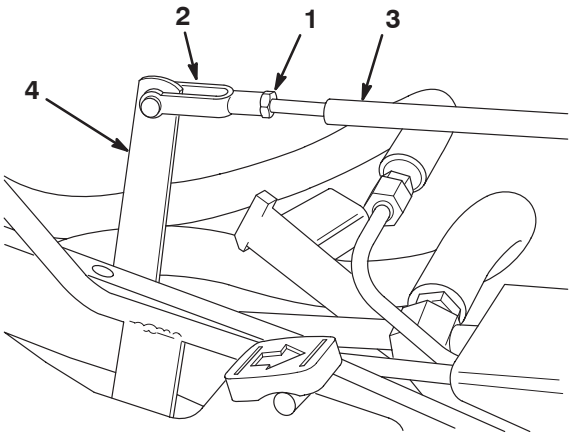

Figur 46

1. Kontramøtrik
2. Gaffel
3. Kontrolstang
4. Justeringshåndtag

Nivellering af løfte- og klippepedalerne

Hvis løfte- og klippepedalerne ikke er nivelleret i neutral position, er en justering af løftedrejetappen påkrævet.

1. Løsn møtrikken på bagsiden af løftedrejetappen (fig. 47).

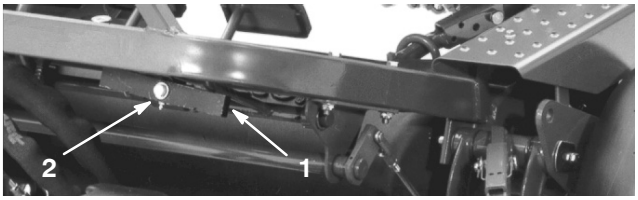

Figur 47

1. Løftedrejetap
2. Excentrisk skrue

2. Drej den excentriske skrue (fig. 47) for at hæve eller sænke løftedrejetappens fjeder, så løftedrejetappen og pedalerne nivelleres.
3. Tilspænd møtrikken for at låse justeringen, mens du holder skruen.

Justering af traktionspedalen

Gør følgende for at kontrollere traktionspedalens bevægelse fremad og bagud:

Justering fremad

1. Træd traktionspedalen helt fremad, indtil spoleventilen i sektion 5 er helt udtrukket. Pedalen bør berøre pedalstoppet (fig. 48).

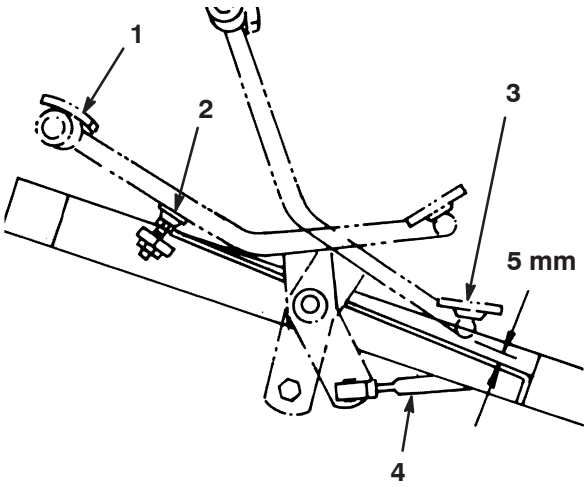

Figur 48

1. Helt fremme
2. Pedalstop
3. Bakgear
4. Kontrolstang

Hvis pedalen berører stoppet, før spolen er helt ude, eller hvis pedalen ikke berører stoppet, skal stoppet justeres. Gør som følger:

2. Løsn sekskantmøtrikken, som fastholder gevindstangen på stellet. Drej flangemøtrikken på stangen for at hæve eller sænke stoppet (stangen), mens du kontrollerer pedalen. Spænd møtrikken igen.

Justering af bak

1. Tryk ned på det bageste af traktionspedalen (bak), indtil spoleventilen i sektion 5 er helt trykket ind.
2. Kontroller afstanden mellem bunden af pedalen og fodstøtten som vist i fig. 48. Afstanden skal være ca. 5 mm. Hvis afstanden er mere eller mindre end 5 mm, skal traktionskontrolstangen justeres. Gør som følger:

   A. Fjern kontramøtrikken og kugleleddet, som fastholder kontrolstangen (fig. 48) til traktionsakslens drejetap.

   B. Løsn kontramøtrikkerne, som fastgør kugleleddene til kontrolstangen, og juster kugleleddene og kontrolstangen, så målet på 5 mm nås ved genmonteringen.

Justering af klippeenhedsløft og -sænkning

Klippeenhedsløftets/-sænkningens kredsløb er udstyret med en strømreguleringsventil. Denne ventil er fabriksindstillet til ca. 3,5 omdrejninger åben, men det kan være nødvendigt at justere den af hensyn til forskellige hydraulikolietemperaturer, klippehastighed m.m. Hvis det er nødvendigt at foretage justering, gøres det som følger:

Bemærk: Lad hydraulikolien nå fuld driftstemperatur, før strømreguleringsventilen justeres.

1. Løft sædet, og find strømreguleringsventilen, som er monteret på hovedreguleringsventilen (fig. 49).

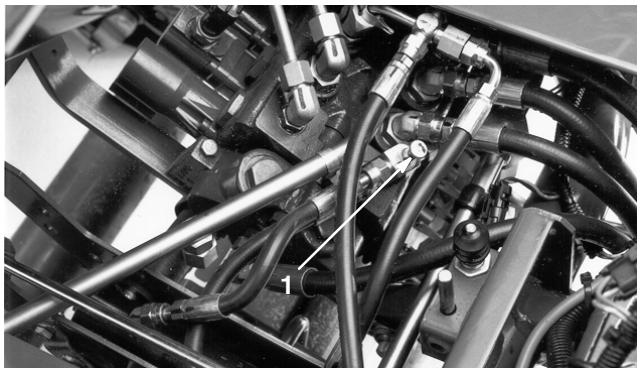

Figur 49

1. Reguleringsventil

2. Løsn kontramøtrikken, der holder justeringsgrebet på strømreguleringsventilen. Når du løsner kontramøtrikken, **skal du holde justeringsgrebet til strømreguleringsventilen**, så den ikke drejer rundt.
3. Drej knappen 1/4 omgang mod uret, hvis den midterste klippeenhed sænkes for sent, eller drej 1/4 omgang med uret, hvis den midterste klippeenhed sænkes for tidligt.
4. Når den ønskede indstilling er opnået, skal du holde grebet for at forhindre yderligere rotation og tilspænde kontramøtrikken.

Justering af løftecylinderne

De forreste løftecylindere kan justeres for at indstille højden på de forreste klippeenheder, når de er i hævet (transport-) position.

1. Sænk klippeenhederne ned på jorden.
2. Løsn kontramøtrikken på gaffelstykket på den løftecylinder på klippeenheden, som skal justeres.
3. Afmonter cylinderens gaffelstykke fra løftearmen.
4. Drej gaffelbolten, indtil den ønskede højde er opnået.
5. Sammensæt cylinderens gaffelstykke med løftearmen, og tilspænd kontramøtrikken.

Udskiftning af sædekontakten

1. Drej sædet fremad, og fastgør det med støttepinden.
2. Fjern kappen fra sædekontaktens knapende (fig. 50), og opbevar den med henblik på montering på den nye kontakt. Træk kontaktstikkene ud.

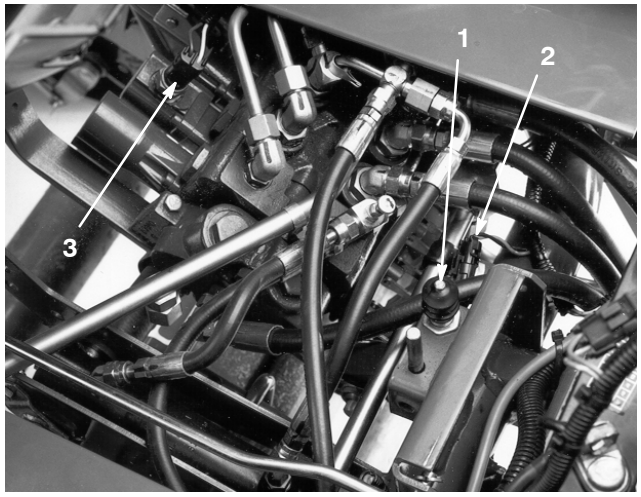

Figur 50

1. Traktionskontakt
2. Sædekontakt
3. Klippe-/løftekontakt

3. Løsn kontramøtrikken, og skru kontakten af monteringskonsollen.
4. Skru den nye kontakt gennem monteringskonsollen, indtil kontaktknappen er ca. 1,6 mm kortere end det øverste af sædets returfjederpind. Monter kappen i monteringsrillerne.
5. Løsn forsigtigt sædet til dets normale position nede, men sid ikke i sædet, og øv ikke pres på sædet. Der skal være et lille mellemrum mellem kontakten og sædepladen.
6. Lås kontakten på plads ved at stramme kontramøtrikken til 8 Nm mod monteringsbeslaget.

Vigtigt Kontaktens gevind bliver beskadiget, hvis kontramøtrikken er spændt for stramt.

7. Tilslut et kontinuitetsprøveapparat eller et ohmmeter til kontaktterminalerne. Når sædet er i positionen nede, og der ikke sidder nogen i sædet, skal kontaktkredsløbet **ikke** have kontinuitet. Hvis der er kontinuitet, gentages trin 4–6. Hvis der ikke er kontinuitet, skal du gå videre til punkt 8.
8. Tag plads i sædet. Sædekontakten **bør have** kontinuitet. Hvis der ikke er kontinuitet, gentages trin 4–7. Hvis der er kontinuitet, skal du gå videre til punkt 9.
9. Forbind kontaktstikkene med hinanden.

Udskiftning af traktionskontakten

1. Drej sædet fremad, og fastgør det med støttepinden.
2. Tag kontaktstikkene ud af traktionskontakten, som er monteret i ventilrækkens hjelm på vælgerventilsektionen (fig. 50).
3. Løsn kontramøtrikken, og skru kontakten af monteringskonsollen.
4. Flyt gearskiftevælgeren til neutral.
5. Skru den nye kontakt delvis ind i hjelmen.
6. Tilslut et kontinuitetsprøveapparat eller et ohmmeter til kontaktterminalerne, og fortsæt med at dreje kontakten ind, indtil der er kontinuitet. Drej dernæst kontakten ind 1/2 omgang (180 grader).
7. Stram kontramøtrikken 8 Nm mod hjelmen.

Vigtigt Kontaktens gevind bliver beskadiget, **hvis** kontramøtrikken er spændt for stramt.

8. Tilslut et kontinuitetsprøveapparat eller et ohmmeter til kontaktterminalerne, og flyt gearskiftevælgeren til position 1 og 2. Der bør **ikke** være kontinuitet, når gearskiftevælgeren står i en af disse positioner. Hvis der er kontinuitet, gentages trin 5 og 6.
9. Flyt gearskiftevælgergrebet til neutral, og tilslut et kontinuitetsprøveapparat eller et ohmmeter til kontaktterminalerne. Kontakten **bør** vise kontinuitet. Dette betyder, at kontakten fungerer korrekt.
10. Forbind kontaktstikkene med hinanden.

Udskiftning af klippe-/løftekontakten

Vigtigt Spolevandring for 1., 2. og 3. spoler skal være korrekt, før klippe-/løftekontakten kan justeres. Se Justering af bageste knastaksel på side 33.

1. Drej sædet fremad, og fastgør det med støttepinden.
2. Tag kontaktstikkene ud af enden af klippe-/løftekontakten, som er monteret i ventilrækkens hjelm (fig. 50).
3. Løsn kontramøtrikken, og skru kontakten af ventilrækkens hjelm.
4. Mens du holder løftepedalen fuldt nedtrykket (ventilrækkespolerne er helt inde), skal du skrue den nye kontakt et stykke ind i hjelmen.
5. Tilslut et kontinuitetsprøveapparat eller et ohmmeter på tværs af kontaktterminalerne, og drej kontakten ind, indtil der er kontinuitet. Drej kontakten ind en 1/2 omgang (180 grader), og fastgør kontramøtrikken til 8 Nm mod hjelmen.

Vigtigt Kontaktens gevind bliver beskadiget, hvis kontramøtrikken er spændt for stramt.

6. Tilslut et kontinuitetsprøveapparat eller et ohmmeter til kontaktterminalerne, og træd klippepedalen ned. Der bør **ikke** være kontinuitet. Hvis der er kontinuitet, gentages trin 4. Fortsæt til trin 7, hvis der ikke er nogen kontinuitet.
7. Træd løftepedalen ned, og slip den igen (neutral position). Kontaktkredsløbet **bør** nu vise kontinuitet.
8. Forbind kontaktstikkene med hinanden.

Justering af traktionsreturleddet

Hvis gearskiftevælgergrebet ikke vender tilbage til neutral eller position nr. 1 fra position nr. 2, når klippepedalen aktiveres, er en justering af traktionsreturleddet påkrævet.

1. Løsn den forreste kontramøtrik, som fastgør kabelmontagen til konsollen til klippe-/løftekontrolstangen (fig. 51).

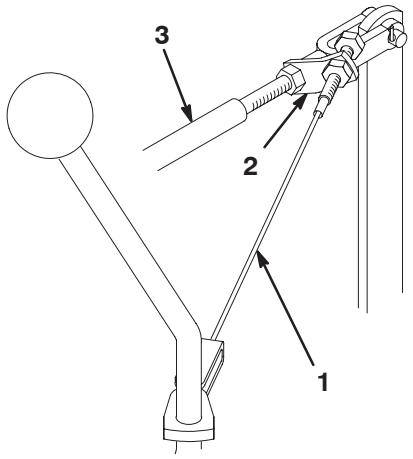

Figur 51

1. Kabelmontage
2. Konsol til klippe-/løftekontrolstang
3. Klippe-/løftekontrolstang

2. Sæt skiftehåndtaget i position nr. 1.
3. Men du holder klippe-/løftekontrolstangen i den bageste position, skal du tilspænde den bageste låsemøtrik for at fjerne næsten alt slæk fra kabelmontagen (fig. 51). Stram ikke kablet for meget.
4. Spænd den forreste kontramøtrik for at låse justeringen.
5. Kontroller justeringen, og juster på ny som påkrævet.

Serviceeftersyn af ratenheden

Ratkablespænding skal justeres, når der mærkes spil i rattet. Et løst ratkabel gør det svært at styre i en lige linje. Strammes kablet dog for meget forårsager det unødvendigt slid på remskiver, og kablet strækkes og bliver udtjent for hurtigt. Når der er den rette spænding, bør kablet afbøje 13 mm midt på, når det belastes med kraft på 49 N.

1. Stram kablet med at fastgøre den sekskantede kableende med en gaffelnøgle og dreje møtrikken på kabelenden med en anden nøgle (fig. 52).

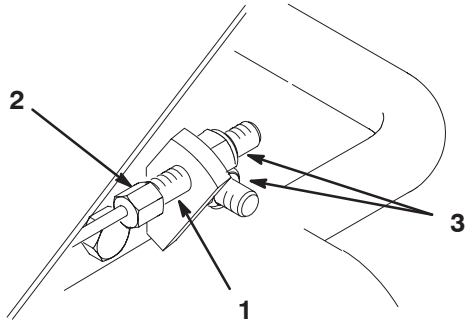

Figur 52

1. Ratkabel
2. Hold med skruenøgle
3. Drej for at fjerne slækket

2. Hvis hele gevindet på kabelenden er blevet brugt, skal kablerne udskiftes. Hvis det er nødvendigt, skal remskiven og ratkablet under rattet serviceres ved at fjerne dækslet på enden af ratstammen (fig. 53).

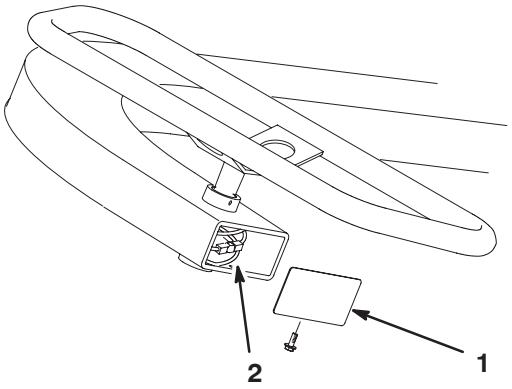

Figur 53

1. Dæksel
2. Remskive og ratkabel

Batterivedligeholdelse

Advarsel

Batteripoler og tilbehør indeholder bly og blysammensætninger samt kemikalier, som ifølge staten Californien er kræftfremkaldende og forårsager forplantningsskader. *Vask hænder efter håndtering*.

Batteriets elektrolytstand skal holdes ordentligt vedlige, og batteriets top skal holdes ren. Opbevar maskinen et køligt sted for at forhindre batteriet i at blive fladt.

Kontroller elektrolytstanden for hver 50 driftstimer eller hver 30. dag, hvis maskinen er taget ud af drift.

Fare

Batterielektrolyt indeholder svovlsyre, som er en dødelig gift, der forårsager alvorlige forbrændinger.

- **Drik ikke elektrolyt, og undgå kontakt med hud, øjne og tøj. Brug sikkerhedsbriller for at beskytte øjnene og gummihandsker for at beskytte hænderne.**
- **Fyld batteriet op på et sted, hvor der altid er rent vand i nærheden til at skylle huden med.**

Vedligeholde celleniveauet med destilleret eller demineraliseret vand. Fyld ikke cellerne op til over bunden af splitringen i hver celle.

Hold oversiden af batteriet rent ved at vaske det periodisk med en børste dyppet i ammoniak eller en opløsning af tvekulsurt natron. Skyl overfladen på batteriet med vand efter rengøring. Fjern ikke påfyldningsdækslerne under rengøring af batteriet.

Batteriledningerne skal være strammet til på polerne for at sikre god elektrisk kontakt.

Advarsel

Forkert batterikabelføring kan danne gnister og beskadige maskinen og kablerne. Gnister kan få batterigasserne til at eksplodere og medføre personskade.

- ***Frakobl*** **altid batteriets (sorte) minuskabel, før du frakobler det (røde) pluskabel.**
- ***Tilslut*** **altid batteriets (røde) pluskabel, før du tilslutter (det sorte) minuskabel.**

Hvis der opstår korrosion ved polerne, skal du frakoble kablerne – minuskablet (–) først – og skrabe klemmerne og polerne af separat. Tilslut ledningerne igen, plusledning (+) først, og smør polerne med vaseline.

Opbevaring

Hvis du vil opbevare maskinen i længere tid, skal følgende trin udføres før opbevaring:

1. Fjern ophobninger af snavs og gammelt græsaffald. Slib knivcylinderne og underknivene, om nødvendigt. Se betjeningsvejledningen til klippeenheden. Brug rustbeskytter på underknive og cylinderknive. Smør alle smøringspunkter. Se Smøring på side 27.
2. Klods hjulene op for at tage vægten af dækkene.
3. Tøm og udskift hydraulikvæsken og filteret, og efterse hydraulikrør og -fittings. Udskift, om nødvendigt; se Skift af hydraulikolien og filteret på side 31 og Kontrol af hydraulikrør og -slanger side 32.
4. Alt brændstof skal fjernes fra brændstoftanken. Lad motoren køre, indtil den stopper af brændstofmangel. Udskift brændstoffilteret. Se Udskiftning af brændstoffilter på side 31.
5. Aftap olien fra krumtaphuset, mens motoren stadig er varm. Genopfyld med frisk olie. Se Skift af motorolie og filter på side 28.
6. Fjern tændrørene, hæld 30 ml SAE-30-olie ind i cylinderne, og tørn langsomt for at fordele olien. Udskift tændrørene. Se Udskiftning af tændrør på side 30.
7. Fjern snavs og avner fra cylinderen, køleribberne og blæserhuset.
8. Fjern batteriet, og oplad det helt. Opbevar det enten på hylden eller på maskinen. Lad kablerne være frakoblede, hvis det opbevares på maskinen. Opbevar batteriet et køligt sted for at undgå hurtig afladning af batteriet.
9. Opbevar om muligt maskinen på et varmt, tørt sted.

Ledningsdiagram

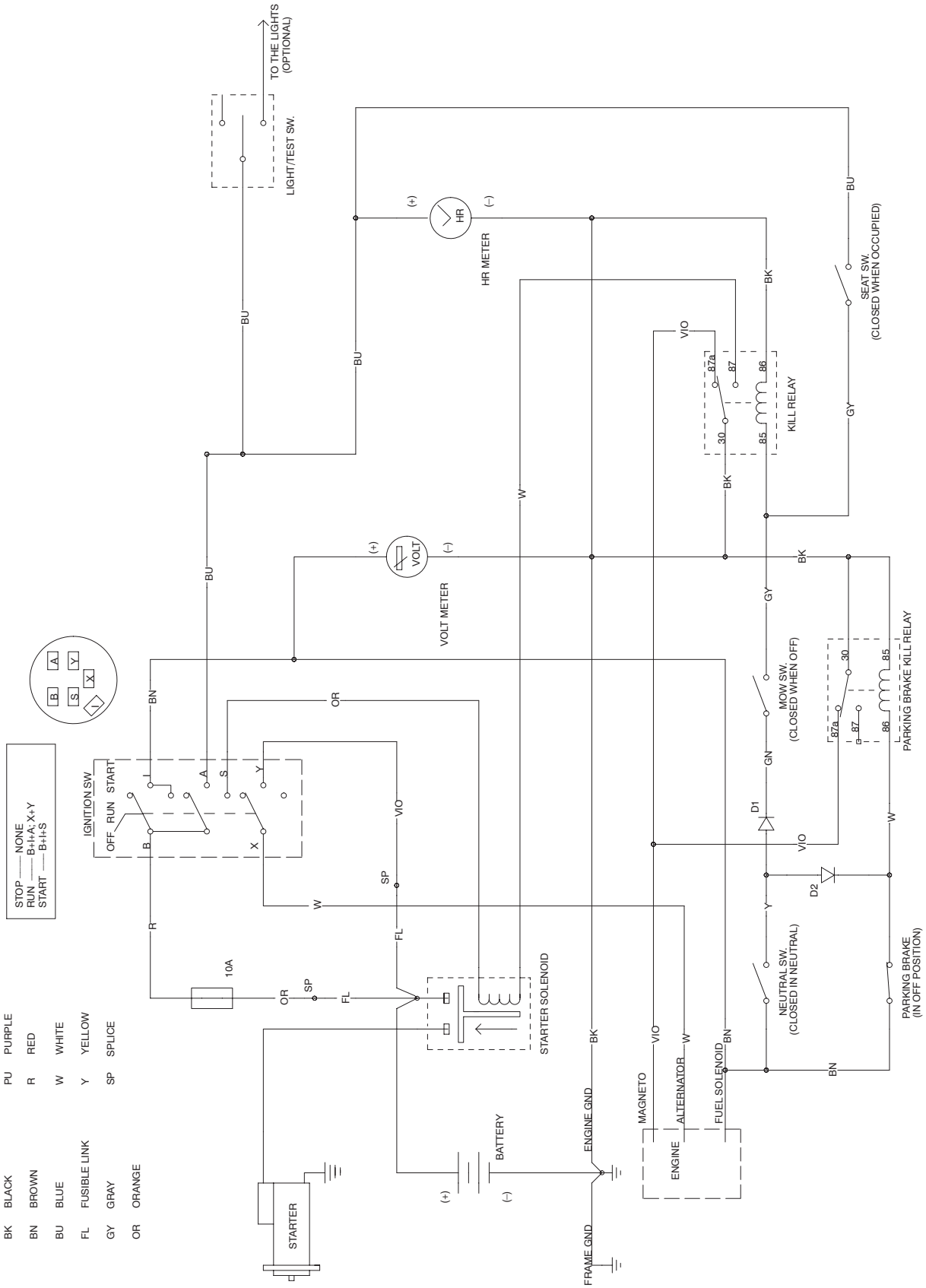

Hydraulikskema

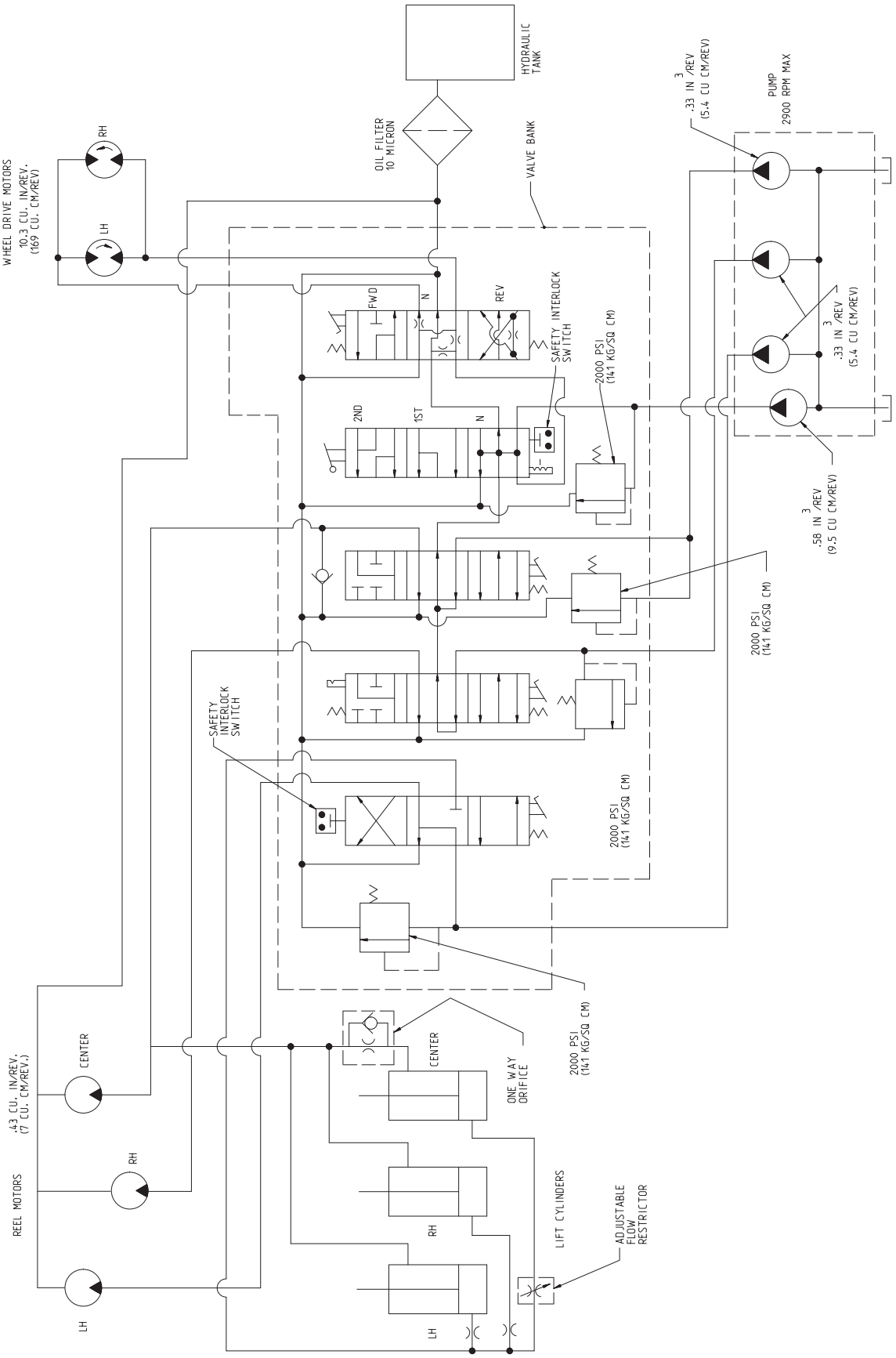

Fejlfinding

Problem	Mulige årsager	Afhjælpning
Motor: Motoren mister kraft.	1. Brændstoftanken er tom.	1. Fyld brændstoftanken op.
	2. En brændstofledning er stoppet eller der er snavs i brændstoftanken.	2. Rens brændstoftanken. Brug ren benzin.
	3. Brændstoffilteret er tilstoppet.	3. Udskift filteret.
	4. Oliestanden i krumtaphuset er lav.	4. Påfyld olie til det korrekte niveau. Kontroller niveauet mere ofte.
	5. Olien i krumtaphuset er forkert.	5. Udskift med rette olie.
	6. Karburatorbrændstofsolenoide	6. Kontroller solenoiden og ledningerne.
	7. Gashåndtagskablet er indstillet forkert.	7. Reparer efter behov.
	8. Chokeren er lukket.	8. Juster chokeren på ny.
	9. Luftfilterelementet er stoppet.	9. Udskift elementet, og kontroller det oftere.
	10. Karburatoren fungerer ikke.	10. Reparer efter behov.
	11. Tændingen fungerer ikke.	11. Reparer efter behov.
	12. Køleribberne er stoppet med snavs, eller motoren overopheder.	12. Rengør ribberne. Reparer motoren som nødvendigt.
	13. Motoren har et internt problem.	13. Reparer efter behov.
	14. Pumpekoblingen er løs.	14. Reparer eller udskift koblingen.
	15. Hydrauliksystemet virker ikke.	15. Se fejlfinding for hydraulik herunder.
Motoren vil ikke starte.	1. Tændingssystem fungerer ikke.	1. Reparer efter behov.
	2. Brændstoftanken er tom.	2. Fyld brændstoftanken op.
	3. Startsystemet virker ikke.	3. Kontroller forbindelser, solenoide, startmotor og tændingskontakt.
	4. Karburatorbrændstofsolenoide	4. Kontroller solenoiden og ledningerne.
Hydraulik: Der er ingen forøgelse af kørehastigheden i valg nr. 2.	1. Kontrolhåndtaget er ikke justeret korrekt.	1. Juster kontrolhåndtaget.
	2. Bageste knastaksel er forkert justeret.	2. Juster ved at flytte højre ende af bageste knastaksel frem eller venstre ende bagud.
	3. Klippe-/løfteleddet binder, eller der er en knækket løftedrejetap.	3. Smør eller reparer maskinen.
	4. Der er forkerte låsedele i spole nr. 4.	4. Fjern ventilrækken, og reparer spolesamling nr. 4.
	5. Spoleaflastningsventilerne nr. 2 eller 3 er åbne og sidder fast. (Cylinderdrevets o/min vil også være lavt på klippeenhed nr. 1 eller 3).	5. Fjern og reparer eller udskift aflastningsindsatsen.

Problem	Mulige årsager	Afhjælpning
I hydrauliksystemet er der ingen nr. #1 eller baglæns traktionshastighed. Hastighed nr. 2 er normalt.	1. Skiveforsegling mellem ventilsektion nr. 3 og nr. 4 er defekt eller manglende.	1. Fjern ventilrækken, og udskift skiveforseglingen.
	2. Ringventilen i spole nr. 4 er åben og sidder fast eller er ved siden af sædet.	2. Fjern ventilrækken, og reparer spolesektion nr. 4.
I hydrauliksystemet er der ingen nr. #1 eller baglæns traktionshastighed. Hastighed nr. 2 er normalt. (fortsat)	3. Traktionsaflastningsindsats i spolesektion nr. 4 er åben.	3. Fjern aflastningsindsatsen. Reparer eller udskift den.
	4. Traktionsmotoren mangler effektivitet. Der lækker væske forbi de indre gear.	4. Test for at identificere defekt motor. Reparer eller udskift motoren.
	5. Hydraulikpumpen mangler effektivitet. Der lækker væske forbi de indre gear.	5. Test for at kontrollere diagnosen. Reparer eller udskift pumpen.
Der er ingen traktion, eller den er langsom i alle valg.	1. Bremserne slæber.	1. Find årsagen, og reparer den.
	2. O-ringforseglinger rundt om traktionsaflastningsindsatsen eller indløbsmanchetten i spoleventil nr. 4 er defekte. Væske lækker ved tanken.	2. Fjern aflastningsindsatsen og indløbsmanchetten. Udskift O-ringene.
	3. En traktonsmotor er slidt eller svag.	3. Foretag kontrol ved hjælp af en test. Reparer eller udskift motor(er).
	4. Pumpen er for slidt.	4. Foretag kontrol ved hjælp af en test. Reparer eller udskift pumpen.
	5. Traktionsaflastningen i spoleventil nr. 4 er åben.	5. Fjern, reparer eller udskift den.
Der er ingen traktion, eller den er langsom i alle valg, og knivcylindrene påvirkes.	1. Oliestanden i beholderen er lav.	1. Påfyld olie til det korrekte niveau.
	2. Skiftegrebskonsol sidder løs.	2. Genjuster og tilspænd skiftegrebet.
	3. Bageste knastaksel er forkert justeret.	3. Juster knastakslen.
	4. Motoren mangler kraft.	4. Reparer efter behov.
Skiftegrebet binder.	1. Spolelåsesamling nr. 4 mangler smøring.	1. Fjern ventilrækken. Skil låsesamlingen, og reparer den.
Alle 3 klippeenheder hæves og sænkes for langsomt.	1. Løftecylinder og led binder på grund af manglende smøring.	1. Smør hyppigere.
Det midterste klippeenhed (nr. 1) sænkes for sent eller for tidligt.	1. Strømreguleringsventilen er justeret forkert.	1. Juster ventilen.
De forreste klippeenheder for høje eller for lave, når de er i hævet (transport-) position.	1. Forløftecylindre er justeret forkert.	1. Juster cylindrene.
Klippeenhederne løftes for langsomt.	1. Bageste knastaksel er forkert justeret.	1. Juster knastakslen.
	2. Vandringen for spole nr. 1 begrænset af klippe-/løftekontakten.	2. Juster kontakten.
	3. Ringventilen for løftekontrol i spolesektion 1 er delvis lukket og sidder fast.	3. Fjern løftekontrollen, og reparer eller udskift den.

Problem	Mulige årsager	Afhjælpning
Den midterste klippeenhed (nr. 1) kører i hævet position.	1. Bageste knastaksel er forkert justeret. Spole nr. 3 er for langt ude af huset.	1. Juster knastakslen.
	2. Den slagloddede slangesamling på den 3. spolesektion er begrænset.	2. Fjern begrænsningen.
	3. Ventilreturåbningen mellem den 3. spolesektion og højre dæksel er begrænset.	3. Afmonter dækslet, og fjern begrænsningen.
Klippeenhederne sænkes under transport (mellem greens).	1. En løftecylinder lækker internt.	1. Hæv klippeenhederne, og klods dem op. Fjern linjerne fra den slagloddede slangeansamling, og fjern klodserne. Det rør, som er læk, er forbundet med en dårlig cylinder. Reparer cylinderen.
	2. Løftekontrolproppens tætninger i selve spole nr. 1 er beskadigede.	2. Fjern løftekontrolpropperne. Udskift O-ringeenheder.
	3. En låsetapskrue er løs i spole nr. 2.	3. Fjern justeringshætten fra hjelmen for spole nr. 2. Tilspænd tapskruen med en skruetrækker.
	4. Spole nr. 1 er løs i ventilhuset, og der er væskeomløb.	4. Udskift spoleventilsamlingen.
Klippeenhederne sænkes, mens maskinen anbringes i opbevaring (natten over).	1. Dette er normalt.	1. Ingen reparation nødvendig.
En eller flere klippeenheder er langsomme, eller der er ingen cylinderdrivaktion.	1. Underkniv til cylinderjusteringen er for stram	1. Juster dem i henhold til betjeningsvejledningen til klippeenhederne.
	2. Knivcylindrene er for stramme.	2. Reparer efter behov.
	3. Bageste knastaksel er forkert justeret.	3. Juster knastakslen.
	4. Ringventilen i aflastningsindsatsen er ved siden af sædet.	4. Fjern og reparer eller udskift aflastningsindsatsen.
	5. Et forkert udsugningsrør er monteret. Linjen er trykket sammen.	5. Fjern sugelinjen, og udskift med ægte Toro-reservedele.
	6. En linje rørfitting har en blokering.	6. Reparer efter behov.
	7. En motor er for slidt.	7. Foretag kontrol ved hjælp af en test. Reparer eller udskift motoren.
	8. Klippeenhed nr. 1 har langsom o/min. for knivcylinder.	8. Kontroller løftecylinderne for intern lækage. Reparer eller udskift cylinderen.
	9. Pumpen er for slidt.	9. Foretag kontrol ved hjælp af en test. Reparer eller udskift pumpen.
	10. En spole er løs i ventilhuset. Væske lækker forbi spolen.	10. Udskift spoleventilsamlingen.
	11. Et hydraulikstålrør er beskadiget, og strømmen er begrænset (kun forreste klippeenheder).	11. Udskift røret.
	12. Væskestanden er lav nok til at påvirke maskinens samlede ydeevne.	12. Påfyld væske
Trykrør til cylinderdrevet pulserer under drift.	1. Dette er normalt. Den varierer fra rør til rør.	1. Ingen reparation nødvendig.

Problem	Mulige årsager	Afhjælpning
Klippepedalen bliver ikke nede, medmindre den holdes nede med foden (spole nr. 2 er ikke låst).	1. Bageste knastaksel er forkert justeret. 2. Spolelås nr. 2 fungerer ikke.	1. Juster knastakslen. 2. Fjern og reparer den.
Elektrisk: Motoren starter (men bør ikke gøre det), når gearskiftevælgeren ikke er i gear.	1. Traktionskontakten er justeret forkert eller er beskadiget.	1. Se Udskiftning af traktionskontakten.
Motoren starter (men det bør den ikke), når klippepedalen er trykket i bund, og klippecylinderne aktiveret.	1. Klippe-/løftekontakten er justeret forkert eller er beskadiget.	1. Se Udskiftning af klippe-/løftekontakten.
Motoren starter (men det bør den ikke), når der ikke sidder en fører i sædet.	1. Sædekontakten er justeret forkert eller er beskadiget.	1. Se Udskiftning af sædekontakten.
Motoren tørner ikke, hverken i gearskiftevælger eller klippepedalposition.	1. Klippe-/løftekontakten, traktionskontakten og/eller sædekontakten justeret forkert eller er beskadigede. 2. Batteripolerne er korroderet. 3. Ledningerne til klip-/løft eller traktionskontakten er løse. 4. Batteriet er fladt. 5. En solenoide er beskadiget. 6. Tændingskontakten er beskadiget. 7. Starteren er beskadiget. 8. Motoren er brændt sammen. 9. Ledningerne til nøglekontakten, voltmeteret eller solenoiden er løse. 10. Føreren sidder ikke på sædet.	1. Se Udskiftning af traktionskontakten, Udskiftning af klippe-/løftekontakten og/eller Udskiftning af sædekontakten. 2. Rengør polerne. 3. Kontroller ledningerne, og tilslut dem korrekt. 4. Oplad eller udskift batteriet. 5. Udskift solenoiden. 6. Udskift tændingskontakten. 7. Udskift eller reparer starteren. 8. Reparer motoren. 9. Tilslut ledningerne. 10. Tag plads i sædet.
Motoren tørner, men starter ikke, når gearvælgeren og klippepedalen er i neutral.	1. Årsagen til dette problem har **intet at gøre** med sikkerhedsblokeringssystemet. 2. Bageste knastaksel er forkert justeret. 3. Motoren eller ensretterproppen er løs. 4. Terminalkablet "I" til nøglekontakten er løst. 5. Der er motorproblemer, eller brændstoftanken er tom. 6. Parkeringsbremsens afbryderrelæ er beskadiget.	1. Alle sikkerhedskontakter er i orden. Fortsæt til næste årsag. 2. Juster knastakslen. 3. Tilslut kablet. 4. Tilslut kablet. 5. Find årsagen til problemet, og reparer det. 6. Udskift relæet.
Motoren standser ikke, når klippepedalen er trykket i bund (klippecylinderne er aktiveret), idet du fjerner dig fra sædet.	1. Klippe-/løfte- eller sædekontakten er justeret forkert eller er beskadiget. 2. Sædets returpindfjeder er itu, mangler eller sidder fast. 3. Sædedrejetappen roterer ikke frit.	1. Se Udskiftning af klippe-/løftekontakten eller Udskiftning af sædekontakten. 2. Udskift, løsn og smør dele, så pinden bevæger sig frit. 3. Løsn og smør sædets drejetappind for at sikre fri bevægelighed.

Problem	Mulige årsager	Afhjælpning
Motoren standser ikke, når gearskiftevælgeren er i gear, idet du rejser dig fra sædet.	1. Traktions- eller sædekontakten er justeret forkert eller er beskadiget. 2. Sædets returpindfjeder er itu, mangler eller sidder fast. 3. Sædedrejetappen roterer ikke frit.	1. Se Udskiftning af traktionskontakten eller Udskiftning af sædekontakten. 2. Udskift, løsn og smør dele, så pinden bevæger sig frit. 3. Løsn og smør sædets drejetappind for at sikre fri bevægelighed.
Motoren synes at ”sætte for meget ud” under transport. (Det er normalt, at motoren ”sætter ud” i et vist omfang.)	1. Sædet løfter kontaktknappen til ”af sædet” for nemt.	1. Juster sædekontakten, eller instruer brugeren om at sætte sig på sædet under transport.
Motoren fortsætter ikke med at køre, når du sidder i sædet, og gearskiftevælgeren står i gear, eller klippepedalen er trådt ned.	1. Sædekontakten er justeret forkert eller er beskadiget. 2. Sædets returpindfjeder sidder fast i den øverste position.	1. Se Udskiftning af sædekontakten. 2. Løsn og smør dele, så pinden bevæger sig frit. Udskift fjederen, hvis den er beskadiget.
Motoren standser uanset gearskiftevælgerens eller klippepedalens position (selvom begge er i ”Neutral”), idet du rejser dig fra sædet.	1. Klippe-/løftekontakten og/eller traktionskontakten er justeret forkert eller er beskadiget. 2. Ledningerne til klip/løft og/eller traktion er løse 3. Ledningerne til forlængerstikket til traktionskontakten er løse. 4. Terminalkablet ”B” til nøglekontakten er løst.	1. Se Udskiftning af klippe-/løftekontakten eller Udskiftning af traktionskontakten. 2. Tilslut ledningerne. 3. Tilslut ledningerne. 4. Tilslut ledningerne.
Motoren standser ikke, når tændingsnøglen drejes til positionen Off.	1. Tændingskontaktforbindelsen er løs. 2. Tændingskontakten er beskadiget. 3. Ledningerne i stikket er kortsluttet. 4. Motorens justering eller karburatorjusteringen er forkert.	1. Tryk stikket fast på tændingskontaktterminalerne. 2. Udskift tændingskontakten. 3. Reparer de pågældende ledninger. 4. Juster karburatoren eller motorens indstilling.
Batteriet lader ikke.	1. En sikring er sprunget eller mangler. 2. Det elektriske system har en løs ledning. 3. Regulatoren eller motorladerkredsløbet er beskadiget.	1. Isæt en ny sikring. 2. Kontroller alle tilslutninger, og foretag alle nødvendige reparationer. 3. Monter en ny regulator, eller reparer motorens ladekredsløb.

Toros generelle produktgaranti

To års begrænset garanti

Fejl og produkter, der er dækket

The Toro Company og dets søsterselskab, Toro Warranty Company, garanterer i fællesskab i henhold til en aftale mellem dem, at dit Toro–produkt ("produktet") er frit for materialefejl og fejl i den håndværksmæssige udførelse i to år eller 1500 driftstimer*, hvad end der måtte indtræde først. Hvis der forekommer en fejl, som er dækket af garantien, vil vi reparere produktet uden omkostninger for dig. Dette inkluderer fejldiagnose, arbejdsløn, reservedele og transport. Denne garanti træder i kraft på den dato, produktet leveres til den person, som oprindeligt køber det i detailleddet.

* Produkt udstyret med timetæller

Sådan får du udført service, der er dækket af garantien

Det påhviler dig at underrette produktforhandleren eller den autoriserede produktforhandler, som du har købt produktet hos, så snart du tror, der er opstået en fejl, som er dækket af garantien.

Hvis du har brug for hjælp til at finde frem til en produktforhandler eller en autoriseret forhandler, eller hvis du har spørgsmål vedrørende dine rettigheder eller ansvar i henhold til garantien, kan du kontakte os her:

Toro Commercial Products Service Department
Toro Warranty Company
8111 Lyndale Avenue South
Bloomington, MN 55420-1196, USA
952-888-8801 eller 800-982-2740
E-mail: commercial.service@toro.com

Ejerens ansvar

Du er som ejer af produktet ansvarlig for at udføre den vedligeholdelse og de justeringer, som er nødvendige i henhold til din betjeningsvejledning. Hvis du ikke udfører den nødvendige vedligeholdelse og de nødvendige justeringer, kan dette danne grundlag for at afvise en reklamation i henhold til garantien.

Genstande og fejl, der ikke er dækket

Det er ikke alle produktfejl eller funktionsfejl, der måtte opstå i garantiperioden, som udgør materialefejl eller fejl i den håndværksmæssige udførelse. Denne udtrykkelige garanti dækker ikke følgende:

- Produktfejl, som er en følge af brug ikke-originale Toro–reservedele eller af installation og brug af ekstra, modificeret eller ikke godkendt tilbehør
- Produktfejl, som er en følge af manglende udførelse af nødvendig vedligeholdelse og/eller justering
- Produktfejl, som er en følge af at have betjent produktet på en ødelæggende, uagtsom eller hensynsløs måde
- Reservedele, som forbruges ved brug, medmindre de skønnes at være defekte. Eksempler på reservedele, som forbruges eller opbruges ved normal drift af produktet, omfatter men er ikke begrænset til knive, knivcylindre, bundknive, piber, tændrør, styrehjul, dæk, filtre, remme og visse komponenter på sprøjter som f.eks. membraner, dyser og kontraventiler osv.
- Fejl, der forårsages af eksterne forhold. Forhold, der anses for at være eksterne forhold, omfatter men er ikke begrænset til vejrlig, opbevaringsforhold, forurening, brug af ikke godkendte kølevæsker, smøremidler, tilsætningsstoffer eller kemikalier osv.
- Normalt slid. Normalt slid omfatter, men er ikke begrænset til, beskadigelse af sæder som følge af slitage eller afslidning, slid på malede overflader, ridsede mærkater eller vinduer osv.

Reservedele

Reservedele, der planmæssigt skal udskiftet i forbindelse med nødvendig vedligeholdelse, er kun dækket af garantien i tidsrummet frem til det planmæssige tidspunkt for udskiftning af den pågældende reservedel.

Reservedele, som udskiftes i henhold til nærværende garanti, bliver Toros ejendom. Toro træffer endelig beslutning om, hvorvidt en reservedel eller en samlet enhed skal repareres eller udskiftes. Toro kan bruge fabriksrenoverede reservedele i stedet for nye reservedele til visse reparationer, der er dækket af garantien.

Generelle betingelser

Det eneste retsmiddel, du har til rådighed i henhold til nærværende garanti, er reparation hos en autoriseret Toro–forhandler.

Hverken The Toro Company eller Toro Warranty Company er ansvarlig for indirekte–, hændelige– eller følgeskader i forbindelse med brugen af de Toro–produkter, der er dækket af nærværende garanti, herunder omkostninger eller udgifter til at fremskaffe erstatningsudstyr eller service i de perioder, der med rimelighed medgår i forbindelse med funktionsfejl eller manglende rådighed over produktet, mens der udføres reparationer i henhold til garantien. Bortset fra den emissionsgaranti, der er nævnt nedenfor, og kun såfremt denne måtte finde anvendelse, gives ingen anden udtrykkelig garanti. Alle underforståede garantier om salgbarhed og brugsegnethed er begrænset til denne udtrykkelige garantis varighed.

I visse stater er det ikke tilladt at fragå ansvar for hændelige– og følgeskader eller at begrænse tidsrummet for en underforstået garantis varighed, så ovenstående ansvarsfragåelser og begrænsninger gælder muligvis ikke for dig.

Denne garanti giver dig bestemte juridiske rettigheder, men derudover kan du også have andre rettigheder, som varierer fra stat til stat.

Bemærk vedrørende motorgaranti: Emissionskontrolsystemet på dit produkt kan være dækket at en separat garanti, som overholder de krav, der er fastsat af det amerikanske miljøbeskyttelsesagentur (Environmental Protection Agency, EPA) og/eller rådet for luftressourcer i Californien (California Air Resources Board, CARB). De timemæssige begrænsninger, der er anført ovenfor, gælder ikke for garantien på emissionskontrolsystemet. Der henvises til garantierklæringen om motoremissionsgaranti, som er trykt i betjeningsvejledningen eller indeholdt i motorfabrikantens dokumentation, for yderligere oplysninger.

Andre lande end USA og Canada

Kunder, som har købt Toro–produkter, der er eksporteret fra USA eller Canada, skal kontakte deres Toro–forhandler for at få en garantipolice, som gælder for deres land, provins eller stat. Såfremt du af en eller anden grund er utilfreds med din forhandlers service eller har problemer med at få oplysninger om garantien, bedes du kontakte Toro–importøren. Hvis alt andet svigter, kan du kontakte os hos Toro Warranty Company.

Delnr. 374-0127 Rev. A

TORO.

Garantierklæring om fordampningsemissionskontrol

Californisk garantierklæring om fordampningsemissionskontrol
Dine garantirettigheder og –forpligtelser

Indledning

Den californiske luftkvalitetsmyndighed California Air Resources Board og The Toro® Company vil hermed beskrive fordampningsemissionskontrolsystemets garanti på dit model 2006–udstyr. I Californien skal nyt udstyr, der bruger små motorer til terrænkørsel, være konstrueret, bygget og udstyret med henblik på at overholde statens strenge regler til forebyggelse af smogdannelse. The Toro) Company skal garantere, at der er et fordampningsemissionskontrolsystem på dit udstyr i to år forudsat, at udstyret ikke har været fejlagtigt anvendt, forsømt eller forkert vedligeholdt.
Dit fordampningsemissionskontrolsystem kan indeholde reservedele som f.eks.: brændstofslanger, brændstofslangefittings og klemmer.

Producentens garantidækning:

Der gives en 2 års garanti på dette fordampningsemissionskontrolsystem. Hvis en reservedel, som er relateret til dit fordampningsemissionssystem, er defekt, repareres eller udskiftes reservedelen af The Toro® Company.

Producentens garantiansvar:

- Som ejer af udstyret har du ansvaret for udførelsen af den nødvendige vedligeholdelse anført i betjeningsvejledningen. The Toro® Company anbefaler, at du beholder alle de kvitteringer, der dækker vedligeholdelse af dit udstyr, men The Toro® Company har ikke ret til at afvise garantiansvar alene på grund af manglende kvitteringer.
- Som ejer af udstyr skal du imidlertid være opmærksom på, at The Toro® Company har ret til at afvise garantidækning, hvis dine emissionsgarantireservedele ikke fungerer på grund af forkert anvendelse, forsømmelse eller forkert vedligeholdelse eller ikke–godkendte ændringer.
- Det er dit ansvar at rette henvendelse til en autoriseret serviceforhandler med dit udstyr, så snart der opstår et problem. De reparationer, der er dækket af garantien, skal foretages inden for en rimelig tidsperiode, der ikke må overstige 30 dage. Hvis du har spørgsmål vedrørende din garantidækning, skal du kontakte The Toro® Company på 1–952–948–4027 eller ringe til os på frikaldsnummeret anført i Toro–garantierklæringen.

Garantikrav vedrørende fejl:

10. Denne garantiperiode træder i kraft på den dato, hvor motoren eller udstyret leveres til slutkøber.

11. Den generelle fordampningsemissionsgarantis dækning. Reservedele omfattet af emissionsgarantien for slutkøber og eventuelt efterfølgende ejere skal være dækket med henblik på, at fordampningsemissionskontrolsystemet efter installation var
    A. Designet, bygget og udstyret i overensstemmelse med alle gældende regler, og
    B. Fri for materialefejl og fejl i håndværksmæssig udførelse, der medfører fejl på en garantiomfattet reservedel.

12. Garantien på reservedele, der er relateret til fordampningsemission, skal tolkes som følger:
    A. Eventuelle reservedele, der er omfattet af garantien, og som ikke planmæssigt skal udskiftes i forbindelse med påkrævet vedligeholdelse anført i de skriftlige anvisninger, skal være dækket af garantien i en periode på to år. Hvis der opstår fejl på en sådan reservedel i løbet af garantiens dækningsperiode, skal den repareres eller udskiftes af The Toro® Company. En reservedel, der er repareret eller udskiftet under garantien, skal være omfattet af garanti i en periode, der ikke må være kortere end den resterende garantiperiode.
    B. De reservedele, der er omfattet af garantien, og som kun skal gennemgå planmæssige eftersyn i henhold til de skriftlige anvisninger, skal være dækket af garantien i en periode på to år. En erklæring i sådanne skriftlige anvisninger som ”om nødvendigt reparere eller udskifte” skal ikke reducere garantiperiodens dækning. En reservedel, der er repareret eller udskiftet under garantien, skal være omfattet af garanti i en periode, der ikke må være kortere end den resterende garantiperiode.
    C. Eventuelle reservedele, der er omfattet af garantien, og som planmæssigt skal udskiftes i henhold til de skriftlige anvisninger, skal være dækket af garantien i den periode, der går forud for det første planlagte udskiftningstidspunkt. Hvis der opstår fejl på en sådan reservedel, før den første planlagte udskiftning skal finde sted, skal den repareres eller udskiftes af The Toro® Company. En reservedel, der er repareret eller udskiftet under garantien, skal være omfattet af garanti i en periode, der ikke må være kortere end den resterende garantiperiode forud for det første planlagte udskiftningstidspunkt.
    D. Reparation eller udskiftning af en reservedel, der er omfattet af garantien, skal i henhold til garantibestemmelserne i denne paragraf udføres uden omkostning for ejeren hos en autoriseret serviceforhandler.
    E. Uanset bestemmelserne i afsnit (D) ovenfor skal service eller reparationer under garantien foretages hos en autoriseret serviceforhandler.
    F. Ejeren må ikke afkræves betaling for diagnostisk arbejde, der fører til beslutningen om, at en reservedel, der er omfattet af garantien, rent faktisk er fejlpåhæftet, forudsat at sådant diagnostisk arbejde udføres hos en autoriseret serviceforhandler.
    G. I løbet af fordampningsemissionskontrolsystemets to års garantiperiode skal The Toro® Company have en beholdning af reservedele, der er omfattet af garantien, som i tilstrækkeligt omfang kan imødekomme den forventede efterspørgsel på sådanne reservedele.
    H. Der skal bruges reservedele, der er godkendt af producenten, til udførelse af eventuel vedligeholdelse eller reparation under garantien, og de skal leveres til ejeren uden beregning. En sådan anvendelse vil ikke begrænse garantiforpligtelserne for The Toro® Company.
    I. Anvendelsen af eventuelle ekstra eller ændrede reservedele kan danne grundlag for afvisning af et garantikrav, der er fremsat i henhold til denne paragraf. The Toro® Company er ikke i henhold til denne paragraf pligtig at give garanti for fejl på reservedele omfattet af garantien, der er forårsaget af anvendelsen af en ekstra eller ændret reservedel
    J. The Toro® Company er forpligtet til inden for fem arbejdsdage at levere de dokumenter, der beskriver garantiprocedurer eller –politikker, i henhold til krav fra luftkvalitetsmyndigheden Air Resources Board.

Liste over emissionsgarantireservedele:

Følgende liste omfatter reservedele, der er dækket under denne garanti:

- brændstofslanger,
- brændstofslangefittings,
- klemmer