Form No. 3355–674 Rev. A

TORO®

Greensmaster® 3050

Trattore Greensmaster

Modello n. 04351—Serie n. 260000001 e superiori

Manuale dell’operatore

CE

Traduzione del testo originale (IT)

Avvertenza

Lo scarico del motore di questa macchina contiene prodotti chimici che nello Stato della California sono considerati cancerogeni, causa di anomalie e di altre problematiche della riproduzione.

Importante Il motore di questa macchina non è dotato di marmitta parascintille. L'utilizzo o l'azionamento di questo motore su terreno forestale, sottobosco o prateria, come definito in CPRC 4126, costituisce una trasgressione al Codice delle Risorse Pubbliche della California, Sezione 4442. Altri stati o regioni federali possono disporre di leggi analoghe.

Il presente sistema di accensione a scintilla è conforme alla norma canadese ICES-002.

Ce système d'allumage par étincelle de véhicule est conforme à la norme NMB-002 du Canada.

L'accluso Manuale d'istruzioni del motore contiene informazioni sulle normative dell'U.S. Environmental Protection Agency (EPA) e della California Emission Control Regulation, in materia di impianti di emissione, manutenzione e garanzia.

Conservate il Manuale d'istruzioni di questo motore sulla macchina. Sostituite immediatamente il Manuale d'istruzioni se dovesse essere avariato o illeggibile. All'occorrenza, ordinate un nuovo manuale al costruttore del motore.

Indice

	Pagina
Introduzione	3
Sicurezza	3
Norme di sicurezza	3
Sicurezza del rider Toro	6
Pressione acustica	7
Potenza acustica	7
Vibrazioni	7
Adesivi di sicurezza e di istruzione	7
Specifiche	10
Specifiche generali	10
Accessori	10
Preparazione	11
Parti sciolte	11
Azionamento e carica della batteria	12
Montaggio della ruota posteriore	13
Montaggio del sedile	13
Fissaggio del braccio dello sterzo	13
Montaggio del coperchietto	14
Montaggio della batteria	14
Montaggio degli apparati di taglio	15
Zavorra posteriore	16
Prima dell'uso	16
Verifica dell'olio motore	16
Rabbocco del serbatoio della benzina	17
Manutenzione del sistema idraulico	17
Pressione dei pneumatici	18
Verifica della coppia di serraggio dei dadi delle ruote	18
Funzionamento	19
La sicurezza prima di tutto	19
Comandi	19
Rodaggio	21
Avviamento del motore	21
Verifica dei microinterruttori di sicurezza	22
Preparazione della macchina per la tosatura	23
Addestramento	23
Prima di tosare	23
La tosatura	23
Il trasferimento	24
Ispezione e pulizia dopo la tosatura	24
Manutenzione	25
Programma di manutenzione raccomandato	25
Lista di controllo della manutenzione quotidiana	26
Lubrificazione	27
Cambio dell'olio motore e del filtro	28
Revisione del filtro dell'aria	29
Regolazione del comando dell'acceleratore	29
Regolazione del comando dello starter	30
Regolazione del comando del carburatore e della velocità	30
Sostituzione delle candele	30
Sostituzione del filtro del carburante	31
Cambio dell'olio idraulico e del filtro	31
Verifica dei flessibili e dei tubi idraulici	32
Messa a punto dei freni	32
Regolazione dell'albero a eccentrici posteriore	33
Regolazione dell'altezza dei pedali di sollevamento e tosatura	33
Livellamento dei pedali di sollevamento e tosatura	34
Regolazione del pedale della trazione	34
Regolazione del sollevamento e abbassamento degli apparati di taglio	35
Regolazione dei cilindri di sollevamento	35
Sostituzione del microinterruttore del sedile	35
Sostituzione del microinterruttore della trazione	36
Sostituzione del microinterruttore di tosatura/sollevamento	36

© 2005 della The Toro Company
8111 Lyndale Avenue South
Bloomington, MN 55420-1196

Contattateci a www.Toro.com
Tutti i diritti sono riservati
Stampato negli USA

Pagina

Regolazione del biellismo della trazione in retromarcia 37
Revisione dello sterzo 37
Manutenzione della batteria 38
Rimessaggio 38
Schema elettrico 39
Schema idraulico 40
Localizzazione guasti 41
Garanzia Toro per prodotti commerciali generali 47
Dichiarazione di garanzia del controllo delle emissioni gassose 48

Introduzione

Leggete attentamente questo manuale per imparare a utilizzare e mantenere correttamente il vostro prodotto. Le informazioni qui riportate aiuteranno voi ed altri ad evitare infortuni e a non danneggiare il prodotto. Sebbene la Toro progetti, produca e distribuisca prodotti all'insegna della sicurezza, voi siete responsabili del corretto utilizzo del prodotto in condizioni di sicurezza.

Per informazioni su prodotti ed accessori, sulla ricerca di un distributore o per la registrazione del vostro prodotto potete contattare Toro direttamente a www.Toro.com.

Per assistenza, ricambi originali Toro o ulteriori informazioni, rivolgetevi a un Distributore Toro autorizzato o ad un Centro Assistenza Toro, ed abbiate sempre a portata di mano il numero del modello ed il numero di serie del prodotto. Il numero del modello e il numero di serie si trovano nella posizione riportata nella Figura 1.

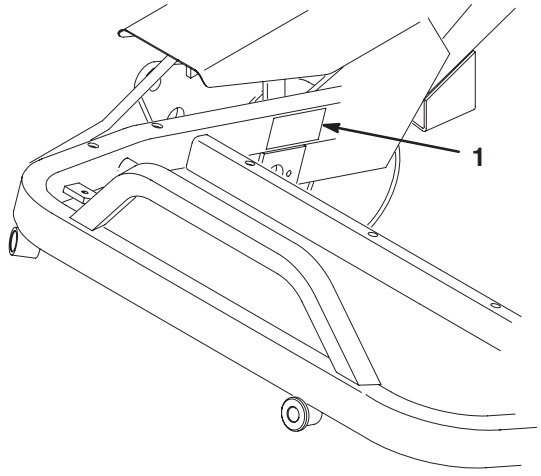

Figura 1

1. Posizione della targa con il numero di serie e del modello

Scrivete il numero del modello e il numero di serie nello spazio seguente:

Nº del modello _____

Nº di serie _____

Il presente manuale evidenzia i pericoli potenziali e riporta messaggi di sicurezza speciali per aiutare voi ed altri ad evitare infortuni ed anche la morte. ***Pericolo***, ***Avvertenza***, e ***Attenzione*** sono termini utilizzati per identificare il grado di pericolo. Tuttavia, a prescindere dal livello di pericolosità, occorre prestare sempre la massima attenzione.

Pericolo segnala una situazione di estremo pericolo che *provoca* infortuni gravi o la morte se non si osservano le precauzioni raccomandate.

Avvertenza segnala un pericolo che *può* provocare infortuni gravi o la morte se non si osservano le precauzioni raccomandate.

Attenzione segnala un rischio che può causare infortuni lievi o moderati se non si osservano le precauzioni raccomandate.

Per evidenziare le informazioni vengono utilizzate altre due parole: **Importante** indica informazioni di carattere meccanico di particolare importanza, e **Nota:** evidenzia informazioni generali di particolare rilevanza.

Sicurezza

Questa macchina soddisfa o supera i requisiti delle norme CEN EN 836:1997, ISO 5395:1990 e ANSI B71.4-1999 in vigore al tempo della fabbricazione, quando alla ruota posteriore era stata aggiunta una zavorra di 18 kg.

L'errato utilizzo o manutenzione da parte dell'operatore o del proprietario possono provocare incidenti. Per ridurre il rischio di incidenti, rispettate le seguenti norme di sicurezza e fate sempre attenzione al simbolo di allarme ⚠, che indica ATTENZIONE, AVVERTENZA o PERICOLO – "norme di sicurezza". Il mancato rispetto delle istruzioni può provocare infortuni o la morte.

Norme di sicurezza

Le seguenti istruzioni sono state tratte dalle norme CEN EN 836:1997, ISO 5395:1990 ed ANSI B71.4-1999.

Addestramento

- Leggete attentamente il manuale dell'operatore e gli altri stampati relativi all'addestramento. Acquisite dimestichezza con i comandi, gli adesivi di sicurezza e il corretto utilizzo dell'apparecchiatura.
- Non permettete mai a bambini o a persone che non abbiano una perfetta conoscenza delle presenti istruzioni di utilizzare il tosaerba o di effettuarne la manutenzione. Le normative locali possono imporre limiti all'età dell'operatore.
- Non tosate in prossimità di altre persone, soprattutto bambini, o di animali da compagnia.
- Ricordate sempre che l'operatore o utilizzatore è responsabile di incidenti o pericoli occorsi ad altre persone o alla loro proprietà.
- Non trasportate passeggeri.
- Tutti i conducenti e i meccanici devono mirare a ottenere una formazione professionale e pratica. Il proprietario è responsabile della formazione degli operatori. Tale formazione dovrà evidenziare:
  - la necessità di attenzione e concentrazione quando si lavora su rider;
  - il controllo del rider che scivola su un terreno in pendenza non viene recuperato azionando il freno. I motivi principali della perdita di controllo sono:
    - presa insufficiente delle ruote;
    - velocità troppo elevata;
    - azione frenante inadeguata;
    - tipo di macchina inadatto al compito da eseguire;
    - mancanza di consapevolezza degli effetti delle condizioni del terreno, soprattutto dei pendii;
    - traino e distribuzione del carico errati.
- Il proprietario/operatore può impedire che si verifichino incidenti o infortuni a se stesso, a terzi e alle cose, e ne è responsabile.

Preparazione

- Durante il lavoro indossate sempre calzature pesanti, pantaloni lunghi, casco, occhiali di protezione e auricolari adatti. Capelli lunghi, abiti svolazzanti e gioielli possono impigliarsi nelle parti mobili. Non usate mai la macchina a piedi nudi o in sandali.
- Ispezionate attentamente l'area in cui deve essere utilizzata l'apparecchiatura, e sgombratela da oggetti che possano venire raccolti e scagliati dalla macchina.
- **Avvertenza** – Il carburante è altamente infiammabile. Prendete le seguenti precauzioni.
  - Conservate il carburante in apposite taniche.
  - Fate il pieno solo all'aperto, e non fumate durante il rifornimento.
  - Aggiungete il carburante prima di avviare il motore. Non togliete mai il tappo del serbatoio, né aggiungete il carburante, a motore acceso o caldo.
  - Se viene inavvertitamente versato del carburante, non avviate il motore, ma allontanate la macchina dall'area interessata evitando di generare una fonte di accensione, finché i vapori del carburante non si saranno dissipati.
  - Montate con sicurezza i tappi dei serbatoi del carburante e delle taniche.
- Sostituite le marmitte di scarico e i silenziatori difettosi.
- Esaminate il terreno per determinare quali accessori e quali attrezzi siano necessari per eseguire il lavoro in modo corretto e sicuro. Usate soltanto accessori e attrezzi approvati dal produttore.
- Controllate che i comandi dell'operatore, i microinterruttori di sicurezza e le protezioni siano collegati e correttamente funzionanti. Se non funzionano correttamente, non azionate la macchina.

Funzionamento

- Non azionate il motore in un locale chiuso in cui possano raccogliersi i fumi tossici dell'ossido di carbonio.
- Tosate solamente alla luce del giorno o con illuminazione artificiale adeguata.
- Prima di cercare di avviare il motore, disinserite tutte le frizioni dell'accessorio con lame, mettete il cambio in folle e inserite il freno di stazionamento.
- Ricordate che non esistono pendenze sicure. L'utilizzo su pendii erbosi richiede un'attenzione particolare. Per cautelarvi dal ribaltamento:
  - evitate partenze e frenate brusche procedendo in salita o in discesa;
  - mantenete bassa la velocità della macchina quando procedete in pendenza o eseguite curve a stretto raggio;
  - prestate attenzione a protuberanze del terreno, buche e altri ostacoli nascosti.
  - non tosate mai procedendo trasversalmente alla pendenza, a meno che il tosaerba non sia specificamente concepito per questo scopo.
- Prestate attenzione a fosse e ad altri pericoli nascosti.
- Prestate attenzione al traffico quando attraversate o procedete nei pressi di una strada.

- Arrestate la rotazione delle lame prima di attraversare superfici non erbose.
- Quando utilizzate degli accessori, non dirigete mai lo scarico del materiale verso terzi e non consentite ad alcuno di avvicinarsi alla macchina durante il lavoro.
- Non azionate mai la macchina con schermi o ripari difettosi, o senza i dispositivi di protezione montati. Verificate che tutti i microinterruttori di sicurezza a interblocchi siano collegati, regolati, e funzionino correttamente.
- Non modificate la taratura del regolatore del motore e non fate superare al motore i regimi previsti. Il motore che funziona a velocità eccessiva può aumentare il rischio di infortuni.
- Prima di scendere dalla postazione di guida:
  - fermate la macchina su terreno pianeggiante;
  - disinserite la presa di forza e abbassate al suolo gli accessori;
  - mettete il cambio in folle e inserite il freno di stazionamento;
  - spegnete il motore e togliete la chiave di accensione.
- Disinserite la trasmissione agli accessori durante i trasferimenti e quando la macchina non viene utilizzata.
- Spegnete il motore e disinserite la trasmissione all'accessorio:
  - prima del rifornimento di carburante;
  - prima di togliere il cesto (o i cesti) di raccolta;
  - prima di regolare l'altezza, a meno che la regolazione non possa essere eseguita dalla postazione di guida;
  - prima di pulire intasamenti;
  - prima di controllare, pulire o eseguire interventi sul tosaerba;
  - dopo avere urtato un corpo estraneo, o in caso di vibrazioni anomale. Ispezionate il tosaerba per rilevare eventuali danni, ed effettuate le riparazioni necessarie prima di riavviare l'accessorio.
- Riducete la regolazione dell'acceleratore durante il tempo di arresto del motore e, se il motore è dotato di valvola di intercettazione, spegnete l'afflusso di carburante al termine del lavoro.
- Tenete mani e piedi a distanza dagli apparati di taglio.
- Prima di fare marcia indietro, guardate indietro e in basso, assicurandovi che il percorso sia libero.
- Rallentate e fate attenzione quando eseguite curve o attraversate strade e marciapiedi. Fermate i cilindri/rulli durante le pause di tosatura.
- Non utilizzate il tosaerba se siete sotto l'effetto di alcol, farmaci o droga.
- Prestate la massima attenzione durante il carico e lo scarico della macchina da un rimorchio o un autocarro.
- Prestate la massima attenzione quando vi avvicinate a curve cieche, cespugli, alberi o altri oggetti che possano impedire la vista.

Manutenzione e rimessaggio

- Mantenete adeguatamente serrati tutti i dadi, i bulloni e le viti, per assicurarvi che le apparecchiature funzionino nelle migliori condizioni di sicurezza.
- Non tenete la macchina con carburante nel serbatoio all'interno di edifici, dove i vapori della benzina possano raggiungere fiamme libere o scintille.
- Lasciate raffreddare il motore prima del rimessaggio al chiuso.
- Per ridurre il rischio d'incendio, mantenete motore, silenziatore/marmitta di scarico, vano batteria e zona di conservazione del carburante esenti da erba, foglie ed eccessi di grasso.
- Controllate frequentemente il cesto di raccolta, per verificarne l'usura o il deterioramento.
- Mantenete tutte le parti in buone condizioni operative, tutti i componenti metallici e i raccordi idraulici ben serrati. Sostituite i componenti e gli adesivi usurati o danneggiati.
- Dovendo scaricare il serbatoio del carburante, eseguite l'operazione all'aperto.
- Durante la messa a punto della macchina fate attenzione a non intrappolare le dita tra le lame in movimento e le parti fisse della macchina.
- Su macchine a più cilindri, ricordate che la rotazione di un cilindro può provocare la rotazione anche di altri cilindri.
- Disinnestate gli organi di trasmissione e abbassate gli apparati di taglio, inserite il freno di stazionamento, spegnete il motore e staccate il cappellotto dalla candela. Attendete l'arresto di ogni movimento prima di eseguire interventi di regolazione, pulizia o riparazione.
- Per prevenire un incendio, eliminate erba e detriti dagli apparati di taglio, dalle trasmissioni, da silenziatori/marmitte e dal motore. Tergete l'olio e il carburante versati.
- Quando necessario, utilizzate cavalletti metallici per supportare i componenti.
- Scaricate con cautela la pressione dai componenti che hanno accumulato energia.

- Prima di eseguire qualsiasi riparazione, scollegate la batteria e rimuovete il cappellotto della candela. Scollegate prima il morsetto negativo, per ultimo quello positivo. Ricollegate prima il morsetto positivo, per ultimo quello negativo.
- Prestate la massima attenzione quando controllate cilindri e rulli. Indossate i guanti e prestate attenzione durante il controllo.
- Tenete mani e piedi a distanza dalle parti mobili. Se possibile, non eseguite regolazioni mentre il motore è in funzione.
- Caricate le batterie in un luogo aperto, ben ventilato e distante da scintille e fiamme. Togliete la spina del caricabatterie prima di collegarlo o scollegarlo dalla batteria. Indossate indumenti di protezione e utilizzate attrezzi isolati.

Sicurezza del rider Toro

La seguente lista contiene informazioni sulla sicurezza, specifiche per i prodotti Toro oppure di cui è necessario essere a conoscenza, non incluse nelle norme CEN, ISO o ANSI.

Questo prodotto è in grado di amputare mani e piedi, e di scagliare oggetti. Rispettate sempre tutte le norme di sicurezza per evitare gravi infortuni o la morte.

L'utilizzo di questo prodotto per scopi non conformi alle funzioni per cui è stato concepito può essere pericoloso per l'utente e gli astanti.

Avvertenza

Lo scarico del motore contiene ossido di carbonio, gas velenoso inodore che può uccidere.

Non fate funzionare il motore in interni o in ambienti cintati.

- Imparate a fermare rapidamente il motore.
- Non utilizzate la macchina se calzate scarpe da tennis o calzature leggere.
- Si consiglia di indossare scarpe di sicurezza e pantaloni lunghi. L'uso di tale attrezzatura è richiesto ai sensi di alcune ordinanze locali e disposizioni assicurative.
- Maneggiate la benzina con cautela, e tergete le perdite accidentali.
- Controllate quotidianamente il corretto funzionamento dei microinterruttori di sicurezza a interblocchi. Se un microinterruttore è guasto, sostituitelo prima di mettere in funzione la macchina. Ogni due anni, sostituite tutti e quattro i microinterruttori di sicurezza a interblocchi, a prescindere dal fatto che funzionino correttamente o non.
- Sedetevi sul sedile prima di avviare il motore.
- L'utilizzo della macchina richiede la vostra attenzione. Per evitare di perdere il controllo:
  - non guidate nelle vicinanze di banchi di sabbia, fossati, torrenti o altri potenziali pericoli;
  - riducete la velocità prima di eseguire curve strette ed evitate arresti e avviamenti improvvisi;
  - date sempre la precedenza nell'attraversare la strada o nelle adiacenze;
  - inserite i freni di servizio in discesa per rallentare e mantenere la macchina sotto controllo.
- Per maggiore sicurezza i cesti di raccolta devono essere montati quando girano i cilindri o gli elementi antifeltro. Spegnete il motore prima di svuotare i cesti di raccolta.
- Sollevate gli apparati di taglio quando vi spostate da un'area di lavoro all'altra.
- Non toccate il motore, il silenziatore/marmitta di scarico o il tubo di scappamento quando il motore è acceso o poco dopo averlo spento, in quanto questi componenti possono scottare ed ustionarvi.
- Non avvicinatevi allo schermo rotante a lato del motore, per impedire il contatto diretto con il vostro corpo o gli abiti.
- Se il motore stalla o la macchina perde terreno e non riesce a raggiungere la sommità del pendio, non invertite direzione; fate sempre marcia indietro, lentamente e direttamente giù dalla pendenza.
- **Smettete di tosare** se una persona o un animale da compagnia si presentano improvvisamente nell'area da tosare o nelle sue vicinanze. L'utilizzo imprudente della macchina, abbinato alle irregolarità del terreno ed agli sbalzi, o a protezioni posizionate in modo errato, può causare infortuni dovuti al lancio di oggetti. Non riprendete la tosatura finché l'area non è sgombra.

Manutenzione e rimessaggio

- Prima di mettere l'impianto sotto pressione verificate che tutti i connettori dei flessibili idraulici siano saldamente serrati e che tutti i tubi e i flessibili siano in buone condizioni.
- Tenete corpo e mani lontano da perdite filiformi o da ugelli che eiettano fluido idraulico pressurizzato. Per verificare la presenza di eventuali perdite, utilizzate carta o cartone, non le mani. Il fluido idraulico che fuoriesce sotto pressione può avere una forza sufficiente da penetrare la pelle e causare gravi lesioni. Se il fluido viene iniettato nella pelle, rivolgetevi immediatamente ad un medico.

- Prima di scollegare l’impianto idraulico o di effettuare su di esso qualsiasi intervento, eliminate la pressione dell’intero impianto spegnendo il motore e abbassando a terra gli apparati di taglio e gli accessori.
- Verificate ad intervalli regolari che i tubi di alimentazione siano correttamente serrati e non usurati. All’occorrenza, provvedete al serraggio o alla riparazione.
- Se il motore deve essere mantenuto in funzione per l’esecuzione di un intervento di regolazione, tenete mani, piedi, indumenti e altre parti del corpo distanti dagli apparati di taglio, dagli accessori e dalle parti in movimento, prestando particolare attenzione alla griglia a fianco del motore. Tenete a distanza gli astanti.
- Per garantire condizioni di sicurezza e precisione, fate controllare la velocità massima del motore con un tachimetro da un Distributore Toro autorizzato. Il motore deve avere una velocità massima regolata di 2900 giri/min.
- Qualora fossero necessari interventi di assistenza o di riparazione di notevole entità, rivolgetevi a un Distributore Toro autorizzato.
- Utilizzate soltanto accessori e parti di ricambio approvati dalla Toro. L’utilizzo di accessori non approvati può rendere nulla la garanzia.

Pressione acustica

Questa unità ha un livello massimo di pressione acustica all’orecchio dell’operatore di 82 dBA, basato sulla misura di macchine identiche in ottemperanza alla Direttiva 98/37/CE.

Potenza acustica

Questa unità ha un livello di potenza acustica garantito di 105 dBA, basato sulla misura di macchine identiche in ottemperanza alla Direttiva 2000/14/CE.

Vibrazioni

Questa unità non supera il livello di vibrazioni alla mano/braccio di 2,5 m/sec.^{2}, basato su misurazioni di macchine identiche ai sensi della Direttiva 98/37/CE.

Questa unità non supera il livello di vibrazioni al corpo di 0,5 m/sec.^{2}, basato su misurazioni di macchine identiche ai sensi della Direttiva 98/37/CE.

Adesivi di sicurezza e di istruzione

Gli adesivi di sicurezza e di istruzione sono chiaramente visibili, e sono affissi accanto a zone particolarmente pericolose. Sostituite gli adesivi danneggiati o smarriti.

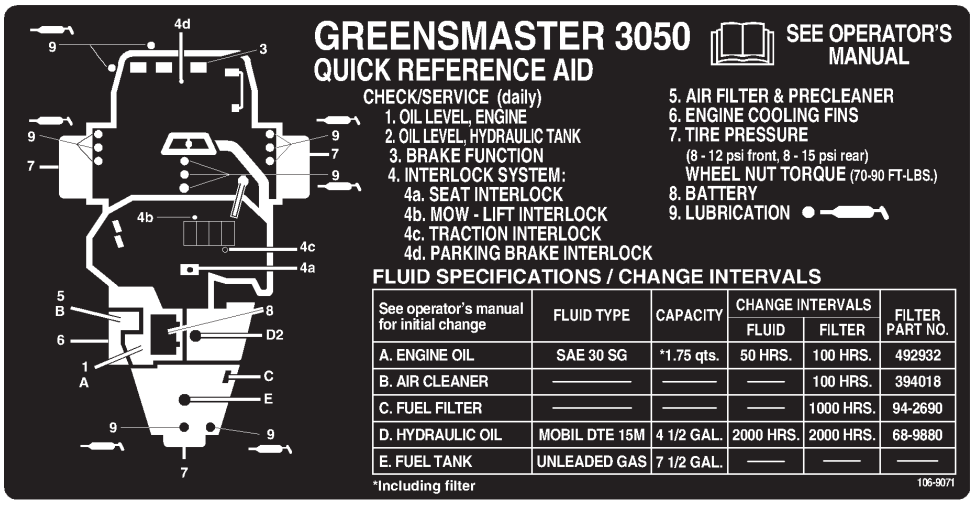

106-9071

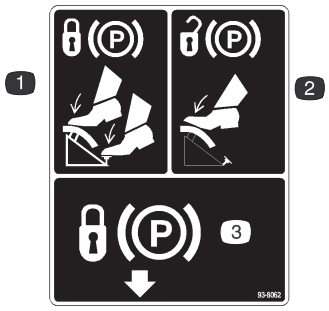

93-8062

1. Per bloccare il freno di stazionamento, premete il pedale del freno ed il fermo del freno di stazionamento.
2. Per sbloccare il freno di stazionamento premete il pedale del freno.
3. Blocco del freno di stazionamento

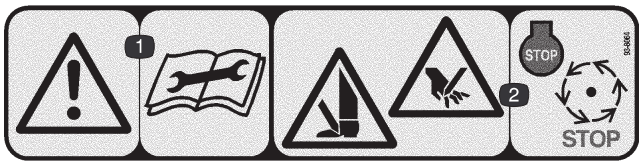

93-8064 (per CE)

1. Avvertenza. Leggete le istruzioni prima di eseguire interventi di revisione o manutenzione.
2. Pericolo di ferite a mani o piedi. Spegnete il motore e attendete che le parti in movimento si fermino.



62–5070



93-6686

1. Olio idraulico
2. Leggete il *Manuale dell'operatore.*

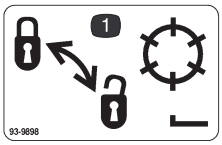

93-9898

1. Bloccate e sbloccate i cilindri

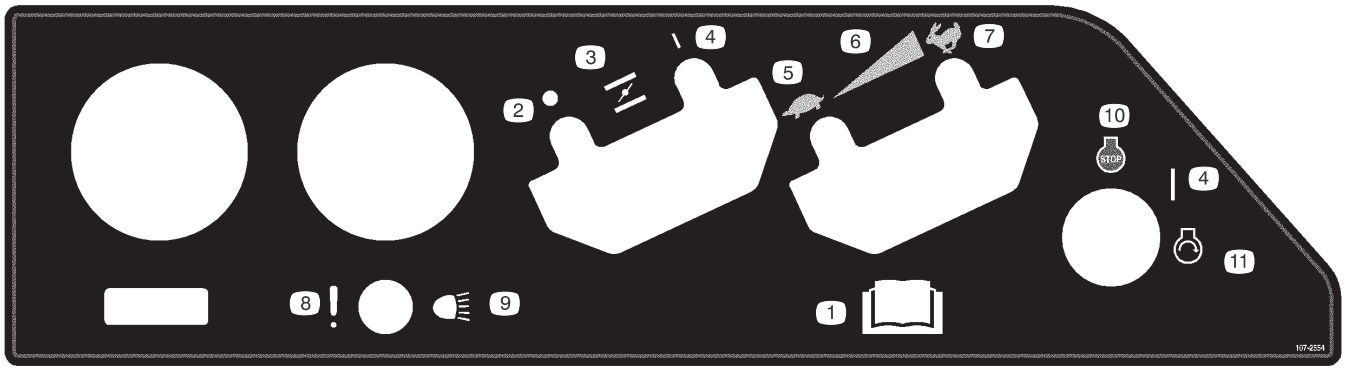

107-2554

1. Leggete il *Manuale dell'operatore.*
2. Off
3. Starter
4. On
5. Minima
6. Regolazione continua variabile
7. Massima
8. Errore/guasto (prova dell'allarme del rivelatore di perdite)
9. Fari
10. Spegnimento del motore
11. Avviamento del motore



104-2053

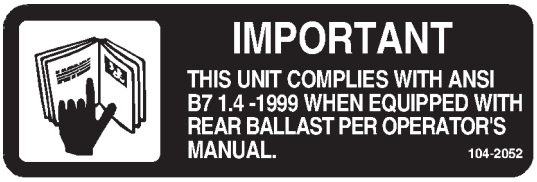

104-2052



93-6691

1. Leggete il *Manuale dell'operatore.*

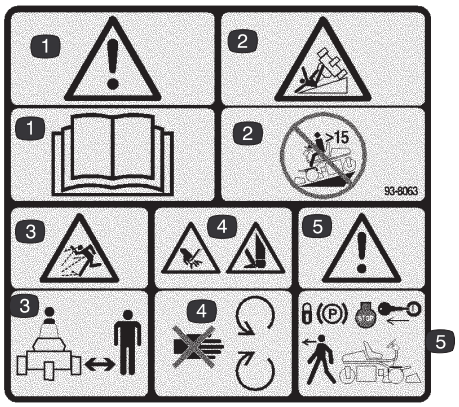

93-8063 (per CE)

1. Avvertenza. Leggete il *Manuale dell'operatore*.
2. Pericolo di ribaltamento. Non usate la macchina su pendenze superiori a 15 °.
3. Pericolo di lancio di oggetti. Tenetevi a distanza di sicurezza dalla macchina.
4. Pericolo di ferite alla mano o al piede. Non avvicinatevi alle parti in movimento.
5. Avvertenza. Prima di lasciare la macchina, bloccate il freno di stazionamento, spegnete il motore e togliete la chiave.

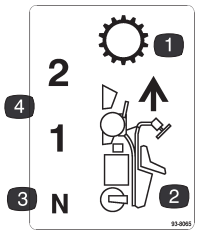

93-8065

1. Trasmissione
2. Marcia avanti
3. Folle
4. Marce avanti

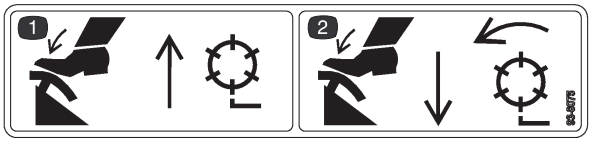

93-8075

1. Premete il pedale di sollevamento per alzare e arrestare i cilindri.
2. Premete il pedale di tosatura per abbassare i cilindri e avviarli.

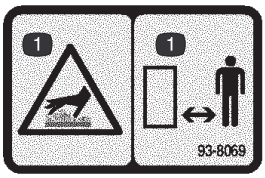

93-8069

1. Pericolo di ustione su superficie calda. Tenetevi a distanza di sicurezza dalla superficie calda.



Simboli della batteria

Sulla vostra batteria si trovano alcuni di questi simboli, o tutti.

1. Pericolo di esplosione.
2. Vietato fumare, fuoco e fiamme libere.
3. Pericolo di ustioni da liquido caustico o sostanza chimica.
4. Usate occhiali di sicurezza.
5. Leggete il *Manuale dell'operatore.*
6. Tenete gli astanti a distanza di sicurezza dalla batteria.
7. Usate occhiali di sicurezza. I gas esplosivi possono accecare e causare altre lesioni
8. L'acido della batteria può accecare e ustionare gravemente.
9. Lavate immediatamente gli occhi con abbondante acqua e ricorrete subito al medico.
10. Contiene piombo; non disperdete nell'ambiente.

Specifiche

Nota: Specifiche e disegno sono soggetti a variazione senza preavviso.

Specifiche generali

Larghezza di taglio	149,9 cm
Battistrada	125,7 cm
Interasse	119,1 cm
Lunghezza totale	228,6 cm
Larghezza totale	117,2 cm
Altezza totale	123,2 cm
Peso netto (bagnato)	422 kg
Peso con i cilindri	532 kg
Prima	6,1 km/h circa
Seconda	13 km/h circa
Velocità di retromarcia	3,1 km/h circa
Velocità cilindri	1975 giri/min circa.
Velocità di taglio – Apparato di taglio a 11 lame	4,6 mm circa
Velocità di taglio – Apparato di taglio a 8 lame	6,4 mm circa

Accessori

Apparato di taglio con cilindro DPA a 8 lame	Modello n. 04610
Apparato di taglio con cilindro DPA a 11 lame	Modello n. 04611
Spiker	Modello n. 04494
Tricilindro	Modello n. 04495
Cilindri antifeltro	Modello n. 04493
Kit trazione a velocità variabile	Modello n. 04422
Kit chiusura dei singoli cilindri	N. cat. 28-2150
Kit lappatura	N. cat. 92-9656
Parascintille	N. cat. 83-2240
Getto alta quota*	N. cat. 805537

* Ordinare dal Distributore Briggs & Stratton di zona

Preparazione

Nota: Stabilite i lati sinistro e destro della macchina dalla normale posizione di guida.

Parti sciolte

Descrizione	Qtà	Uso
Sedile Dado da 5/16 poll. Fodera del sedile	1 4 1	Montaggio della guida del sedile e della fodera sulla base del sedile
Gruppo ruote Distanziale del fusello posteriore	1 2	Montaggio ruota posteriore
Vite a testa cilindrica 1/2 x 3/4 poll. Rondella 1/2 poll.	1 1	Fissaggio del braccio dello sterzo
Coperchietto Vite a esagono incassato 1/4 x 3/4 poll. Dado di bloccaggio 1/4 poll. Rondella 1/4 poll. Vite autofilettante	1 1 1 1 2	Montaggio del coperchietto
Vite a testa cilindrica 1/4 x 5/8 poll. Dado 1/4 poll.	2 2	Fissaggio dei cavi sulla batteria
Barra di misura Bullone n. 10 x 7/8 poll. Controdado 10 poll.	1 1 1	Regolazione dell'altezza di taglio
Cesto di raccolta	3	Montare sul telaio di trazione
Chiavi di accensione	2	
Adesivo di servizio	11	Sovrapporre l'adesivo di servizio nella propria lingua sopra quello in lingua inglese (106–9071).
Catalogo dei pezzi Certificazione acustica del livello di rumore Foglio preconsegna Certificato di conformità	1 1 1 1	
Videocassetta dell'operatore	1	Guardate prima di utilizzare la macchina.
Manuale dell'operatore (trattore) Manuale del motore	2 1	Leggetelo prima di utilizzare la macchina.

Nota: I dispositivi di fissaggio degli apparati di taglio del Greensmaster 3050 sono a corredo degli apparati di taglio.

Azionamento e carica della batteria

Inizialmente, riempite la batteria solo con elettrolito (gravità specifica 1,265).

1. Togliete i dadi ad alette, le rondelle e il morsetto della batteria, e togliete la batteria.

Importante Non rabboccate l'elettrolito quando la batteria è nella macchina; potreste rovesciarlo e causare corrosione.

2. Pulite la parte superiore della batteria e togliete i tappi di sfiato (Fig. 2).

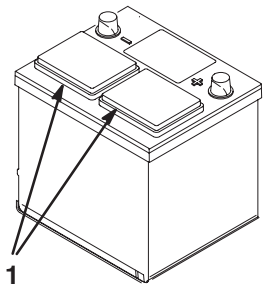

Figura 2

1. Tappi di sfiato

3. Riempite con cautela ciascun elemento finché il livello dell'elettrolito non copre le piastre, con 6 mm circa di fluido.

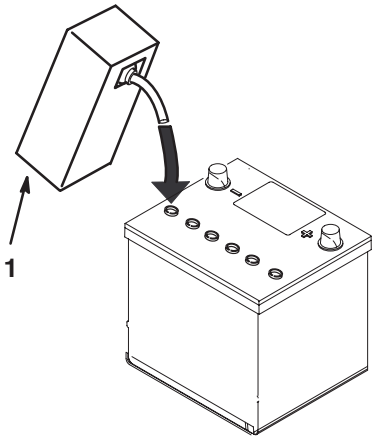

Figura 3

1. Elettrolito

4. Attendete 20–30 minuti perché le piastre assorbano l'elettrolito. All'occorrenza rabboccate finché l'elettrolito non è a 6 mm circa dalla base della tazza di riempimento (Fig. 3).

Avvertenza

Durante la ricarica della batteria si sviluppano gas esplosivi.

Non fumate mai nelle adiacenze della batteria, e tenetela lontano da scintille e fiamme.

5. Collegate un caricabatterie da 3–4 A ai poli della batteria. Caricate la batteria a 3 o 4 A finché il peso specifico non è di 1,250 o superiore, la temperatura è di un minimo di 16 ℃, e tutti gli elementi hanno raggiunto il punto di gassing.

6. Quando la batteria è carica, staccate il caricabatterie dalla presa elettrica e dai poli della batteria.

Nota: In seguito all'attivazione della batteria rabboccate soltanto con acqua distillata per supplire alla normale perdita; in linea di massima, in normali condizioni di servizio le batterie esenti da manutenzione non dovrebbero necessitare di acqua.

Avvertenza

CALIFORNIA

Avvertenza: Proposta 65

I poli della batteria, i morsetti e gli accessori attinenti contengono piombo e relativi composti, sostanze chimiche che nello Stato della California sono considerate cancerogene e causa di anomalie della riproduzione. ***Lavate le mani dopo avere maneggiato la batteria.***

Avvertenza

I morsetti della batteria e gli attrezzi metallici possono creare cortocircuiti contro i componenti metallici del trattore, e provocare scintille, che possono fare esplodere i gas della batteria e causare infortuni.

- **In sede di rimozione o montaggio della batteria, impedite ai morsetti di toccare le parti metalliche dell'unità motrice.**
- **Non lasciate che gli attrezzi metallici creino cortocircuiti fra i morsetti della batteria e le parti metalliche dell'unità motrice.**

Montaggio della ruota posteriore

1. Rimuovete il bullone e il dado di bloccaggio dai fori di montaggio della ruota nella forcella della rotella orientabile posteriore (Fig. 4).
2. Montate la ruota posteriore nella forcella. Inserite il bullone in un foro di montaggio, montate un distanziale e infilate il bullone nella ruota (Fig. 4).

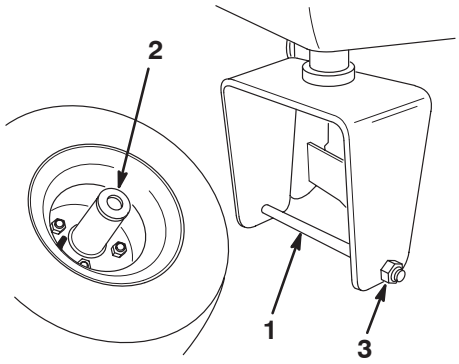

Figura 4

1. Bullone
2. Distanziale
3. Dado di bloccaggio

3. Montate un altro distanziale sul bullone, e infilate quest'ultimo nell'altro foro di montaggio della forcella.
4. Mettete l'angolatura della testa del bullone sotto il bordo inferiore della forcella. Montate il dado di bloccaggio per fissare la ruota sulla forcella e serratelo (Fig. 5).
5. Pulite il raccordo per ingrassaggio del gruppo ruota. Pompate del grasso nel mozzo della ruota, finché non fuoriesce da entrambi i cuscinetti del mozzo, segno che la cavità del mozzo è colma. Tergete il grasso superfluo.

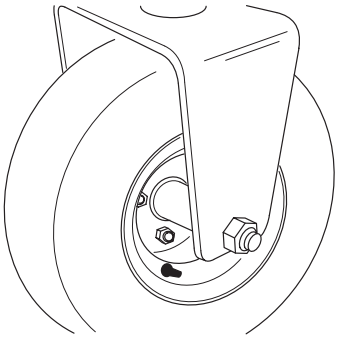

Figura 5

Montaggio del sedile

Nota: Montate le guide del sedile nella fila di fori di montaggio anteriori per aggiungere altri 7,6 cm alla regolazione in avanti, o nei fori di montaggio posteriori per aggiungere 7,6 cm dietro.

1. Sostenete la base del sedile in posizione eretta per mezzo dell'asta di supporto del sedile.
2. Togliete i dadi di bloccaggio che fissano le guide del sedile alla base di spedizione in compensato, e gettate via i dadi di bloccaggio.
3. Fissate il sedile, il pannello e le guide del sedile al supporto usando i dadi di bloccaggio da 5/16 poll. forniti con le parti sciolte (Fig. 6). Montate il pannello del sedile sul lato destro, nella posizione illustrata nella Fig. 6.

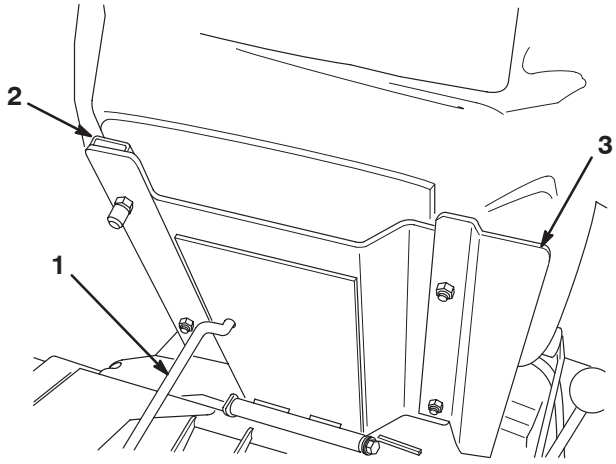

Figura 6

1. Asta di supporto del sedile
2. Guida del sedile
3. Pannello del sedile

Fissaggio del braccio dello sterzo

1. Togliete la vite a testa cilindrica (1/2 x 3/4 poll.) e la rondella (1/2 poll.) montate all'esterno del telaio del braccio dello sterzo.
2. Girate verso l'alto il braccio dello sterzo, allineando i fori di montaggio del braccio con quelli della staffa del telaio.

3. Scegliete il foro di montaggio in base al comfort dell'operatore e fissate il braccio con due viti a testa cilindrica (1/2 x 3/4 poll.) e le rondelle (1/2 poll.) (a corredo nelle parti sciolte) (Fig. 7).

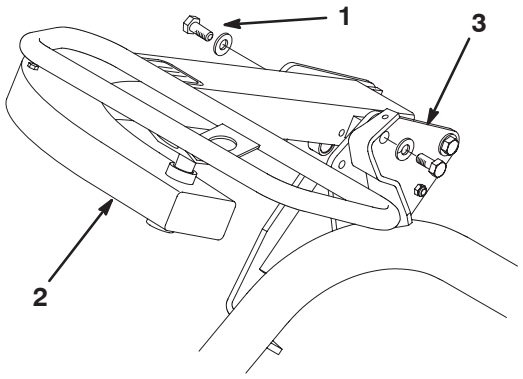

Figura 7

1. Vite a testa cilindrica e rondella
2. Braccio dello sterzo
3. Staffa del telaio

Montaggio del coperchietto

1. Allineate i fori di montaggio del coperchietto con i fori del tubo del telaio e della staffa di montaggio (Fig. 8).

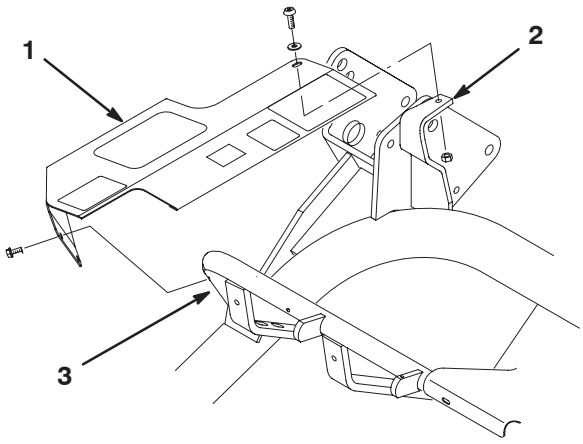

Figura 8

Illustrato senza il braccio dello sterzo

1. Coperchietto
2. Staffa di montaggio
3. Tubo del telaio

2. Fissate la parte posteriore del coperchietto alla parte superiore della staffa di montaggio, senza stringere, con una vite a testa cilindrica (1/4 x 3/4 poll), una rondella (1/4 poll.) e un dado di bloccaggio (1/4 poll.) (Fig. 8).
3. Fissate, senza stringere, la parte anteriore del coperchietto sul tubo del telaio con due viti autofilettanti (Fig. 8). Serrate tutti gli elementi di fissaggio del coperchietto.

Montaggio della batteria

1. Montate la batteria con i morsetti rivolti verso il serbatoio idraulico sulla macchina.

Avvertenza

I morsetti della batteria e gli attrezzi metallici possono creare cortocircuiti contro i componenti metallici del trattore, e provocare scintille, che possono fare esplodere i gas della batteria e causare infortuni.

- **In sede di rimozione o montaggio della batteria, impedite ai morsetti di toccare le parti metalliche dell'unità motrice.**
- **Non lasciate che gli attrezzi metallici creino cortocircuiti fra i morsetti della batteria e le parti metalliche dell'unità motrice.**

2. Collegate il cavo positivo (rosso) della batteria dal solenoide di avviamento al polo positivo (+) della batteria (Fig. 9). Fissateli saldamente con una chiave, e spalmate della vaselina sul morsetto. Verificate che il cavo non tocchi il sedile quando è arretrato al massimo, diversamente il cavo si consumerebbe e potrebbe danneggiarsi.

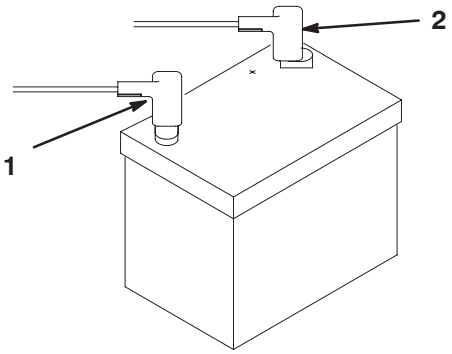

Figura 9

1. Negativo (–)
2. Positivo (+)

3. Collegate il cavo nero di terra dalla base del motore al polo negativo (–) della batteria. Fissatelo saldamente con una chiave e spalmate della vaselina sul morsetto.
4. Montate il morsetto di fissaggio della batteria e le rondelle, e fissate con i dadi ad alette.
5. Mettete il coperchietto sui poli positivo (+) e negativo (–) della batteria.

Montaggio degli apparati di taglio

Per apparati di taglio modelli 04610 e 04611

Nota: Quando affilate le lame, regolate l'altezza di taglio o eseguite altri interventi di manutenzione degli apparati di taglio, riponete i motori dei cilindri degli apparati di taglio in tubi di supporto sul davanti del telaio, per non danneggiare i flessibili.

1. Togliete gli apparati di taglio dalle scatole di cartone. Montateli e metteteli a punto come illustrato nel *Manuale dell'operatore*. Regolate l'altezza di taglio con l'apposita barra di misura a corredo del kit di parti sciolte.
2. Montate una rondella ed un prigioniero a sfera su ciascun lato del rullo anteriore degli apparati di taglio (Fig. 10).

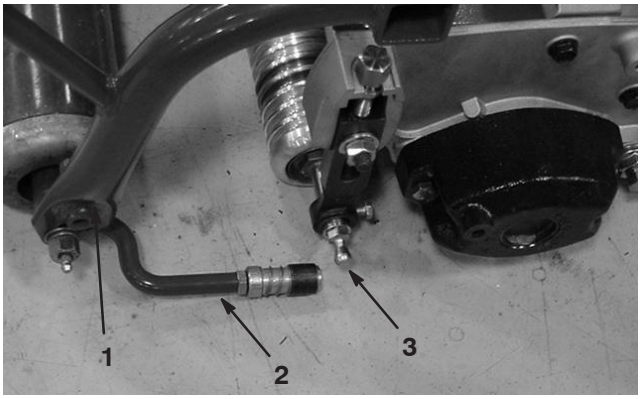

Figura 10

1. Telaio di trazione
2. Braccio di trazione
3. Prigioniero a sfera

3. Infilate l'apparato di taglio sotto il telaio di trazione, ed allo stesso tempo agganciate il gancio di sollevamento sul braccio di sollevamento (Fig. 11).

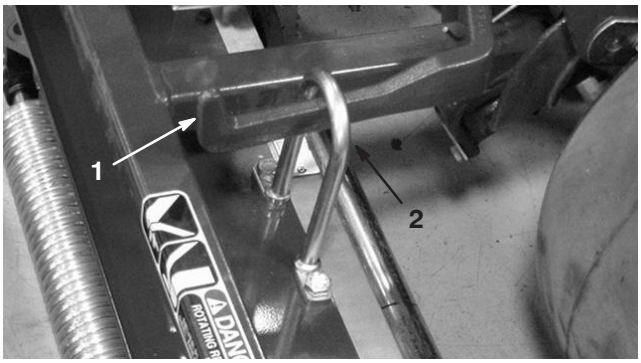

Figura 11

1. Braccio di sollevamento
2. Gancio di sollevamento

4. Tirate indietro il manicotto sul giunto sferico, ed abbassate il braccio di trazione facendolo ruotare, in modo da posizionare l'alloggiamento sul prigioniero a sfera. Rilasciate il manicotto in modo che scorra sopra il prigioniero e blocchi insieme i gruppi (Fig. 12).
5. Montate i cesti sui telai di trazione, allentate i controdadi sui bracci di trazione e regolate l'alloggiamento delle sfere fino ad ottenere un gioco di 6–13 mm tra il bordo del cesto e le lame del cilindro o il deflettore anteriore.

   Nota: In tal modo il cesto non potrà fare inclinare in avanti l'apparato di taglio e sfilare il rullo di sollevamento dal braccio di sollevamento durante la tosatura.

   Il bordo del cesto deve essere equidistante dalle lame del cilindro, per l'intera lunghezza di ciascun cilindro. Se il cesto è troppo vicino al cilindro, quando l'apparato di taglio viene sollevato da terra si corre il rischio che il cilindro tocchi il cesto.
6. Allineate gli alloggiamenti nei giunti sferici in modo che la parte aperta dell'alloggiamento sia centrata verso il prigioniero a sfera. Serrate i controdadi per fissare gli alloggiamenti (Fig. 12).

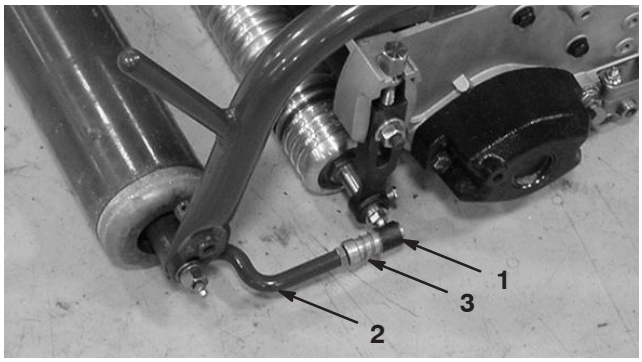

Figura 12

1. Giunto a sfera
2. Braccio di trazione
3. Controdado

7. Su ogni apparato di taglio montate le viti a testa cilindrica del motore principale del cilindro. Lasciate sporgere 13 mm circa del filetto di ciascun prigioniero dell'incastellatura (Fig. 13).

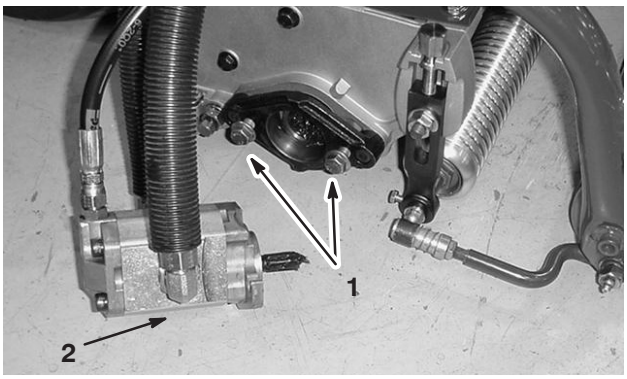

Figura 13

1. Viti a testa cilindrica
2. Motore principale

8. Togliete le coperture di protezione degli apparati di taglio e quelle degli alberi motore del cilindro.

Nota: Conservate le coperture di protezione degli apparati di taglio. Montatele ogni volta che togliete i motori principali dei cilindri, per non contaminare i cuscinetti degli apparati di taglio.

9. Utilizzate un ingrassatore manuale a pressione per riempire la cavità in fondo all'apparato di taglio con grasso universale n. 2.

10. Spalmate l'albero scanalato del motore con grasso pulito, e montate il motore facendolo ruotare in senso orario, in modo che le relative flange non tocchino i prigionieri. Girate il motore in senso antiorario finché le flange non circondano i prigionieri. Serrate le viti a testa cilindrica dell'incastellatura (Fig. 13).

Zavorra posteriore

Quando alla ruota posteriore viene aggiunta una zavorra di 18 kg di cloruro di calcio, questa macchina è conforme alle normative CEN EN 836:1997, ISO 5395:1990 e ANSI B71.4–1999.

Importante In caso di foratura di un pneumatico contenente cloruro di calcio, spostate il più rapidamente possibile la macchina dal tappeto erboso. Per non danneggiare il tappeto erboso bagnate immediatamente con abbondante acqua la superficie interessata.

Prima dell'uso

Nota: Stabilite i lati sinistro e destro della macchina dalla normale posizione di guida.

Verifica dell'olio motore

Il motore viene spedito con 1,7 litri (con filtro) di olio nella coppa, tuttavia occorre controllare l'olio prima e dopo la prima volta che si avvia il motore.

Il motore funziona con olio di alta qualità, service classification SC, SD, SE, SF o SG della American Petroleum Institute (API). La viscosità (peso) raccomandata è SAE 30.

1. Parcheggiate la macchina su terreno pianeggiante.

2. Svitate l'asta di livello ed asciugatela con un panno pulito. Avvitate l'asta nel tubo, e verificate che sia inserita a fondo (Fig. 14). Svitate l'asta, estraetela dal tubo e controllate il livello dell'olio. Se il livello dell'olio è basso, togliete il tappo di rifornimento dal coperchio della valvola e versate dell'olio fino a portarne il livello al segno di pieno (Full) sull'asta.

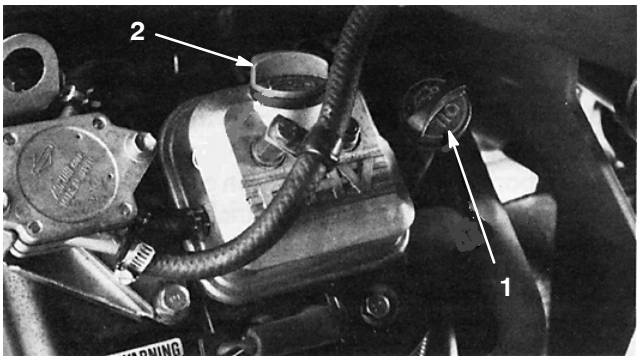

Figura 14

1. Asta di livello
2. Tappo di riempimento

3. Versate l'olio nel foro del coperchio della valvola finché non raggiunge il segno di pieno sull'asta di livello. Versate l'olio lentamente, controllando spesso il livello durante questa operazione. **Non riempite troppo.**

Importante Controllate l'olio ogni otto ore di servizio o quotidianamente. Cambiate l'olio dopo le prime otto ore di servizio, ed in seguito – in condizioni normali – cambiate l'olio ogni 50 ore ed il filtro ogni 100 ore. Tuttavia, cambiate più spesso l'olio se il motore viene utilizzato in ambienti molto polverosi o sporchi.

4. Montate saldamente il tappo di rifornimento e l'asta di livello.

Rabbocco del serbatoio della benzina

Utilizzate benzina normale **senza piombo** per automobili (minimo 85 ottani). Qualora non sia disponibile benzina normale senza piombo, è possibile utilizzare benzina normale etilizzata.

Importante Non utilizzate metanolo, benzina contenente metanolo o nafta contenente più del 10% di etanolo, perché potreste danneggiare il sistema di alimentazione del motore. Non mischiate mai olio e benzina.

Pericolo

In talune condizioni la benzina è estremamente infiammabile ed altamente esplosiva. Un incendio o un'esplosione possono ustionare voi ed altre persone, e causare danni.

- **Fate il pieno di carburante all'aria aperta, a motore freddo, e tergete la benzina versata.**
- **Non riempite completamente il serbatoio. Riempitelo fino a 25 mm dalla base del collo del bocchettone. Questo spazio servirà ad assorbire l'espansione della benzina.**
- **Non fumate mai quando maneggiate benzina, e state lontani da fiamme libere e da dove i fumi di benzina possano essere accesi da una scintilla.**
- **Conservate la benzina in taniche omologate, e tenetela lontano dalla portata dei bambini. Acquistate benzina in modo da utilizzarla entro 30-giorni.**
- **Prima del rabbocco, posizionate sempre le taniche di benzina sul pavimento, lontano dal veicolo.**
- **Non riempite le taniche di benzina all'interno di un veicolo oppure su un camion o un rimorchio, in quanto il tappetino del rimorchio o le pareti di plastica del camion possono isolare la tanica e rallentare la dispersione delle cariche elettrostatiche.**
- **Se possibile, togliete l'apparecchiatura a benzina dal camion o dal rimorchio, e rabboccatela con le ruote sul terreno.**
- **Qualora ciò non sia possibile, rabboccate l'apparecchiatura sul camion o sul rimorchio mediante una tanica portatile, anziché con una normale pompa del carburante.**
- **Qualora sia necessario utilizzare una pompa del carburante, tenete sempre l'ugello a contatto con il bordo del serbatoio del carburante oppure sull'apertura della tanica fino al termine del rifornimento.**

1. Pulite l'area intorno al tappo del serbatoio carburante e togliete il tappo (Fig. 15). Riempite con benzina normale senza piombo fino a 25 mm dall'orlo del foro di rabbocco. Questo spazio permette l'espansione della benzina. Non riempite completamente il serbatoio.

Nota: Il serbatoio ha una capienza di 28,4 litri.

2. Montate a fondo il tappo, e tergete la benzina versata.

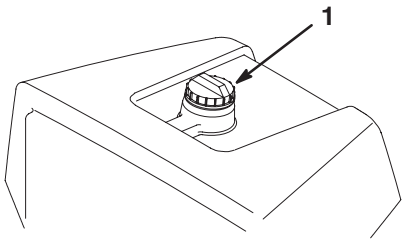

Figura 15

1. Tappo del serbatoio carburante

Manutenzione del sistema idraulico

Il serbatoio della macchina viene riempito in fabbrica con 17 litri circa di fluido idraulico di prima qualità. **Controllate il livello del fluido idraulico prima di avviare il motore per la prima volta, ed in seguito ogni giorno.** Gli oli idraulici adatti sono elencati qui di seguito.

La seguente lista non è completa. Si possono utilizzare fluidi idraulici di altre marche, purché corrispondano ad uno dei prodotti elencati. La Toro declina ogni responsabilità per danni causati dall'errata sostituzione, pertanto si raccomanda l'uso di prodotti di marche aventi una buona reputazione, che mantengono le proprie raccomandazioni.

Fluido idraulico multigrade —ISO VG 46 Clima normale da 0°C a 43°C

Mobil	DTE 15M
Amoco	Rykon Premium ISO 46
Chevron	Rykon Premium ISO 46
Conoco	Hydroclear AW MV46
Exxon	Univis N46
Pennzoil	AWX MV46
Shell	Tellus T 46
Texaco	Rando HDZ 46

Importante Il fluido ISO VG 46 Multigrade ha dimostrato di offrire prestazioni ottimali in un ampio range di temperature. Per impiego in temperature ambiente costantemente elevate tra 18°C e 49°C, il fluido idraulico ISO VG 68 può offrire prestazioni migliori.

Fluidi per alte temperature – ISO VG 68

Mobil	DTE 26
Amoco	Rykon AW N□ 68
Chevron	Olio idraulico AW ISO 68
Conoco	Hydroclear AW MV46 68
Exxon	Nuto H 68
Pennzoil	Olio idraulico AW 68
Shell	Tellus 68
Texaco	Rando HDZ 68

Fluido idraulico biodegradabile – Mobil 224H

Importante Mobil EAL 224H è l'unico olio biodegradabile testato ed approvato da Toro. La contaminazione da fluidi idraulici a base di minerali modifica la biodegradabilità e la tossicità di questo olio. Nel cambiare dal fluido normale al tipo biodegradabile, non dimenticate di osservare attentamente le istruzioni per il lavaggio pubblicate dalla Mobil. Per maggiori informazioni rivolgetevi al Distributore Toro. Quest'olio è reperibile in contenitori di 19 1itri dal Distributore Toro; ordinate il n. cat. 100–7674.

Fluido idraulico biodegradabile Premium—Mobil EAL EnviroSyn 46H

Importante Mobil EAL EnviroSyn 46H è l'unico fluido biodegradabile sintetico approvato da Toro. Questo fluido è compatibile con gli elastomeri utilizzati negli impianti idraulici Toro ed è adatto ad un'ampia gamma di temperature. è compatibile anche con oli minerali tradizionali, tuttavia ai fini della massima biodegradabilità e performance si consiglia di lavare accuratamente l'impianto idraulico per eliminare il fluido tradizionale. L'olio è reperibile dai Distributori Mobil in lattine di 19 litri o in fusti di 208 litri.

Nota: Molti fluidi idraulici sono praticamente incolori, e rendono difficile il rilevamento di fuoriuscite. Per l'olio dell'impianto idraulico è disponibile un additivo con colorante rosso in confezioni da 20 ml. Una confezione è sufficiente per 15–22 litri di olio idraulico. Per ottenerlo, ordinate il Nº cat. 44-2500 presso il Distributore Toro autorizzato di zona. **È sconsigliato l'uso di questo colorante rosso con fluidi biodegradabili. Usate del colorante per alimenti.**

Importante A prescindere dal tipo di fluido idraulico utilizzato, i trattori utilizzati per la tosatura di fairway, verticut o per impiego in temperature ambiente comprese tra 18°C e 49°C devono essere dotati del Kit radiatore dell'olio, n. cat. 104–7701.

Verifica dell'impianto idraulico

Controllate il livello del fluido idraulico prima di avviare il motore per la prima volta, ed in seguito ogni giorno.

1. Parcheggiate la macchina su terreno pianeggiante. Controllate che la macchina si sia raffreddata, in modo che l'olio sia freddo.
2. Togliete il tappo da sopra il serbatoio e controllate il livello del fluido. Il fluido deve trovarsi a circa 9 cm. dalla cima del foro di riempimento (Fig. 16).
3. Se l'olio è basso, riempite lentamente il serbatoio con olio idraulico ISO VG 46/48 o equivalente fino al giusto livello. Non mischiate i fluidi.
4. Montate il tappo.

Importante Per non contaminare l'impianto, pulite la superficie superiore delle lattine di olio idraulico prima di praticare il foro. Pulite anche la bocchetta e l'imbuto.

Nota: Controllate attentamente a vista i componenti idraulici per accertare che non vi siano perdite, dispositivi di fissaggio allentati, parti mancanti, tubi erroneamente disposti, ecc., ed all'occorrenza riattate.

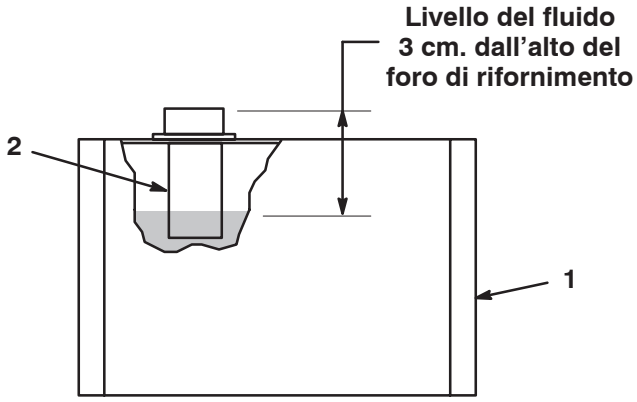

Figura 16

1. Serbatoio idraulico
2. Griglia

Pressione dei pneumatici

I pneumatici vengono sovragonfiati in fabbrica per la spedizione; riducete la pressione ai valori opportuni prima di avviare l'unità.

Variate la pressione dei pneumatici anteriori secondo le condizioni del tappeto erboso, da un minimo di 55 kPa a un massimo di 83 kPa.

Variate la pressione del pneumatico posteriore da un minimo di 55 kPa a un massimo di 103 kPa.

Verifica della coppia di serraggio dei dadi delle ruote

Avvertenza

Il serraggio dei dadi delle ruote a una coppia errata può causare infortuni.

Serrate i dadi delle ruote a 95–122 Nm dopo 1–4 ore di servizio, e di nuovo dopo 10 ore di servizio. Dopodiché serrate ogni 200 ore.

Funzionamento

Nota: Stabilite i lati sinistro e destro della macchina dalla normale posizione di guida.

La sicurezza prima di tutto

Leggete attentamente tutte le norme di sicurezza contenute in questa sezione. Queste informazioni contribuiranno alla protezione della vostra persona e degli astanti.

Si raccomanda l'uso di protezioni del tipo per occhi, orecchie, piedi e capo, e di ogni altro genere.

⚠ Attenzione ⚠

Questa macchina produce livelli acustici superiori a 85 dBA alle orecchie dell'operatore, e può causare la perdita dell'udito in caso di lunghi periodi di esposizione al rumore.

Quando utilizzate questa macchina indossate la protezione per l'udito.



Figura 17

1. Attenzione
2. Usate la protezione per le orecchie

Comandi

Pedale di tosatura

Premete **a fondo** il pedale di tosatura (Fig. 18) durante il lavoro per abbassare gli apparati di taglio ed avviare i cilindri. Il pedale di tosatura rimane abbassato grazie all'azione del gruppo valvole durante il funzionamento. Non occorre che l'operatore tenga premuto il pedale.

Pedale del freno

Il pedale del freno (Fig. 18) aziona un freno meccanico del tipo a tamburo per automobili, situato su ciascuna ruota motrice.

Pedale di sollevamento

Premendo il pedale di sollevamento (Fig. 18) durante il lavoro si impedisce ai cilindri di girare e si sollevano gli apparati di taglio. Premete **a fondo** il pedale di sollevamento finché gli apparati di taglio non sono completamente sollevati ed hanno cessato di girare.

Pulsante del freno di stazionamento

Premete il pedale del freno per attivare il complessivo del freno, quindi premete il piccolo pulsante illustrato (Fig. 18) per inserire il freno di stazionamento. Per disinserirlo, premete il pedale del freno. Abituatevi a bloccare il freno di stazionamento prima di lasciare la macchina incustodita.

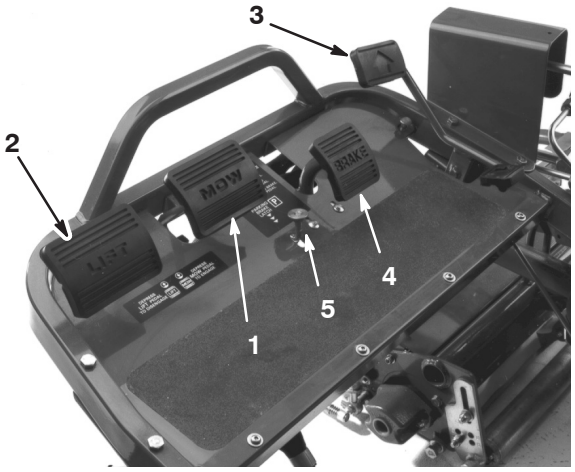

Figura 18

1. Pedale di tosatura
2. Pedale di sollevamento
3. Pedale di comando della trazione
4. Pedale del freno
5. Pulsante del freno di stazionamento

Pedale di comando della trazione e di arresto

Il pedale di comando della trazione (Fig. 18) svolge tre funzioni: sposta la macchina in avanti, la sposta indietro, e la ferma. Premete la parte superiore del pedale per fare marcia avanti, e la parte inferiore per la retromarcia o per agevolare l'arresto durante la marcia avanti. Per fermare la macchina lasciate che il pedale ritorni in folle. Per il vostro comfort, non appoggiate il tallone sulla sezione di retromarcia mentre fate marcia avanti (Fig. 19).



Figura 19

Comando dell’acceleratore

L’acceleratore (Fig. 20) consente all’operatore di controllare la velocità del motore. Spostate l’acceleratore in posizione Fast per aumentare il regime del motore, o in posizione Slow per ridurlo.

Nota: Non si può usare l’acceleratore per spegnere il motore.

Starter

Per avviare il motore a freddo chiudete il diffusore del carburatore (Fig. 20) spostando in avanti lo starter in posizione Chiuso. Quando il motore si è avviato, regolate lo starter in modo da mantenere un regime regolare. Non appena possibile aprite lo starter tirando indietro il comando in posizione Aperto. In caso di motore tiepido, è poco o per nulla necessario strozzare l’afflusso dell’aria.

Interruttore di accensione

Inserite la chiave nell’interruttore (Fig. 20) e giratela completamente in senso orario in posizione Start per avviare il motore. Non appena il motore si sarà avviato rilasciate la chiave, che si sposterà in posizione On. Per spegnere il motore girate la chiave in senso antiorario, in posizione Off.

Voltometro

The voltometro (Fig. 20) indica la tensione dell’impianto elettrico.

Fusibile

Il fusibile (Fig. 20) fa parte del circuito elettrico. Contiene un fusibile da 10 A (massimo 15 A).

Contaore

Il contaore (Fig. 20) indica le ore totali di funzionamento della macchina. Il conteggio inizia ogni volta che girate la chiave di accensione in posizione On.

Leva di regolazione del sedile

Questa leva, situata a sinistra del sedile (Fig. 20), permette di spostare il sedile avanti o indietro di 10 cm.

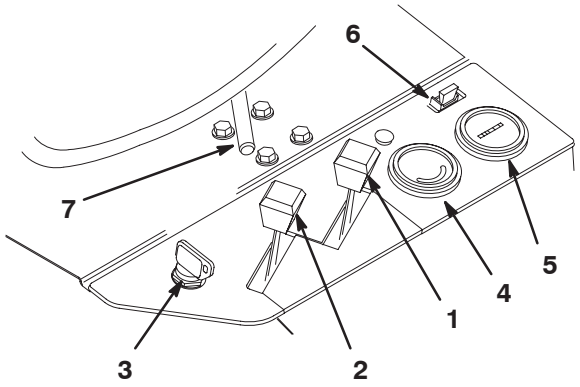

Figura 20

1. Comando dello starter
2. Comando dell’acceleratore
3. Interruttore di accensione
4. Voltometro
5. Contaore
6. Fusibile 10 A
7. Leva di regolazione del sedile

Leva di esclusione della tosatura

La leva di esclusione della tosatura blocca il pedale di tosatura per impedire l’avviamento accidentale degli apparati di taglio. Per sbloccarla, tirate in fuori il perno di esclusione della tosatura (Fig. 21), giratelo in senso orario e inseritene l’estremità nel foro posteriore della staffa.

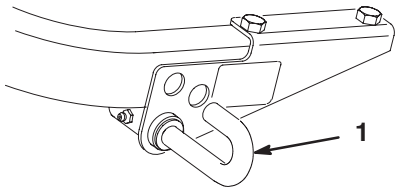

Figura 21

1. Perno della leva di esclusione della tosatura

Selettore del cambio

Il selettore del cambio si trova sopra il pannello destro (Fig. 22). Ha due posizioni di trazione e la posizione di folle. è possibile spostarsi da una marcia all’altra mentre la macchina è in movimento, senza causare danni.

Folle – usare per avviare il motore

Posizione n. 1 – usare per tosare i greens

Posizione n. 2 – usare per il trasferimento

Importante Se si guida la macchina in retromarcia con gli apparati di taglio abbassati, questi ultimi vengono strappati dai bracci di sollevamento.

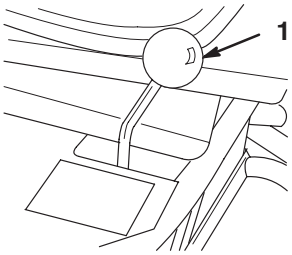

Figura 22

1. Selettore del cambio

Valvola di intercettazione del carburante

Prima del rimessaggio o di trasportare la macchina su un autocarro o un rimorchio, chiudete la valvola di intercettazione del carburante (Fig. 23), situata sotto il serbatoio carburante.

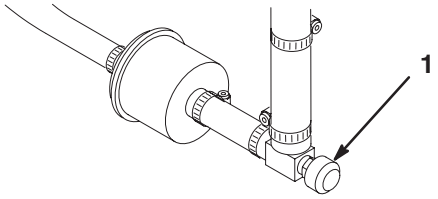

Figura 23

1. Valvola di intercettazione del carburante

Rodaggio

I procedimenti di cambio dell'olio e manutenzione consigliati per il periodo di rodaggio sono riportati nel manuale del motore fornito con la macchina.

Il rodaggio è limitato a sole otto ore di tosatura.

Le prime ore di servizio sono molto importanti in termini di affidabilità della macchina, pertanto si raccomanda di controllare accuratamente il funzionamento e le prestazioni al fine di prendere nota e rettificare piccoli problemi che, se ignorati, potrebbero causare problemi gravi. Controllate sovente la macchina durante la fase di rodaggio, per rilevare perdite, dispositivi di fissaggio allentati od altri segni di cattivo funzionamento.

Per garantire una resa ottimale dell'impianto dei freni, brunite (rodate) i freni prima di usare la macchina. Per brunire i freni, premeteli con forza e guidate la macchina a velocità di tosatura finché non si saranno riscaldati, ovvero fin quando ne sentirete l'odore. In seguito al rodaggio è talvolta necessario mettere a punto i freni; vedere Regolazione dei freni, pag. 32.

Avviamento del motore

Nota: Guardate sotto i tosaerba, e verificate che siano esenti da detriti.

1. Per sbloccare la leva di esclusione della tosatura tirate in fuori il perno, giratelo in senso orario e inseritene l'estremità nel foro posteriore della staffa.
2. Sedetevi alla postazione di guida, spostate il selettore del cambio in folle e verificate che i pedali di tosatura e sollevamento siano allo stesso livello.
3. Togliete il piede dal pedale di comando della trazione e verificate che il pedale sia a folle.
4. Spostate la leva dello starter in posizione On (solo per l'avviamento a freddo) e la leva dell'acceleratore in posizione centrale.
5. Inserite la chiave di accensione e giratela in senso orario finché il motore non si avvia. Quando il motore si è avviato, regolate lo starter in modo da mantenere un regime regolare. Non appena possibile aprite lo starter tirando indietro il comando in posizione Off. In caso di motore tiepido, è poco o per nulla necessario strozzare l'afflusso dell'aria.
6. Una volta avviato il motore, controllate la macchina come segue.

   A. Spostate il comando dell'acceleratore in posizione Fast e inserite momentaneamente i cilindri premendo il pedale di tosatura. Gli apparati di taglio devono abbassarsi e tutti i cilindri devono girare.

   B. Premete il pedale di sollevamento. I cilindri di taglio devono fermarsi, e gli apparati di taglio devono alzarsi completamente in posizione di trasferimento.

Importante Spegnete il motore. Controllate il bordo di ogni cesto per accertare che non tocchi il cilindro durante la tosatura. In caso di contatto, regolate i bracci di trazione; vedere Montaggio degli apparati di taglio.

   C. Premete il pedale del freno per impedire il movimento della macchina, ed azionate il pedale di trazione avanti e indietro.

   D. Continuate per 1–2 minuti. Mettete in folle la leva della trazione e i pedali di tosatura e sollevamento, bloccate il freno di stazionamento e spegnete il motore.

   E. Verificate che non ci siano fuoriuscite di olio. In caso di perdite di olio, controllate se i raccordi idraulici sono ben serrati. Se l'olio continua a fuoriuscire, chiedete l'assistenza del Distributore Toro di zona e, all'occorrenza, parti di ricambio.

Importante Per un breve periodo potreste notare delle tracce di olio sulle guarnizioni di tenuta del motore o delle ruote, fino al termine del periodo di rodaggio della macchina.

Nota: Dal momento che la macchina è nuova e l'accoppiamento dei cuscinetti e dei cilindri è forzato, dovrete effettuare questa verifica con l'acceleratore in posizione Fast. In seguito al rodaggio non è sempre necessario usare l'acceleratore in posizione Fast.

Verifica dei microinterruttori di sicurezza

Attenzione

Se i microinterruttori di sicurezza a interblocchi sono scollegati o guasti, la macchina può muoversi improvvisamente e causare incidenti.

- **Non manomettete i microinterruttori di sicurezza a interblocchi.**
- **Ogni giorno, controllate il funzionamento dei microinterruttori del sistema di sicurezza a interblocchi, e prima di azionare la macchina sostituite i microinterruttori guasti.**
- **Sostituite i microinterruttori ogni due anni, a prescindere dalle loro condizioni.**

I microinterruttori di sicurezza (Fig. 24) sono previsti per impedire che il motore giri o si avvii se il pedale della trazione non è in folle e se gli apparati di taglio non sono disinnestati. Inoltre, il motore si spegne quando:

- gli apparati di taglio sono innestati e l'operatore non è seduto
- il selettore del cambio si trova nella posizione n. 1 o n. 2 e l'operatore non è seduto.

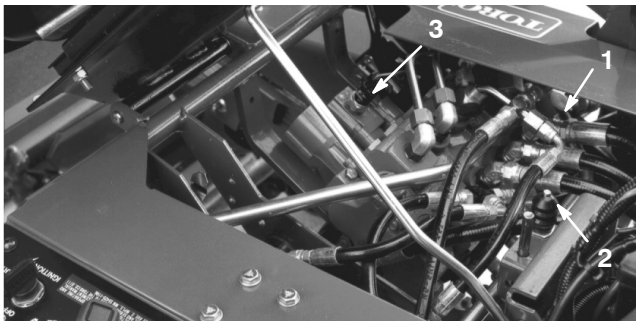

Figura 24

1. Microinterruttore della trazione
2. Microinterruttore del sedile
3. Interruttore di tosatura/sollevamento

Eseguite ogni giorno i seguenti controlli del sistema per accertare che il sistema di sicurezza funzioni correttamente.

1. Sedetevi sul sedile, inserite il freno di stazionamento e mettete in folle il selettore del cambio. Togliete il piede dal pedale di comando della trazione e verificate che il pedale sia in folle. Premete a fondo il pedale di sollevamento e rilasciatelo. Cercate di avviare il motore, che deve girare e mettersi in moto; in tal caso il sistema microinterruttori di sicurezza funziona correttamente. Se il motore gira, procedete alla voce 2. Se il motore non gira, contattate il Distributore Toro di zona.
2. Sedetevi alla postazione di guida e inserite il freno di stazionamento. Premete a fondo il pedale di sollevamento e rilasciatelo. Spostate il selettore del cambio nelle posizioni n. 1 e n. 2, e cercate di avviare il motore in entrambe le posizioni. Il motore non deve girare, il che significa che l'interruttore della trazione sul gruppo valvole funziona correttamente. Se il motore non gira, procedete alla voce 3. Se il motore gira, contattate il Distributore Toro di zona.
3. Sedetevi alla postazione di guida e inserite il freno di stazionamento. Premete a fondo il pedale di sollevamento e rilasciatelo. Mettete in folle il selettore del cambio della trazione e cercate di avviare il motore, che deve avviarsi e continuare a girare, il che significa che l'interruttore della trazione e l'interruttore di tosatura/sollevamento sul gruppo valvole funzionano correttamente; procedete alla voce 4. Se il motore gira ma non si avvia, il problema non riguarda il sistema di sicurezza a interblocchi. Se il motore non gira, contattate il Distributore Toro di zona.
4. Sedetevi alla postazione di guida, inserite il freno di stazionamento e mettete in folle il selettore del cambio. Premete il pedale di tosatura e tentate di avviare il motore. Il motore non si deve avviare; in questo caso l'interruttore di tosatura/sollevamento funziona correttamente. Se il motore non gira, procedete alla voce 6. Se il motore gira, contattate il Distributore Toro di zona.
5. Sedetevi alla postazione di guida e mettete in folle il selettore del cambio. Premete a fondo il pedale di sollevamento e rilasciatelo. Avviate il motore e premete il pedale di tosatura. Alzatevi con cautela dal sedile; il motore deve fermarsi. Se il motore si ferma, il sistema microinterruttori di sicurezza funziona correttamente. Se il motore non si ferma, spegnetelo, e riattate prima di usare di nuovo la macchina. In caso di assistenza, contattate il Distributore Toro di zona.
6. Sedetevi alla postazione di guida e mettete in folle il selettore del cambio. Premete a fondo il pedale di sollevamento e rilasciatelo. Avviate il motore e guidate verso una zona spaziosa, sgombra di detriti o corpi estranei. Allontanate tutti, specialmente i bambini, dall'area da tosare; davanti alla macchina non deve esserci nessuno. Mettete in folle il selettore del cambio, verificate che il pedale di tosatura sia disinnestato, impostate il comando dell'acceleratore a velocità media (non inserite il freno di stazionamento). Mentre tenete il

volante, mettete i piedi sulla piastra poggiapiede e sul pedale del freno, quindi spostate il selettore del cambio in prima (posizione n. 1). Alzatevi con cautela dal sedile; il motore deve fermarsi. Se il motore si ferma, il sistema microinterruttori di sicurezza funziona correttamente.

7. Ripetete la voce 6 con il selettore del cambio in seconda (posizione n. 2). Se il motore non si ferma, spegnetelo, e riattate prima di usare di nuovo la macchina. In caso di assistenza, contattate il Distributore Toro di zona.

Nota: Il freno di stazionamento di questa macchina è provvisto di un microinterruttore di sicurezza. Quando il freno di stazionamento è inserito, il motore si ferma se il selettore del cambio viene spostato nelle posizioni n. 1 o 2.

Preparazione della macchina per la tosatura

Agevolate l'allineamento della macchina per le passate di tosatura successive praticando quanto segue sui cesti degli apparati di taglio n. 2 e 3:

1. misurate 12,7 cm circa dal bordo esterno di ciascun cesto;
2. applicate una striscia adesiva bianca, oppure tracciate una linea con della vernice bianca, su ciascun cesto, parallela al bordo esterno del cesto stesso (Fig. 25).

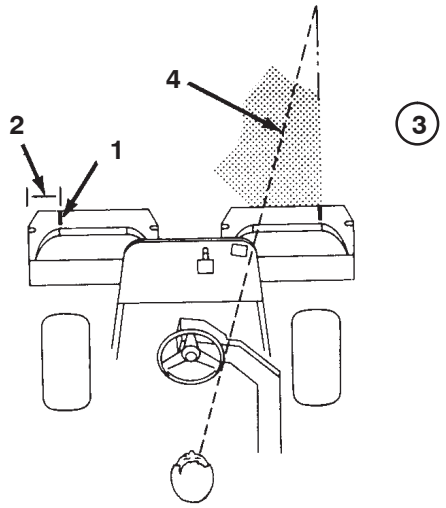

Figura 25

1. Striscia di allineamento
2. 12,7 cm circa
3. Erba falciata a destra
4. Mantenete il punto focale a 1,8–3 m davanti alla macchina.

Addestramento

Prima di tosare i green con la macchina vi consigliamo di cercare uno spazio sgombro e di esercitarvi ad avviare e fermare la macchina, ad alzare ed abbassare gli apparati di taglio, a sterzare ecc. Questo periodo di addestramento aiuta l'operatore ad acquisire dimestichezza con le prestazioni della macchina.

Importante La velocità non aumenta se cambiate alla posizione n. 2 mentre tosate i green; tuttavia, quando premete il pedale di sollevamento la velocità aumenta di colpo. Ai fini della sicurezza si consiglia di utilizzare soltanto la posizione n. 1 per la falciatura dei green, e la posizione n. 2 per il trasferimento.

Prima di tosare

Verificate che il green sia sgombro da detriti, togliete la bandierina dalla buca e decidete quale sia la migliore direzione di tosatura. Scegliete la direzione di tosatura in base alla direzione precedente. Tosate sempre alternando la direzione rispetto alla tosatura precedente, in modo che i fili d'erba tendano a rimanere diritti e non sia difficile intrappolarli tra le lame del cilindro e la controlama.

La tosatura

1. Ripetete questo controllo con il selettore del cambio in seconda (posizione n. 1). Iniziate sul bordo del green, in modo da potere eseguire la tosatura a strisce, che riduce al minimo la compattazione e crea un attraente motivo a righe sul green.

Importante Nell'avvicinarvi al green cambiate alla posizione n. 1, perché quando s'innestano gli apparati di taglio la macchina rallenta automaticamente. Quando gli apparati di taglio vengono disinnestati la velocità aumenta di nuovo.

2. Quando il bordo anteriore dei cesti attraversa il bordo esterno del green, premete il pedale di tosatura. Questa operazione abbassa sul tappeto erboso gli apparati di taglio ed avvia i cilindri.

Nota: Il cilindro dell'apparato di taglio posteriore n. 1 si avvia soltanto dopo che tutti gli apparati di taglio sono abbassati al suolo e gli apparati di taglio n. 2 e 3 iniziano a falciare.

Importante Familiarizzate con il fatto che il cilindro dell'apparato di taglio n. 1 ha un'azione ritardata, e che dovrete quindi esercitarvi a recuperare il tempo necessario per ridurre al minimo la tosatura di pulizia.

3. Durante le passate di ritorno sovrapponete uno spazio minimo alla falciatura precedente. Per tosare in linea retta il green e mantenere la macchina alla medesima distanza dal bordo della falciatura precedente, immaginate una linea da 1,8–3 m circa davanti alla macchina fino al bordo della sezione di green da tosare (Fig. 25 e 26). È talvolta utile includere nella linea di collimazione il bordo esterno del volante, vale a dire, tenere allineato il bordo del volante con un punto che si trovi sempre alla stessa distanza dalla parte anteriore della macchina (Fig. 25 e 26)

4. Man mano che la parte anteriore dei cesti attraversa il bordo del green, premete il pedale di sollevamento per fermare i cilindri e sollevare gli apparati di taglio. La tempestività di questa operazione è importante, perché i tosaerba non falcino l'erba periferica. Tuttavia, al fine di ridurre al minimo la quantità di erba da tagliare attorno alla zona periferica, tagliate la massima superficie di green possibile.

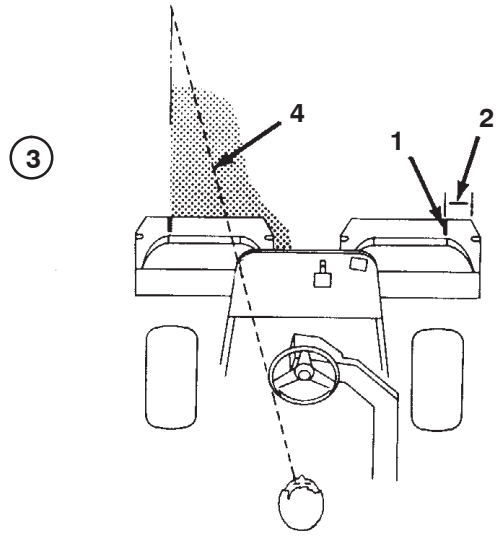

Figura 26

1. Striscia di allineamento
2. 12,7 cm circa
3. Erba falciata a sinistra
4. Mantenete il punto focale a 1,8–3 m davanti alla macchina.

5. Per ridurre i tempi di lavoro ed agevolare l'allineamento per la passata successiva, girate momentaneamente la macchina nella direzione opposta, quindi giratela in direzione della sezione da tosare; in altre parole, se intendete girare a destra, girate prima leggermente a sinistra e poi a destra. In tal modo potrete allineare la macchina per la passata successiva in tempi più brevi. Eseguite la stessa operazione quando intendete voltare nella direzione opposta. È consigliabile cercare di svoltare entro il raggio più stretto possibile, ma nei giorni più caldi è bene ampliare il raggio della svolta al fine di ridurre il rischio di ammaccare il tappeto erboso.

Importante Non fermate mai la macchina sul green mentre i cilindri degli apparati di taglio sono in funzione, perché potreste danneggiare il manto erboso. Se fermate la macchina sul green bagnato potreste lasciare le impronte o i segni delle ruote.

6. Terminate di tosare il green falciando la zona periferica. Non dimenticate di cambiare la direzione di taglio rispetto alla tosatura precedente. Tenete sempre presenti le condizioni atmosferiche e quelle del tappeto erboso, e cambiate la direzione di taglio rispetto alla tosatura precedente. Rimettete a posto la bandierina.

7. Alzate gli apparati di taglio e svuotate l'erba tagliata dai cesti di raccolta prima del trasferimento al green successivo. Lo sfalcio bagnato è pesante ed esercita uno sforzo eccessivo sui cesti; questo ulteriore peso inutile sulla macchina fa aumentare il carico sul motore, sull'impianto idraulico, sui freni ecc.

Il trasferimento

Gli apparati di taglio devono essere completamente alzati. Spostate il selettore del cambio in posizione n. 2 se le condizioni permettono una velocità di trasferimento superiore. Scegliete la posizione n. 1 su terreni accidentati o in pendenza, e rallentate. Scendendo pendii ripidi, utilizzate i freni per rallentare la macchina ed evitare di perdere controllo. Rallentate sempre quando vi avvicinate a superfici irregolari (selettore del cambio in posizione n. 1), e attraversate con cautela i terreni molto ondulati. Imparate a conoscere la larghezza della macchina, e non cercate di passare tra oggetti poco distanti tra di loro, al fine di evitare danni e tempo di inattività costosi.

Ispezione e pulizia dopo la tosatura

Al termine della tosatura lavate accuratamente la macchina con una canna per annaffiare il giardino, senza ugello, in modo che la pressione eccessiva dell'acqua non inquini e non danneggi le guarnizioni di tenuta e i cuscinetti. Dopo la pulizia, si consiglia di controllare la macchina per accertare che non vi siano perdite di fluido idraulico, componenti idraulici e meccanici danneggiati o usurati, e di verificare l'affilatura degli apparati di taglio. Lubrificate il pedale di tosatura alza/abbassa e l'albero del freno con olio SAE 30 o lubrificante spray, per evitare la corrosione e continuare ad ottenere soddisfacenti prestazioni durante la tosatura successiva.

Manutenzione

Nota: Stabilite i lati sinistro e destro della macchina dalla normale posizione di guida.

Programma di manutenzione raccomandato

Cadenza di manutenzione	Procedura di manutenzione
Dopo le prime 8 ore	• Cambiate l'olio motore. • Cambiate il filtro dell'olio motore.
Ogni 50 ore	• Controllate il livello del liquido della batteria. • Controllate le connessioni dei cavi della batteria. • Revisionate il prefiltro dell'aria. • Lubrificate tutti gli ingrassatori[1]. • Cambiate l'olio motore.
Ogni 100 ore	• Cambiate il filtro dell'olio motore. • Sostituite l'elemento del filtro dell'aria.
Ogni 200 ore	• Controllate la messa a punto di precarica del cuscinetto del cilindro. • Serrate i dadi ad alette delle ruote.
Ogni 800 ore	• Cambiate le candele. • Sostituite il filtro del carburante. • Controllate il regime del motore (alla minima e alla massima). • Controllate la luce della valvola.
Ogni 2000 ore od ogni due anni (optando per l'intervallo più breve)	• Sostituite i tubi flessibili mobili. • Sostituite i microinterruttori di sicurezza. • Svuotate/lavate il serbatoio del carburante. • Svuotate/lavate il serbatoio del carburante. • Sostituite il l'olio e il filtro dell'olio idraulico.

Importante Per ulteriori interventi di manutenzione si rimanda al manuale per l'uso del motore.

Lista di controllo della manutenzione quotidiana

Fotocopiate questa pagina e utilizzatela quando opportuno.

Punto di verifica per la manutenzione	Per la settimana di:						
	Lun	Mar	Mer	Gio	Ven	Sab	Dom
Verificate il funzionamento del sistema dei microinterruttori di sicurezza a interblocchi.							
Verificate il funzionamento degli strumenti.							
Verificate il funzionamento dei freni.							
Controllate il livello del carburante.							
Controllate il livello dell'olio motore.							
Pulite le alette di raffreddamento ad aria del motore.							
Ispezionate il prefiltro dell'aria.							
Controllate eventuali rumori anomali del motore.							
Verificate che i tubi idraulici flessibili non siano danneggiati.							
Verificate che non ci siano perdite di liquido.							
Controllate la pressione dei pneumatici.							
Verificate la regolazione tra cilindro e controlama.							
Verificate la regolazione dell'altezza di taglio.							
Lubrificate tutti gli ingrassatori.[1]							
Lubrificate il biellismo di tosatura, sollevamento e del freno.							
Ritoccate la vernice danneggiata.							

[1]immediatamente dopo **ogni** lavaggio, a prescindere dalla cadenza indicata.

Nota sulle aree problematiche

Ispezione effettuata da:		
N.	**Data**	**Informazioni**
1		
2		
3		
4		
5		
6		
7		
8		
9		
10		
11		
12		
13		

Attenzione

Se lasciate inserita la chiave nell'interruttore di accensione, qualcuno potrebbe accidentalmente avviare il motore e ferire gravemente voi od altre persone.

Prima di eseguire qualsiasi intervento di manutenzione, togliete la chiave dall'interruttore di accensione, staccate il cappellotto della candela, e riponetelo in un luogo sicuro, perché non tocchi accidentalmente la candela.

Lubrificazione

Il trattore è dotato di ingrassatori che devono essere lubrificati ad intervalli regolari con grasso universale n. 2 a base di litio. Se utilizzate la macchina in condizioni normali, lubrificate tutti i cuscinetti e le boccole ogni 50 ore di servizio.

I cuscinetti e le boccole del trattore da lubrificare sono:

- cuscinetti delle ruote posteriori (1) (Fig. 27)
- asse della forcella dello sterzo (1) (Fig. 28)
- perno del braccio di sollevamento (3) e cerniera di articolazione (3) (Fig. 29)
- rullo e albero del telaio di trazione (12) (Fig. 30)
- perno di sollevamento per la tosatura (Fig. 31)
- cilindri di sollevamento (3) (Fig. 32)
- leva di esclusione della tosatura (Fig. 33)



Figura 27

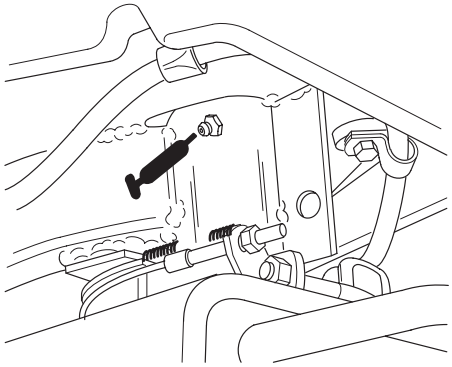

Figura 28

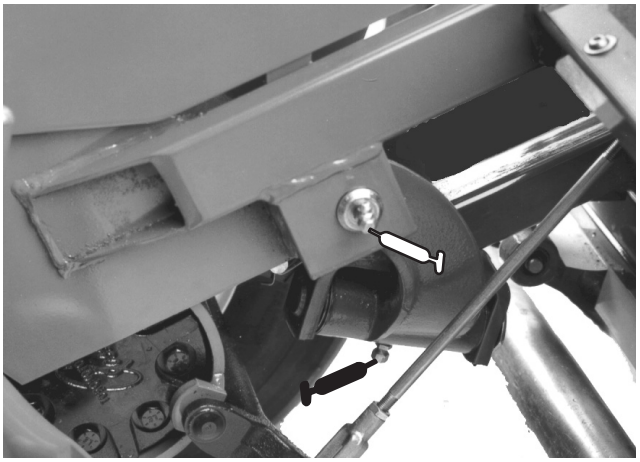

Figura 29



Figura 30



Figura 31

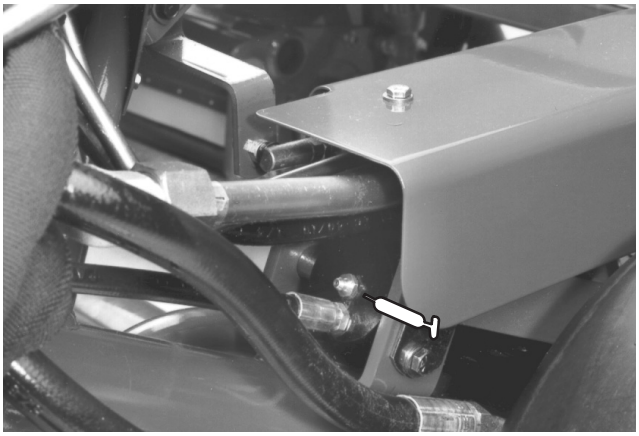

Figura 32

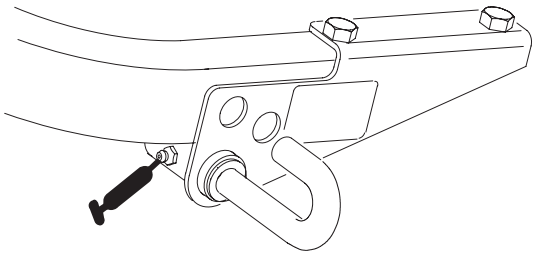

Figura 33

Cambio dell’olio motore e del filtro

Cambiate l’olio ed il filtro dopo le prime 8 ore di servizio; in seguito cambiate l’olio ogni 50 ore ed il filtro ogni 100 ore.

1. Togliete il tappo di spurgo (Fig. 34) e lasciate defluire l’olio in una bacinella. Quando l’olio cessa di defluire, rimontate il tappo.

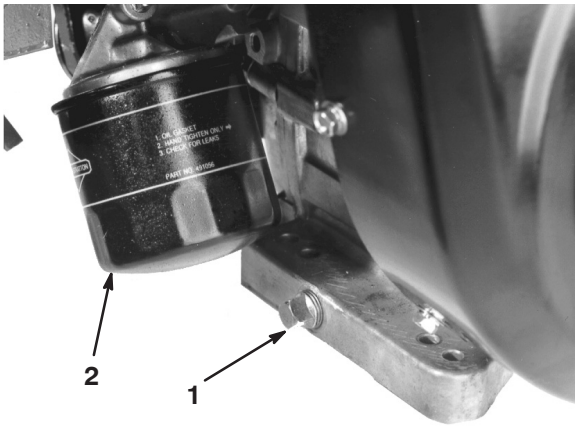

Figura 34

1. Tappo di spurgo
2. Filtro dell’olio

2. Togliete il filtro dell’olio (Fig. 34). Spalmate un velo d’olio pulito sulla nuova guarnizione del filtro.
3. Avvitate il filtro a mano, finché la guarnizione non tocca l’adattatore del filtro, quindi serrate di nuovo da 1/2 a 3/4 di giro. **Non serrate troppo.**
4. Aggiungete dell’olio nella coppa; vedere Verifica dell’olio motore, pag. 16.
5. Smaltite l’olio nel rispetto dell’ambiente.

Revisione del filtro dell’aria

Revisionate il prefiltro dell’aria in schiuma sintetica ogni 50 ore di servizio, e la cartuccia del filtro dell’aria ogni 100 ore di servizio. Puliteli più spesso in ambienti polverosi o sporchi.

1. Rilasciate gli elementi di bloccaggio e togliete il coperchio del filtro dell’aria (Fig. 35). Pulite accuratamente il coperchio.

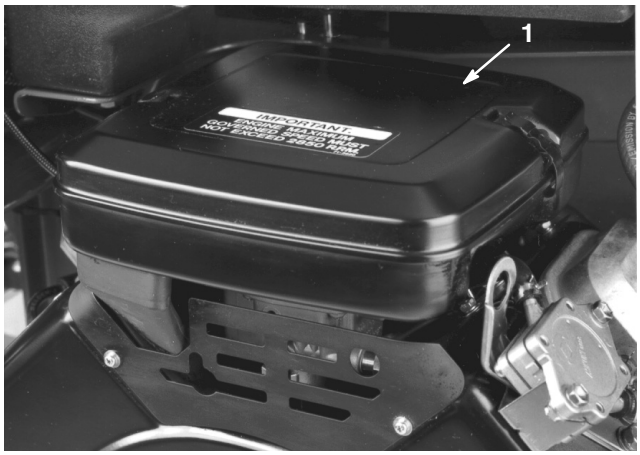

Figura 35

1. Coperchio del filtro dell’aria

2. Togliete il dado ad alette che fissa gli elementi al corpo del filtro dell’aria.
3. Se l’elemento in schiuma sintetica è sporco, toglietelo dall’elemento di carta (Fig. 36), e pulitelo accuratamente.
   A. Lavate l’elemento in schiuma sintetica in una soluzione di acqua tiepida e sapone. Premetelo per eliminare lo sporco, ma non strizzatelo, perché potreste strappare la schiuma sintetica.
   B. Asciugate l’elemento avvolgendolo in un panno pulito. Strizzate il panno e lasciate asciugare l’elemento.



Figura 36

1. Elemento in schiuma sintetica
2. Elemento di carta

4. Quando revisionate l’elemento in schiuma sintetica controllate le condizioni dell’elemento di carta. Pulitelo picchiettando delicatamente su una superficie piana o, se opportuno, sostituitelo.
5. Montate di nuovo l’elemento in schiuma sintetica, l’elemento di carta ed il coperchio del filtro dell’aria.

Importante Non fate girare il motore senza l’elemento del filtro dell’aria, in quanto la mancata osservanza di questa istruzione può causare l’eccessiva usura del motore e danneggiarlo.

Regolazione del comando dell’acceleratore

Il funzionamento ottimale dell’acceleratore dipende dalla corretta messa a punto del relativo comando. Prima di regolare il carburatore verificate che il comando dell’acceleratore funzioni correttamente.

1. Allentate la vite del serrafilo per cavi che fissa il cavo al motore (Fig. 37).

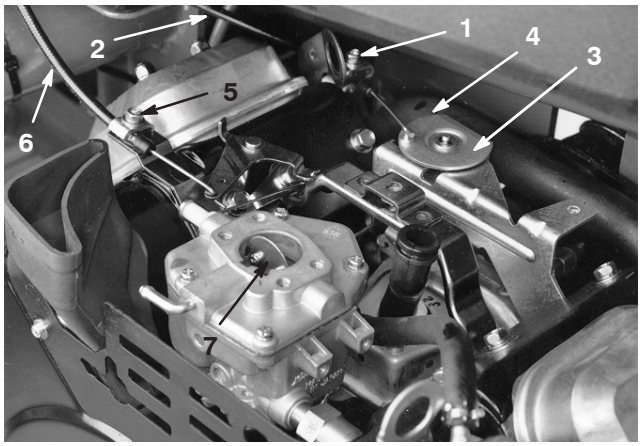

Figura 37

1. Vite del morsetto, scatola dell’acceleratore
2. Cavo dell’acceleratore
3. Parte girevole
4. Arresto
5. Vite del morsetto, scatola dello starter
6. Cavo dello starter
7. Farfalla dello starter

2. Spostate in avanti la leva di telecomando dell’acceleratore, in posizione Fast.
3. Tirate con forza il cavo dell’acceleratore finché il retro della parte girevole non tocca il fermo (Fig. 37).
4. Serrate il serrafilo del cavo e controllate la regolazione del regime del motore.

   Minima superiore: 2850 ± 50 giri/min

   Minima inferiore: 1650 ± 100 giri/min

Regolazione del comando dello starter

1. Allentate la vite del serrafilo per cavi che fissa il cavo al motore (Fig. 37).
2. Spostate in avanti la leva di comando a distanza dello starter, in posizione Closed (chiuso).
3. Tirate con forza il cavo dello starter finché la farfalla dello starter non è completamente chiusa, quindi serrate la vite del serrafilo (Fig. 37).

Regolazione del comando del carburatore e della velocità

Importante Prima di regolare il comando del carburatore e della velocità dovete mettere a punto i comandi dell'acceleratore e dello starter.

Avvertenza

Durante la regolazione del carburatore e della velocità il motore deve girare. Il contatto con parti in movimento o superfici calde può causare infortuni.

- **Prima di effettuare questo intervento, mettete in folle e inserite il freno di stazionamento.**
- **Tenete mani, piedi, abbigliamento ed altre parti del corpo lontano dalle lame da taglio, da parti in movimento, marmitta e da altre superfici calde.**

1. Avviate il motore e lasciatelo girare a velocità media per cinque minuti circa, per riscaldarlo.
2. Spostate il comando dell'acceleratore in posizione Slow. Girate in senso antiorario la vite d'arresto della minima, finché non è più a contatto con la leva dell'acceleratore.
3. Piegate la linguetta di ancoraggio della molla regolata alla minima (Fig. 38) per ottenere una minima di 1625±50 giri/min. Controllate la velocità con un tachimetro.

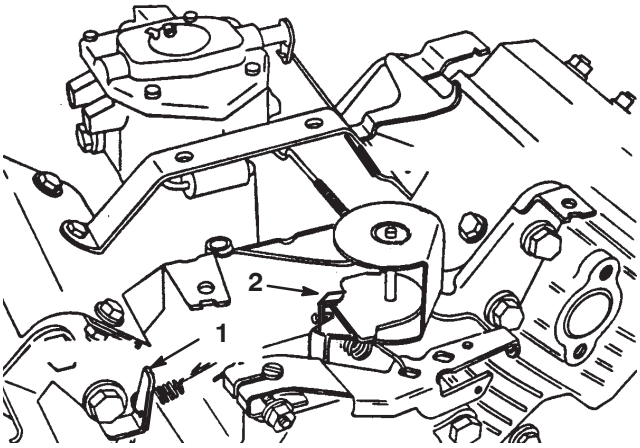

Figura 38

Illustrato senza filtro dell'aria

1. Linguetta di ancoraggio della molla regolata per la minima
2. Linguetta di ancoraggio della molla della massima

4. Regolate in senso orario la vite di arresto della minima fino ad aumentare la minima tra 25 e 50 giri/min. rispetto alla minima impostata alla voce 3.
5. Mettete il comando dell'acceleratore in posizione Fast. Piegate la linguetta di ancoraggio della molla della massima (Fig. 38) per ottenere una massima di 2850±50 giri/min.

Sostituzione delle candele

Sostituite le candele ogni 800 ore di servizio.

La distanza tra gli elettrodi raccomandata è di 0,76 mm.

La candela adatta è la Champion RC 14YC.

Nota: In linea di massima la candela dura molto tempo, tuttavia dovete toglierla e controllarla ogni volta che il motore accusa un'avaria.

1. Pulite la superficie attorno alle candele, per evitare che corpi estranei cadano nel cilindro quando le togliete.
2. Staccate il cappellotto delle candele e togliete queste ultime dalla testata.
3. Controllate le condizioni degli elettrodi laterale e centrale e dell'isolatore dell'elettrodo centrale, per verificare che non siano danneggiati.

Importante Sostituite le candele incrinate, incrostate, sporche o malfunzionanti. Non sabbiate, raschiate o pulite gli elettrodi con una spazzola metallica, poiché la graniglia potrebbe cadere dalla candela nel cilindro, danneggiando probabilmente il motore.

4. Impostate la distanza tra gli elettrodi centrale e laterale a 0,76 mm (Fig. 39). Montate una candela avente l'esatta distanza tra gli elettrodi, completa di guarnizione di tenuta, e serrate la candela a 23 Nm. Se non usate una chiave torsiometrica, serrate a fondo la candela.

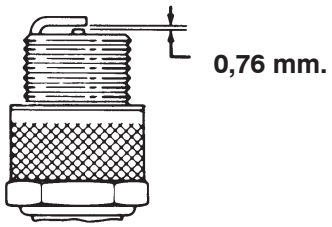

Figura 39

Sostituzione del filtro del carburante

Nei tubi di alimentazione è incorporato un filtro in linea, tra il serbatoio del carburante ed il carburatore (Fig. 40). Sostituite il filtro ogni 800 ore, o prima in caso di flusso limitato del carburante. Verificate che la freccia sul filtro sia diretta lontano dal serbatoio del carburante.

Pericolo

In talune condizioni la benzina è estremamente infiammabile ed altamente esplosiva. Un incendio o un'esplosione possono ustionare voi ed altre persone, e causare danni.

- **Spurgate la benzina dal serbatoio carburante a motore freddo. Eseguite questa operazione all'aperto, e tergete la benzina versata.**
- **Non fumate mai quando spurgate la benzina, e state lontani da fiamme vive o dove una scintilla possa accendere i fumi di benzina.**

1. Chiudete la valvola di intercettazione del carburante, allentate la fascetta stringitubo (Fig. 40) dal lato carburatore e togliete il tubo di alimentazione dal filtro.

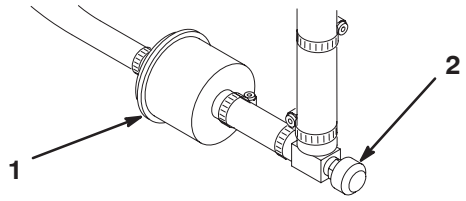

Figura 40

1. Filtro del carburante
2. Valvola di intercettazione

2. Collocate una bacinella di spurgo sotto il filtro, allentate l'altra fascetta stringitubo e togliete il filtro (Fig. 40).
3. Montate il nuovo filtro con la freccia sul corpo del filtro in direzione opposta al serbatoio del carburante.

Cambio dell'olio idraulico e del filtro

Normalmente cambiate l'olio idraulico ed il filtro ogni 2000 ore di servizio. Nel caso in cui l'olio sia contaminato, rivolgetevi al distributore Toro di zona, che provvederà a lavare l'impianto. L'olio contaminato ha un aspetto lattiginoso o nero a confronto dell'olio pulito.

1. Togliete il tappo di spurgo dal serbatoio (Fig. 41) e lasciate defluire l'olio idraulico in una bacinella. Quando l'olio idraulico cessa di defluire, montate il tappo e serratelo.

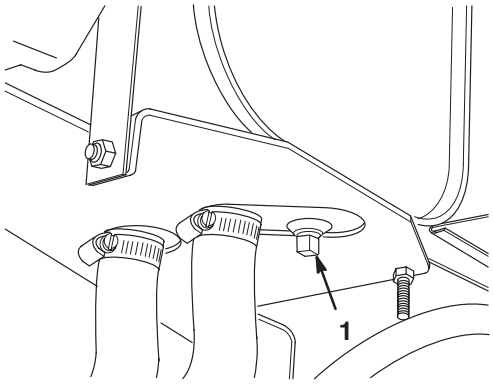

Figura 41

1. Tappo di spurgo del serbatoio idraulico

2. Pulite la superficie circostante il filtro (Fig. 42). Collocate una bacinella di spurgo sotto il filtro, e togliete il filtro.

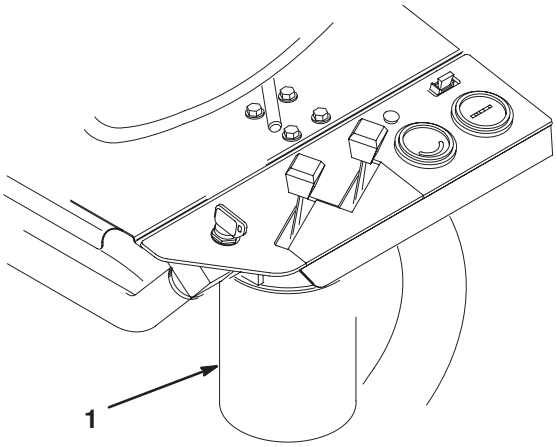

Figura 42

1. Filtro idraulico

3. Riempite il filtro di ricambio con fluido idraulico Mobil DTE 15M. Lubrificate la guarnizione di tenuta e girate a mano il filtro finché la guarnizione non tocca la testa del filtro. A questo punto serrate di altri 3/4 di giro. Ora il filtro dovrebbe essere ermetico.
4. Riempite il serbatoio con 17 litri circa di fluido idraulico; vedere Manutenzione del sistema idraulico, pag. 17.
5. Avviate la macchina e lasciatela funzionare alla minima per 3–5 minuti, per fare circolare il fluido ed eliminare l'aria intrappolata nell'impianto. Fermate la macchina e controllate di nuovo il livello del fluido.
6. Smaltite l'olio nel rispetto dell'ambiente.

Verifica dei flessibili e dei tubi idraulici

Avvertenza

Se il fluido idraulico fuoriesce sotto pressione, può penetrare la pelle e causare infortuni.

- **Verificate che tutti i tubi e i flessibili del fluido idraulico siano in buone condizioni, e che tutte le connessioni ed i raccordi idraulici siano saldamente serrati, prima di mettere l'impianto sotto pressione.**
- **Tenete corpo e mani lontano da perdite filiformi o da ugelli che eiettano fluido idraulico pressurizzato.**
- **Usate cartone o carta per cercare le perdite di fluido idraulico.**
- **Eliminate con sicurezza la pressione dall'intero impianto idraulico prima di eseguire qualsiasi intervento sull'impianto.**
- **Se il fluido viene iniettato nella pelle, rivolgetevi immediatamente ad un medico.**

Controllate i tubi idraulici ed i flessibili ogni giorno per rilevare fuoriuscite, tubi attorcigliati, attacchi allentati, usura, raccordi allentati, e deterioramento causato dalle condizioni atmosferiche e da agenti chimici. Riattate completamente prima di usare la macchina.

Messa a punto dei freni

Da ciascun lato della macchina è prevista un'asta per la regolazione uniforme dei freni. Regolate i freni come segue.

1. Trasferite la macchina e premete il pedale del freno; entrambe le ruote devono bloccarsi in modo uniforme.

Attenzione

Collaudando i freni in uno spazio limitato dove sono presenti altre persone si possono causare infortuni.

Controllate sempre i freni – sia prima sia dopo la messa a punto – in uno spazio vasto, su terreno piano e privo di ostacoli, sgombro di persone ed ostruzioni.

2. Nel caso in cui i freni non si blocchino in modo uniforme, togliete la coppiglia ed il cavallotto con perno per scollegare le aste dei freni (Fig. 43).

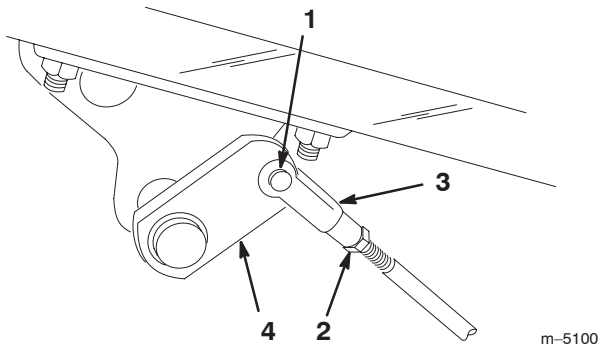

Figura 43

1. Cavallotto con perno e coppiglia
2. Controdado
3. Cavallotto
4. Albero del freno

3. Allentate il controdado e regolate il cavallotto con perno come opportuno (Fig. 43).
4. Montate il cavallotto con perno sull'albero del freno (Fig. 43).
5. Al termine della regolazione verificate la corsa libera del pedale del freno. Prima che il segmento del freno venga a contatto con il tamburo dev'esserci una corsa di 13–26 mm. All'occorrenza regolate di nuovo fino ad ottenere questo valore.
6. Trasferite la macchina e premete il pedale del freno; entrambi i freni devono bloccarsi in modo uniforme. All'occorrenza regolate di nuovo.
7. Si consiglia di brunire i freni ogni anno; vedere Rodaggio, pag. 21.

Regolazione dell’albero a eccentrici posteriore

L’errato allineamento dell’albero a eccentrici con il gruppo valvole può causare le seguenti problematiche:

- nessun aumento della velocità di trasferimento quando si seleziona la seconda (n. 2, trasferimento)
- il pedale di tosatura non rimane abbassato (nel dente d’arresto) se non premete col piede
- gli apparati di taglio si alzano lentamente
- la trasmissione degli apparati di taglio è lenta o manca.

In caso di una o più avarie, allentate le viti di montaggio a testa cilindrica dell’albero a eccentrici posteriore (Fig. 44) e riposizionate l’albero a eccentrici fino a rettificare l’avaria. Serrate di nuovo le viti a testa cilindrica.

Importante Al termine della regolazione dell’albero a eccentrici regolate di nuovo il comando di tosatura/sollevamento, e l’altezza del pedale di sollevamento e tosatura.

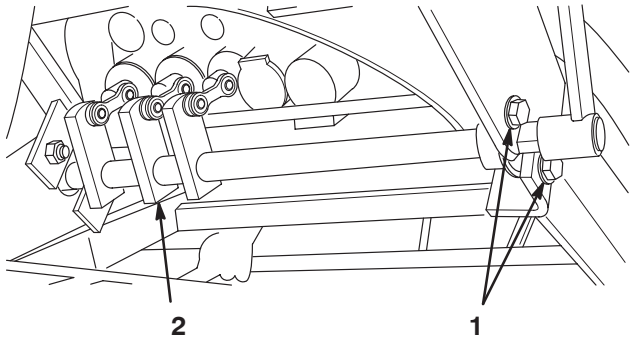

Figura 44

1. Viti di montaggio a testa cilindrica
2. Blocchi di eccentrici

Regolazione dell’altezza dei pedali di sollevamento e tosatura

Per ottenere una corsa ottimale dell’embolo nel gruppo valvole dovete regolare il pedale di sollevamento e quello di tosatura a pari altezza, come segue.

1. Collocate gli emboli 1, 2 e 3 al centro della corsa, e togliete la protezione dell’asta di trasmissione dalla pedaliera (Fig. 45).

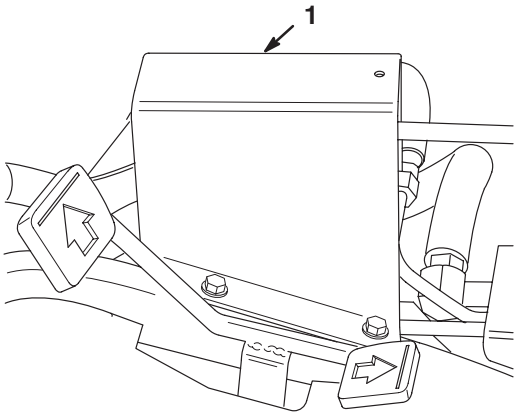

Figura 45

1. Protezione dell’asta di trasmissione

2. Allentate il controdado che fissa l’unione a giogo sul davanti della lunga asta di comando; togliete il cavallotto con perno e la coppiglia.

3. Spostate con la mano la leva di regolazione per livellare i pedali di tosatura e sollevamento, e sull’asta di comando regolate l’unione a forcella finché il relativo foro non è allineato con il foro della leva di regolazione (Fig. 46).

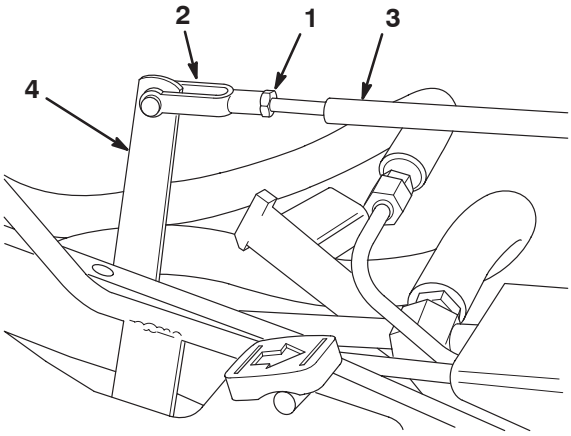

Figura 46

1. Controdado
2. Forcella
3. Asta di comando
4. Leva di regolazione

Livellamento dei pedali di sollevamento e tosatura

Se i pedali di sollevamento e tosatura non sono a livello in folle, occorre regolare il perno di sollevamento.

1. Allentate il dado sul retro del perno di sollevamento (Fig. 47).

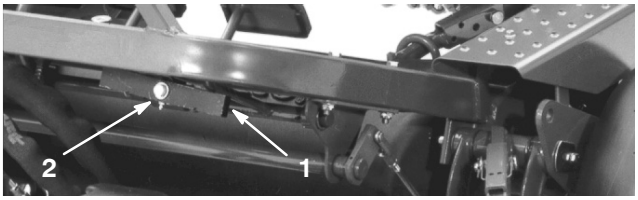

Figura 47

1. Perno di sollevamento
2. Vite a eccentrico

2. Girate la vite a eccentrico (Fig. 47) per alzare o abbassare la molla del perno di sollevamento, fino a livellare il perno di sollevamento e i pedali.
3. Tenete ferma la vite e serrate il dado per ritenere la regolazione.

Regolazione del pedale della trazione

Controllate il funzionamento del pedale della trazione avanti e indietro, come segue.

Regolazione marcia avanti

1. Spingete completamente in avanti il pedale della trazione finché non viene completamente estratta la valvola ad embolo girevole, nella sezione n. 5. Il pedale deve toccare il fermo (Fig. 48).

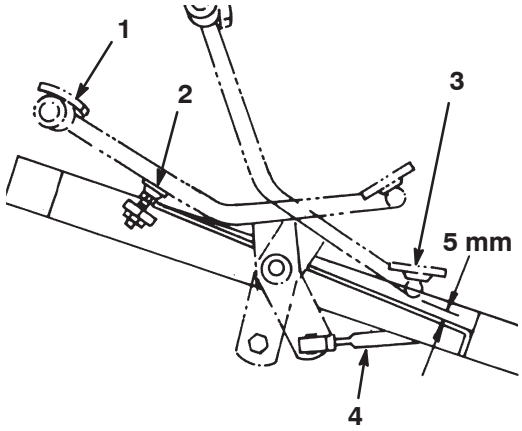

Figura 48

1. Completamente avanti
2. Fermo del pedale
3. Retromarcia
4. Asta di comando

Se il pedale tocca il fermo prima che l'embolo sia completamente fuori, o se non dovesse toccare il fermo, occorre regolare il fermo. Procedete come segue.

2. Allentate il dado esagonale che fissa l'asta filettata al telaio. Girate il dado flangiato, sull'asta, per alzare o abbassare il fermo (asta), controllando allo stesso tempo il pedale. Serrate nuovamente il dado.

Regolazione retromarcia

1. Premete la parte posteriore del pedale della trazione (retromarcia) fino ad inserire completamente la valvola ad embolo girevole della sezione n. 5.
2. Controllate la distanza tra la base del pedale ed il poggiapiedi, come illustrato nella Fig. 48. Deve esservi una distanza di 5 mm circa. Se la distanza è superiore o inferiore a 5 mm occorre mettere a punto l'asta di comando. Procedete come segue.
   A. Togliete il controdado ed il giunto sferico che fissano l'asta di comando (Fig. 48) al perno dell'albero della trazione.
   B. Allentate i controdadi che fissano i giunti sferici all'asta di comando, e regolate i giunti sferici e l'asta di comando fino ad ottenere 5 mm in sede di rimontaggio.

Regolazione del sollevamento e abbassamento degli apparati di taglio

Il circuito di sollevamento/abbassamento degli apparati di taglio della macchina è dotato di una valvola di regolazione del flusso. Questa valvola viene preregolata in fabbrica con un'apertura di tre giri circa, ma è talvolta necessario regolarla per compensare i dislivelli delle temperature dell'olio idraulico, delle velocità di tosatura, ecc. All'occorrenza, regolate come segue.

Nota: Prima di regolare la valvola di regolazione del flusso lasciate che l'olio idraulico raggiunga la temperatura di servizio.

1. Alzate il sedile per esporre la valvola di regolazione del flusso, montata sulla valvola di regolazione principale (Fig. 49).



Figura 49

1. Valvola di regolazione del flusso

2. Allentate il controdado di fissaggio della manopola di regolazione sul regolatore del flusso. Nell'allentare il controdado **tenete ferma la manopola di regolazione del flusso** per impedire che giri.
3. Girate la manopola di 1/4 di giro in senso antiorario se l'apparato di taglio centrale scende in ritardo, oppure giratela di 1/4 di giro in senso orario se l'apparato di taglio centrale scende troppo presto.
4. Una volta ottenuta la registrazione, tenete ferma la manopola per impedire che giri, e serrate il controdado.

Regolazione dei cilindri di sollevamento

Per regolare l'altezza di taglio degli apparati di taglio anteriori nella posizione di trasferimento (alzati), mettete a punto i cilindri di sollevamento anteriori.

1. Abbassate al suolo gli apparati di taglio.
2. Allentate il controdado sul cavallotto con perno del cilindro di sollevamento dell'apparato di taglio da regolare.
3. Scollegate il cavallotto con perno del cilindro dal braccio di sollevamento.
4. Girate il cavallotto con perno fino ad ottenere l'altezza opportuna.
5. Collegate il cavallotto con perno del cilindro al braccio di sollevamento, e serrate il controdado.

Sostituzione del microinterruttore del sedile

1. Girate in avanti il sedile e fissatelo con l'asta di supporto.
2. Togliete il cappuccio dal lato pulsante del microinterruttore del sedile (Fig. 50) e conservatelo per montarlo sul microinterruttore di ricambio. Staccate i connettori del microinterruttore.

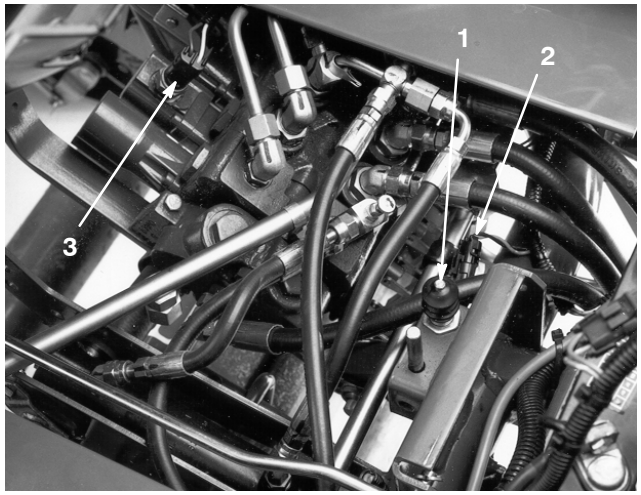

Figura 50

1. Microinterruttore della trazione
2. Microinterruttore del sedile
3. Interruttore di tosatura/sollevamento

3. Allentate il controdado e svitate il microinterruttore dalla staffa di montaggio.

4. Avvitate il nuovo microinterruttore nella staffa di montaggio fin quando il pulsante è 1,6 mm più corto della parte superiore del perno della molla di richiamo del sedile. Montate il cappuccio nelle scanalature di montaggio.

5. Rilasciate con cautela il sedile nella normale posizione abbassata, ma non sedetevi né forzate il sedile. Tra il microinterruttore e la piastra del sedile deve esservi un piccolo spazio.

6. Bloccate il sedile in questa posizione serrando il controdado a 8 Nm contro la staffa di montaggio.

Importante Serrando eccessivamente il controdado potete danneggiare il filetto del microinterruttore.

7. Collegate un tester di continuità o un ohmmetro ai terminali del microinterruttore. Quando il sedile è abbassato e vuoto, il circuito del microinterruttore **non** deve avere continuità; se c'è continuità ripetete le voci 4–6. In assenza di continuità procedete alla voce 8.

8. Sedetevi sul sedile. Il microinterruttore del sedile **deve** avere continuità; in assenza di continuità ripetete le voci 4–7. Se c'è continuità procedete alla voce 9.

9. Unite i connettori del microinterruttore.

Sostituzione del microinterruttore della trazione

1. Girate in avanti il sedile e fissatelo con l'asta di supporto.

2. Staccate i connettori dal microinterruttore della trazione, montato nel cofano del gruppo valvole, nella sezione valvola del selettore (Fig. 50).

3. Allentate il controdado e svitate il microinterruttore dalla staffa di montaggio.

4. Spostate in folle il selettore del cambio.

5. Avvitate parzialmente il nuovo microinterruttore nel cofano.

6. Collegate un tester di continuità o un ohmmetro ai terminali del microinterruttore, e continuate a girare il microinterruttore verso l'interno fino ad ottenere la continuità, quindi giratelo verso l'interno di un altro mezzo giro (180).

7. Serrate il controdado a 8 Nm contro il cofano.

Importante Serrando eccessivamente il controdado potreste danneggiare il filetto del microinterruttore.

8. Collegate un tester di continuità o un ohmmetro ai terminali del microinterruttore, e spostate il selettore del cambio nelle posizioni n. 1 e 2. Quando il selettore del cambio è in una di queste posizioni **non** deve esserci continuità; se c'è continuità ripetete le voci 5 e 6.

9. Spostate in folle la leva di selezione del cambio e collegate un tester di continuità o un ohmmetro ai terminali del microinterruttore. Il microinterruttore **deve** indicare continuità. In caso positivo il microinterruttore funziona correttamente.

10. Unite i connettori del microinterruttore.

Sostituzione del microinterruttore di tosatura/sollevamento

Importante Prima di regolare il microinterruttore di tosatura/sollevamento, la corsa degli emboli 1, 2 e 3 deve essere esatta; vedere Regolazione dell'albero a eccentrici posteriore, pag. 33.

1. Girate in avanti il sedile e fissatelo con l'asta di supporto.

2. Staccate i connettori del microinterruttore dall'estremità del microinterruttore di tosatura/sollevamento, montato nel cofano del gruppo valvole (Fig. 50).

3. Allentate il controdado e svitate il microinterruttore dal cofano del gruppo valvole.

4. Tenete il pedale di sollevamento completamente abbassato (emboli del gruppo valvole completamente inseriti), e avvitate parzialmente il nuovo microinterruttore nel cofano.

5. Collegate un tester di continuità o un ohmmetro ai terminali del microinterruttore, e continuate a girare il microinterruttore verso l'interno fino ad ottenere la continuità. Quindi giratelo di un altro mezzo giro (180 gradi) e fissate il controdado a 8 Nm contro il cofano.

Importante Serrando eccessivamente il controdado potreste danneggiare il filetto del microinterruttore.

6. Collegate un tester di continuità o un ohmmetro ai terminali del microinterruttore e premete il pedale di tosatura. **Non** deve esservi continuità. Se c'è continuità ripetete la voce 4. In assenza di continuità procedete alla voce 7.

7. Premete il pedale di sollevamento e rilasciatelo (folle). Il circuito del microinterruttore **deve** avere continuità.

8. Unite i connettori del microinterruttore.

Regolazione del biellismo della trazione in retromarcia

Se la leva di selezione del cambio non ritorna in folle o alla posizione n. 1 dalla posizione n. 2 quando è innestato il pedale di tosatura, occorre regolare il biellismo di ritorno della trazione.

1. Allentate il controdado anteriore che fissa il complessivo dei cavi alla staffa dell'asta di comando di tosatura/sollevamento (Fig. 51).

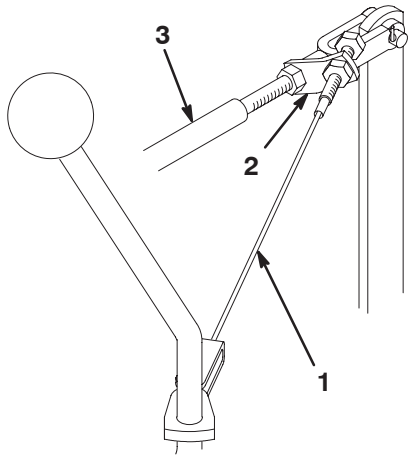

Figura 51

1. Complessivo dei cavi
2. Staffa dell'asta di comando di tosatura/sollevamento
3. Asta di comando di tosatura/sollevamento

---

2. Portate la leva del cambio in posizione n. 1.

3. Tenete indietro l'asta di comando di tosatura/sollevamento, e serrate il dado di bloccaggio posteriore per eliminare quasi totalmente l'imbando del complessivo dei cavi (Fig. 51). Non tendete eccessivamente il cavo.

4. Serrate il controdado anteriore per mantenere la regolazione.

5. Controllate la regolazione, e all'occorrenza mettete a punto.

Revisione dello sterzo

Regolate la tensione del cavo dello sterzo ogniqualvolta notate del gioco sul volante. Se il cavo dello sterzo è allentato, è difficile guidare in linea retta. Tuttavia, l'eccessiva tensione del cavo fa consumare inutilmente le pulegge e fa tendere e guastare il cavo prima del tempo. Il cavo correttamente teso deve curvarsi di 13 mm al centro quando viene applicata una forza di 5 kg.

1. Tendete il cavo serrando il dado esagonale all'estremità del cavo con una chiave fissa e girando il dado sull'estremità del cavo con un'altra chiave (Fig. 52).

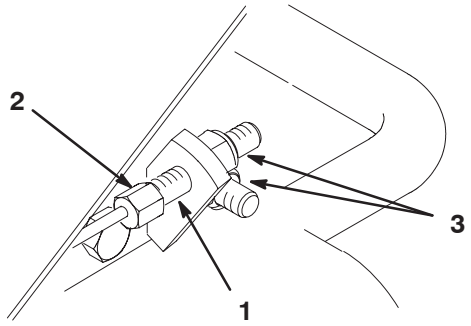

Figura 52

1. Cavo dello sterzo
2. Tenere fermo con una chiave
3. Girare per eliminare l'imbando

---

2. Se sono stati utilizzati tutti i filetti sull'estremità del cavo, sostituite i cavi. All'occorrenza togliete il coperchietto dall'estremità del piantone e revisionate la puleggia e il cavo dello sterzo sotto il volante (Fig. 53).

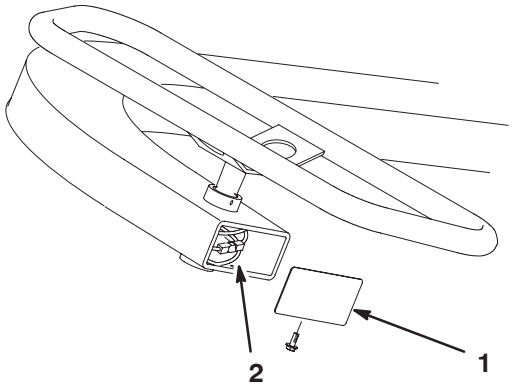

Figura 53

1. Coperchietto
2. Puleggia e cavo dello sterzo

Manutenzione della batteria

Avvertenza

I poli della batteria, i morsetti e gli accessori attinenti contengono piombo e relativi composti, sostanze chimiche che nello Stato della California sono considerate cancerogene e causa di anomalie della riproduzione. ***Lavate la mani dopo avere maneggiato la batteria.***

Mantenete il giusto livello dell'elettrolito e tenete pulito il lato superiore della batteria. Riponete la macchina in un luogo fresco per impedire che la batteria si scarichi.

Controllate il livello dell'elettrolito ogni 50 ore di servizio, oppure ogni 30 giorni se la macchina è in rimessa.

Pericolo

L'elettrolito della batteria contiene acido solforico, veleno mortale che può causare gravi ustioni.

- **Non bevete l'elettrolito, e non lasciate che venga a contatto con la pelle, gli occhi o gli indumenti. Indossate occhiali di protezione per proteggere gli occhi, e guanti di gomma per proteggere le mani.**
- **Riempite la batteria nelle vicinanze di acqua pulita, per lavare accuratamente la pelle.**

Mantenete il giusto livello degli elementi rabboccando con acqua distillata o demineralizzata. Non riempite gli elementi oltre la base degli anelli elastici all'interno di ciascun elemento.

Tenete pulito il lato superiore della batteria lavandolo periodicamente con un pennello bagnato in una soluzione di bicarbonato sodico o ammoniaca. Dopo la pulizia sciacquate il lato superiore con acqua. Non togliete i tappi di riempimento durante la pulizia della batteria.

Serrate i cavi della batteria nei morsetti, per ottenere un buon contatto elettrico.

Avvertenza

Se il percorso dei cavi della batteria è errato, le scintille possono danneggiare l'unità motrice ed i cavi, che possono fare esplodere i gas della batteria e causare infortuni.

- **Scollegate *sempre* il cavo negativo (nero) della batteria prima di quello positivo (rosso).**
- ***Collegate* sempre il cavo positivo (rosso) della batteria prima di quello negativo (nero).**

Nel caso in cui i morsetti siano corrosi, scollegate i cavi, prima il cavo negativo (–), e raschiate i serrafili ed i morsetti separatamente. Ricollegate i cavi, prima il cavo positivo (+), e spalmate della vaselina sui morsetti.

Rimessaggio

Prima di mettere la macchina in rimessa per lunghi periodi di tempo si devono effettuare le seguenti operazioni.

1. Rimuovete la morchia ed il vecchio sfalcio accumulati. All'occorrenza affilate cilindri e controlame; vedere il Manuale dell'operatore degli apparati di taglio. Applicate un'antiruggine alle controlame e alle lame dei cilindri. Ingrassate e lubrificate tutti i punti di lubrificazione; vedere Lubrificazione, pag. 27.
2. Bloccate le ruote per togliere la zavorra dai pneumatici.
3. Spurgate e sostituite il fluido idraulico e il filtro; controllate i tubi e i raccordi dell'impianto idraulico. All'occorrenza sostituiteli; vedere Cambio dell'olio idraulico e del filtro, pag. 31, e Verifica dei flessibili e dei tubi idraulici, pag. 32.
4. Svuotate completamente il serbatoio del carburante. Fate funzionare il motore finché non si ferma per mancanza di carburante. Sostituite il filtro del carburante; vedere Sostituzione del filtro del carburante, pag. 31.
5. Scaricate l'olio dalla coppa mentre il motore è caldo. Riempite la coppa con olio fresco; vedere Cambio dell'olio motore e del filtro, pag. 28.
6. Togliete le candele, versate 3 cl. di olio SAE 30 nei cilindri, e fate girare lentamente il motore per distribuire l'olio. Sostituite le candele; vedere Sostituzione delle candele, pag. 30.
7. Eliminate morchia e residui di sfalcio dal cilindro, dalle alette della testata e dalla sede della ventola.
8. Togliete la batteria e caricatela completamente. Conservatela o su uno scaffale o sulla macchina. Se la conservate sulla macchina, lasciate scollegati i cavi. Conservate la batteria in un luogo fresco, per evitare che si scarichi rapidamente.
9. Se possibile, conservate la macchina in un luogo caldo e asciutto.

Schema elettrico

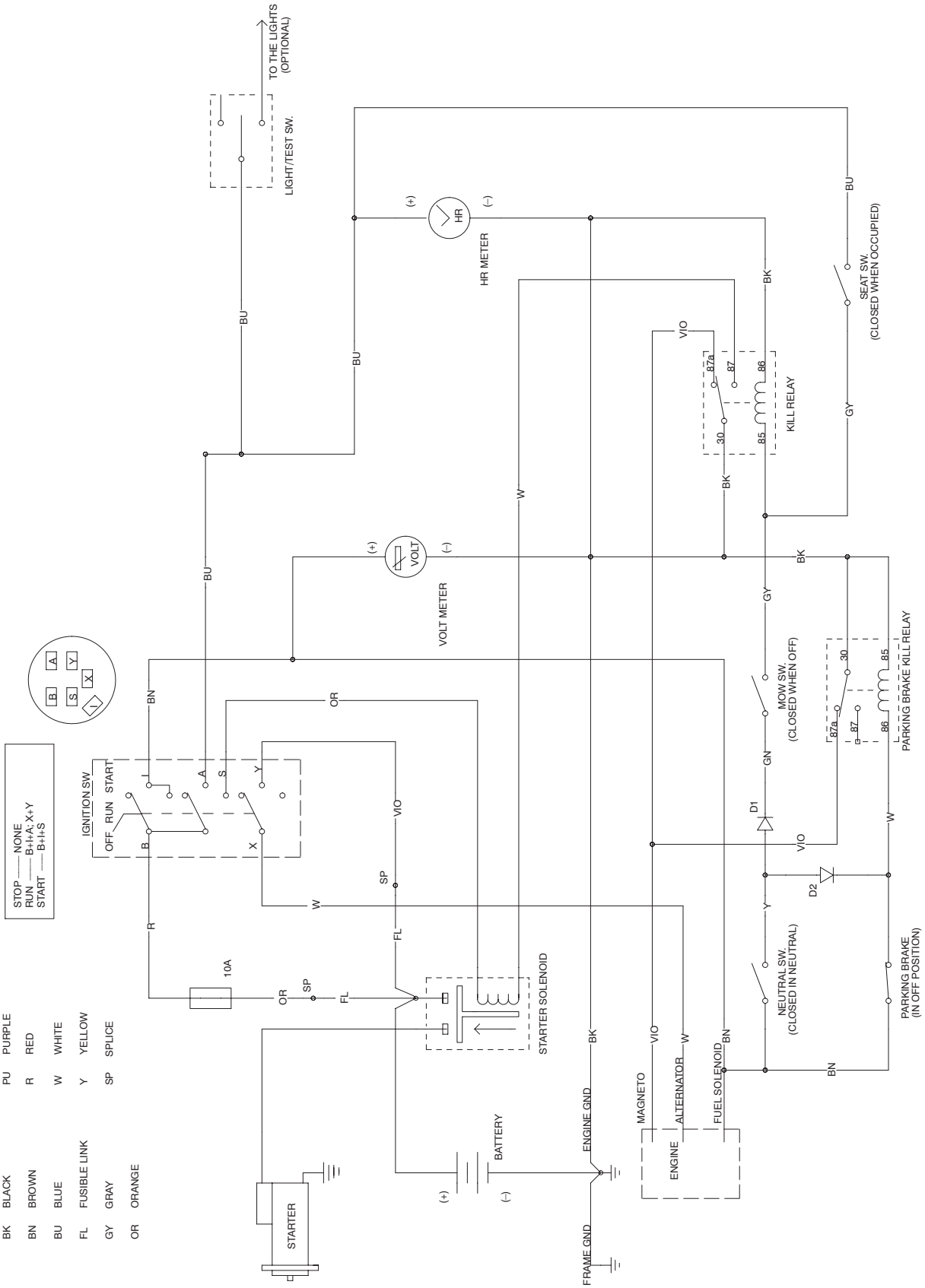

Schema idraulico

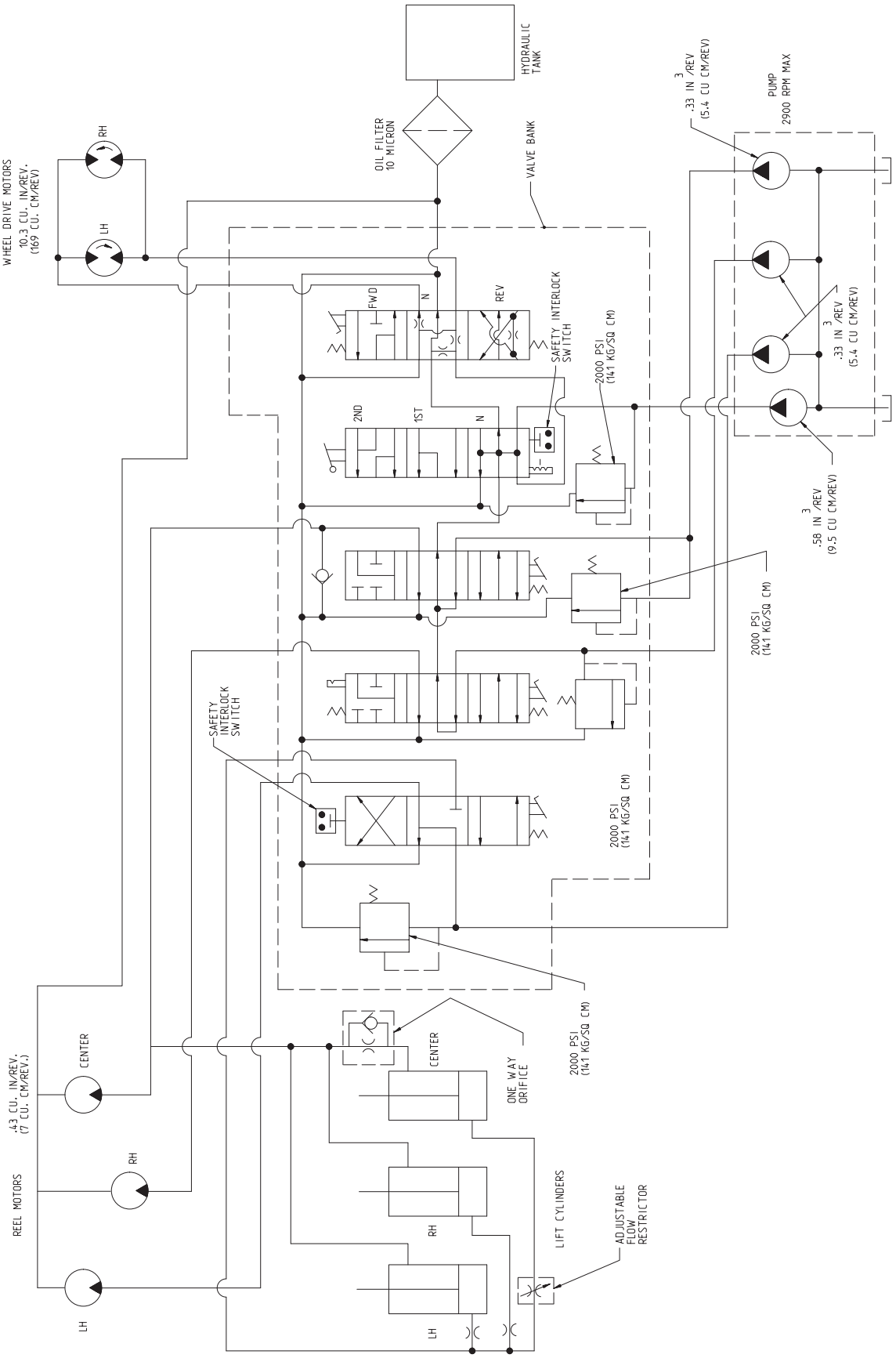

Localizzazione guasti

Problema	Possibili cause	Rimedio
Motore: Il motore perde potenza.	1. Il serbatoio del carburante è vuoto.	1. Riempite il serbatoio del carburante.
	2. Un tubo di alimentazione è intasato o vi sono detriti nel serbatoio carburante.	2. Pulite il serbatoio del carburante Usate benzina pulita.
	3. Il filtro del carburante è intasato.	3. Sostituite il filtro.
	4. Il livello dell'olio nella coppa è scarso.	4. Rabboccate con olio fino al giusto livello. Controllate più spesso il livello.
	5. La coppa contiene olio inadatto.	5. Sostituitelo con olio adatto.
	6. Solenoide del carburante nel carburatore	6. Controllate il solenoide ed il cablaggio.
	7. Errata posizione del cavo dell'acceleratore.	7. Riattate come opportuno.
	8. Lo starter è chiuso.	8. Mettete a punto lo starter.
	9. L'elemento del filtro dell'aria è intasato.	9. Sostituite l'elemento e revisionatelo più spesso.
	10. Il carburatore non funziona.	10. Riattate come opportuno.
	11. L'accensione non funziona.	11. Riattate come opportuno.
	12. Le alette di raffreddamento sono intasate o il motore è surriscaldato.	12. Pulite le alette. Riparate il motore come opportuno.
	13. Avaria interna del motore.	13. Riattate come opportuno.
	14. Il giunto di accoppiamento della pompa è allentato.	14. Riparate o sostituite il giunto.
	15. Avaria dell'impianto idraulico.	15. Vedere localizzazione guasti idraulici, qui di seguito.
Il motore non si avvia.	1. Avaria dell'impianto di accensione.	1. Riattate come opportuno.
	2. Il serbatoio del carburante è vuoto.	2. Riempite il serbatoio del carburante.
	3. Avaria del motorino di avviamento.	3. Controllate i collegamenti, il solenoide, il motorino di avviamento e l'interruttore di accensione.
	4. Solenoide del carburante nel carburatore	4. Controllate il solenoide ed il cablaggio.

Problema	Possibili cause	Rimedio
Impianto idraulico La velocità di trasferimento non aumenta in seconda.	1. Errata regolazione della leva di comando.	1. Regolate la leva di comando.
	2. Errata regolazione dell'albero a eccentrici posteriore.	2. Regolate spostando in avanti il lato destro dell'albero a eccentrici posteriore, o spostando indietro il lato sinistro.
	3. Grippaggio del biellismo di tosatura/sollevamento o molla del perno di sollevamento spezzata.	3. Lubrificate la macchina o riparatela.
	4. Parti di arresto errate nell'embolo n. 4.	4. Togliete il gruppo valvole e riparate il complessivo dell'embolo n. 4.
	5. Valvole di scarico degli emboli n. 2 o 3 aperte e bloccate. (I giri/min. della trasmissione del cilindro saranno bassi anche sugli apparati di taglio n. 1 o 3.)	5. Togliete la cartuccia di sicurezza e riparatela o sostituitela.
Nell'impianto idraulico la prima (n. 1) o la velocità di trazione in retromarcia non funzionano. La velocità n. 2 è normale.	1. Tenuta del disco avariata o mancante tra le sezioni n. 3 e 4 della valvola.	1. Togliete il gruppo valvole e sostituite la tenuta del disco.
	2. Fungo all'interno dell'embolo n. 4 aperto e bloccato o fuori sede.	2. Togliete il gruppo valvole e riparate la sezione dell'embolo n. 4.
Nell'impianto idraulico la prima (n. 1) o la velocità di trazione in retromarcia non funzionano. La velocità n. 2 è normale. (cont.)	3. Cartuccia di sicurezza della trazione aperta nella sezione dell'embolo n. 4.	3. Togliete la cartuccia di sicurezza. Riparatela o sostituitela.
	4. Un motore di trazione non è efficiente. Perdita di fluido oltre gli ingranaggi interni.	4. Eseguite dei test per individuare il motore avariato. Riparate o sostituite il motore.
	5. La pompa idraulica non è efficiente. Perdita di fluido oltre gli ingranaggi interni.	5. Eseguite dei test per verificare la diagnosi. Riparate o sostituite la pompa.
Trazione lenta o mancante in tutte le marce.	1. Trascinamento dei freni.	1. Determinate la causa e riattate.
	2. O-ring avariati attorno alla cartuccia di sicurezza della trazione, o manicotto in entrata della valvola a embolo n. 4 avariato. Il serbatoio perde fluido.	2. Togliete la cartuccia di sicurezza e il manicotto d'entrata. Sostituite gli O-ring.
	3. Motore (o motori) di trazione usurato o debole.	3. Eseguite dei test per verificare. Riparate o sostituite il motore (o motori).
	4. Pompa troppo usurata.	4. Eseguite dei test per verificare. Riparate o sostituite la pompa.
	5. Cartuccia di sicurezza della trazione aperta nella valvola a embolo n. 4.	5. Toglietela, riparatela o sostituitela.
Trazione lenta o mancante in tutte le marce, e i cilindri ne risentono.	1. Il livello dell'olio nel serbatoio è scarso.	1. Rabboccate con olio fino al giusto livello.
	2. Staffa della leva del cambio allentata.	2. Regolate la leva del cambio e serratela.
	3. Errata regolazione dell'albero a eccentrici posteriore.	3. Regolate l'albero a eccentrici.
	4. Scarsa potenza del motore.	4. Riattate come opportuno.
Grippaggio della leva del cambio.	1. Arresto dell'embolo n. 4 privo di lubrificazione.	1. Togliete il gruppo valvole. Smontate il perno di arresto e riparatelo.

Problema	Possibili cause	Rimedio
I tre apparati di taglio si alzano ed abbassano troppo lentamente.	1. Grippaggio del cilindro di sollevamento e del biellismo per mancanza di lubrificazione.	1. Lubrificate più spesso.
L'apparato di taglio centrale (n. 1) si abbassa troppo tardi o troppo presto.	1. Errata regolazione della valvola di regolazione del flusso.	1. Regolate la valvola.
Apparati di taglio anteriori troppo alti o troppo bassi quando sono sollevati (posizione di trasferimento).	1. Errata regolazione dei cilindri di sollevamento anteriori.	1. Regolate i cilindri.
Gli apparati di taglio si alzano troppo lentamente.	1. Errata regolazione dell'albero a eccentrici posteriore. 2. La corsa dell'embolo n. 2 è limitata dal microinterruttore di tosatura/sollevamento. 3. Il fungo di regolazione del sollevamento nella sezione dell'embolo n. 1 è parzialmente chiuso e bloccato.	1. Regolate l'albero a eccentrici. 2. Regolate il microinterruttore. 3. Togliete il fungo di regolazione e riparatelo o sostituitelo.
Il cilindro dell'apparato di taglio centrale (n. 1) funziona quando è alzato.	1. Errata regolazione dell'albero a eccentrici posteriore. L'embolo n. 3 è troppo fuori del corpo. 2. Limitazione del complessivo tubo brasato nella sezione dell'embolo n. 3. 3. Limitazione del foro di ritorno della valvola tra la sezione dell'embolo n. 3 ed il coperchio destro.	1. Regolate l'albero a eccentrici. 2. Eliminate la limitazione. 3. Smontate il coperchio ed eliminate l'ostruzione.
Gli apparati di taglio si abbassano durante il trasferimento (tra i green).	1. Perdita interna di un cilindro di sollevamento. 2. Le tenute di regolazione del sollevamento nel corpo dell'embolo n. 1 sono danneggiate. 3. Un perno di arresto dell'embolo n. 2 è allentato. 4. L'embolo n. 1 è allentato nel corpo della valvola e il fluido bypassa.	1. Alzate gli apparati di taglio e bloccateli in alto. Togliete i tubi dal tubo brasato e togliete i blocchi. Il tubo che perde è collegato al cilindro avariato. Riparate il cilindro. 2. Togliete i funghi di regolazione del sollevamento. Sostituite gli O-ring. 3. Togliete il tappo di regolazione dal cofano dell'embolo n. 2. Serrate il prigioniero con un cacciavite. 4. Sostituite il gruppo valvola ad embolo.
Gli apparati di taglio si abbassano quando la macchina è in rimessa (di notte).	1. Si tratta di una situazione normale.	1. Non occorrono interventi.

Problema	Possibili cause	Rimedio
Uno o più apparati di taglio sono lenti o il cilindro non ha presa.	1. La regolazione tra controlama e cilindro è troppo stretta.	1. Mettete a punto come riportato nel manuale dell'operatore dell'apparato di taglio.
	2. I cuscinetti del cilindro sono troppo serrati.	2. Riattate come opportuno.
	3. Errata regolazione dell'albero a eccentrici posteriore.	3. Regolate l'albero a eccentrici.
	4. Il fungo di una cartuccia di sicurezza è fuori sede.	4. Togliete la cartuccia di sicurezza e riparatela o sostituitela.
	5. Tubo (o tubi) di aspirazione inadatti. I tubi sono caduti.	5. Togliete i tubi di aspirazione e sostituiteli con parti originali Toro.
	6. Il raccordo di un tubo è ostruito.	6. Riattate come opportuno.
	7. Un motore è troppo usurato.	7. Eseguite dei test per verificare. Riparate o sostituite il motore.
	8. I giri/min. del cilindro dell'apparato di taglio n. 1 sono lenti.	8. Controllate se vi sono perdite nei cilindri di sollevamento. Riparate o sostituite il cilindro.
	9. Pompa troppo usurata.	9. Eseguite dei test per verificare. Riparate o sostituite la pompa.
	10. Un embolo è allentato nel corpo della valvola. Il fluido fuoriesce oltre l'embolo.	10. Sostituite il gruppo valvola ad embolo.
	11. Linea di pressione in acciaio avariata e il flusso è limitato (solo apparati di taglio anteriori).	11. Sostituite il tubo.
	12. Il livello del fluido è tanto basso da influire su tutte le prestazioni della macchina.	12. Rabboccate con fluido
Il tubo di pressione della presa del cilindro pulsa durante il funzionamento.	1. Si tratta di una situazione normale. Varia da un tubo all'altro.	1. Non occorrono interventi.
Il pedale di tosatura non rimane abbassato senza la pressione del piede (l'embolo n. 2 non è in posizione di 'arresto').	1. Errata regolazione dell'albero a eccentrici posteriore.	1. Regolate l'albero a eccentrici.
	2. Avaria del perno di arresto dell'embolo n. 2.	2. Toglietelo e riparatelo.
Impianto elettrico Il motore si avvia (ma non dovrebbe) con il selettore del cambio innestato.	1. Il microinterruttore della trazione non è regolato correttamente o è avariato.	1. Vedere Sostituzione del microinterruttore della trazione.
Il motore si avvia (ma non dovrebbe) quando si preme il pedale di tosatura e i cilindri sono innestati.	1. Il microinterruttore di tosatura/sollevamento non è regolato correttamente o è avariato.	1. Vedere Sostituzione del microinterruttore di tosatura/sollevamento.
Il motore si avvia (ma non dovrebbe) quando l'operatore non è seduto.	1. Il microinterruttore del sedile non è regolato correttamente o è avariato.	1. Vedere Sostituzione del microinterruttore del sedile.

Problema	Possibili cause	Rimedio
Il motore non gira, a prescindere dalla posizione del selettore di marcia o del pedale di tosatura.	1. I microinterruttori di tosatura/sollevamento, della trazione e/o del sedile non sono regolati correttamente o sono avariati.	1. Vedere Sostituzione del microinterruttore della trazione, Sostituzione del microinterruttore di tosatura/sollevamento, e/o Sostituzione del microinterruttore del sedile.
	2. I morsetti della batteria sono corrosi.	2. Pulite i morsetti.
	3. I cavi del microinterruttore di tosatura/sollevamento o della trazione si sono allentati.	3. Controllate i cavi e collegateli correttamente.
	4. La batteria è scarica.	4. Caricate la batteria o sostituitela.
	5. Un solenoide è danneggiato.	5. Sostituite il solenoide.
	6. L'interruttore di accensione è avariato.	6. Sostituite l'interruttore di accensione.
	7. Il motorino di avviamento è danneggiato.	7. Sostituite il motorino di avviamento o riparatelo.
	8. Il motore si è grippato.	8. Riparate il motore.
	9. I cavi dell'interruttore a chiave, del voltometro o del solenoide si sono allentati.	9. Collegate i cavi.
	10. L'operatore non è seduto.	10. Sedetevi sul sedile.
Il motore gira ma non si avvia quando il selettore del cambio e il pedale di tosatura sono in folle.	1. La causa di questo problema **non risiede** nell'impianto elettrico dei microinterruttori di sicurezza.	1. Tutti i microinterruttori di sicurezza funzionano. Procedete alla causa successiva.
	2. Errata regolazione dell'albero a eccentrici posteriore.	2. Regolate l'albero a eccentrici.
	3. Il motore o il tappo del raddrizzatore si sono allentati.	3. Collegate il cavo.
	4. Il cavo del morsetto "I" dell'interruttore a chiave si è allentato.	4. Collegate il cavo.
	5. Problematiche del motore o il serbatoio carburante è vuoto.	5. Determinate la causa e riattate.
	6. Il relè di esclusione del freno di stazionamento è avariato.	6. Sostituite il relè.
Il motore non si spegne quando premete il pedale di tosatura (i cilindri sono innestati) mentre vi alzate dal sedile.	1. Il microinterruttore di tosatura/sollevamento o quello del sedile non sono regolati correttamente o sono avariati.	1. Vedere Sostituzione del microinterruttore di tosatura/sollevamento o Sostituzione del microinterruttore del sedile.
	2. La molla del perno di ritorno del sedile è spezzata, manca o è abbassata e inceppata.	2. Sostituite, allentate e lubrificate le parti in modo che il perno funzioni senza attrito.
	3. Il perno del sedile non gira senza attrito.	3. Allentate il perno di articolazione del sedile e lubrificatelo per garantirne il movimento senza attrito.

Problema	Possibili cause	Rimedio
Il motore non si spegne quando il selettore del cambio è ingranato mentre vi alzate dal sedile.	1. Il microinterruttore della trazione non è regolato correttamente o è avariato. 2. La molla del perno di ritorno del sedile è spezzata, manca o è abbassata e inceppata. 3. Il perno del sedile non gira senza attrito.	1. Vedere Sostituzione del microinterruttore della trazione o Sostituzione del microinterruttore del sedile. 2. Sostituite, allentate e lubrificate le parti in modo che il perno funzioni senza attrito. 3. Allentate il perno di articolazione del sedile e lubrificatelo per garantirne il movimento senza attrito.
Il motore si spegne troppo spesso durante il trasferimento. è normale che il motore si spenga, entro certi limiti.	1. Il sedile si solleva troppo facilmente dal pulsante del microinterruttore di sicurezza.	1. Regolate il microinterruttore del sedile o dite all'operatore di sedersi indietro sul sedile durante il trasferimento.
Il motore non continua a girare quando vi spostate sul sedile e il selettore del cambio è ingranato o premete il pedale di tosatura.	1. Il microinterruttore del sedile non è regolato correttamente o è avariato. 2. La molla del perno di ritorno del sedile è alzata e bloccata in questa posizione.	1. Vedere Sostituzione del microinterruttore del sedile. 2. Allentate e lubrificate le parti bloccate, in modo che il perno funzioni senza attrito. Se la molla è avariata, sostituitela.
Il motore si spegne quando vi alzate dal sedile, a prescindere dalla posizione del selettore del cambio o del pedale di tosatura (anche se sono entrambi in "folle").	1. Il microinterruttore di tosatura/sollevamento e/o quello della trazione non è regolato correttamente o è avariato. 2. Il cavo del microinterruttore di tosatura/sollevamento e/o della trazione è allentato. 3. I cavi della presa di prolunga del microinterruttore della trazione sono allentati. 4. Il cavo del morsetto " B " dell'interruttore a chiave è allentato	1. Vedere Sostituzione del microinterruttore di tosatura/sollevamento o Sostituzione del microinterruttore della trazione. 2. Collegate i cavi. 3. Collegate i cavi. 4. Collegate i cavi.
Il motore non si spegne quando girate la chiave di accensione in posizione Off.	1. Il connettore dell'interruttore di accensione si è allentato. 2. L'interruttore di accensione è avariato. 3. Cortocircuito dei cavi del connettore. 4. Errata fasatura del motore o della regolazione del carburatore.	1. Spingete il connettore sui morsetti dell'interruttore di accensione. 2. Sostituite l'interruttore di accensione. 3. Riparate i cavi interessati. 4. Mettete a punto la fasatura del carburatore o del motore.
La batteria non si carica.	1. Fusibile bruciato o mancante. 2. Cavo allentato nell'impianto elettrico. 3. Regolatore o circuito di caricamento del motore avariati.	1. Montate un fusibile nuovo. 2. Controllate tutte le connessioni, ed all'occorrenza riattate. 3. Montate un nuovo regolatore o riparate il circuito di ricarica del motore.

Garanzia Toro per prodotti commerciali generali

Garanzia limitata di due anni

Condizioni e prodotti coperti

La Toro Company e la sua affiliata, Toro Warranty Company, ai sensi del presente accordo tra di loro siglato, garantiscono che il vostro Prodotto Commerciale Toro (il "Prodotto") è esente da difetti di materiale e lavorazione per il periodo più breve tra due anni o 1500 ore di servizio*. Nei casi coperti dalla garanzia, provvederemo alla riparazione gratuita del Prodotto, ad inclusione di diagnosi, manodopera, parti e trasporto. La presente garanzia è valida con decorrenza dalla data di consegna del Prodotto all'acquirente iniziale.

* Prodotto provvisto di contaore

Istruzioni per ottenere il servizio in garanzia

Voi avete la responsabilità di notificare il Distributore Commerciale dei Prodotti o il Concessionario Commerciale Autorizzato dei Prodotti dal quale avete acquistato il Prodotto, non appena ritenete che esista una condizione prevista dalla garanzia.

Per informazioni sul nominativo di un Distributore Commerciale dei Prodotti o di un Concessionario Autorizzato, e per qualsiasi chiarimento in merito ai vostri diritti e responsabilità in termini di garanzia, potrete contattarci a:

Toro Commercial Products Service Department
Toro Warranty Company
8111 Lyndale Avenue South
Bloomington, MN 55420-1196
952-888-8801 o 800-982-2740
E-mail: commercial.service@toro.com

Responsabilità del proprietario

Quale proprietario del Prodotto siete responsabile della manutenzione e delle regolazioni citate nel manuale dell'operatore. La mancata esecuzione della manutenzione e delle regolazioni previste può rendere invalido il reclamo in garanzia.

Articoli e condizioni non coperti da garanzia

Non tutte le avarie o i guasti che si verificano durante il periodo di garanzia sono difetti di materiale o lavorazione. Quanto segue è escluso dalla presente espressa garanzia.

- Avarie del prodotto risultante dall'utilizzo di parti di ricambio non originali Toro, o dal montaggio e utilizzo di parti aggiuntive, modificate o accessori non approvati.
- Avarie del prodotto risultanti dalla mancata esecuzione della manutenzione e/o delle regolazioni previste.
- Avarie risultanti dall'utilizzo del Prodotto in maniera errata, negligente o incauta.
- Le parti consumate dall'uso, salvo quando risultino difettose. I seguenti sono alcuni esempi di parti di consumo che si usurano durante il normale utilizzo del prodotto: lame, cilindri, controlame, punzoni, candele, ruote orientabili, pneumatici, filtri, cinghie, alcuni componenti di irrigatori, come membrane, ugelli, valvole di ritegno, ecc.
- Avarie provocate da cause esterne. I seguenti sono alcuni esempi di cause esterne: condizioni atmosferiche, metodi di rimessaggio, contaminazione; utilizzo di refrigeranti, lubrificanti, additivi o prodotti chimici non autorizzati, ecc.
- Normale usura degli articoli. I seguenti sono alcuni esempi di "normale usura": danni ai sedili a causa di usura o abrasione, superfici verniciate consumate, adesivi o finestrini graffiati, ecc.

Parti

Le parti previste per la sostituzione come parte della manutenzione sono garantite per il periodo di tempo fino al tempo previsto per la sostituzione di tale parte.

Le parti sostituite ai sensi della presente garanzia diventano di proprietà di Toro. Toro si riserva il diritto di prendere la decisione finale in merito alla riparazione di parti o gruppi esistenti, o alla loro sostituzione. Per alcune riparazioni in garanzia Toro può utilizzare parti ricostruite in fabbrica anziché parti nuove.

Condizioni generali

La riparazione da parte di un Distributore o Concessionario Toro autorizzato è l'unico rimedio previsto dalla presente garanzia.

Né The Toro Company né la Toro Warranty Company sono responsabili di danni indiretti, incidentali o consequenziali in merito all'utilizzo dei Prodotti Toro coperti dalla presente garanzia, ivi compresi costi o spese per apparecchiature sostitutive o assistenza per periodi ragionevoli di avaria o di mancato utilizzo in attesa della riparazione ai sensi della presente garanzia. Ad eccezione della garanzia sulle emissioni, citata di seguito, se pertinente, non vi sono altre espresse garanzie. Tutte le garanzie implicite di commerciabilità e idoneità all'uso sono limitate alla durata della presente garanzia esplicita.

In alcuni stati non è permessa l'esclusione di danni incidentali o consequenziali, né limitazioni sulla durata di una garanzia implicita; di conseguenza, nel vostro caso le suddette esclusioni e limitazioni potrebbero non essere applicabili.

La presente garanzia concede diritti legali specifici; potreste inoltre godere di altri diritti, che variano da uno stato all'altro.

Nota relativa alla garanzia del motore: Il Sistema di Controllo delle Emissioni presente sul vostro Prodotto può essere coperto da garanzia a parte, rispondente ai requisiti stabiliti dall'Environmental Protection Agency (EPA) degli Stati Uniti e/o dall'Air Resources Board (CARB) della California. Le limitazioni di cui sopra, in termini di ore, non sono applicabili alla garanzia del Sistema di Controllo delle Emissioni. I particolari sono riportati nella dichiarazione della Garanzia sul Controllo delle Emissioni del Motore, stampata nel manuale dell'operatore o nella documentazione del costruttore del motore.

Paesi oltre gli Stati Uniti e il Canada

I clienti acquirenti di prodotti Toro esportati dagli Stati Uniti o dal Canada devono contattare il proprio Distributore (Concessionario) Toro per ottenere le polizze di garanzia per il proprio paese, regione o stato. Se per qualche motivo non siete soddisfatti del servizio del vostro Distributore o avete difficoltà nell'ottenere informazioni sulla garanzia, siete pregati di rivolgervi all'importatore Toro. Se tutti i rimedi falliscono, potete contattare la Toro Warranty Company.

N. cat. 374-0132 Rev. A

Dichiarazione di garanzia del controllo delle emissioni gassose

Dichiarazione di garanzia del controllo delle emissioni gassose in California
I vostri diritti e obblighi

Introduzione

L'Air Resources Board della California e The Toro ® Company sono lieti di illustrare la garanzia del sistema di controllo delle emissioni gassose per la vostra apparecchiatura modello anno 2006. In California, le nuove apparecchiature che utilizzano piccoli motori fuoristrada devono essere progettate, costruite e dotate in ottemperanza a stringenti norme governative anti–smog. The Toro® Company deve garantire per due anni il sistema di controllo delle emissioni gassose della vostra apparecchiatura, salvo in casi di uso improprio, incuria o manutenzione errata dell'apparecchiatura.
Il vostro sistema di controllo delle emissioni gassose può includere le seguenti parti: tubi di alimentazione, raccordi dei tubi di alimentazione e fascette stringitubo.

Copertura della garanzia del produttore

Questo sistema di controllo delle emissioni gassose è garantito per due anni. Eventuali parti difettose connesse alle emissioni gassose, montate sulla vostra apparecchiatura, saranno riparate o sostituite da The Toro® Company.

Responsabilità del proprietario ai sensi della garanzia

- Il proprietario dell'apparecchiatura è responsabile dell'esecuzione della manutenzione necessaria, riportata nel Manuale dell'operatore. The Toro® Company raccomanda di conservare tutte le ricevute relative alla manutenzione dell'apparecchiatura, tuttavia The Toro® Company non potrà rifiutare la garanzia unicamente a causa della mancanza di ricevute.
- Il proprietario dell'apparecchiatura deve comunque tenere presente che ® Company può rifiutare la copertura in garanzia in caso di errato funzionamento delle parti relative alla garanzia delle emissioni, a causa di uso improprio, incuria, manutenzione errata o modifiche non autorizzate.
- Ai primi sintomi di un problema è vostra responsabilità consegnare immediatamente l'apparecchiatura ad un Centro Assistenza autorizzato. Le riparazioni in garanzia saranno completate entro un periodo di tempo ragionevole, non superiore a 30 giorni. Per ulteriori chiarimenti in merito alla copertura in garanzia siete pregati di contattare The Toro® Company all'1–952–948–4027 o di chiamare il numero verde riportato nella dichiarazione di garanzia Toro.

Requisiti della garanzia contro i difetti

10. Il periodo di garanzia inizia dalla data di consegna del motore o dell'apparecchiatura all'acquirente finale.

11. Copertura generale della garanzia sulle emissioni gassose. Le parti oggetto della garanzia delle emissioni devono essere garantite all'acquirente finale e ad ogni successivo proprietario a conferma che in sede di montaggio il sistema di controllo delle emissioni gassose era:
    A. stato progettato, costruito e dotato nel pieno rispetto di tutte le norme applicabili, e
    B. esente da difetti di materiali e lavorazione in grado di causare l'avaria della parte garantita per un periodo di due anni.

12. La garanzia delle parti connesse alle emissioni gassose sarà interpretata come segue.
    A. Le parti in garanzia delle quali nelle istruzioni scritte non sia prevista la sostituzione come manutenzione necessaria, devono essere garantite per un periodo di due anni. In caso di avaria di una di tali parti durante il periodo di copertura in garanzia, la parte in questione dovrà essere riparata o sostituita da The Toro ® Company. La parte riparata o sostituita in garanzia dovrà essere garantita per un periodo non inferiore al rimanente periodo di garanzia.
    B. Le parti in garanzia delle quali nelle istruzioni scritte sia prevista soltanto la regolare ispezione, devono essere garantite per un periodo di due anni. Nelle istruzioni scritte, la dichiarazione "riparare o sostituire come opportuno" non riduce la copertura del periodo di garanzia. La parte riparata o sostituita in garanzia dovrà essere garantita per un periodo non inferiore al rimanente periodo di garanzia.
    C. Le parti in garanzia delle quali nelle istruzioni scritte sia prevista la sostituzione come manutenzione necessaria, devono essere garantite per il periodo di tempo precedente la prima scadenza per la sostituzione programmata della parte in questione. Se la parte dovesse accusare un'avaria prima della prima sostituzione programmata, tale parte dovrà essere riparata o sostituita da The Toro® Company. La parte riparata o sostituita in garanzia dovrà essere garantita per un periodo non inferiore al rimanente periodo di garanzia precedente la prima scadenza per la sostituzione programmata della parte in questione.
    D. La riparazione o sostituzione di qualsiasi parte in garanzia ai sensi della garanzia prevista dalla presente clausola dovrà essere effettuata a titolo gratuito da un Centro Assistenza autorizzato.
    E. In deroga alle disposizioni della precedente sottosezione (D), i servizi o le riparazioni in garanzia devono essere forniti da un Centro Assistenza autorizzato.
    F. Non dovranno essere addebitate al proprietario le spese per la diagnostica necessaria alla determinazione dell'effettiva difettosità della parte in garanzia, sempreché tale diagnostica venga effettuata presso un Centro Assistenza autorizzato.
    G. Nel corso del periodo di garanzia di due anni del sistema di controllo delle emissioni gassose, The Toro® Company dovrà conservare una giacenza di parti in garanzia sufficiente a far fronte alla domanda prevista di tali parti.
    H. Qualsiasi intervento di manutenzione o riparazione in garanzia dovrà utilizzare parti di ricambio approvate dal produttore, che saranno fornite a titolo gratuito al proprietario. Tale utilizzo non ridurrà gli obblighi in garanzia di The Toro® Company.
    I. L'uso di parti aggiuntive o modificate potrà rendere inammissibile un reclamo in garanzia inoltrato in conformità alla presente clausola. Ai sensi della presente clausola The Toro® Company non sarà responsabile della garanzia di parti in garanzia in caso di avaria causata dall'utilizzo di parti aggiuntive o modificate.
    J. The Toro® Company fornirà la documentazione descrivente le prassi o politiche di garanzia entro cinque giorni lavorativi dalla richiesta da parte dell'Air Resources Board.

Lista delle parti relative alle emissioni in garanzia

Le seguenti liste comprendono le parti coperte dalla presente garanzia:

- tubi di alimentazione
- raccordi per tubi di alimentazione
- dispositivi di fermo