Form No. 3355–677 Rev A

TORO®

Greensmaster® 3050

Greensmaster–trekkenhet

Modellnr. 04351 serienr. 260000001 og oppover

Brukerhåndbok

CE

Oversettelse av originalen (NO)

Advarsel

Staten California kjenner til at motoreksosen fra dette produktet inneholder kjemikalier som kan forårsake kreft, fosterskader eller skade forplantningsevnen på andre måter.

Viktig Motoren på dette produktet er ikke utstyrt med en gnistfangerdemper. Det er i strid med Californias Public Resource Code, avsnitt 4442, å bruke denne motoren i skogs-, busk- eller gressområder som definert i CPRC 4126. Andre land og områder kan ha liknende lover.

Dette tenningssystemet er kompatibelt med Canadas ICES-002.

Ce système d'allumage par étincelle de véhicule est conforme à la norme NMB-002 du Canada.

Den vedlagte brukerhåndboken for motoren inneholder informasjon om amerikanske miljømyndigheters (EPA) og Californias utslippskontrollreguleringer for utslippssystemer, vedlikehold og garanti.

Oppbevar brukerhåndboken sammen med kjøretøyet. Hvis brukerhåndboken blir ødelagt eller uleselig, må du straks få tak i en ny. Du kan bestille nye brukerhåndbøker fra motorprodusenten.

Innhold

	Side
Innledning	3
Sikkerhet	3
Forsiktighetsregler ved bruk	3
Sikkerhet ved bruk av Toro-plentraktor	6
Lydtrykk	7
Lydstyrke	7
Vibrasjon	7
Sikkerhets- og instruksjonsmerker	7
Spesifikasjoner	10
Generelle spesifikasjoner	10
Tilbehør	10
Montering	11
Løse deler	11
Aktivere og lade batteriet	12
Sette på bakhjulsenheten	13
Montere setet	13
Feste styrearmen	13
Feste dekselet	14
Installere batteriet	14
Montere klippeenhetene	15
Bakre ballast	16
Før bruk	16
Kontrollere motoroljenivået	16
Fylle på drivstofftanken	17
Overhale det hydrauliske systemet	17
Trykk i dekkene	18
Kontrollere at hjulmutterene er strammet til	18
Bruk	19
Tenk sikkerhet først	19
Kontroller	19
Innkjøringsfasen	21
Starte motoren	21
Kontrollere sperresystemet	22
Forberede maskinen til klipping	23
Opplæringsperiode	23
Før du begynner å klippe	23
Klippemetoder	23
Transport	24
Kontrollere og rengjøre gressklipperen etter bruk	24
Vedlikehold	25
Anbefalt vedlikeholdsplan	25
Kontrolliste for daglig vedlikehold	26
Smøring	27
Skifte motoroljen og -filteret	28
Overhale luftrenseren	29
Justere gasskontrollen	29
Justere chokekontrollen	29
Justere forgasseren og hastighetskontrollen	30
Skifte tennpluggene	30
Skifte drivstoffilteret	31
Skifte den hydrauliske oljen og det hydrauliske filteret	31
Kontrollere de hydrauliske ledningene og slangene	32
Justere bremsene	32
Justere den bakre kamakselen	32
Justere høyden på løfte- og klippepedalen	33
Likestille løfte- og klippepedalen	33
Justere trekkpedalen	34
Justere løfting og senking av klippeenheten	34
Justere løftesylinderne	34
Bytte setebryteren	35
Bytte trekkbryteren	35
Bytte bryteren for klipping/løfting	35
Justere forbindelsesleddet for trekkretur	36
Vedlikeholde rattenheten	36
Vedlikeholde batteriet	37
Lagring	37
Elektronikkskjema	38
Hydraulikkskjema	39

© 2005 – The Toro Company
8111 Lyndale Avenue South
Bloomington, MN 55420-1196 USA

Kontakt oss på www.Toro.com
Med enerett
Trykt i USA

	Side
Feilsøking	40
Toros generelle garanti for kommersielle produkter	47
Erklæring om begrensning av fordampningsutslipp	48

Innledning

Les denne håndboken nøye, slik at du lærer å bruke og vedlikeholde produktet på riktig måte. Informasjonen i denne håndboken kan hjelpe deg og andre å unngå person- og produktskade. Selv om Toro utformer og produserer sikre produkter, har du selv ansvaret for at produktet brukes på en forsvarlig og riktig måte.

Du kan kontakte Toro direkte på www.Toro.com for informasjon om produkter og tilbehør, hjelp til å finne en forhandler eller for å registrere produktet ditt.

Hvis maskinen må repareres eller du trenger originale Toro-deler eller mer informasjon, kan du kontakte et autorisert forhandlerverksted eller Toros kundeserviceavdeling. Ha modell- og serienummer for hånden når du tar kontakt. På figur 1 vises plasseringen av modell- og serienumrene på produktet.

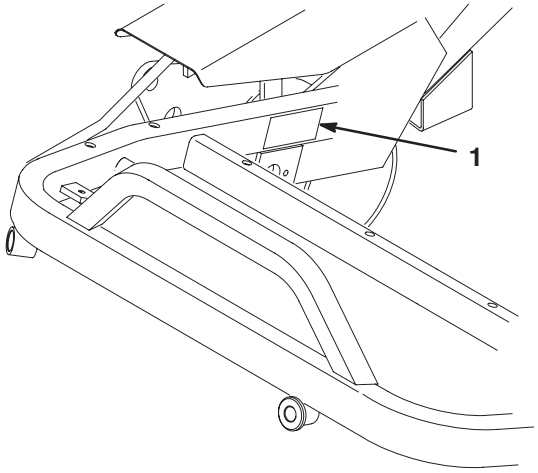

Figur 1

1. Plassering av modell- og serienummer

Skriv ned produktets modell- og serienummer under.

Modellnr. _____

Serienr. _____

Denne håndboken gjør deg oppmerksom på potensielle farer og den inneholder spesielle sikkerhetsmeldinger som hjelper deg og andre med å unngå personskader og dødsfall. ***Fare***, ***Advarsel*** og ***Forsiktig*** er ord som brukes for å identifisere ulike farenivåer. Vær imidlertid svært forsiktig uansett farerisiko.

Fare varsler om en svært farlig situasjon, som *vil* føre til alvorlige skader eller dødsfall hvis du ikke følger de anbefalte sikkerhetstiltakene.

Advarsel varsler om en fare som *kan* føre til alvorlige skader eller dødsfall hvis du ikke følger de anbefalte sikkerhetstiltakene.

Forsiktig varsler om en fare som kan føre til mindre alvorlige skader hvis du ikke følger de anbefalte sikkerhetstiltakene.

I håndboken brukes to andre ord til å vektlegge informasjon. **Viktig** angir teknisk informasjon og **Obs:** vektlegger generell informasjon som du bør være spesielt oppmerksom på.

Sikkerhet

Denne maskinen oppfylte eller overgikk CEN-standard EN 836:1997, ISO-standard 5395:1990 og ANSI B71,4-1999-spesifikasjonene som gjaldt da den ble produsert, så sant det legges til 18 kg ballast til det bakre hjulet.

Hvis føreren eller eieren bruker maskinen på feil måte eller utfører feil vedlikeholdsarbeid, kan det føre til personskader. Følg alltid disse forsiktighetsreglene for å unngå at det skjer en ulykke, og ta alltid hensyn til sikkerhetsvarselsymbolet ⚠, som betyr FORSIKTIG, ADVARSEL eller FARE – "personlige sikkerhetsinstruksjoner". Hvis ikke disse instruksjonene tas hensyn til, kan dette føre til at noen blir alvorlig skadet eller drept.

Forsiktighetsregler ved bruk

Instruksjonene nedenfor er tatt fra CEN-standard 836:1997, ISO-standard 5395:1990 og ANSI-standard B71.4-1999.

Opplæring

- Les brukerhåndboken og annet opplæringsmateriell nøye. Gjør deg godt kjent med alle kontroller, sikkerhetssignaler og riktig bruk av utstyret.
- Barn eller personer som ikke har lest bruksanvisningen, må ikke få lov til bruke eller utføre service på gressklipperen. Det kan hende at lokale forskrifter setter en aldersgrense for bruk av denne gressklipperen.
- Du må aldri klippe hvis andre personer, spesielt barn, eller dyr befinner seg i nærheten.
- Husk at føreren eller brukeren har ansvaret hvis andre personer eller deres eiendom utsettes for ulykker eller farer.
- Ta aldri med passasjerer.

- Alle førere og mekanikere bør selv sørge for at de får profesjonell opplæring. Eieren er ansvarlig for opplæring av brukerne. En slik opplæring bør legge vekt på:
  - Hvor nødvendig forsiktighet og konsentrasjon er når man kjører en plentraktor.
  - At man ikke får kontroll over en plentraktor som sklir i en bakke ved å bremse. De vanligste årsakene til at man mister kontroll over maskinen er:
    - for dårlig bakkegrep;
    - for høy hastighet;
    - utilstrekkelig bremsing;
    - at denne spesielle maskintypen ikke passer til arbeidet;
    - at det ikke er tatt hensyn til bakkeforhold, spesielt skråninger, eller
    - feil kupling eller fordeling av belastning.
- Eieren/brukeren kan forhindre og er ansvarlig for ulykker eller skader som han/hun, andre personer eller eiendom utsettes for.

Forberedelser

- Ha alltid på deg kraftig fottøy, langbukser, hjelm, vernebriller og hørselsvern når du bruker gressklipperen. Langt hår, løstsittende klær eller smykker kan sette seg fast i bevegelige deler. Ikke bruk maskinen uten sko eller med åpne sandaler.
- Foreta en grundig inspeksjon der maskinen skal brukes og fjern alle gjenstander som kan slenges opp i luften.
- **Advarsel** – drivstoff er meget brannfarlig. Ta følgende forholdsregler:
  - Drivstoff må lagres på kanner som er spesiallaget for dette formålet.
  - Fyll kun drivstoff utendørs og ikke røyk mens du fyller.
  - Fyll på drivstoff før du starter motoren. Ta aldri lokket av drivstofftanken eller fyll drivstoff mens motoren går eller er varm.
  - Hvis du søler drivstoff, må du ikke prøve å starte motoren. Flytt maskinen bort fra området hvor du sølte drivstoffet og unngå alt som kan antennes til all drivstoffdamp er forsvunnet.
  - Sett lokkene godt fast på alle drivstofftanker og -kanner.
- Skift ut defekte lyddempere.
- Vurder terrenget for å avgjøre hvilket tilbehør og utstyr som er nødvendig for å gjøre jobben på en sikker og riktig måte. Bruk bare tilbehør og utstyr som er godkjent av produsenten.
- Kontroller at brukerens kontroller, sikkerhetsbrytere og verneplater er montert og fungerer på korrekt måte. Ikke bruk maskinen hvis disse ikke fungerer som de skal.

Bruk

- Motoren må ikke brukes på et lukket sted der giftig kullos kan samle seg.
- Gressklipperen må bare brukes i dagslys eller der det er god kunstig belysning.
- Før du forsøker å starte motoren, må du koble ut alle knivkoblinger, sette motoren i fri og sette på parkeringsbremsen.
- Husk at ingen skråninger er trygge. Vær ekstra forsiktig når du kjører i skråninger med gress. Slik unngår du at maskinen velter:
  - Unngå å bråstoppe eller starte med mye gass i oppover- eller nedoverbakker;
  - Kjør sakte i skråninger og når du svinger skarpt.
  - Vær oppmerksom på ujevnheter, hull og andre skjulte farer i terrenget;
  - Klipp aldri på tvers av skråninger hvis ikke gressklipperen er beregnet på det.
- Vær oppmerksom på hull i bakken og andre skjulte farer i terrenget.
- Se opp for trafikk når du krysser eller er i nærheten av veier.
- Stopp knivene før du kjører på flater uten gress.
- Pass alltid på at materialet ikke blåses ut mot personer i nærheten når utstyret brukes. La heller aldri noen oppholde seg i nærheten mens maskinen er i gang.
- Maskinen må ikke brukes hvis verneplatene er defekte eller uten at sikkerhetsanordningene sitter på plass. Kontroller at alle sperrene er montert, at de er riktig justert og at de fungerer som de skal.
- Innstillingen av motorregulatoren må ikke forandres og motoren må ikke ruses. Hvis motoren går på for høyt turtall, øker faren for personskader.
- Før du forlater førerens plass:
  - Stopp gressklipperen på en jevn flate.
  - Koble ut kraftuttaket og senk utstyret ned.
  - skift til fri og sett på parkeringsbremsen;
  - stopp motoren og ta ut nøkkelen.

- Sørg for at udkoble drevet til redskaberne, når du transporterer maskinen fra et sted til et andet, eller når den ikke anvendes.
- Stopp motoren og koble ut drivkraften til utstyret
  - før du fyller drivstoff;
  - før du tar av gressoppsamleren(e),
  - før du justerer høyden hvis ikke justeringene kan gjøres fra førerens plass.
  - før du fjerner eventuelle tilstoppinger,
  - før du sjekker, rengjør eller utfører arbeid på gressklipperen eller
  - etter at du har truffet en gjenstand eller hvis det oppstår unormal vibrasjon. Undersøk om gressklipperen ble skadet, og reparer den før du starter den og bruker utstyret igjen.
- Reduser gassen når du vil stoppe motoren. Hvis motoren har en stengingsventil, skal drivstofftilførselen skrus av når du er ferdig med å klippe.
- Hold hender og føtter borte fra klippeenhetene.
- Se bak- og nedover før du rygger, slik at du ikke kjører på noen.
- Kjør sakte, og vær forsiktig når du svinger og krysser veier og fortau. Stopp sylindrene/spolene når du ikke skal klippe.
- Ikke bruk gressklipperen når du er påvirket av alkohol eller medisiner.
- Vær forsiktig når du skal sette maskinen på en tilhenger eller lastebil, og når du skal sette den ned på bakken igjen.
- Vær forsiktig når du nærmer deg hjørner, busker, trær eller annet som reduserer synsfeltet.

Vedlikehold og oppbevaring

- Sørg for at alle mutrer, bolter og skruer er stramme, for å være sikker på at utstyret er i god stand og trygt å bruke.
- En maskin med drivstoff på tanken må aldri oppbevares innendørs der drivstoffdamp kan komme i kontakt med en åpen flamme eller gnister.
- La motoren bli kald før maskinen settes på et lukket sted.
- Unngå brannfare ved å holde motoren, lyddemperen, batterirommet og området der drivstoff oppbevares fritt for gress, løv og mye fett.
- Kontroller gressoppsamleren regelmessig og se etter skader eller slitasje.
- Hold alle delene i god stand, og sørg for at delene og de hydrauliske koblingene er tette. Skift ut slitte eller skadde deler og merker.
- Hvis du må tømme drivstofftanken, skal dette gjøres utendørs.
- Vær forsiktig når du justerer maskinen slik at du unngår å klemme fingre mellom bevegelige kniver og faste deler.
- Vær forsiktig når du foretar justeringer på maskiner med flere sylindere/spoler. Når du roterer én sylinder/spole kan dette nemlig føre til at andre sylindere/spoler også roterer.
- Koble ut drivverket, senk klippeenhetene, sett på parkeringsbremsen, stopp motoren, ta ut nøkkelen og koble fra tennpluggledningen. Vent til alle bevegelige deler har stoppet før du foretar justeringer, rengjøring eller reparasjoner.
- Fjern gress og rusk fra klippeenhetene, drivverk, lyddemperne og motoren for å unngå at det begynner å brenne. Tørk opp eventuelt olje- eller drivstoffsøl.
- Bruk jekkstøtter til å støtte komponentene når det er nødvendig.
- Vær forsiktig når du reduserer trykket i komponenter under trykk.
- Koble fra batteriet og trekk ut tennpluggledningen før du foretar reparasjoner. Koble kabelen fra den negative polen først, og deretter den andre kabelen fra den positive polen. Når du kobler kablene til igjen, kobler du først til den positive polen og deretter den negative.
- Vær forsiktig når du kontrollerer sylindrene/spolene. Bruk hansker, og vær forsiktig når du utfører service på dem.
- Hold hender og føtter borte fra bevegelige deler. Du må aldri foreta justeringer mens motoren går hvis du kan unngå det.
- Lad opp batteriene på et åpent sted med god ventilasjon og borte fra gnister eller åpen ild. Koble laderen fra strømuttaket før du kobler den til eller fra batteriet. Ha på deg beskyttelsesklær og bruk verktøy som er isolert.

Sikkerhet ved bruk av Toro-plentraktor

Følgende liste inneholder sikkerhetsinformasjon som gjelder spesielt for Toro-produktene, eller annen viktig sikkerhetsinformasjon som ikke er inkludert i CEN-, ANSI- eller ISO-standardene.

Dette produktet kan amputere hender og føtter og slenge gjenstander opp i luften. Følg alltid alle sikkerhetsinstruksjoner for å unngå alvorlige skader eller dødsulykker.

Hvis du bruker dette produktet til andre formål enn det er beregnet på, kan du utsette deg selv eller andre for fare.

Advarsel

Motoreksos inneholder karbonmonoksid, som er en dødelig gift uten lukt.

Ikke kjør motoren innendørs eller på et innestengt område.

- Lær deg hvordan du raskt kan stoppe motoren.
- Bruk ikke maskinen hvis du har på deg sandaler, tennissko eller joggesko.
- Bruk av vernesko og langbukser anbefales og er påbudt i henhold til enkelte lokale bestemmelser og forsikringsforskrifter.
- Vær forsiktig når du håndterer drivstoff. Tørk opp eventuelt søl.
- Kontroller daglig at sperrebryterne fungerer som de skal. Hvis en bryter ikke virker, skifter du den før du bruker maskinen. Skift alle fire sperrebryterne i sikkerhetssystemet annethvert år, enten de virker eller ikke.
- Sitt på setet når du starter motoren.
- Du må være oppmerksom når du bruker maskinen. Slik unngår du å miste kontrollen:
  - Ikke kjør i nærheten av bunkere, grøfter, bekker eller andre fareområder.
  - Reduser hastigheten når du tar skarpe svinger. Unngå å starte og stoppe plutselig.
  - Når du befinner deg i nærheten av eller krysser en vei, må du alltid overholde vikeplikten.
  - Bruk bremsene når du kjører nedover, slik at du kjører sakte framover og har kontroll over maskinen.
- Gresskurvene må være på plass ved bruk av sylindere/spoler eller halmfjerningsspoler for ekstra sikkerhet. Slå av motoren før du tømmer gresskurvene.
- Hev klippeenheten når du kjører fra ett arbeidsområde til et annet.
- Ikke ta på motoren, lyddemperen eller eksosrøret mens motoren er i gang eller like etter at den er stoppet. Disse områdene er svært varme, og du kan brenne deg på dem.
- Hold deg unna rotasjonsskjermen på siden av motoren slik at du unngår direkte kontakt med kroppen eller klærne.
- Hvis motoren stanser eller mister fart og ikke klarer å komme til toppen av skråningen skal du ikke snu maskinen rundt. Du må alltid rygge sakte rett ned bakken.
- Hvis en person eller et dyr plutselig kommer inn på eller befinner seg i nærheten av klippeområdet, må du **slutte å klippe.** Hvis du ikke er forsiktig når du bruker maskinen, kan kombinasjonen av bakkevinkelen, rikosjetter og feilplasserte sikkerhetsskydd føre til at noen skades av gjenstander som slynges gjennom luften. Ikke fortsett å klippe før området er tomt.

Vedlikehold og oppbevaring

- Kontroller at alle koblingene for hydrauliske ledninger er tette, og at alle hydrauliske slanger og ledninger er i god stand før systemet settes under trykk.
- Hold kropp og hender borte fra hull eller dyser som sprøyter ut hydraulisk væske under høyt trykk. Bruk papp eller papir til å lete etter lekkasjer, ikke hendene. Hydraulisk væske som kommer ut under trykk, kan trenge gjennom huden og forårsake alvorlige skader. Oppsøk legehjelp øyeblikkelig hvis olje kommer i direkte kontakt med huden.
- Før du kobler fra eller utfører vedlikehold eller reparasjoner på det hydrauliske systemet, må du slippe ut alt trykket i systemet ved å stoppe motoren og senke klippeenhetene og det andre utstyret til bakkenivå.
- Kontroller med jevne mellomrom at drivstoffledningene er tette, og at de ikke er slitte. Stram og reparer dem etter behov.
- Hvis du må ha motoren i gang for å utføre en vedlikeholdsjustering, må du passe på at klær, hender, føtter og andre kroppsdeler ikke kommer i nærheten av klippeenhetene, tilbehør eller bevegelige deler, særlig skjermen på siden av motoren. Hold alle unna.
- La en autorisert Toro-forhandler kontrollere maksimal hastighet med en turteller, slik at det blir utført på en sikker og nøyaktig måte. Maksimalt turtall er 2900 o/min.
- Ta kontakt med en autorisert Toro-forhandler hvis det er nødvendig med store reparasjoner eller du trenger hjelp.
- Bruk kun tilbehør og reservedeler som er godkjent av Toro. Garantien kan bli ugyldig hvis du bruker tilbehør eller reservedeler som ikke er godkjente.

Lydtrykk

Denne maskinen har et maksimalt lydtrykksnivå på 82 dBA ved operatørens øre, basert på måling av identiske maskiner i henhold til direktiv 98/37/EF.

Lydstyrke

Denne maskinen har et garantert lydstyrkenivå på 105 dBA, basert på måling av identiske maskiner i henhold til direktiv 2000/14/EF.

Vibrasjon

Denne maskinen overskrider ikke hånd-/arm-vibrasjonsnivået på 2.5 m/s^2, basert på måling av identiske maskiner i henhold til direktiv 98/37/EF.

Denne maskinen overskrider ikke kroppsvibrasjonsnivået på 0.5 m/s^2, basert på måling av identiske maskiner i henhold til direktiv 98/37/EF.

Sikkerhets- og instruksjonsmerker

Sikkerhetsmerker og -instruksjoner er lett synlige for føreren og er plassert i nærheten av alle områder som representerer en potensiell fare. Bytt ut alle merker som er ødelagte eller mangler.

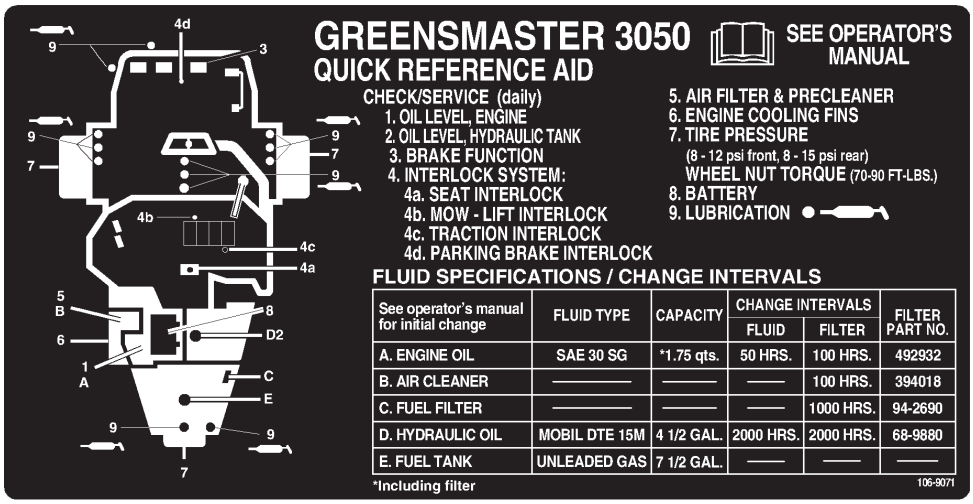

106-9071

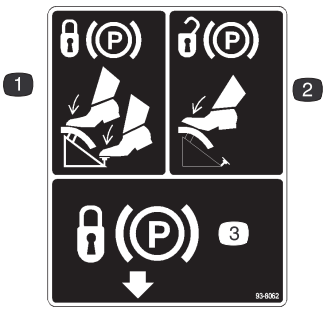

93-8062

1. Hvis du vil sette på parkeringsbremsen, må du trykke inn bremsepedalen og parkeringsbremselåsen.
2. Når du vil frakoble parkeringsbremsen, trykker du inn bremsepedalen.
3. Parkeringsbremselås

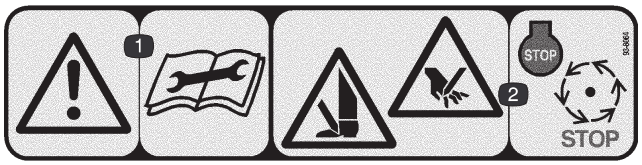

93-8064 (for CE)

1. Advarsel – les instruksjonene før du utfører service eller vedlikehold.
2. Kuttefare for hender og føtter stopp motoren og vent til alle bevegelige deler har stoppet.



62–5070

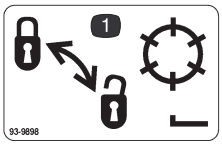

93-9898

1. Låse og løsne spolene



93-6686

1. Hydraulisk olje
2. Les *Brukerhåndboken.*

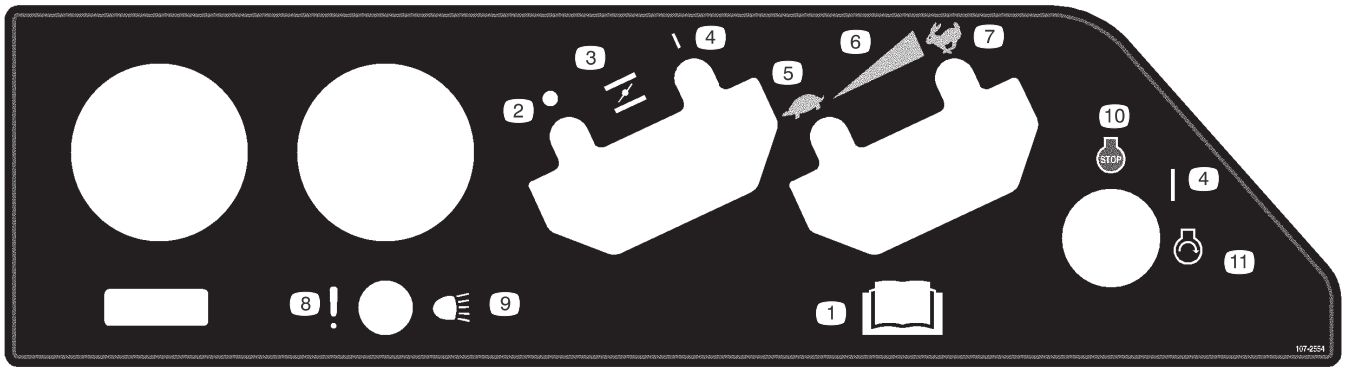

107-2554

1. Les *Brukerhåndboken.*
2. Av
3. Choke
4. På
5. Sakte
6. Kontinuerlig regulerbar innstilling
7. Hurtig
8. Funksjons feil (lekkasjealarmtest)
9. Frontlys
10. Motor – stopp
11. Motor – start



104-2053

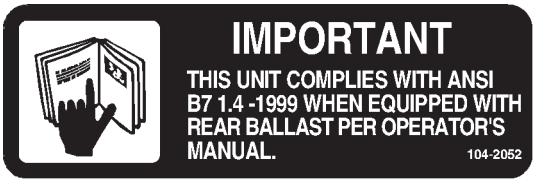

104-2052



93-6691

1. Les *Brukerhåndboken.*

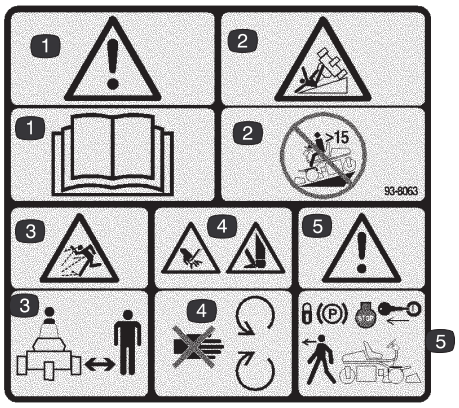

93-8063 (for CE)

1. Advarsel – les *brukerhåndboken*.
2. Veltefare du må ikke kjøre maskinen i skråninger som er over 15 grader.
3. Fare for at gjenstander slynges gjennom luften – hold trygg avstand fra maskinen.
4. Fare for å kutte hender og føtter – hold trygg avstand fra bevegelige deler.
5. Advarsel – sett på parkeringsbremsen, stopp motoren og ta nøkkelen ut av tenningen før du forlater maskinen.

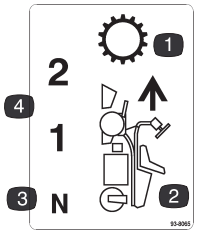

93-8065

1. Drivverk
2. Bevegelse forover
3. Fri
4. Hastigheter framover

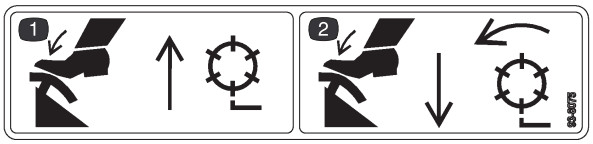

93-8075

1. Trykk på løftepedalen for å løfte og stoppe spolene.
2. Trykk på klippepedalen for å senke og starte spolene.

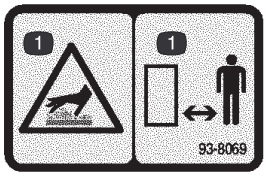

93-8069

1. Varm overflate/brannskadefare – hold deg på trygg avstand fra den varme overflaten.



Batterisymboler

Noen av eller alle disse symbolene finnes på ditt batteri.

1. Eksplosjonsfare
2. Ingen bål, åpne flammer eller røyk.
3. Kaustisk væske/fare for brannsår
4. Bruk vernebriller.
5. Les *Brukerhåndboken.*
6. Hold andre på trygg avstand fra batteriet.
7. Bruk vernebriller – eksplosive gasser kan påføre deg blindhet og andre skader.
8. Batterisyre kan forårsake blindhet og alvorlige brannskader.
9. Skyll straks øynene med vann og søk legehjelp.
10. Inneholder bly – må ikke kastes.

Spesifikasjoner

Obs: Spesifikasjoner og konstruksjon kan endres uten varsel.

Generelle spesifikasjoner

Klippebredde	149,9 cm
Hjulets slitebane	125,7 cm
Hjulavstand	119,1 cm
Total lengde	228,6 cm
Total bredde	117,2 cm
Total høyde	123,2 cm
Nettovekt (våt)	422 kg
Vekt med spolene	532 kg
Hastighet i første gir	Ca. 6,1 km/t
Hastighet i andre gir	13,0 km/t
Revershastighet	3,1 km/t
Spolehastighet	ca. 1975 o/min.
Klippehastighet, 11-knivers klippeenhet	ca. 4,6 mm
Klippehastighet, 8-knivers klippeenhet	ca. 6,4 mm

Tilbehør

8-knivers DPA-klippeenhet	Modellnr. 04610
11-knivers DPA-klippeenhet	Modellnr. 04611
Pigger	Modellnr. 04494
Tri-Roller-valse	Modellnr. 04495
Halmfjerningsspoler	Modellnr. 04493
Variabel trekkhastighetssett	Modellnr. 04422
Individuelt spoleavbrytersett	Delenr. 28-2150
Slipesett	Delenr. 92-9656
Gnistfanger	Delenr. 83-2240
Høydemunnstykke*	Delenr. 805537

* Bestill fra din lokale Briggs & Stratton-forhandler.

Montering

Obs: Angi hva som er høyre og venstre side på maskinen ved å stå i normal arbeidsstilling.

Løse deler

Beskrivelse	Ant.	Bruk
Sete Mutter, 5/16 tomme Setetrekk	1 4 1	Montere seteskinnen og setetrekket på setefoten
Hjul Bakre spindelavstandsstykke	1 2	Sette på bakhjulet
Hodeskrue, 1/2 x 3/4 tomme Skive, 1/2 tomme	1 1	Feste styrearmen
Deksel Sokkelhodeskrue, 1/4 x 3/4 tomme Låsemutter, 1/4 tomme Skive, 1/4 tomme Selvgjengende skrue	1 1 1 1 2	Feste dekselet
Hodeskrue, 1/4 x 5/8 tommer Mutter, 1/4 tomme	2 2	Feste batterikablene til batteriet.
Styrestag Maskinskrue, nr. 10 x 7/8 tomme Låsemutter, 10 tomme	1 1 1	Justere klippehøyden
Gresskurv	3	Festes på trekkrammen
Tenningsnøkler	2	
Servicemerke	11	Fest riktig språkmerke over det engelske 106–9071-merket.
Delekatalog Støysertifikat Sjekkliste før levering Sertifiseringsdokument	1 1 1 1	
Førervideo	1	Se denne før du tar maskinen i bruk
Brukerhåndbok (trekkenhet) Brukerhåndbok for motoren	2 1	Les denne før du tar maskinen i bruk.

Obs: Monteringsfester for klippeenheten Greensmaster 3050 følger med klippeenhetene.

Aktivere og lade batteriet

Bruk kun elektrolytt (egenvekt på 1,265) for å fylle batteriet i første omgang.

1. Fjern vingemutterene, skivene og batteriklemmene, og løft ut batteriet.

Viktig Prøv ikke å tilsette elektrolytt mens batteriet er i maskinen. Du kan komme til å søle, og forårsake korrosjon.

2. Rengjør toppen av batteriet og ta av luftingshettene (fig. 2).

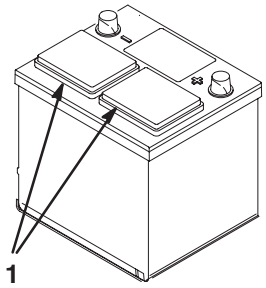

Figur 2

1. Utluftingshetter

3. Fyll hver celle forsiktig med elektrolytt til platene er dekket med ca. 6 mm væske.

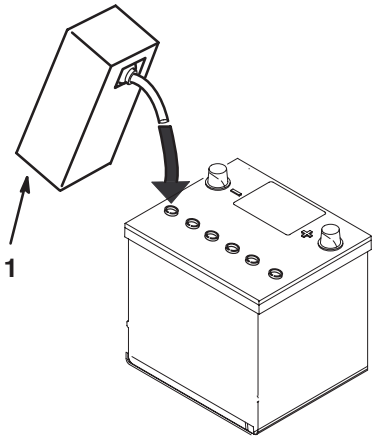

Figur 3

1. Elektrolytt

4. La elektrolytten trekke inn i platene i ca. 20–30 minutter. Etterfyll som nødvendig for å holde elektrolyttnivået på ca. 6 mm fra bunnen av påfyllingsbrønnen (fig 3).

Advarsel

Når batteriet lades, utvikles det gasser som kan eksplodere.

Røyk aldri i nærheten av batteriet og hold gnister og åpen ild borte fra batteriet.

5. Koble en batterilader på 3–4 A til batteripolene. Lad opp batteriet med en rate på 3–4 A inntil egenvekten er 1,250 eller høyere, og temperaturen er minst 16 °C med fri gassutvikling i alle cellene.

6. Når batteriet er oppladet, kobler du laderen fra strømuttaket og batteripolene.

Obs: Etter at batteriet har blitt aktivert, tilsett kun destillert vann for å erstatte normalt tap, selv om vedlikeholdsfrie batterier ikke skal kreve vann under normale driftsforhold.

Advarsel

CALIFORNIA

Proposition 65 Advarsel

Batteripoler, terminaler og tilknyttet tilbehør inneholder bly og blyforbindelser, kjemikalier som er kjente i staten California for å føre til kreft og forplantningsskader. *Vask hendene etter at du har håndtert et batteri.*

Advarsel

Batteripolene eller metallverktøy kan kortslutte mot metallkomponenter og forårsake gnister. Gnistene kan føre til at batterigassene eksploderer, noe som kan forårsake personskade.

- **Når du fjerner eller monterer batteriet, må du passe på at batteripolene ikke kommer i kontakt med metalldeler på gressklipperen.**
- **La ikke metallverktøy kortslutte mellom batteripolene og metalldeler på gressklipperen.**

Sette på bakhjulsenheten

1. Fjern bolten og låsemutteren fra hjulmonteringshullene i den bakre styrehjulsgaffelen (fig. 4).
2. Monter bakhjulet i styrehjulsgaffelen. Sett bolten inn i ett av monteringshullene, sett på et avstandsstykke, og før bolten gjennom hjulet (fig. 4).

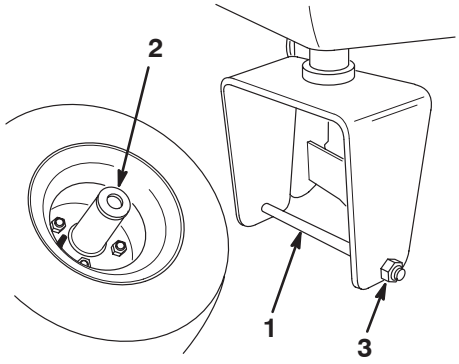

Figur 4

1. Bolt
2. Avstandsstykke
3. Låsemutter

3. Monter et mellomstykke til på bolten, og før bolten gjennom det gjenværende festehullet på styrehjulsgaffelen.
4. Plasser krummingen på bolthodet under den nedre kanten på styrehjulsgaflene. Monter og stram til låsemutteren for å feste hjulet til styrehjulsgaffelen (fig. 5).
5. Tørk smøreniplene på hjulet rene. Pump fett inn i hjulnavet til fett kommer ut av begge navlagrene for å være sikker på at hjulnavkammeret er fullt. Tørk opp overflødig fett.

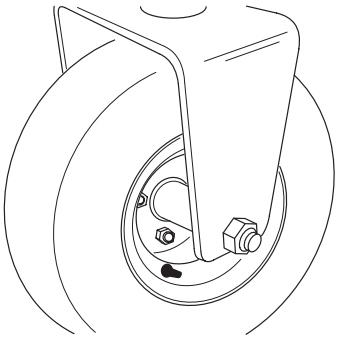

Figur 5

Montere setet

Obs: Monter seteskinnene i det fremre settet med festehull for å få 7,6 cm ekstra cm i fremoverjusteringen, eller i det bakre settet med festehullene for å få 7,6 cm ekstra cm i bakoverjusteringen.

1. Støtt setefoten i oppreist stilling med setets støttestang.
2. Fjern låsemutterene som fester seteskinnene til transportbasen i kryssfinér. Kasser låsemutterene.
3. Fest setet, setepanelet og seteskinnene til setestøtten med låsemutterne (5/16 tomme) (fig. 6) som følger med blant de løse delene. Monter setepanelet på høyre side, som vist på fig. 6.

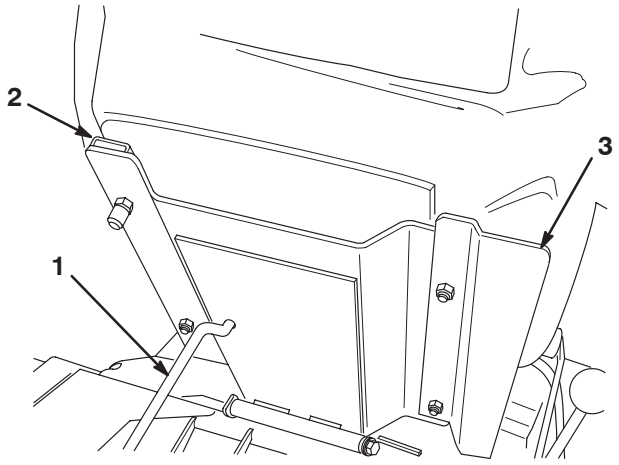

Figur 6

1. Støttestang for sete
2. Seteskinne
3. Setepanel

Feste styrearmen

1. Fjern hodeskruen (1/2 x 3/4 tommer) og avstandsstykket (1/2 tomme) som er montert på utsiden av styrearmens rammebrakett.
2. Drei styrearmen oppover, slik at monteringshullene i armen justeres i forhold til hullene i rammebraketten.

3. Velg ønsket monteringshull for best operatørkomfort, og fest armen med 2 hodeskruer (1/2 x 3/4 tommer) og trykkskiver (1/2 tomme) (én i hver løse del) (fig. 7).

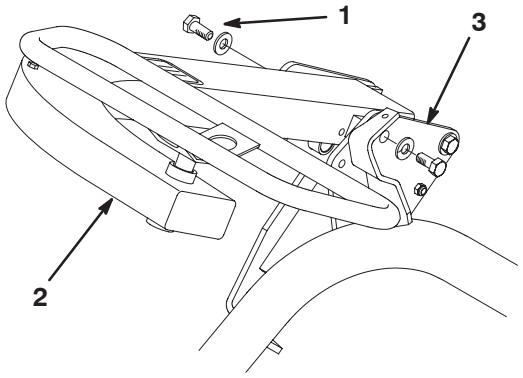

Figur 7

1. Hodeskrue og trykkskive
2. Styrearm
3. Rammebrakett:

Feste dekselet

1. Juster dekselets monteringshull i forhold til hullene i rammeslangen og monteringsbraketten (fig. 8).

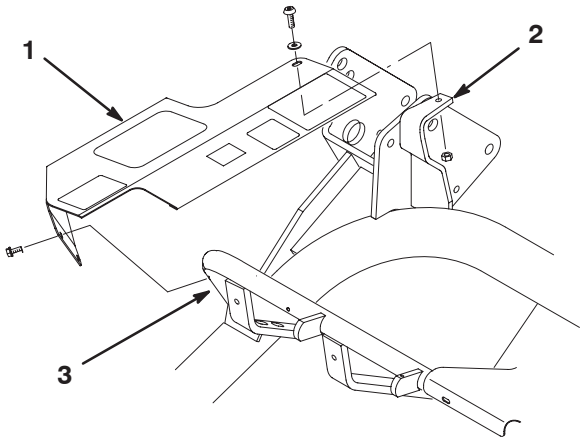

Figur 8

Vist med fjernet styrearm

1. Deksel
2. Monteringsbrakett
3. Rammerør

2. Fest det bakre dekselet løst oppå monteringsbraketten med en sokkelhodeskrue (1/4 x 3/4 tommer), trykkskive (1/4 tomme), og en låsemutter (1/4 tomme) (fig. 8).
3. Fest forsiden av dekselet løst til rammeslangen med to selvgjengende skruer (fig. 8). Stram alle dekselets monteringsfester.

Installere batteriet

1. Sett i batteriet med batteripolene vendt mot maskinens hydraulikktank.

Advarsel

Batteripolene eller metallverktøy kan kortslutte mot metallkomponenter og forårsake gnister. Gnistene kan føre til at batterigassene eksploderer, noe som kan forårsake personskade.

- **Når du fjerner eller monterer batteriet, må du passe på at batteripolene ikke kommer i kontakt med metalldeler på gressklipperen.**
- **La ikke metallverktøy kortslutte mellom batteripolene og metalldeler på gressklipperen.**

2. Koble de positive batterikablene (røde) fra startsolenoiden til den positive polen (+) på batteriet (fig. 9). Fest dem med en skrunøkkel, og dekk polene med vaselin. Pass på at kabelen ikke ligger over setet (i den bakerste stillingen), da dette vil resultere i slitasje eller skade på kabelen.

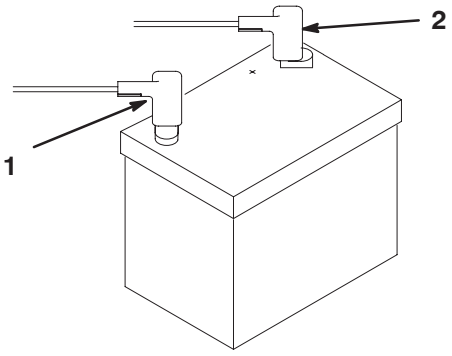

Figur 9

1. Negativ (–)
2. Positiv (+)

3. Koble de to svarte ledningene nederst på motoren til den negative (–) batteripolen. Fest dem med en skrunøkkel, og dekk polene med vaselin.
4. Monter batteriklemmene og –skivene, og fest dem med vingemutre.
5. Plasser poldekslet over den positive (+) og negative (–) batteripolen.

Montere klippeenhetene

For klippeenhetene 04610 og 04611

Obs: Når du sliper, stiller inn klippehøyden eller utfører annet vedlikehold på klippeenhetene, må du oppbevare klippeenhetenes spolemotorer i støtterørene på fremsiden av rammen for å forhindre at slangene skades.

1. Fjern klippeenhetene fra kartongene. Monter og juster som oppgitt i klippeenhetens *brukerhåndbok*. Bruk målestangen fra settet med løse deler til å justere klippehøyden.
2. Sett en skive og en kulebolt på hver ende av den fremre valsen på klippeenhetene (fig. 10).

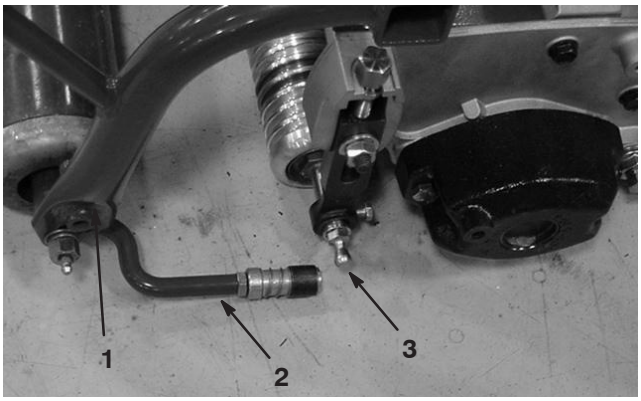

Figur 10

1. Trekkramme
2. Trekkarm
3. Kulebolt

3. Skyv klippeenheten under trekkrammen, og fest kroken på løftearmen (fig. 11).

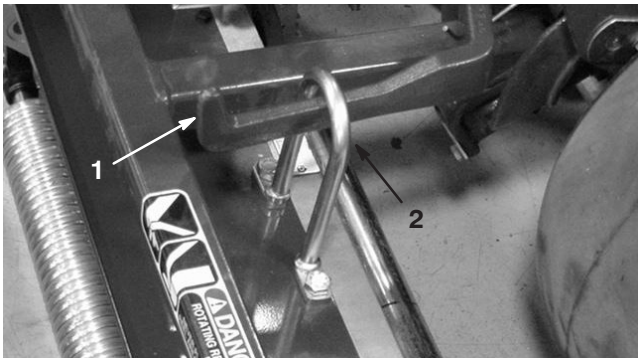

Figur 11

1. Løftearm
2. Løftekrok

4. Skyv hylsen tilbake på kuleleddet og roter trekkarmen ned, slik at kuleskålen passer over kulebolten. Slipp hylsen, slik at den glir over bolten og låser delene sammen (fig. 12).
5. Monter kurvene på trekkrammene, løsne låsemutterne på trekkarmene og juster kuleskålene til det er en klaring på 6–13 mm mellom kanten på kurven og spoleknivene eller det fremre skyddet.

   Obs: Dette forhindrer kurven i å velte klippeenheten fremover slik at løftevalsen hopper av løftearmen under klipping.

   Pass på at kurvkanten er like langt fra spoleknivene på tvers av alle spolene. Hvis kurven er for nær spolen, kan det hende at spolen kommer i kontakt med kurven når du hever klippeenheten opp fra bakken.
6. Rett opp kuleskålene i kuleleddene slik at den åpne siden av skålen midtstilles mot kulebolten. Trekk til låsemutterne for å feste kuleskålene (fig. 12).

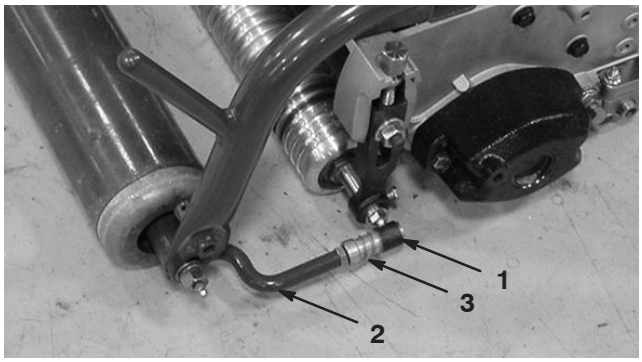

Figur 12

1. Kuleledd
2. Trekkarm
3. Låsemutter

7. Monter hodeskruene på spolemotoren på hver av klippeenhetene. La ca. 13 mm av gjengene på hver hodeskrue (fig. 13) være synlig.

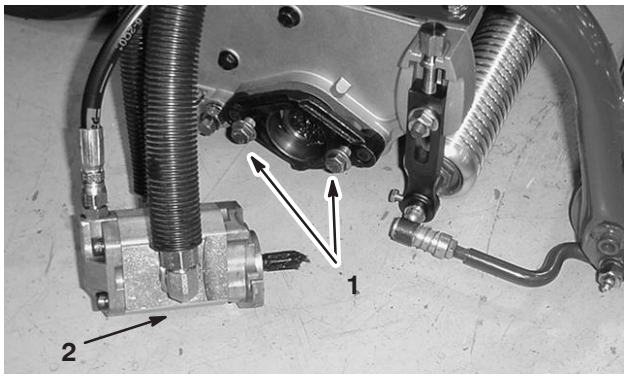

Figur 13

1. Hodeskruer
2. Spolemotor

8. Fjern de beskyttende dekslene fra klippeenhetene og spolemotorens aksler.

Obs: Ta vare på de beskyttende dekslene for klippeenhetene. Monter dem for å beskytte lagrene til klippeenheten når du tar av spolemotorene.

9. Bruk en håndholdt fettsprøyte til å fylle hulrommet ved enden av klippeenheten med smørefett nr. 2 til vanlig bruk.

10. Smør rent smørefett på motorens kileaksel, og monter motoren ved å rotere den med klokken, slik at motorflensene går klar av boltene. Vri motoren mot klokken til flensene er omringet av bolter. Stram hodeskruene (fig. 13).

Bakre ballast

Denne enheten er i overensstemmelse med CEN-standard EN 836:1997, ISO-standard 5395:1990 og ANSI-standardene B71.4–1999, så sant bakhjulet gis en ballast på 18 kg.

Viktig Hvis et hjul med kalsiumklorid punkterer, må enheten fjernes fra gresset så raskt som mulig. For å hindre mulig skade på gressdekket, bløtgjør umiddelbart utsatt område med vann.

Før bruk

Obs: Angi hva som er høyre og venstre side på maskinen ved å stå i normal arbeidsstilling.

Kontrollere motoroljenivået

Motoren fraktes med 1,7 liter olje i veivhuset (med filter), men oljenivået må uansett kontrolleres før og etter at motoren startes for første gang.

Bruk førsteklasses renseoljer med klassifikasjon SC, SD, SE, SF eller SG fra American Petroleum Institute (API). Anbefalt viskositet (vekt) er SAE 30.

1. Sett maskinen på en jevn flate.

2. Ta ut peilestaven, og tørk av den med en ren klut. Sett peilestaven inn i røret, og pass på at den når helt ned (fig. 14). Ta peilestaven ut av røret, og kontroller oljenivået. Hvis oljenivået er lavt, må du ta av tanklokket fra ventildekslet og fylle på nok olje til nivået når opp til Full-merket på peilestaven.

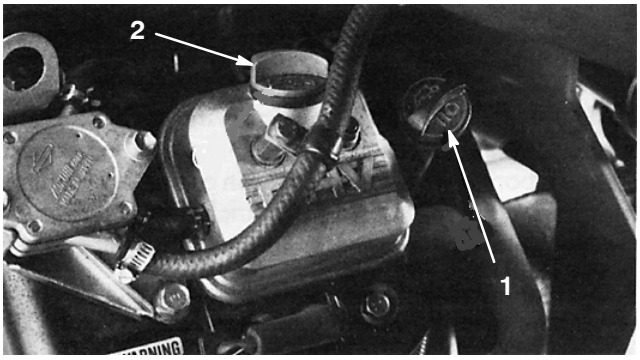

Figur 14

1. Peilestav
2. Påfyllingslokk

3. Hell olje i åpningen på ventildekslet helt til oljenivået når opp til Full-merket på peilestaven. Hell i olje sakte, og kontroller nivået ofte underveis. **Ikke fyll på for mye.**

Viktig Kontroller oljenivået daglig eller etter hver 8. driftstime. Første gang må du skifte oljen etter 8 driftstimer. Deretter må du, under normale forhold, bytte oljen hver 50. driftstime og filteret hver 100. time. Hvis motoren brukes under ekstremt støvete eller skitne forhold, må du imidlertid bytte oljen oftere.

4. Sett peilestaven på plass, og skru på oljelokket.

Fylle på drivstofftanken

Bruk vanlig **blyfri** bilbensin (minimum 85 oktan). Lavoktan blybensin kan brukes hvis blyfri ikke er tilgjengelig.

Viktig Bruk aldri metanol, bensin som inneholder metanol, eller gasohol som inneholder mer enn 10% etanol, da dette kan skade motorens drivstoffsystem. Bensinen må ikke blandes med olje.

Fare

Bensin er meget brannfarlig, og under visse forhold svært eksplosivt. Brann eller eksplosjon forårsaket av bensin kan påføre deg og andre brannskader samt ødelegge eiendom.

- **Fyll opp drivstofftanken utendørs på et åpent område når motoren er nedkjølt. Tørk opp eventuelt bensinsøl.**
- **Tanken må ikke fylles helt opp. Fyll bensin på tanken helt til nivået når opp til 25 mm under bunnen av påfyllingshalsen. Tomrommet i tanken gir bensinen plass til å utvide seg.**
- **Røyk aldri mens du håndterer bensin, og hold deg unna åpen ild eller steder der bensingassen kan antennes av gnister.**
- **Bensin må oppbevares på en godkjent kanne, utenfor barns rekkevidde. Kjøp aldri mer bensin enn til 30 dagers forbruk.**
- **Sett alltid bensinkannen på bakken i god avstand fra kjøretøyet før du fyller bensin.**
- **Ikke fyll opp bensinkannen inne i et kjøretøy eller på en lastebil eller tilhenger, fordi tepper eller presenninger kan isolere kannen og hemme utladning av eventuell statisk elektrisitet.**
- **Bensindrevet utstyr må, der det lar seg gjøre, tas ut av lastebilen eller tilhengeren og fylles med bensin mens det har hjulene på bakken.**
- **Hvis dette ikke lar seg gjøre, og maskinen må fylles med bensin mens den står på lastebilen, bør du bruke en bensinkanne til å fylle bensin i stedet for å fylle direkte fra bensinpumpen.**
- **Hvis det er helt nødvendig å fylle bensin direkte fra pumpen, må påfyllingstuten være i kontakt med kanten på drivstofftanken eller kannens åpning helt til du er ferdig med å fylle.**

1. Rengjør rundt bensinlokket, og ta det av (fig. 15). Fyll på vanlig blyfri bensin på drivstofftanken helt til nivået når opp til 25 mm under bunnen av påfyllingshalsen. Dette tomrommet i tanken gir bensinen plass til å utvide seg. Tanken må ikke fylles helt opp.

Obs: Drivstofftanken har en kapasitet på 28,4 liter.

2. Skru bensinlokket godt på igjen. Tørk opp eventuelt bensinsøl.

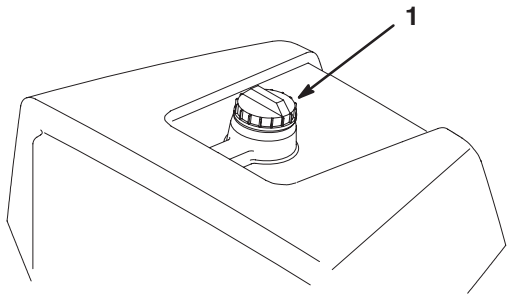

Figur 15

1. Drivstofftanklokk

Overhale det hydrauliske systemet

Maskinens beholder fylles opp med ca. 17 liter hydraulisk væske av høy kvalitet på fabrikken. **Kontroller den hydrauliske oljen før du starter maskinen for første gang, og deretter hver dag.** De hydrauliske oljene du kan bruke, er oppført nedenfor.

Listen omfatter ikke alt. Hydrauliske væsker som produseres av andre produsenter kan brukes hvis det finnes en kryssreferanse til et tilsvarende produkt som de oppgitte produktene. Toro er ikke ansvarlig for skader som skyldes uegnede erstatninger. Bruk bare produkter fra anerkjente produsenter som kan stå for sine anbefalinger.

Flergrads hydraulisk væske, ISO VG 46 for normalt klima: 0°C til 43°C

Mobil	DTE 15M
Amoco	Rykon Premium ISO 46
Chevron	Rykon Premium-olje ISO 46
Conoco	Hydroclear AW MV46
Exxon	Univis N46
Pennzoil	AWX MV46
Shell	Tellus T 46
Texaco	Rando HDZ 46

Viktig ISO VG 46-flergradsvæsken har vist seg å ha maksimal ytelse under en rekke ulike temperaturforhold. Når maskinen brukes i høye omgivelsestemperaturer, 18°C til 49°C, kan ISO VG 68-flergradsvæske gi forbedret ytelse.

Væske for høye driftstemperaturer, ISO VG 68

Mobil	DTE 26
Amoco	Rykon AW nr. 68
Chevron	Hydraulisk olje AW ISO 68
Conoco	Hydroclear AW MV46 68
Exxon	Nuto H 68
Pennzoil	AW hydraulisk olje 68
Shell	Tellus 68
Texaco	Rando HD 68

Biodegradable Hydraulic Fluid, Mobil 224H

Viktig Mobil EAL 224H er den eneste biologisk nedbrytbare oljen som er testet og godkjent av Toro. Forurensing fra mineralbaserte hydrauliske væsker endrer den biologiske nedbrytbarheten og giftigheten til denne oljen. Når du bytter fra vanlig væske til en væske som er biologisk nedbrytbar, må du passe på at du følger skyllemetoder som er utgitt av Mobil. Ta kontakt med en Toro-forhandler hvis du vil ha mer informasjon. Oljen fås fra Toro-forhandlere i beholdere på 19 l. Bestill delenr. 100–7674.

Premium Biodegradable Hydraulic Fluid, Mobil EAL EnviroSyn 46H

Viktig Mobil EAL EnviroSyn 46H er den eneste syntetiske og biologisk nedbrytbare oljen som er godkjent av Toro. Denne oljen er kompatibel med elastomererne som benyttes i Toros hydraulikksystemer, og er egnet til en rekke temperaturforhold. Denne oljen er kompatibel med tradisjonelle mineraloljer, men for å oppnå maksimal biologisk nedbrytbarhet og ytelse, må det hydrauliske systemet tømmes fullstendig for tradisjonell olje. Oljen er også tilgjengelig i 19 l-beholdere eller 208 l-fat fra Mobil-forhandlere.

Obs: Mange hydrauliske oljer er nesten fargeløse, noe som gjør det vanskelig å oppdage lekkasjer. Et rødt fargestoff for den hydrauliske oljen er tilgjengelig på flasker på 20 ml. Én flaske er nok til 15–22 liter med hydraulisk olje. Bestill delenr. 44-2500 fra en autorisert Toro-forhandler. **Dette røde fargestoffet anbefales ikke for bruk med biologisk nedbrytbare oljer. Bruk heller konditorfarge.**

Viktig Uavhengig av hvilken hydraulisk olje som benyttes, skal alle trekkenheter som benyttes til å slå fairwayer eller til vertikalklipping, eller som benyttes i omgivelsestemperaturer på 18 °C til 49 °C, være utstyrt med oljekjølersett, delenr. 104–7701.

Kontrollere det hydrauliske systemet

Kontroller den hydrauliske væsken før du starter maskinen for første gang, og deretter hver dag.

1. Sett maskinen på en jevn flate. Pass på at maskinen har kjølt seg ned, slik at oljen er kald.
2. Fjern lokket fra toppen av beholderen, og sjekk væskenivået. Oljen bør nå opp til ca. 89 mm under toppen av fylleåpningen (fig. 16).
3. Hvis oljenivået er lavt, fyller du sakte tanken med ISO VG 46/48 eller en tilsvarende hydraulisk olje til du når riktig nivå. Du må ikke blande oljer.
4. Sett på lokket.

Viktig For å forhindre at systemet forurenses, må du rengjøre oppå de hydrauliske oljebeholderne før du lager hull i dem. Pass på at påfyllingstuten og trakten er rene.

Obs: Kontroller de hydrauliske delene visuelt. Kontroller om det er lekkasjer, løse fester, deler som mangler, feilaktig ruting av ledninger etc. Rett opp feil etter behov.

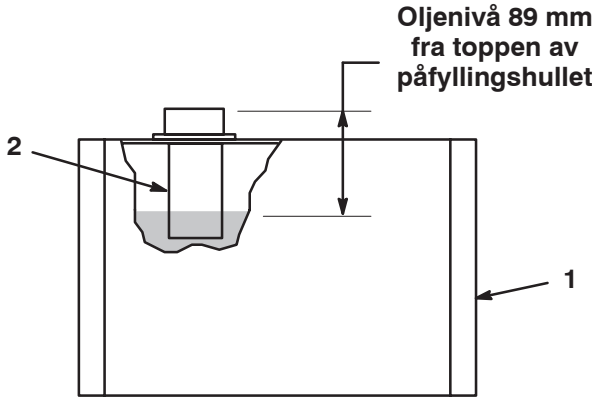

Figur 16

1. Hydraulisk beholder
2. Skjerm

Trykk i dekkene

De har fylt ekstra mye luft i dekkene på fabrikken med tanke på frakting. Reduser trykket til riktig nivået før du tar enheten i bruk.

Varier trykket i dekkene foran avhengig av gressforholdene, fra et minimum på 55 kPa til et maksimum på 83 kPa (8 til 12 psi).

Varier trykket i dekkene bak fra et minimum på 55 kPa til et maksimum på 103 kPa (8 til 15 kPa).

Kontrollere at hjulmutterene er strammet til

Advarsel

Hvis du ikke opprettholder korrekt tilstramming av hjulmutrene kan det føre til personskader.

Stram hjulmutterene til 95–122 Nm etter 1–4 driftstimer, og gjenta dette etter 10 driftstimer. Stram deretter til hver 200. driftstime.

Bruk

Obs: Angi hva som er høyre og venstre side på maskinen ved å stå i normal arbeidsstilling.

Tenk sikkerhet først

Vi ber deg om å se nøye på alle sikkerhetsinstrukser og symboler i avsnittet om sikkerhet. Kunnskap om dette kan forhindre personskader.

Bruk av beskyttelsesutstyr, for eksempel for (men ikke begrenset til) øynene, ørene, føttene og hodet, anbefales.

Forsiktig

Denne maskinen har en lydstyrke på over 85 dB(A) ved førerens øre, og det kan føre til hørselsskade hvis du utsettes for denne lydstyrken i lengre perioder.

Bruk hørselsvern når du bruker denne maskinen.



Figur 17

1. Forsiktig
2. Bruk hørselvern

Kontroller

Klippepedal

Ved å trykke klippepedalen (fig. 18) **helt inn** mens maskinen er i drift, senkes klippeenhetene og spolene startes. Klippepedalen forblir inne ved drift på grunn av en sperremekanisme i ventilrekken. Føreren trenger ikke å holde pedalen nede.

Bremsepedal

Bremsepedalen (fig. 18) utløser en selvbevegende mekanisk bremse av trommeltypen, som er plassert på hvert av de fremre trekkhjulene.

Løftepedal

Ved å trykke inn løftepedalen (fig. 18) ved drift, slutter spolene å gå rundt, og klippeenhetene løftes. Løftepedalen må trykkes **helt** inn til klippeenhetene er fullstendig hevet og har sluttet å rotere.

Parkeringsbremseknapp

Hvis du trykker inn bremsepedalen for å aktivere bremsen og deretter trykker inn den lille knappen som er indikert på fig. 18, vil dette holde bremsene aktivert under parkering. Koble fra bremsen ved å trykke inn bremsepedalen. Gjør det til vane å låse parkeringsbremsen før du lar maskinen stå uten tilsyn.

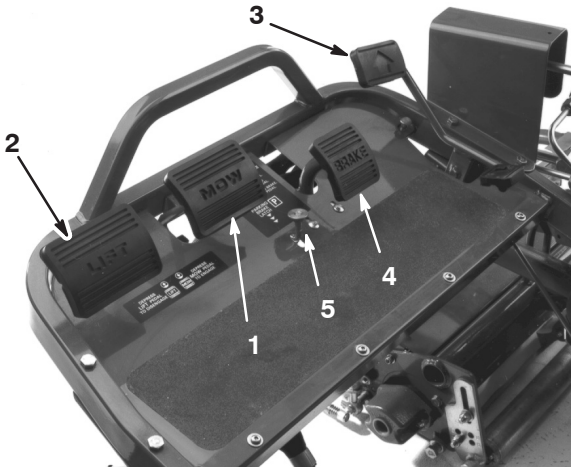

Figur 18

1. Klippepedal
2. Løftepedal
3. Trekkpedal
4. Bremsepedal
5. Parkeringsbremseknapp

Trekk- og bremsepedal

Trekkpedalen (fig. 18) har tre funksjoner: Bevege maskinen forover, bakover og stanse maskinen. Trykk ned den øvre delen av pedalen for å kjøre fremover, og den nedre delen av pedalen for å kjøre bakover eller for å hjelpe til med å stanse opp når du kjører fremover. Sett pedalen i fri når du vil stanse maskinen. Du må ikke lene hælen på reverspedalen når du kjører fremover (fig. 19).



Figur 19

Gasskontroll

Føreren kan variere farten med gasspedalen (fig. 20). Hvis du beveger gasskontrollen mot hurtig-stillingen øker turtallet, og hvis du beveger gasskontrollen mot sakte-stillingen reduseres turtallet.

Obs: Motoren kan ikke stanses ved hjelp av gasskontrollen.

Choke

For å starte en kald motor, må du lukke forgasserens choke ved å dra chokekontrollen (fig. 20) fremover til stengt-stillingen. Når motoren er startet, regulerer du choken slik at motoren går jevnt. Åpne choken ved å dra den bakover til åpen-stillingen så snart som mulig. En varm motor trenger lite eller ingen choke.

Tenningsbryter

Sett nøkkelen i bryteren (fig. 20), og vri den med klokken så langt som mulig mot Start-stillingen for å starte motoren. Slipp nøkkelen så snart motoren starter. Nøkkelen vil flytte seg til på-stillingen. Stopp motoren ved å vri nøkkelen mot klokken til av-stillingen.

Voltmeter

Voltmeteret (fig. 20) angir det elektriske systemets spenning.

Sikring

Sikringen (fig. 20) er en del av den elektriske kretsen. Den inneholder en sikring på 10 A (maks. 15 A).

Timeteller

Timetelleren (fig. 20) viser hvor mange timer motoren har vært i drift. Den virker så snart nøkkelbryteren vris til på-stillingen.

Justeringsspak for sete

Denne spaken på venstre side av setet (fig. 20) gjør det mulig å justere det 10 cm fremover og bakover.

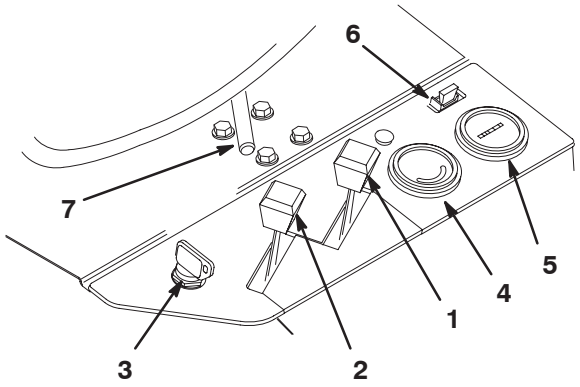

Figur 20

1. Chokekontroll
2. Gasskontroll
3. Tenningsbryter
4. Voltmeter
5. Timeteller
6. Sikring (10 A)
7. Justeringsspak for sete

Låsespak for klipping

Låsespaken låser klippepedalen for å unngå at klippeenhetene starter tilfeldig. Lås opp ved å trekke låsepinnen for klipping ut (fig. 21), roter den med klokken, og sett enden inn i det bakre hullet på braketten.

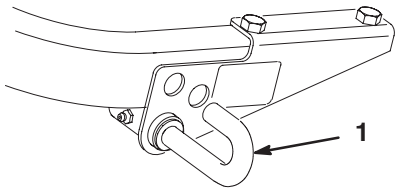

Figur 21

1. Låsespakpinne for klipping

Girspak

Girspaken befinner seg oppå det høyre panelet (fig. 22). Den har to trekkvalg, samt en Nøytral-stilling. Det er tillatt å bytte fra ett gir til et annet mens maskinen er i bevegelse. Dette vil ikke forårsake skade.

Nøytral – benyttes til å starte motoren

Stilling nr. 1 – benyttes til å klippe greener

Stilling nr. 2 – benyttes til transport

Viktig Hvis maskinen kjøres i revers mens klippeenhetene er senket, trekkes klippeenhetene av ved løftearmene.

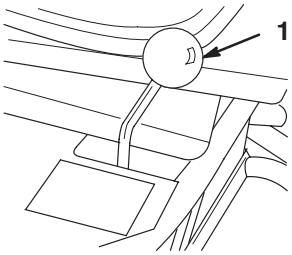

Figur 22

1. Girspak

Bensinkran

Lukk bensinkranen (fig. 23) under drivstofftanken når du oppbevarer eller transporterer maskinen på lastebil eller tilhenger.

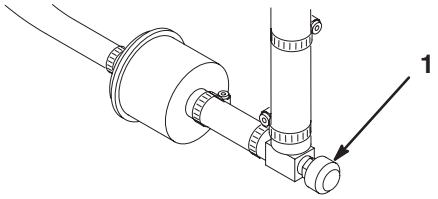

Figur 23

1. Bensinkran

Innkjøringsfasen

Se i brukerhåndboken for motoren som følger med maskinen for oljebytte- og vedlikeholdsfremgangsmåter som anbefales under innkjøringsfasen.

Det er kun nødvendig med åtte timer klipping for å kjøre inn gressklipperen.

Ettersom de første driftstimene er avgjørende for hvor driftssikker maskinen blir i fremtiden, bør du følge nøye med på funksjonene og ytelsen slik at små feil oppdages og rettes opp før de blir store. Undersøk maskinen ofte under innkjøringsfasen for å kontrollere om det finnes lekkasjer, løse fester eller andre feil.

For å sikre optimal ytelse i bremsesystemet, må du kjøre inn bremsene før du tar maskinen i bruk. For å kjøre inn bremsene, må du holde dem inne mens du kjører i klippehastighet helt til bremsene er varme, noe du kjenner på lukten. Det kan hende at du må justere bremsene etter innkjøringen. Se Justere bremsene på side 32.

Starte motoren

Obs: Kontroller området under maskinen for å forsikre deg om at det ikke ligger rusk der.

1. Lås opp låsespaken for klipping ved å trekke pinnen ut, rotere den med klokken, og sette enden inn i det bakre hullet på braketten.
2. Sitt på setet, sett girspaken i Nøytral, og kontroller at klippe- og løftepedalene er på samme nivå.
3. Ta foten av trekkpedalen, og kontroller at den står i fri.
4. Flytt chokespaken til på-stillingen (kun når du starter en kald motor) og gasspaken til halv hastighet.
5. Sett i tenningsnøkkelen, og vri den med klokken til motoren starter. Når motoren er startet, regulerer du choken slik at motoren går jevnt. Åpne choken ved å dra den bakover til av-stillingen så snart som mulig. En varm motor trenger lite eller ingen choke.
6. Kontroller maskinen ved hjelp av følgende rutiner så snart motoren har startet:

   A. Sett gassen i Hurtig-stillingen, og koble deretter raskt til spolene ved å trykke ned klippepedalen. Klippeenhetene skal senke seg, og alle spolene snu seg.

   B. Trykk inn løftepedalen. Spolene skal stanse, og klippeenhetene heve seg til transport-stillingen.

   Viktig Stopp motoren. Kontroller kantene på alle kurvene for å være sikker på at de ikke kommer i kontakt med spolen under klippingen. Hvis det er kontakt mellom dem, må du justere trekkarmene. Se Montere klippeenhetene.

   C. Trykk inn bremsepedalen for å unngå at maskinen beveger på seg, og styr trekkpedalen ved hjelp av stillingene fremover og bakover.

   D. Fortsett med den ovennevnte fremgangsmåten i 1–2 minutter. Sett trekkspaken og klippe- og løftepedalen i fri, lås parkeringsbremsen og slå av motoren.

   E. Kontroller om det har oppstått oljelekkasjer. Hvis dette er tilfellet, må du kontrollere om de hydrauliske koblingene er tette. Hvis det fortsetter å lekke olje, må du ta kontakt med en lokal Toro-forhandler og, om nødvendig, bytte ut deler.

   Viktig Motoren og hjulforseglingene kan ha spor av olje en kort periode til maskinen er helt innkjørt.

   Obs: Fordi maskinen er ny og lagrene og spolene er stramme, må du benytte innstillingen for høy hastighet for å utføre denne kontrollen. Dette behøves muligens ikke etter innkjøringsfasen.

Kontrollere sperresystemet

Forsiktig

Hvis kontakterne til sikkerhedslåsesystemet frakobles eller beskadiges, kan maskinen reagere uventet og forårsage personskade.

- **Ikke rør sperrebryterne.**
- **Kontroller sperrebryterne daglig, og bytt ut ødelagte brytere før du bruker maskinen.**
- **Bytt ut bryterne annethvert år, uansett om de fungerer eller ikke.**

Formålet med sperresystemet (fig. 24) er å forhindre at motoren trekkes eller startes hvis girskiftvelgeren ikke er i Nøytral, og klippeenhetene er frakoplet. Motoren stopper i tillegg dersom:

- Klippeenhetene er aktivert når føreren ikke sitter i setet.
- Girskiftvelgeren er i 1. eller 2. posisjon når føreren ikke sitter i setet.

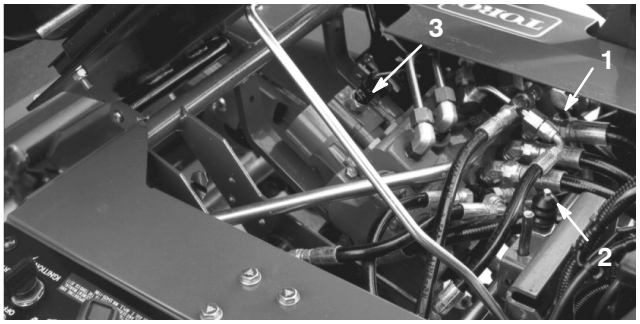

Figur 24

1. Trekkbryter
2. Setebryter
3. Bryter for klipping/løfting

Utfør følgende systemkontroller daglig for å være sikker på at sperresystemet fungerer som det skal:

1. Sitt på setet, koble til parkeringsbremsen, og flytt girspaken til Nøytral. Ta foten av trekkpedalen, og kontroller at den er i fri. Trykk løftepedalen helt ned, og slipp den opp. Prøv å starte motoren. Motoren skal gå rundt og starte. Dette betyr at sperresystemet fungerer slik det skal. Hvis motoren startet, går du til trinn 2. Hvis motoren ikke startet, kan du kontakte en Toro-forhandler for å få hjelp.

2. Sitt i førersetet, og koble inn parkeringsbremsen. Trykk løftepedalen helt ned, og slipp den opp. Flytt girskiftvelgeren til 1. og 2. posisjon, mens du prøver å starte motoren i hver posisjon. Motoren skal ikke starte, hvilket betyr at trekkbryteren på ventilrekken fungerer på korrekt måte. Hvis motoren ikke startet, går du til trinn 3. Hvis motoren startet, kan du kontakte en Toro-forhandler for å få hjelp.

3. Sitt i førersetet, og koble inn parkeringsbremsen. Trykk løftepedalen helt ned, og slipp den opp. Flytt girskiftvelgeren til fri, og prøv å starte motoren. Motoren skal starte og fortsette med å gå, hvilket betyr at trekkbryteren og bryteren for klipping/løfting på ventilrekken fungerer på korrekt måte. Gå videre til trinn 4. Hvis motoren tente, men ikke startet, er det ikke feil i sperresystemet. Hvis motoren ikke tente, kan du kontakte en Toro-forhandler for å få hjelp.

4. Sitt på setet, koble til parkeringsbremsen, og flytt girskiftvelgeren til Nøytral. Trykk inn klippepedalen, og prøv å starte motoren. Hvis du ikke klarer å starte motoren, betyr det at bryteren for klipping/løfting fungerer som den skal. Hvis motoren ikke startet, går du til trinn 6. Hvis motoren startet, kan du kontakte en Toro-forhandler for å få hjelp.

5. Sitt på setet og flytt girskiftvelgeren til Nøytral. Trykk løftepedalen helt ned, og slipp den opp. Start motoren, og trykk ned klippepedalen. Reis deg forsiktig fra setet. Motoren skal stoppe. Hvis motoren stopper, virker sperresystemet som det skal. Hvis motoren ikke stopper, slår du av motoren og finner årsaken til problemet før du fortsetter å bruke maskinen. Hvis du trenger hjelp, kan du ta kontakt med en Toro-forhandler.

6. Sitt på setet og flytt girskiftvelgeren til Nøytral. Trykk løftepedalen helt ned, og slipp den opp. Start motoren, og kjør til et åpent område uten gjenstander. Hold alle, spesielt barn, borte fra fronten på maskinen og arbeidsområdet. Flytt girskiftvelgeren til Nøytral, kontroller at klippepedalen ikke er trykt ned, sett gassen til halv fart, og trykk på bremsepedalen (trykk ikke inn parkeringsbremseknappen). Plasser føttene på gulvet og bremsen mens du holder på rattet, og flytt girskiftvelgeren til posisjon 1. Reis deg forsiktig fra setet. Motoren skal stoppe. Hvis motoren stopper, virker sperresystemet som det skal.

7. Gjenta trinn 6 med girskiftvelgeren i posisjon 2. Hvis motoren ikke stopper, slår du av motoren og finner årsaken til problemet før du fortsetter å bruke maskinen. Hvis du trenger hjelp, kan du ta kontakt med en Toro-forhandler.

Obs: Maskinen er utstyrt med en sperrebryter på parkeringsbremsen. Motoren stopper hvis girskiftvelgeren er i posisjon 1 eller 2 og parkeringsbremsen er på.

Forberede maskinen til klipping

Det anbefales at du gjør følgende med klippeenhetens kurv nr. 2 og 3 for å stille inn maskinen for påfølgende klippelengder:

1. Mål ca. 12,7 cm fra den ytre kanten på hver kurv.
2. Fest en hvit tape eller mal en hvit stripe som løper parallelt med den ytre kanten på hver kurv (fig. 25).

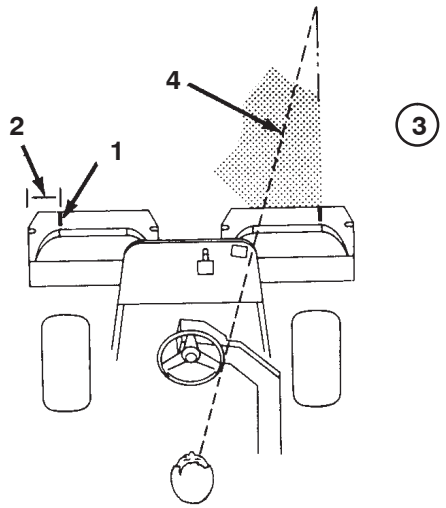

Figur 25

1. Innrettingsstripe
2. Ca. 12,7 cm
3. Klipp gresset til høyre
4. Hold brennpunktet 1,8–3 m fremfor maskinen.

Opplæringsperiode

Før du klipper greener med maskinen, anbefales det at du finner et tomt område hvor du kan øve på å starte og stanse, heve og senke klippeenhetene, snu osv. Denne opplæringsperioden vil komme føreren til gode når det gjelder kjennskap til maskinen.

Viktig Hvis du skifter til posisjon 2 mens du klipper en green, økes ikke farten. Farten vil imidlertid øke brått når du aktiverer løftepedalen. Av sikkerhetsmessige hensyn, anbefaler vi at du kun bruker posisjon 1 til å klippe greener og posisjon 2 til transport.

Før du begynner å klippe

Kontroller at det ikke er gjenstander på greenen, ta flagget ut av hullet og finn ut hvilken retning det er best å klippe i. Baser klipperetningen på den som ble brukt forrige gang. Klipp alltid i en annen retning enn sist, slik at det er mindre sannsynlighet for at gresset legger seg ned og på den måten unngår å komme mellom knivene og motstålet.

Klippemetoder

1. Kjør mot greenen med girskiftvelgeren i posisjon 1. Start i den ene enden av greenen, slik at du kan klippe i sløyfer. Dette presser gresset minst mulig sammen i tillegg til at det blir et fint mønster på greenen

Viktig Skift til 1. posisjon når du kjører mot greenen, fordi maskinhastigheten automatisk vil bli redusert når klippeenhetene aktiveres. Hastigheten økes når klippeenhetene kobles fra.

2. Aktiver klippepedalen når den fremre kanten av gresskurven krysser den ytre kanten på greenen. Denne metoden gjør at klippeenhetene senkes ned til gresset samt at spolene startes.

Obs: Klippeenhetens spole nr. 1 (bak) starter ikke før alle klippeenhetene er på bakken, og klippeenhet nr. 2 og nr. 3 klipper.

Viktig Husk på at spolen på klippeenhet nr. 1 forsinkes. Av den grunn bør du øve deg på å beregne riktig tidsmengde, slik at du minimaliserer gressoppryddingen.

3. Overlapp den forrige retursnarveien minimalt. For at du skal klippe i en rett linje over greenen og holde maskinen på lik avstand fra kanten på den forrige lengden du klippet, må du lage deg en siktelinje på ca. 1,8–3 m fremfor maskinen til kanten på den delen av greenen du ikke har klippet enda (fig. 25 og 26). Noen synes at det hjelper å inkludere den ytre kanten på styrehjulet som en del av siktelinjen, dvs. holde kanten på styrehjulet i en rett linje i forhold til et punkt som alltid har samme avstand til fronten på maskinen (fig. 25 og 26).

4. Idet fronten på kurven krysser greenkanten, trykker du ned løftepedalen. Dette vil stanse spolene og heve klippeenhetene. Det er viktig å beregne riktig tid til dette, slik at gressklipperen ikke klipper i utkanten. Du bør imidlertid klippe så mye som mulig av greenen for å minimalisere mengden gress som skal klippes rundt den ytre utkanten.

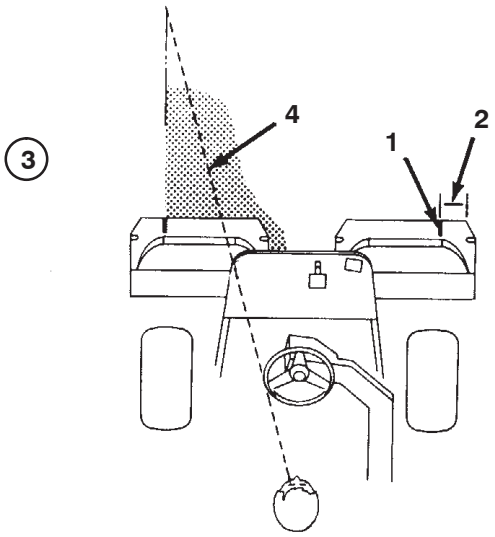

Figur 26

1. Innrettingsstripe
2. Ca. 12,7 cm
3. Klipp gresset til venstre
4. Hold brennpunktet 1,8–3 m fremfor maskinen.

5. Hvis du snur maskinen brått i motsatt retning for deretter å snu den i den retningen du skal klippe (dvs. hvis du har tenkt å svinge til høyre, svinger du først litt til venstre og deretter til høyre), reduser du driftstiden og gjør det lettere for deg selv å begynne på neste lengde. Dette vil hjelpe deg med å få maskinen raskere på plass til neste lengde. Bruk samme metode for å snu i motsatt retning. Det er god trenining å forsøke å gjøre svingen så kort som mulig. Når det er varmt i været, må du imidlertid svinge i større buer slik at du unngår å skade gresset.

Viktig Maskinen må aldri stanses på en green når klippeenhetens spoler er i drift, da det kan skade gresset. Hvis du stanser på en våt green, kan det resultere i merker eller hakk fra hjulene.

6. Avslutt klippingen av greenen med å klippe den ytre utkanten. Pass på at du endrer klipperetning i forhold til forrige gang. Du må alltid huske på at vær- og gressforholdene endrer seg, og pass på å skifte klipperetningen i forhold til forrige gang. Sett tilbake flagget.

7. Hev klippeenhetene og tøm gresskurvene for alt gress før du kjører til neste green. Tungt, vått gress er en unødvendig belastning for kurvene og maskinen, og de øker på den måten belastningen på motoren, det hydrauliske systemet, bremsene osv.

Transport

Pass på at klippeenhetene står i helt oppreist stilling. Sett girspaken i nr. 2 hvis forholdene tillater raskere bakkehastighet. Skift til nr. 1, og kjør med lavere bakkehastighet i ujevne områder eller i bakker. Bruk bremsene til å redusere maskinens fart når du kjører ned bratte skråninger for å forhindre at du mister kontrollen. Reduser alltid hastigheten (sett girspaken i nr. 1), og kjør forsiktig når du skal kjøre på ujevnt underlag. Gjør deg kjent med maskinens bredde. Ikke forsøk å kjøre mellom gjenstander som står nært hverandre slik at du forhindrer kostbare skader og bortkastet tid.

Kontrollere og rengjøre gressklipperen etter bruk

Etter at du har klippet, vasker du maskinen godt ved hjelp av en hageslange uten munnstykke for at overflødig vanntrykk ikke skal forurense eller skade forseglinger og lagre. Etter vasking anbefaler vi at du undersøker at det ikke lekker hydraulikkvæske fra maskinen og at det ikke er skader eller slitasje på hydrauliske og mekaniske komponenter, samt at klippeenhetene er skarpe. Du må også smøre klippe- og løftepedalen og bremseakslene med SAE 30-olje eller spraye på smøremiddel for å forhindre korrosjon og bidra til at maskinen er i god stand til neste gang den skal brukes.

Vedlikehold

Obs: Angi hva som er høyre og venstre side på maskinen ved å stå i normal arbeidsstilling.

Anbefalt vedlikeholdsplan

Vedlikeholdsintervall	Vedlikeholdsprosedyre
Etter de første 8 timene	• Skift motoroljen. • Skift oljefilteret.
Hver 50. time	• Kontroller væskenivået i batteriet. • Kontroller koblingene til batteriledningene. • Overhal luftfilterets forfilter. • Smør alle smøreniplene[1]. • Skift motoroljen.
Hver 100. time	• Skift oljefilteret. • Bytt ut luftfilterelementet.
Hver 200. time	• Kontroller justering av spolelagerets forbelastning. • Stram hjulenes hakemuttere.
Hver 800. time	• Bytt tennpluggene. • Bytt ut drivstoffilteret. • Kontroller motorens omdreiningshastighet (halv og full gass). • Kontroller ventilklaringen.
Hver 2000. driftstime eller annethvert år, avhengig av hva som kommer først	• Skift bevegelige slanger. • Skift sikkerhetsbryterne. • Tøm/spyl drivstofftanken • Tøm/spyl den hydrauliske tanken. • Skift den hydrauliske oljen og det hydrauliske filteret.

Viktig Hvis du vil ha mer informasjon om vedlikeholdsprosedyrer, ser du i brukerhåndboken for motoren.

Kontrolliste for daglig vedlikehold

Ta kopi av denne siden for rutinemessig bruk.

Vedlikeholdskontrollpunkt	For uke:						
	Ma.	Ti.	On.	To.	Fr.	Lø.	Sø.
Kontroller at sikkerhetssperrene virker ordentlig.							
Kontroller at instrumentene virker.							
Kontroller at bremsene virker som de skal.							
Kontroller drivstoffnivået.							
Kontroller motoroljenivået.							
Rengjør motorens luftkjøleribber.							
Overhal luftfilterets forfilter.							
Kontroller uvanlige motorlyder.							
Kontroller om de hydrauliske slangene er skadet.							
Kontroller om det har oppstått væskelekkasjer.							
Kontroller trykket i dekkene.							
Kontroller justering av spole til motstål.							
Kontroller justering av klippehøyde.							
Smør alle smøreniplene.[1]							
Smør klippe-, løftekrets- og bremsekoblingene.							
Lakker over ødelagt maling.							

[1]umiddelbart etter **hver** vask, uavhengig av det oppførte intervallet

Bemerkninger om spesielle områder

Kontroll utført av:		
Punkt	**Dato**	**Informasjon**
1		
2		
3		
4		
5		
6		
7		
8		
9		
10		
11		
12		
13		

Forsiktig

Dersom du lar nøkkelen stå i tenningsbryteren, kan noen starte motoren uten at det er tilsiktet, noe som kan påføre deg eller andre personer alvorlige skader.

Ta nøkkelen ut av tenningen, og koble ledningen fra tennpluggen før du utfører vedlikehold. Legg kabelen til side, slik at den ikke kan komme i kontakt med tennpluggen ved et uhell.

Smøring

Trekkenheten har smørenipler som må smøres regelmessig med litiumbasert smørefett nr. 2 til vanlig bruk. Hvis du bruker maskinen under vanlige forhold, smører du alle lagrene og hylsene etter hver 50. driftstime.

Lagrene og hylsene på trekkenheten som må smøres, er:

- Bakhjulslagrene (1) (fig. 27)
- Styregaflenes aksel (1) (fig. 28)
- Løftearmstappene (3) og svinghengslene (3) (fig. 29)
- Trekkrammeakslene og -valsene (12) (fig. 30)
- Klipperløftetapp (fig. 31)
- Løftesylinderne (3) (fig. 32)
- Låsespak for klipping (fig. 33)



Figur 27

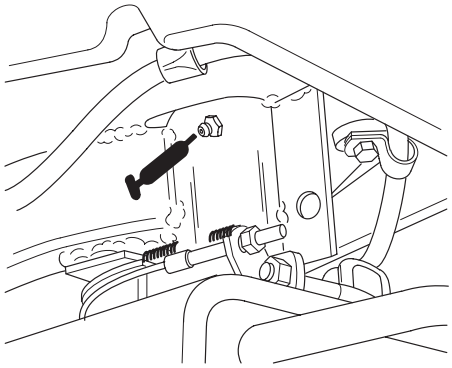

Figur 28



Figur 29

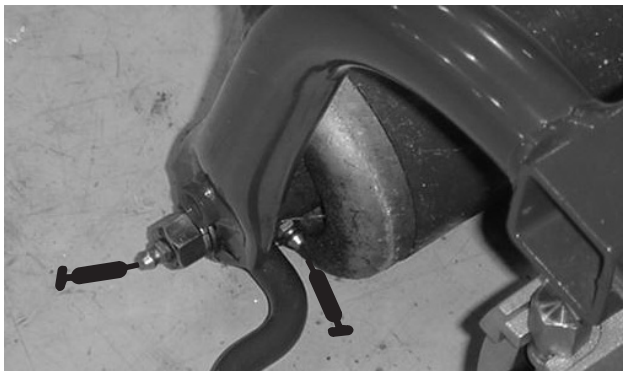

Figur 30



Figur 31

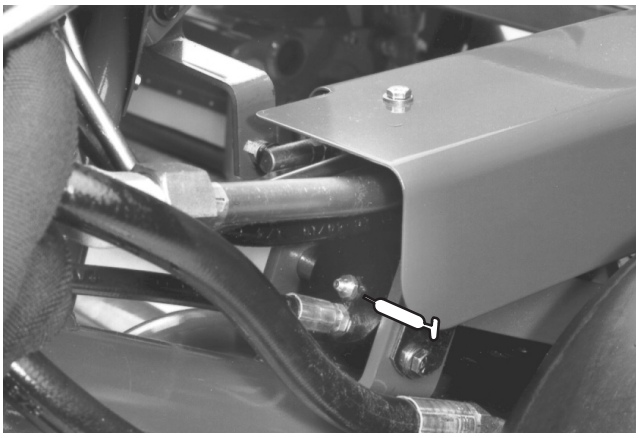

Figur 32

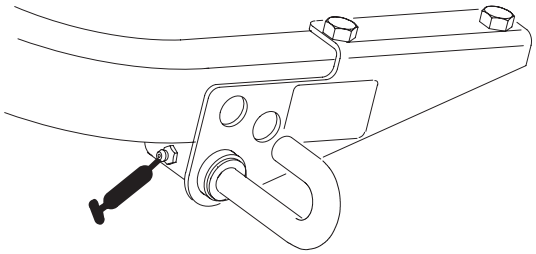

Figur 33

Skifte motoroljen og -filteret

Skift oljen og filteret etter de første 8 driftstimene. Deretter må du skifte oljen hver 50. time og filteret hver 100. time.

1. Fjern tappepluggen (fig. 34), og la oljen renne ned i et tappefat. Når oljen slutter å renne, setter du tappepluggen på igjen.

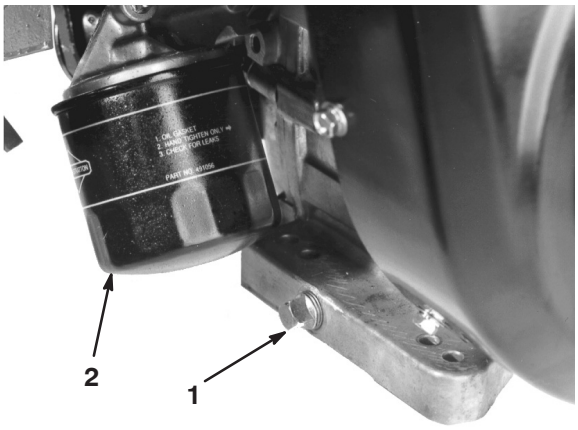

Figur 34

1. Tappeplugg
2. Oljefilter

2. Ta av oljefilteret (fig. 34). Stryk et tynt lag med rent smørefett på den nye filterpakningen.
3. Skru på filteret for hånd til pakningen kommer i kontakt med filteradapteren. Stram deretter filteret med ytterligere 1/2 til 3/4 omdreining. **Ikke stram for mye.**
4. Fyll olje på veivhuset. Se Kontrollere motoroljenivået på side 16.
5. Kasser oljen på en forsvarlig måte.

Overhale luftrenseren

Overhal forfilteret i luftrenseren etter hver 50. driftstime og luftrenserelementet etter hver 100. driftstime. Rengjør oftere under støvete eller skitne forhold.

1. Ta av låseklemmene, og ta dekslet av luftrenseren (fig. 35). Rengjør dekslet grundig.

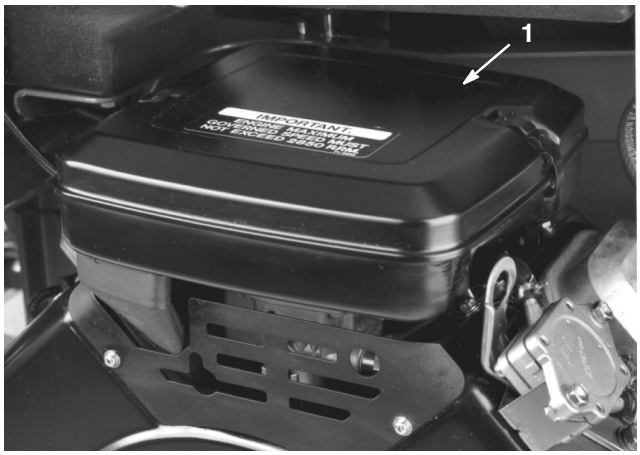

Figur 35

1. Luftrenserdeksel

2. Ta av vingemutteren som fester elementene til luftrenseren.
3. Hvis skumelementet er skittent, fjerner du det fra papirelementet (fig. 36). Rengjør det grundig.
   A. Vask skumelementet med en blanding av flytende såpe og varmt vann. Klem på skumelementet for å fjerne skitt, men ikke vri det fordi da kan det bli ødelagt.
   B. Tørk det ved å pakke det inn i en ren klut. Klem på fillen og skumelementet for å tørke det.



Figur 36

1. Skumelement
2. Papirelement

4. Når du overhaler skumelementet, bør du også kontrollere papirelementet. Rengjør det ved å dunke det forsiktig mot en ren overflate eller bytt det ut hvis det er nødvendig.
5. Sett skumelementet, papirelementet og luftrenserdekslet tilbake på plass.

Viktig Motoren må ikke brukes uten luftrenserelementet. Dette kan føre til ekstrem slitasje og skade på motoren.

Justere gasskontrollen

Det er viktig at gasskontrollen er riktig justert for at gassen skal fungere som den skal. Kontroller at gasskontrollen fungerer som den skal før du justerer forgasseren.

1. Løsne kabelklemmeskruen som fester kabelen til motoren (fig. 37).

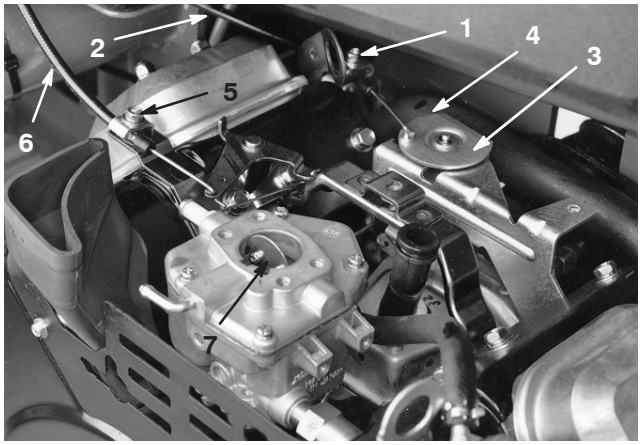

Figur 37

1. Klemskruen for gasshuset
2. Gasskabel
3. Svivel
4. Stopper
5. Klemskruen for chokehuset
6. Chokekabel
7. Chokeventil

2. Flytt gasskontrollen fremover til hurtig-stillingen.
3. Dra kraftig i gasskabelen til bakdelen av svivelen kommer i kontakt med stopperen (fig. 37).
4. Stram klemskruen som fester kabelen, og kontroller motorens turtallsinnstilling.

   Høyt tomgangsturtall: 2850 ± 50 o/min

   Lavt tomgangsturtall: 1650 ± 100 o/min

Justere chokekontrollen

1. Løsne kabelklemmeskruen som fester kabelen til motoren (fig. 37).
2. Flytt chokespaken fremover til stengt–stillingen.
3. Dra kraftig i chokekabelen til chokeventilen er helt lukket, og stram deretter klemskruen som fester kabelen (fig. 37).

Justere forgasseren og hastighetskontrollen

Viktig Kontroller at gass- og chokekontrollen er riktig justert før du justerer forgasseren og hastighetskontrollen.

Advarsel

Motoren må være i gang mens du justerer forgasseren og hastighetskontrollen. Kontakt med bevegelige deler eller varme overflater kan føre til personskade.

- **Sett maskinen i fri og sett på parkeringsbremsen før du utførere denne prosedyren.**
- **Hold klær, hender, føtter og andre kroppsdeler borte fra knivbladene, roterende deler, lyddemperen og andre varme overflater.**

1. Start motoren, og la den gå med halv gass i omtrent fem minutter for å bli varm.
2. Flytt gasskontrollen til Slow-innstillingen. Juster anslagsskruen for tomgang mot klokken til den ikke lenger kommer i kontakt med gasspaken.
3. Bøy ankerspissens blindfjær (fig. 38) for å oppnå en hastighet på 1625±50 o/min. Kontroller hastigheten med en turteller.

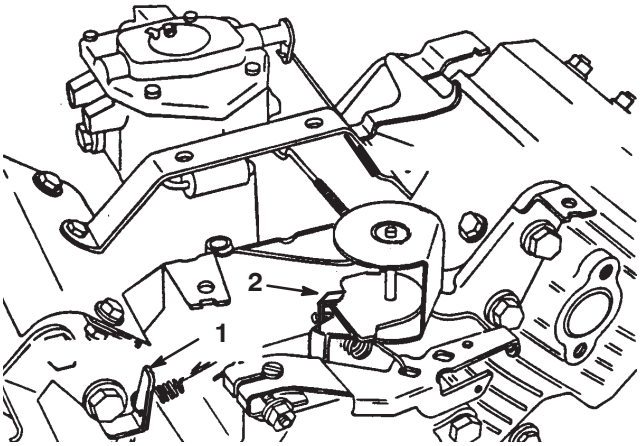

Figur 38

Vist uten luftrenseren.

1. Ankerspiss for blindfjæren
2. Ankerspiss for høyhastighetsfjæren

4. Juster anslagsskruen for tomgang med klokken til tomgangshastigheten er 25 til 50 o/min. mer enn antall o/min. som er angitt i trinn 3.
5. Sett gasspaken i hurtig-stillingen. Bøy ankerspissens høyhastighetsfjær (fig. 38) for å oppnå en hastighet på 2850±50 o/min.

Skifte tennpluggene

Skift tennpluggene etter hver 800. driftstime.

Anbefalt luftspalte er .76 mm.

Riktig tennplugg er en Champion RC 14YC.

Obs: Tennpluggen varer vanligvis lenge. Pluggen bør imidlertid tas av og kontrolleres hvis motoren svikter.

1. Rengjør området rundt tennpluggene slik at fremmedmaterialer ikke kan komme ned i sylinderen når tennpluggen er fjernet.
2. Trekk tennpluggledningene av tennpluggene, og ta pluggen ut av topplokket.
3. Kontroller tilstanden til sideelektroden, midtelektroden og midtelektrodens isolator for å se at det ikke finnes noen skader.

Viktig En tennplugg som er sprukket, skitten eller som ikke virker, må skiftes. Elektrodene må ikke sandblåses, skrapes eller rengjøres med en stålbørste, fordi partikler kan falle av tennpluggen og inn i sylinderen. Dette resulterer vanligvis i en ødelagt motor.

4. Still luftspalten mellom midten og siden på elektrodene til 0,76 mm (fig. 39). Monter den riktig innstilte tennpluggen m/pakning, og stram pluggen til 23 Nm. Hvis du ikke bruker en momentnøkkel, må du stramme pluggen godt.

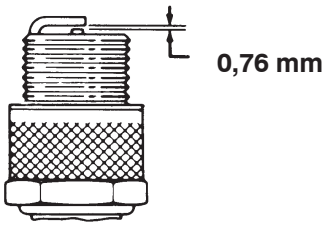

Figur 39

Skifte drivstoffilteret

Et filter er bygget inn i drivstoffslangen mellom drivstofftanken og forgasseren (fig. 40). Skift filteret etter hver 800. driftstime, eller tidligere hvis drivstoffstrømmen forhindres. Pass på at pilen på filteret peker bort fra drivstofftanken.

Fare

Bensin er meget brannfarlig, og under visse forhold svært eksplosivt. Brann eller eksplosjon forårsaket av bensin kan påføre deg og andre brannskader samt ødelegge eiendom.

- **Tøm bensinen ut av tanken når motoren er kald. Dette skal gjøres utendørs på et åpent sted. Tørk opp eventuelt bensinsøl.**
- **Du må aldri røyke når du tømmer bensin, og du må holde deg unna åpen ild eller steder der en gnist kan antenne bensindamp.**

1. Lukk bensinkranen, løsne slangeklemmen (fig. 40) på forgassersiden av filteret og fjern bensinslangen fra filteret.

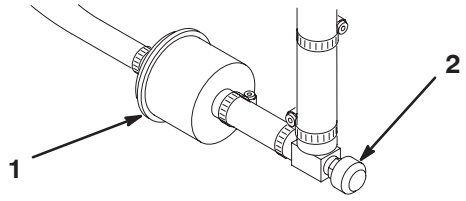

Figur 40

1. Drivstoffilter
2. Bensinkran

2. Plasser et tappefat under filteret, løsne den gjenværende slangeklemmen og ta ut filteret (fig. 40).
3. Monter det nye filteret slik at pilen på filteret peker bort fra drivstofftanken.

Skifte den hydrauliske oljen og det hydrauliske filteret

Vanligvis skal den hydrauliske oljen og filteret skiftes etter hver 2000. driftstime. Hvis oljen blir forurenset, må du kontakte en lokal Toro-forhandler ettersom systemet må tømmes. Forurenset olje ser melkeaktig eller svart ut sammenlignet med ren olje.

1. Fjern tappepluggen fra beholderen (fig. 41), og la den hydrauliske oljen renne ned i et tappefat. Sett på og stram pluggen igjen når den hydrauliske oljen slutter å renne.

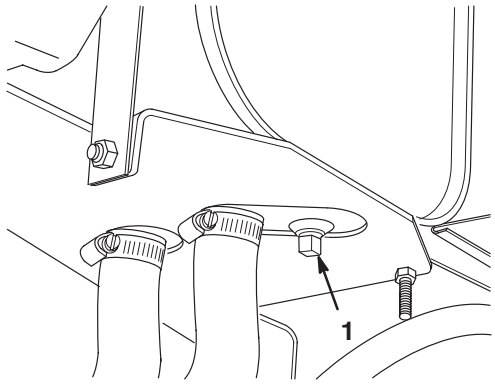

Figur 41

1. Drensplugg til hydraulisk beholder

2. Rengjør området der filteret skal festes (fig. 42). Plasser et tappefat under filteret, og ta ut filteret.

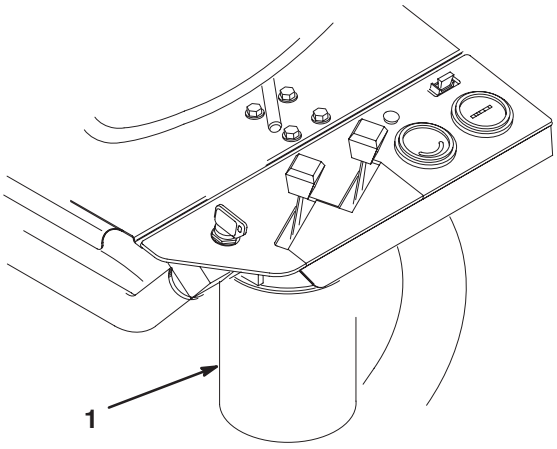

Figur 42

1. Hydraulisk filter

3. Fyll det nye filteret med Mobil DTE 15M hydraulisk væske. Smør pakningen, og skru det på for hånd til pakningen kommer i kontakt med filterhodet. Stram deretter filteret med ytterligere 3/4 omdreining. Filteret skal nå være forseglet.
4. Fyll hydraulikktanken med omtrent 17 l hydraulisk olje. Se Kontrollere det hydrauliske systemet, side 17.
5. Start maskinen, og kjør den på tomgang i tre til fem minutter for å fordele væsken og fjerne eventuell luft som befinner seg i systemet. Stopp maskinen, og kontroller væskenivået på nytt.
6. Kasser oljen på en forsvarlig måte.

Kontrollere de hydrauliske ledningene og slangene

Advarsel

Hydraulisk væske som kommer ut under trykk, kan trenge gjennom huden og forårsake personskader.

- **Kontroller at alle hydrauliske ledninger og slanger er i god stand, og at alle hydrauliske koblinger og beslag er tette, før det hydrauliske systemet settes under trykk.**
- **Hold kropp og hender borte fra hull eller dyser som sprøyter ut hydraulisk olje under høyt trykk.**
- **Bruk kartong eller papir til å finne lekkasjer.**
- **Før du utfører vedlikehold eller reparasjoner på det hydrauliske systemet, må du forsiktig slippe ut alt trykket.**
- **Oppsøk legehjelp øyeblikkelig hvis olje kommer i direkte kontakt med huden.**

Undersøk hydrauliske ledninger og slanger daglig for å kontrollere at det ikke er lekkasjer, at det ikke er knekk på dem, at ingen monteringsstøtter er løse, at ingen beslag er løse og at de ikke er slitt på grunn av værforhold eller kjemisk forringelse. Foreta alle nødvendige reparasjoner før bruk.

Justere bremsene

Du finner en stang for bremsejustering på hver side av maskinen, slik at bremsene kan justeres likt. Slik justerer du bremsene:

1. Kjør maskinen i transport, og trykk inn bremsepedalen. Begge hjulene skal låses likt.

Forsiktig

Hvis du tester bremsene på et begrenset område hvor andre personer befinner seg, kan dette resultere i skader.

Du må alltid kontrollere bremsene på et åpent flatt område hvor det ikke befinner seg noen personer eller hinder.

2. Hvis bremsene ikke låses likt, kobler du fra bremsestengene ved å fjerne splinten og splittpinnen (fig. 43).

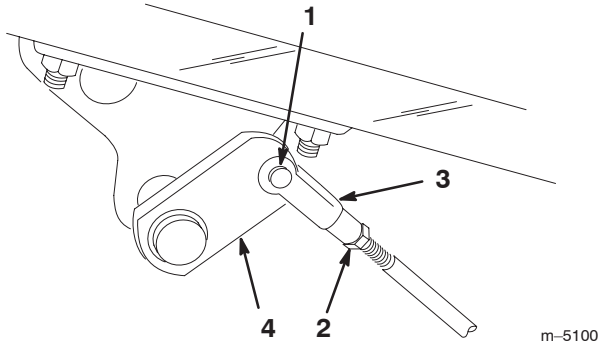

Figur 43

1. Splittpinne og hårnålssplint
2. Låsemutter
3. Sjakkel
4. Bremseaksel

3. Løsne låsemutteren, og juster sjakkelen (fig. 43).

4. Monter sjakkelen på bremseakselen (fig. 43).

5. Kontroller frigangen på bremsepedalen når justeringen er ferdig. Det skal være 13–26 mm frigang før bremseskoen kommer i kontakt med bremsetromlene. Juster bremsene på nytt for å oppnå denne innstillingen hvis det er nødvendig.

6. Kjør maskinen i transport, og trykk inn bremsepedalen. Begge bremsene skal låses likt. Juster dem på nytt hvis det er nødvendig.

7. Det anbefales at bremsene poleres årlig. Se Innkjøringsfase på side 21.

Justere den bakre kamakselen

En kamaksel som er skjev i forhold til ventilrekken, kan føre til følgende:

- Ingen økning av bakkehastigheten ved trekkvalg nr. 2 (transport).
- Klippepedalen holder seg ikke nede (låst) når du tar bort foten.
- Sakte løfting av klippeenhetene
- Klippeenhetene går sakte eller ikke i det hele tatt

Hvis det oppstår feil, løsner du hodeskruene på den bakre kamakselen (fig. 44), og deretter flytter du på kamakselen til du har løst problemet. Stram hodeskruene igjen.

Viktig Juster bryteren for klipping/løfting på nytt når du har fullført justeringen av kamakselen.

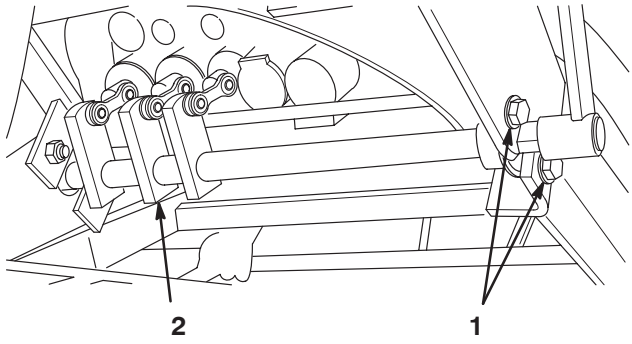

Figur 44

1. Hodeskruer til montering
2. Kamblokker

Justere høyden på løfte- og klippepedalen

Juster løfte- og klippepedalen til lik høyde for å oppnå riktig spolevandring i ventilrekken på følgende måte:

1. Sett spole 1, 2 og 3 i nøytral posisjon (midt i vandringsområdet), og fjern skyddet til overføringsstangen fra fotpanelet (fig. 45).

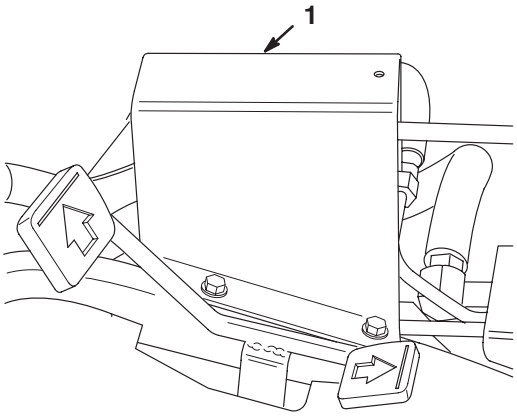

Figur 45

1. Skyddet til overføringsstangen

2. Løsne låsemutteren som fester krysshodet til fremsiden av det lange kontrollstaget. Fjern splittpinnen og splinten.

3. Flytt justeringsspaken for hånd for å likestille klippe- og løftepedalen, og juster krysshodet på kontrollstaget til hullet i krysshodet er på linje med hullet i justeringsspaken (fig. 46).

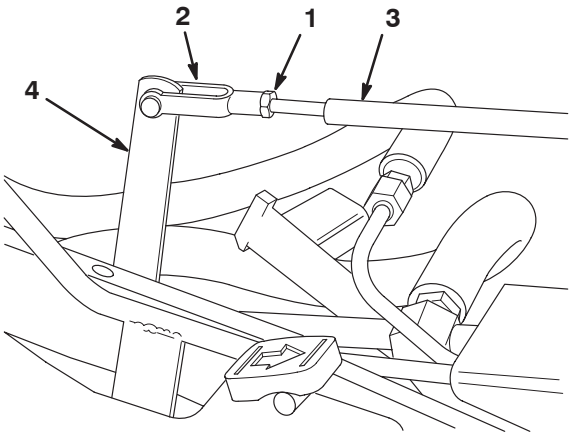

Figur 46

1. Låsemutter
2. Stang
3. Kontrollstag
4. Justeringsspak

Likestille løfte- og klippepedalen

Hvis løfte- og klippepedalen ikke er likestilte når de er i nøytral posisjon, må du justere løftetappen.

1. Løsne mutteren på baksiden av løftetappen (fig. 47).

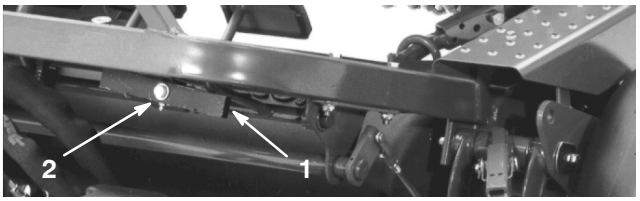

Figur 47

1. Løftetapp
2. Eksentrisk skrue

2. Roter den eksentriske skruen (fig. 47) for å heve eller senke fjæren for løftetappen, og likestill løftetappen og pedalene.

3. Hold i skruen, og trekk til mutteren for å låse justeringen.

Justere trekkpedalen

Slik kontrollerer du at trekkpedalen fungerer slik den skal i fremdrift og revers:

Justere fremdrift

1. Flytt trekkpedalen helt frem til ventilspole 5 er trukket helt ut. Pedalen skal berøre pedalstopperen (fig. 48).

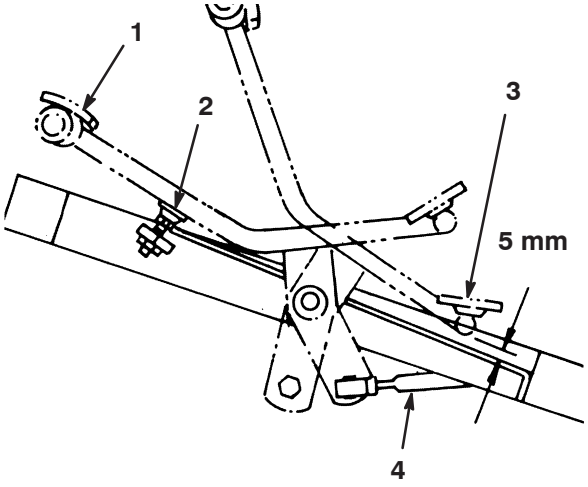

Figur 48

1. Helt fremme
2. Pedalstopper
3. Revers
4. Kontrollstag

Hvis pedalen kommer i kontakt med stopperen før spolen er helt ute, eller hvis pedalen ikke kommer i kontakt med stopperen, må stopperen justeres. Gå frem på følgende måte:

2. Løsne sekskantmutteren som fester stangen med gjenger til rammen. Vri flensmutteren på stangen for å heve eller senke stopperen (stangen) samtidig som du kontrollerer pedalen. Stram mutteren igjen.

Justere revers

1. Trykk ned den bakre delen av trekkpedalen (revers) til ventilspole 5 er skjøvet helt inn.
2. Kontroller avstanden mellom den nedre delen av pedalen og fotstøtten, som vist i fig. 48. Avstanden skal være ca. 5 mm. Hvis avstanden er større eller mindre enn 5 mm, må du justere trekkontrollstaget. Gå frem på følgende måte:
   A. Fjern låsemutteren og kuleleddet som fester kontrollstaget (fig. 48) til trekkakseltappen.
   B. Løsne låsemutterne som fester kuleleddene til kontrollstaget, og juster deretter kuleleddene og kontrollstaget for å få en dimensjon på 5 mm når det monteres på nytt.

Justere løfting og senking av klippeenheten

Kretsen for løfting og senking av klippeenheten er utstyrt med en mengderegulator. Denne ventilen er forhåndsjustert til ca. 3 1/2 omdreining åpen fra fabrikken, men det kan hende den må justeres for å kompensere for forskjeller i oljetemperaturer, klippehastighet osv. Hvis du må justere den, fortsetter du på følgende måte:

Obs: La den hydrauliske oljen nå full driftstemperatur før du justerer mengderegulatoren.

1. Løft setet, og finn mengderegulatoren som er festet til hovedkontrollventilen (fig. 49).

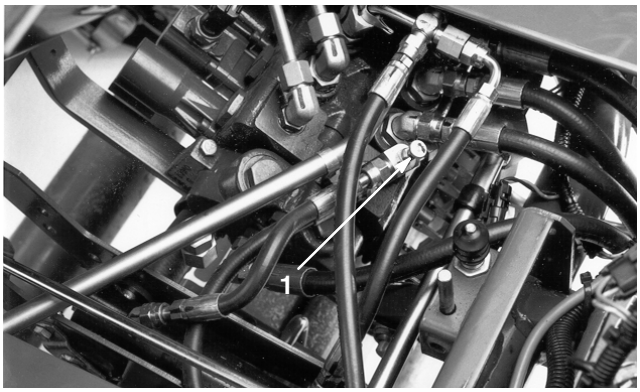

Figur 49

1. Mengderegulatorventil

2. Løsne låsemutteren som holder justeringsknotten på mengderegulatoren. Når du løsner låsemutteren, **holder du på mengderegulatorknotten** for å hindre at den roterer.
3. Roter knotten en fjerdedels omdreining mot klokken hvis den midtre klippeenheten senkes for sent, eller en fjerdedels omdreining med klokken hvis den senkes for tidlig.
4. Når du har den ønskede innstillingen, holder du på knotten for å hindre ytterligere rotering, og deretter trekker du til låsemutteren.

Justere løftesylinderne

Hvis du vil regulere høyden til de fremre klippeenhetene når de er hevet (i transport-stillingen), justerer du de fremre løftesylinderne.

1. Senk klippeenhetene helt ned.
2. Løsne låsemutteren på sjakkelen til løftesylinderen som du vil justere.
3. Koble sylindersjakkelen fra løftearmen.
4. Roter sjakkelen helt til du har oppnådd ønsket høyde.
5. Kople sylindersjakkelen til løftearmen, og stram låsemutteren.

Bytte setebryteren

1. Drei setet fremover, og støtt det med støttestangen.
2. Fjern beskyttelsen fra knappenden av setebryteren (fig. 50), og ta vare på den for å feste den på den nye bryteren. Trekk ut bryterkoblingene.

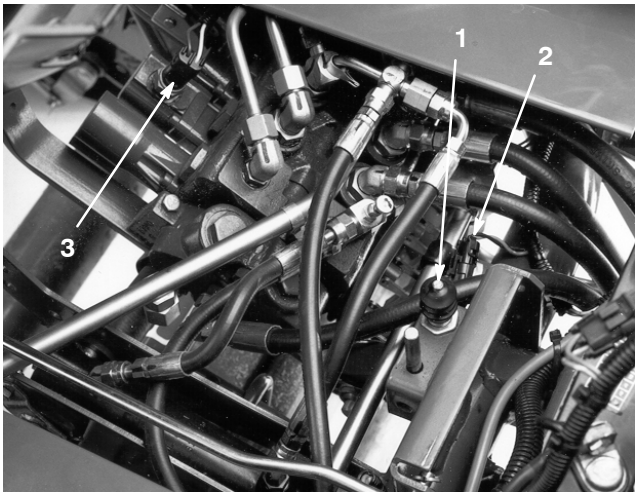

Figur 50

1. Trekkbryter
2. Setebryter
3. Bryter for klipping/løfting

3. Løsne låsemutteren, og skru ut bryteren fra monteringsbraketten.
4. Skru den nye bryteren i monteringsbraketten til bryterknappen er omtrent 1,6 mm kortere enn toppen av fjærtappen for seteretur. Fest beskyttelsen i festerennene.
5. Vipp setet forsiktig tilbake til vanlig stilling, men ikke sett deg på eller bruk kraft på setet. Det skal være et lite mellomrom mellom bryteren og seteplaten.
6. Lås setet på plass ved å stramme låsemutteren til 8 Nm mot monteringsbraketten.

Viktig Brytertrådene blir skadet hvis du trekker til låsemutteren for mye.

7. Koble en ledningsprøver eller et ohmmeter til bryterterminalene. Når setet er nede i vanlig stilling og ingen sitter i det, skal bryterkretsen **ikke** ha kontinuitet. Hvis du får kontinuitet, gjentar du trinn 4–6. Dersom det ikke er kontinuitet, fortsetter du med trinn 8.
8. Sett deg på setet. Setebryteren **skal** ha kontinuitet. Hvis det ikke er kontinuitet, gjentar du trinn 4–7. Dersom det er kontinuitet, fortsetter du med trinn 9.
9. Koble bryterkoblingene sammen.

Bytte trekkbryteren

1. Drei setet fremover, og støtt det med støttestangen.
2. Koble bryterkoblingene fra trekkbryteren som er montert i ventilrekkedekslet på velgerventilen (fig. 50).
3. Løsne låsemutteren, og skru ut bryteren fra monteringsbraketten.
4. Flytt girskiftvelgeren til Nøytral.
5. Skru den nye bryteren delvis inn i dekslet.
6. Koble en ledningsprøver eller et ohmmeter til bryterterminalene, og fortsett å skru bryteren inn til du får kontinuitet. Drei deretter bryteren en halv omdreining (180 grader).
7. Stram låsemutteren til 8 Nm mot dekselet.

Viktig Brytertrådene blir skadet **hvis** du trekker til låsemutteren for mye.

8. Koble en ledningsprøver eller et ohmmeter til bryterterminalene, og flytt girskiftvelgeren til posisjon 1 og 2. Det skal **ikke** være kontinuitet når girskiftvelgeren er i én av disse posisjonene. Hvis du får kontinuitet, gjentar du trinn 5 og 6.
9. Flytt girskiftvelgeren til Nøytral, og koble en ledningsprøver eller et ohmmeter til bryterterminalene. Bryteren **skal** vise kontinuitet. Dette betyr at bryteren virker riktig.
10. Koble bryterkoblingene sammen.

Bytte bryteren for klipping/løfting

Viktig Spolevandringen for spole 1, 2 og 3 må være korrekt før bryteren for klipping/løfting kan justeres. Se Justere den bakre kamakselen, side 32.

1. Drei setet fremover, og støtt det med støttestangen.
2. Koble bryterkoblingene fra enden av bryteren for klipping/løfting, som er montert i ventilrekkedekslet (fig. 50).
3. Løsne låsemutteren, og skru ut bryteren fra ventilrekkedekslet.
4. Skru den nye skruen delvis inn i dekslet mens du holder løftepedalen helt nede (ventilrekkespolene skal være helt inne).

5. Koble en ledningsprøver eller et ohmmeter til bryterterminalene, og vri bryteren til du får kontinuitet. Roter deretter bryteren en halv omgang (180 grader), og stram låsemutteren til 8 Nm mot dekselet.

Viktig Brytertrådene blir skadet hvis du trekker til låsemutteren for mye.

6. Koble en ledningsprøver eller et ohmmeter til bryterterminalene, og trykk med klippepedalen. Det skal **ikke** være kontinuitet. Hvis du får kontinuitet, gjentar du trinn 4. Gå videre til trinn 7 hvis det ikke er kontinuitet.
7. Trykk ned løftepedalen, og slipp den (nøytral posisjon). Bryterkretsen **skal** ha kontinuitet.
8. Koble bryterkoblingene sammen.

Justere forbindelsesleddet for trekkretur

Hvis girskiftvelgeren ikke returnerer til nøytral posisjon eller posisjon 1 fra posisjon 2 når du trykker ned klippepedalen, må forbindelsesleddet for trekkretur justeres.

1. Løsne den fremre låsemutteren som fester kabelen til kontrollstagbraketten for klipping/løfting (fig. 51).

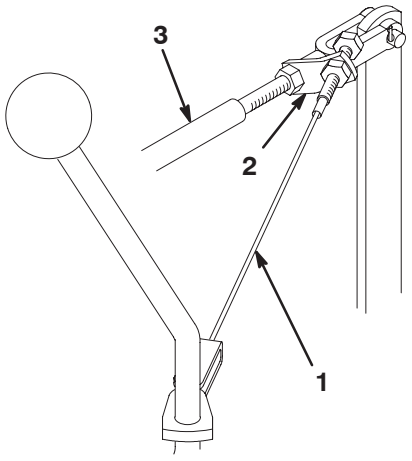

Figur 51

1. Kabel
2. Kontrollstagbrakett for klipping/løfting
3. Kontrollstaget for klipping/løfting

2. Flytt girskiftvelgeren til posisjon 1.
3. Trekk til den bakre låsemutteren for å fjerne det meste av dødgangen i kabelen mens du holder kontrollstaget for klipping/løfting i den bakre posisjonen (fig. 51). Pass på at kabelen ikke er for stram.
4. Trekk til den fremre låsemutteren for å låse justeringen.
5. Sjekk driften, og omjuster etter behov.

Vedlikeholde rattenheten

Styrekabelspenningen skal justeres når dødgang kjennes i rattet. Det er vanskelig å styre i en rett linje når styrekabelen er løs. Kabelen vil imidlertid forårsake unødvendig slitasje på rullene slik at den strekkes og ødelegges raskere enn den ellers ville ha gjort hvis den overstrammes. Ved korrekt stramming, skal det være mulig å trykke ned kabelen 13 mm midt på med en kraft på 49 N.

1. Stram kabelen ved å feste kabelendesekskanten med en skrunøkkel som er åpen i endene, og skru mutteren på kabelenden med en annen skrunøkkel (fig. 52).

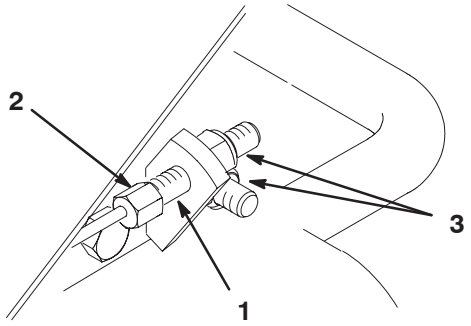

Figur 52

1. Styrekabel
2. Hold med skrunøkkel
3. Skru for å fjerne slakken

2. Skift kablene hvis alle trådene på kabelenden er brukt. Utfør eventuelt nødvendig service på rullen og styrekabelen under rattet ved å fjerne dekselet på enden av rattstammen (fig. 53).

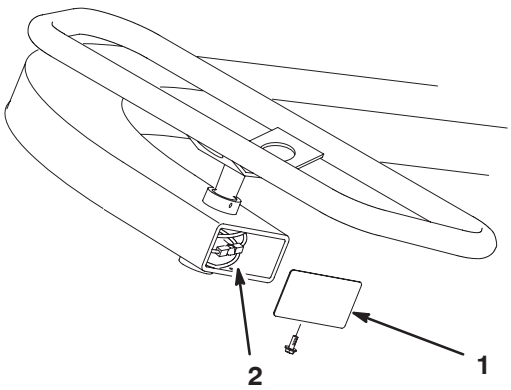

Figur 53

1. Deksel
2. Rulle og styrekabel

Vedlikeholde batteriet

Advarsel

Batteripoler, terminaler og tilknyttet tilbehør inneholder bly og blyforbindelser, kjemikalier som er kjente i staten California for å føre til kreft og forplantningsskader. ***Vask hendene etter at du har håndtert et batteri.***

Batteriets elektrolyttnivå må være riktig, og toppen av batteriet må holdes ren. Oppbevar maskinen et kjølig sted for å unngå at batteriet tappes.

Kontroller elektrolyttnivået hver 50. driftstime eller, hvis maskinen er på lager, hver 30. dag.

Fare

Elektrolytten i batteriet inneholder svovelsyre, en dødelig gift som også kan forårsake alvorlige brannskader.

- **Ikke drikk elektrolytt, og unngå kontakt med hud, øyne og klær. Bruk vernebriller for å beskytte øynene og gummihansker for å beskytte hendene.**
- **Fyll batteriet i nærheten av rent vann som kan brukes til å skylle huden.**

Oppretthold cellenivået med destillert vann eller vann uten mineraler. Ikke fyll cellene over bunnen av den delte ringen inni hver celle.

Hold toppen av batteriet ren ved å vaske den regelmessig med en børste dyppet i ammoniakk eller en oppløsning med natriumbikarbonat. Skyll overflaten med vann etter rengjøring. Ikke ta av påfyllingslokkene mens du rengjør batteriet.

For å oppnå god elektrisk kontakt, må batterikablene sitte fast på batteripolene.

Advarsel

Feilaktig ruting av batterikabler kan skade gressklipperen og kablene samt forårsake gnister. Gnistene kan føre til at batterigassene eksploderer, noe som kan forårsake personskade.

- **Ta alltid *av* den negative (svarte) batterikabelen før du kobler fra den positive (røde) kabelen.**
- ***Koble* alltid den positive (røde) batterikabelen før du setter på den negative (svarte) kabelen.**

Hvis det er rust på polene, kobler du fra kablene, den negative (–) kabelen først, og skraper av klemmene og polene hver for seg. Koble kablene til igjen, den positive (+) kabelen først, og smør deretter vaselin på polene.

Lagring

Hvis du vil oppbevare maskinen over en lengre tidsperiode, må du gjøre følgende trinn først:

1. Fjern oppsamlet smuss og gamle gressrester. Slip spolene og motstålene. Se i brukerhåndboken for klippeenhetene hvis det er nødvendig. Bruk antirustmiddel på motstålet og spoleknivene. Påfør smørefett og olje på alle smørepunkter. Se Smøring side 27.
2. Blokker hjulene for å fjerne all belastning på dekkene.
3. Tøm og skift den hydrauliske væsken og det hydrauliske filteret, og undersøk de hydrauliske ledningene og koblingene. Skift dem ut hvis det er nødvendig. Se Skifte den hydrauliske olje og det hydrauliske filteret side 31 og Kontrollere de hydrauliske ledningene og slangene side 32.
4. Tøm drivstofftanken for drivstoff. Kjør motoren til den stanser på grunn av mangel på drivstoff. Skift drivstoffilteret. Se Skifte drivstoffilteret side 31.
5. Drener olje fra veivhuset mens motoren fortsatt er varm. Fyll på med fersk olje. Se Skifte motorolje og filter på side 28.
6. Fjern tennpluggene, hell 30 ml med SAE 30-olje i sylinderne og vri tenningsnøkkelen sakte for å fordele oljen. Skift tennpluggene. Se Skifte tennpluggene side 30.
7. Fjern smuss og gressrester fra sylinderen, sylindertoppribbene og viftehuset.
8. Fjern batteriet, og lad det helt opp. Lagre det enten på en hylle eller på maskinen. La kablene være frakoblet hvis batteriet lagres på maskinen. Lagre batteriet på et kjølig sted for å hindre at batteriladningen forringes raskt.
9. Oppbevar maskinen på et varmt og tørt sted hvis mulig.

Elektronikkskjema

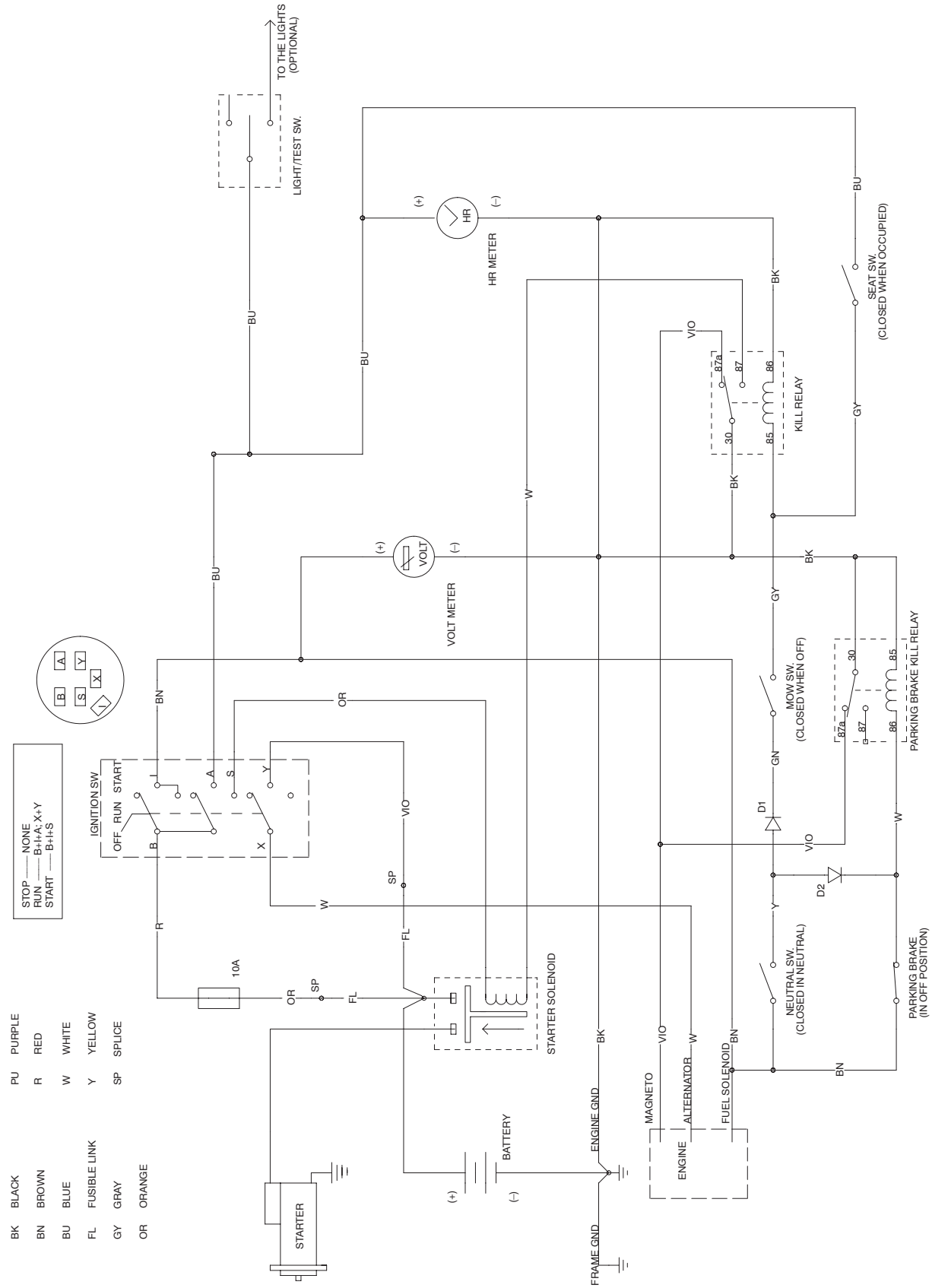

Hydraulikkskjema

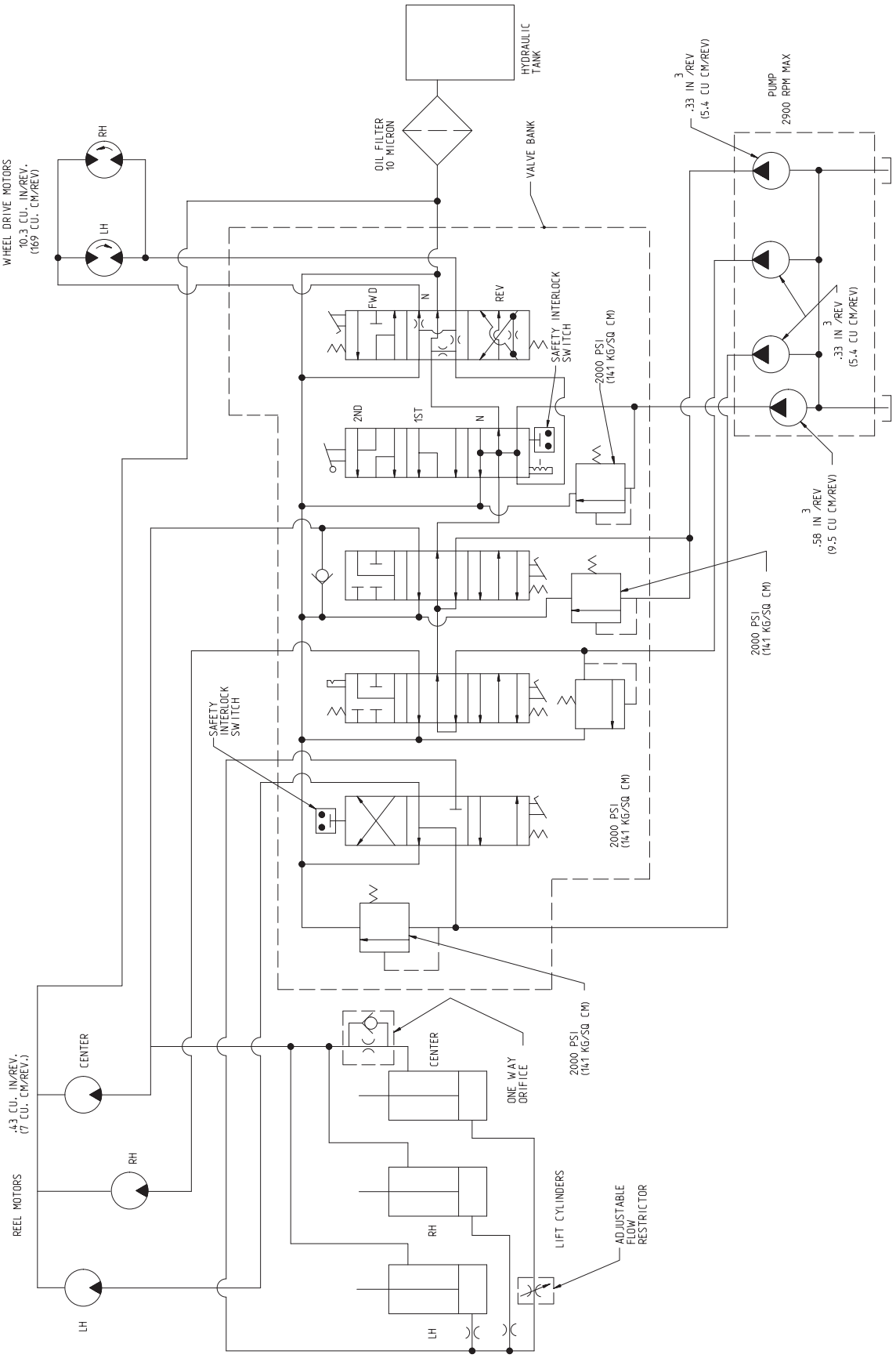

Feilsøking

Problem	Mulige årsaker	Løsning
Motor: Motoren mister kraft.	1. Drivstofftanken er tom.	1. Fyll drivstofftanken.
	2. En bensinslange er tilsoppet, eller det er rusk i drivstofftanken.	2. Rengjør drivstofftanken. Bruk ren bensin.
	3. Drivstoffilteret er tett.	3. Skift ut filteret.
	4. Oljenivået i veivhuset er lavt.	4. Fyll riktig mengde olje. Sjekk nivået oftere.
	5. Oljen i veivhuset er av feil type.	5. Erstatt med riktig oljetype.
	6. Forgasserens drivstoffsolenoid.	6. Kontroller solenoiden og ledningene.
	7. Gasskabelen er installert på feil måte.	7. Reparer som nødvendig.
	8. Choken er lukket.	8. Juster choken på nytt.
	9. Luftrenserelementet er tilstoppet.	9. Skift elementet og vedlikehold det oftere.
	10. Forgasseren fusker.	10. Reparer som nødvendig.
	11. Tenningen fusker.	11. Reparer som nødvendig.
	12. Kjøleribbene er fulle av rusk eller motoren overopphetes.	12. Rengjør ribbene. Reparer motoren etter behov.
	13. Motoren har interne feil.	13. Reparer som nødvendig.
	14. Pumpekoblingen er løs.	14. Reparer eller bytt koblingen.
	15. Det hydrauliske systemet virker ikke.	15. Se feilsøking for hydraulikk under.
Motoren starter ikke.	1. Det er feil med tenningssystemet.	1. Reparer som nødvendig.
	2. Drivstofftanken er tom.	2. Fyll drivstofftanken.
	3. Startsystemet virker ikke.	3. Kontroller koblingene, solenoidene, startmotoren og tenningsbryteren.
	4. Forgasserens drivstoffsolenoid.	4. Kontroller solenoiden og ledningene.
Hydraulikk: Bakkehastigheten øker ikke i posisjon 2.	1. Kontrollspaken er feiljustert.	1. Juster kontrollspaken.
	2. Den bakre kamakselen er feiljustert.	2. Juster ved å flytte den høyre enden av den bakre kamakselen forover eller den venstre enden bakover.
	3. Forbindelsesleddet for klipping/løfting er treg eller fjær for løftetapp er ødelagt.	3. Smør eller reparer maskinen.
	4. Sperredelene i spole 4 er av feil type.	4. Fjern ventilrekken, og reparer spole 4.
	5. Avlastingsventilene for spole 2 eller 3 er fastlåst i åpen stilling. (Turtallet til spolen kommer også til å være lavt på klippeenhet 1 eller 3.)	5. Fjern og reparer eller skift ut avlastingsinnsatsen.
Trekkhastighet nr. 1 eller revers finnes ikke i hydraulikksystemet. Hastighet nr. 2 er normal.	1. Skivepakningen mellom ventil 3 eller 4 er defekt eller mangler.	1. Fjern ventilrekken og skift skivepakningen.
	2. Seteventilen i spole 4 er fastlåst i åpen stilling eller ikke på setet.	2. Fjern ventilrekken, og reparer spole 4.

Problem	Mulige årsaker	Løsning
Trekkhastighet nr. 1 eller revers finnes ikke i hydraulikksystemet. Hastighet nr. 2 er normal. (fortsatt)	3. Avlastingsinnsatsen i spole 4 er åpen. 4. En trekkmotor er lite effektiv. Væske lekker forbi de interne tannhjulene. 5. Hydraulikkpumpen er lite effektiv. Væske lekker forbi de interne tannhjulene.	3. Fjern avlastingsinnsatsen. Reparer eller skift den ut. 4. Kontroller hvilken motor som har feil. Reparer eller bytt motoren. 5. Test for å kontrollere en diagnose. Reparer eller bytt pumpen.
Det er liten eller ingen trekkraft i alle posisjonene.	1. Bremsene henger. 2. O-ringspakningene rundt avlastingsinnsatsen eller inntakshylsen i spoleventil 4 er skadde. Væskelekkasje til tanken. 3. En (eller flere) trekkmotor(er) er slitt(e) eller skadd(e). 4. Pumpen er nedslitt. 5. Avlastingsinnsatsen i spole 4 er åpen.	1. Finn årsaken, og reparer. 2. Fjern avlastingsinnsatsen og inntakshylsen. Skift ut O-ringene. 3. Kontroller det elektriske systemet. Reparer eller skift ut motoren(e). 4. Kontroller det elektriske systemet. Reparer eller bytt pumpen. 5. Fjern, reparer eller skift den ut.
Det er liten eller ingen trekkraft i alle posisjonene, og spolene er påvirket.	1. Oljenivået i tanken er lavt. 2. Girskiftvelgerbraketten er løs. 3. Den bakre kamakselen er feiljustert. 4. Motoren mangler kraft.	1. Fyll riktig mengde olje. 2. Juster og trekk til girskiftvelgeren. 3. Juster kamakselen. 4. Reparer som nødvendig.
Girskiftvelgeren er treg.	1. Spolesperre 4 mangler olje.	1. Fjern ventilrekken. Demonter sperren, og reparer den.
Alle de tre klippeenhetene heves og senkes for sakte.	1. Løftesylinderen og koblingene er trege på grunn av mangel på smøring.	1. Smør oftere.
Den midtre klippeenheten (1) senkes for sent eller for tidlig.	1. Mengderegulatoren er feiljustert.	1. Juster ventilen.
De fremre klippeenhetene er for høyt oppe eller for lavt nede når de er hevet (transportposisjon).	1. De fremre løftesylinderne er feiljusterte.	1. Juster sylinderne.
Klippeenhetene heves for sakte.	1. Den bakre kamakselen er feiljustert. 2. Spolevandringen til spole 1 forhindres av bryteren for klipping/løfting. 3. Seteventilen i spole 1 er låst i en delvis lukket stilling.	1. Juster kamakselen. 2. Juster bryteren. 3. Fjern seteventilen, og reparer eller skift.
Spolen for den midtre klippeenheten (1) går i hevet posisjon.	1. Den bakre kamakselen er feiljustert. Spole 3 kommer for langt ut av spolehuset. 2. Det finnes en hindring i det loddete røret på spole 3. 3. Det finnes en hindring i returåpningen til ventilen mellom spole 3 og det høyre dekslet.	1. Juster kamakselen. 2. Fjern hindringen. 3. Demonter dekslet, og fjern hindringen.

Problem	Mulige årsaker	Løsning
Klippeenhetene senkes under transport (mellom greenene).	1. En løftesylinder lekker internt.	1. Løft enhetene, og blokker dem. Fjern ledningene fra det loddete røret, og fjern blokkeringene. Ledningen som lekker er koblet til den ødelagte sylinderen. Reparer sylinderen.
	2. Pluggpakningene for seteventilen i spole 1 er defekte.	2. Fjern seteventilene. Skift ut O-ringene.
	3. Sperreskruen i spole 2 er løs.	3. Fjern justeringslokket fra dekslet til spole 2. Trekk til pinneskruen med et skrujern.
	4. Spole 1 er løs i ventilkroppen. Væsken renner utenom.	4. Skift ut spoleventilen.
Klippeenhetene senkes når maskinen settes til oppbevaring (over natten).	1. Dette er normalt.	1. Ingen reparasjon er nødvendig.
En eller flere klippeenheter er trege, eller det er ingen spoledrift.	1. Justering av motstål til spole er for stram.	1. Juster dem i henhold til brukerhåndboken for klippeenheten.
	2. Spolelagrene er stramme.	2. Reparer som nødvendig.
	3. Den bakre kamakselen er feiljustert.	3. Juster kamakselen.
	4. Seteventilen i en avlastingsinnsats sitter ikke på plass.	4. Fjern og reparer eller skift ut avlastingsinnsatsen.
	5. Det er montert feil sugeledning(er). Ledningen har brutt sammen.	5. Fjern sugeledningen, og erstatt med originale Toro-deler.
	6. Et ledningsfeste er blokkert.	6. Reparer som nødvendig.
	7. En motor er nedslitt.	7. Kontroller det elektriske systemet. Reparer eller bytt motoren.
	8. Klippeenhet nr. 1 har lavt spoleturtall.	8. Kontroller om det er intern lekkasje i løftesylinderne. Reparer eller bytt sylinderen.
	9. Pumpen er nedslitt.	9. Test for å kontrollere. Reparer eller bytt pumpen.
	10. En spole er løs i ventilkroppen. Væske lekker forbi spolen.	10. Skift ut spoleventilen.
	11. En hydraulisk ståledning er skadet, og strømmen forhindres (kun fremre klippeenheter).	11. Skift ut ledningen.
	12. Oljenivået er så lavt at det kan påvirke maskinens totalytelse.	12. Fyll væske.
De hydrauliske ledningene til spolemotoren pulserer under drift.	1. Dette er normalt. Dette varierer fra ledning til ledning.	1. Ingen reparasjon er nødvendig.
Klippepedalen holdes ikke nede uten at den holdes nede med foten (spole 2 er ikke sperret).	1. Den bakre kamakselen er feiljustert.	1. Juster kamakselen.
	2. Spolesperre 2 virker ikke.	2. Fjern, og reparer den.
Elektrisk: Motoren starter (men burde ikke starte) når girvelgeren står i gir.	1. Trekkbryteren er feiljustert eller skadet.	1. Se Bytte trekkbryteren.
Motoren starter (men den skal ikke starte) når klippepedalen er trykt ned og spolene er innkoblet.	1. Bryteren for klipping/løfting er feiljustert eller skadet.	1. Se Bytte bryteren for klipping/løfting.

Problem	Mulige årsaker	Løsning
Motoren starter (men den skal ikke starte) når føreren ikke sitter i setet.	1. Setebryteren er feiljustert eller skadet.	1. Se Bytte setebryteren.
Motoren starter ikke uansett hvilken posisjon girskiftvelgeren eller klippepedalen står i.	1. Bryteren for klipping/løfting, trekkbryteren og/eller setebryteren er feiljusterte eller defekte. 2. Batteripolene er rustne. 3. Ledningene til bryteren for klipping/løfting eller trekkbryteren er løse. 4. Batteriet er flatt. 5. En solenoid er skadet. 6. Tenningsbryteren er skadet. 7. Starteren er skadet. 8. Motoren har skåret seg. 9. Ledningene til nøkkeltenningen, voltmeteret eller solenoiden er løse. 10. Føreren sitter ikke på setet.	1. Se Bytte trekkbryteren, Bytte bryteren for klipping/løfting og/eller Bytte setebryteren. 2. Rengjør polene. 3. Kontroller ledningene, og koble dem skikkelig til. 4. Lad opp eller skift ut batteriet. 5. Skift ut solenoiden. 6. Skift ut tenningsbryteren. 7. Skift ut eller reparer starteren. 8. Reparer motoren. 9. Koble til ledningene. 10. Sett deg på setet.
Motoren går rundt, men den starter ikke når girskiftvelgeren og klippepedalen er i nøytral posisjon.	1. Dette problemet har **ikke** noe med sperresystemet å gjøre. 2. Den bakre kamakselen er feiljustert. 3. Motoren eller likeretterpluggen er løs. 4. Polledningen ”I” til nøkkeltenningen er løs. 5. Motorproblemer har oppstått eller drivstofftanken er tom. 6. Kvelereléet for parkeringsbremsen er skadet.	1. Alle sperrebryterne er i orden. Gå videre til neste sak. 2. Juster kamakselen. 3. Koble til ledningen. 4. Koble til ledningen. 5. Finn årsaken, og reparer. 6. Skift ut reléet.
Motoren stopper ikke når klippepedalen trykkes ned (spolene er innkoblet) idet du reiser deg fra setet.	1. Bryteren for klipping/løfting er feiljustert eller skadet. 2. Fjærtappen for seteretur er ødelagt, mangler eller er fastlåst. 3. Svingbolten for setet roterer ikke fritt.	1. Se Bytte bryteren for klipping/løfting og/eller Bytte setebryteren. 2. Skift ut, løsne og smør delene, slik at tappen virker som den skal. 3. Løsne og smør svingbolten for setet for å sørge for fri bevegelse.
Motoren stopper ikke når girskiftvelgeren står i gir idet du reiser deg fra setet.	1. Trekk- eller setebryteren er feiljustert eller skadet. 2. Fjærtappen for seteretur er ødelagt, mangler eller er fastlåst. 3. Svingbolten for setet roterer ikke fritt.	1. Se Bytte trekkbryteren eller Bytte setebryteren. 2. Skift ut, løsne og smør delene, slik at tappen virker som den skal. 3. Løsne og smør svingbolten for setet for å sørge for fri bevegelse.
Motoren ”hoster” for mye ved transport. (En del ”hosting” er normalt.)	1. Setebryteren slår seg inn for enkelt.	1. Juster setebryteren eller instruer føreren om å lene seg tilbake i setet under transport.

Problem	Mulige årsaker	Løsning
Motoren fortsetter ikke å gå når du sitter i setet og girskiftvelgeren står i gir eller klippepedalen er trykt ned.	1. Setebryteren er feiljustert eller skadet. 2. Fjærtappen for seteretur er fastlåst oppe.	1. Se Bytte setebryteren. 2. Løsne og smør de fastlåste delene, slik at tappen virker som den skal. Bytt fjæren hvis den er skadet.
Motoren stopper uansett hvilken posisjon girskiftvelgeren eller klippepedalen står i (selv om begge er i nøytral posisjon) idet du reiser deg fra setet.	1. Bryteren for klipping/løfting og/eller trekkbryteren er feiljusterte eller skadet. 2. Ledningene til bryteren for klipping/løfting og/eller trekkbryteren er løse. 3. Forlengelsesledningene for trekkbryteren er løse. 4. Polledningen ”B” til nøkkeltenningen er løs.	1. Se Bytte bryteren for klipping/løfting og/eller Bytte trekkbryteren. 2. Koble til ledningene. 3. Koble til ledningene. 4. Koble til ledningene.
Motoren stopper ikke når tenningsnøkkelen vris til Off.	1. Tenningsbryterkoblingen er løs. 2. Tenningsbryteren er skadet. 3. Ledningene i kontakten er kortsluttet. 4. Motortimingen eller forgasserjusteringen er feil.	1. Sett kontakten på tenningsbryteren. 2. Skift ut tenningsbryteren. 3. Reparer ledningene etter behov. 4. Juster forgasseren eller motortimingen.
Batteriet lader ikke.	1. En sikring har gått eller er løs. 2. Det elektriske systemet har en løs ledning. 3. Regulatoren eller ladekretsen er skadet.	1. Sett inn en ny sikring. 2. Kontroller alle tilkoblinger, og foreta alle nødvendige reparasjoner. 3. Sett inn en ny regulator, eller reparer ladekretsen.

Toros generelle garanti for kommersielle produkter

To års begrenset garanti

Betingelser og inkluderte produkter

Toro Company og datterselskapet Toro Warranty Company, i henhold til en avtale mellom dem, garanterer i fellesskap at ditt kommersielle Toro–produkt (”produktet”) er uten feil i materialer eller håndverk i to år eller 1500 driftstimer*, avhengig av hva som inntreffer først. Der det finnes berettigede forhold, vil vi reparere produktet uten ekstra kostnad for deg, inkludert diagnose, arbeid, deler og transport. Denne garantien tar effekt på den dato som produktet leveres til kunden.

* Produkt utstyrt med timeteller

Instruksjoner for å innhente garantitjenester

Du er ansvarlig for å underrette distributøren eller den autoriserte forhandleren av kommersielle produkter om hvem du kjøpte produktet av, straks du tror at det foreligger et berettiget forhold.

Hvis du trenger hjelp med å finne en distributør eller autorisert forhandler av kommersielle produkter, eller hvis du har spørsmål ang. dine garantirettigheter eller –ansvar, kan du kontakte:

Toros serviceavdeling for kommersielle produkter
Toro Warranty Company
8111 Lyndale Avenue South
Bloomington, MN 55420-1196
952-888-8801 eller 800-982-2740
E-post: commercial.service@toro.com

Eierens ansvar

Som eier av produktet, er du ansvarlig for nødvendig vedlikehold og justeringer som beskrives i brukerhåndboken. Hvis du ikke utfører nødvendig vedlikehold og justeringer, kan dette føre til at garantien blir ugyldig.

Elementer og betingelser som ikke inkluderes

Ikke all produktsvikt eller feilfunksjon som finner sted i løpet av garantiperioden er et resultat av defekter i materialene eller håndverket. Denne uttrykkelige garantien dekker ikke følgende:

- Produktsvikt som er et resultat av at man ikke har brukt originale Toro-deler ved utskiftninger, eller fra installering og bruk av tilleggsutstyr eller tilbehør som ikke er godkjent
- Produktsvikt som er et resultat av at man ikke har utført nødvendig vedlikehold og/eller justeringer
- Produktsvikt som er et resultat av at man har brukt produktet på en grov, uaktsom eller uforsiktig måte
- Deler som anses som forbruksdeler, bortsett fra om de er defekte. Eksempler på deler som anses som forbruksdeler, eller som brukes opp, under normal drift av produktet, er, men er ikke begrenset til, blader, spoler, motstål, piper, tennplugger, styrehjul, dekk, filtre, remmer og enkelte sprøytedeler som diafragma, munnstykker og kontrollventiler osv.
- Feil som er et resultat av utenforliggende krefter. Elementer som anses å være utenforliggende krefter inkluderer, men er ikke begrenset til, vær, lagringsprosedyrer, bruk av kjølemidler som ikke er godkjent, smøremidler, tilsetningsmidler eller kjemikalier osv.
- Elementer som anses å være ”vanlig slitasje”. ”Vanlig slitasje” inkluderer, men er ikke begrenset til, skade på seter pga. slitasje eller slipevirkning, slitte, lakkerte overflater, oppskrapte merker eller vinduer osv.

Deler

Deler som skal skiftes ut som en del av nødvendig vedlikehold er garantert for perioden opp til tidspunktet for utskiftingen av delen.

Deler som skiftes ut under denne garantien blir eiendommen til Toro. Toro vil ta den siste avgjørelsen om å reparere eventuelle eksisterende deler eller montere eller erstatte den. Toro kan bruke fabrikkreparerte deler i stedet for nye deler for noen reparasjoner under denne garantien.

Generelle betingelser

Reparasjon av en autorisert Toro–distributør eller –forhandler er ditt eneste rettsmiddel under denne garantien.

Verken Toro Company eller Toro Warranty Company er ansvarlig for indirekte, tilfeldig eller betingede skader i forbindelse med bruk av Toro–produkter som dekkes av denne garantien, inkludert eventuelle kostnader eller utgifter med å erstatte utstyr eller tjenester i løpet av rimelige perioder med feilfunksjon eller ikke-bruk i påvente av fullføring av reparasjoner under denne garantien. Bortsett fra utslippsgarantien som det vises til nedenfor, hvis den gjelder, er det ingen andre uttrykkelige garantier. Alle impliserte garantier om salgbarhet og egnethet til bruk er begrenset til varigheten av denne uttrykkelig garantien.

Noen stater tillater ikke utelatelse av tilfeldige eller betingede skader eller begrensninger på hvor lenge en implisert garanti varer, så ovenfor nevnte utelatelse og begrensninger gjelder kanskje ikke for deg.

Denne garantien gir deg spesielle rettigheter i henhold til loven, og du kan kanskje også ha andre rettigheter som varierer fra stat til stat.

Merknad ang. motorgaranti: Systemet for utslippskontroll på ditt produkt dekkes kanskje også av en separat garanti som overholder kravene som ble etablert av det amerikanske Environmental Protection Agency (EPA) og/eller California Air Resources Board (CARB). Timebegrensningen som fastsettes ovenfor gjelder ikke for garantien for systemer for utslippskontroll. Se erklæringen om garantien for motorutslippskontroll som finnes i brukerhåndboken eller i motorprodusentens dokumentasjon for mer informasjon.

Land andre enn USA og Canada

Kunder som har kjøpt Toro–produkter som er eksportert fra USA eller Canada bør ta kontakt med sin Toro–distributør (forhandler) for å få garantipoliser for ditt land, provins eller stat. Hvis du av en noen grunn er misfornøyd med din forhandlers tjenester eller har vanskeligheter med å skaffe deg informasjon om garantien, ta kontakt med importøren av Toro–produktene. Hvis alt annet er resultatløst, kan du ta kontakt med Toro Warranty company.

Delenr. 374-0135 Rev. A

Erklæring om begrensning av fordampningsutslipp

Californias erklæring om begrensning av fordampningsutslipp
Dine garantirettigheter og -forpliktelser

Innledning

California Air Resources Board og Toro® Company har gleden av å forklare garantisystemet til begrensning av fordampningsutslipp på dine 2006–modeller. I California må nytt utstyr som bruker små offroad–motorer være utviklet, bygd og utstyrt i samsvar med statens strenge standarder for reduksjon av smog. Toro) Company må gi en toårsgaranti på systemet til begrensning av fordampningsutslipp på utstyret du har kjøpt, forutsatt at det ikke er utsatt for misbruk, forsømming eller galt vedlikehold.
Systemet til begrensning av fordampningsutslipp omfatter deler som: drivstoffslanger, fester til drivstoffslanger og klemmer.

Produsentens garanti:

Dette systemet til begrensning av fordampningsutslipp har en toårsgaranti. Hvis det oppstår feil på deler som er knyttet til fordampningsutslipp, blir delen reparert eller erstattet av Toro® Company.

Eierens garantiansvar:

- Som eier av utstyret, er du ansvarlig for nødvendig vedlikehold som er beskrevet i brukerhåndboken. Toro® Company anbefaler at du tar vare på alle kvittering som dekker vedlikehold av utstyret, men Toro® Company kan ikke avslå garanti kun på grunnlag av mangel på kvitteringer.
- Som eier av utstyret, bør du imidlertid være oppmerksom på at Toro® Company kan avslå garantidekning hvis utslippsdelene er skadet på grunn av misbruk, forsømmelse, galt vedlikehold eller uautoriserte endringer.
- Du er ansvarlig for å forevise utstyret til et autorisert serviceverksted så snart problemet oppstår. Garantiarbeidet skal fullføres innen rimelig tid, ikke lengre enn 30 dager. Hvis du har spørsmål angående garantiets dekning, kan du ta kontakt med Toro® Company på +1–952–948–4027, eller ringe oss gratis på nummeret som er oppført i Toros garantierklæring.

Krav til feilgaranti:

10. Garantiperioden tiltar på den datoen motoren eller utstyret leveres til den endelige kjøperen.

11. Generell garantidekning for fordampningsutslipp. Fordampningsutslippsdelene må garantidekkes for den endelige kjøperen og for alle senere eiere av systemet til begrensning av fordampningsutslipp når det ved installasjon var:
    A. Utviklet, bygd og utstyrt i samsvar med alle gjeldende regler, og
    B. Fritt for feil i de materialer og håndverk som forårsaker feil på garantidelen i løpet av toårsperioden.

12. Garantien på fordampningsutslippsdeler vil bli fortolket på følgende måte:
    A. Deler under garanti som ikke skal byttes som en del av vanlig vedlikehold, som angitt i de skriftlige instruksjonene, skal være under garanti i toårsperioden. Hvis slike deler får feil i løpet av garantiperioden, må de repareres eller skiftes av Toro® Company. Slike deler som blir reparert eller skiftet ut under garantien, må garanteres minst like lenge som den gjenværende garantiperioden.
    B. Deler under garanti som skal kontrolleres som en del av vanlig vedlikehold, som angitt i de skriftlige instruksjonene, skal være under garanti i toårsperioden. Skriftlige instruksjoner av typen ”reparer eller skift ut ved behov” skal ikke redusere garantiperiodens dekning. Slike deler som blir reparert eller skiftet ut under garanti, må garanteres minst like lenge som den gjenværende garantiperioden.
    C. Deler under garanti som skal byttes som en del av nødvendig vedlikehold i henhold til de skriftlige instruksjonene, må garanteres for perioden før den første oppsatte utskiftsdatoen for denne delen. Hvis det oppstår feil på delen før den første oppsatte utskiftsdatoen, må delen repareres eller erstattes av Toro® Company. Slike deler som blir reparert eller skiftet ut under garantien, må garanteres minst like lenge som den gjenværende perioden før den første oppsatte utskiftsdatoen for delen.
    D. Reparasjoner eller utskiftninger av deler under garanti i henhold til garantien i denne artikkelen, må utføres på et godkjent serviceverksted uten vederlag for eieren.
    E. Uten hensyn til underavsnitt (D) over, skal garantiservice eller –reparasjon utføres hos et autorisert serviceverksted.
    F. Eieren skal ikke belastes for utredende arbeid for å avgjøre om en del under garanti har feil, forutsatt at denne utredningen foretas hos et autorisert serviceverksted.
    G. I løpet av systemet til begrensning av fordampningsutslipps to års garantiperiode, må Toro® Company ha et lager av garantideler som er stort nok til å imøtekomme den forventede etterspørselen etter slike deler.
    H. Reservedeler som er godkjente av produsenten må benyttes til å utføre alt garantiarbeid og alle reparasjoner, og skal gis uten vederlag for eieren. Slik bruk skal ikke redusere garantiforpliktelsene til Toro® Company.
    I. Bruk av tilleggsdeler eller modifiserte deler kan føre til avvisning av garantiarbeid i henhold til denne artikkelen. Toro® Company skal under denne artikkelen ikke være ansvarlig for feil i deler under garanti som er forårsaket av bruken av tilleggsdeler eller modifiserte deler.
    J. Toro® Company skal tilby dokumentasjon som forklarer garantiprosedyrer eller –poliser innen fem arbeidsdager etter forespørsel fra California Air Resources Board.

Deleliste under utslippsgarantien:

Følgende liste omfatter deler som er dekket av denne garantien:

- Drivstoffledninger
- Fester til drivstoffslanger
- Klemmer