Form No. 3355-828 Rev A

TORO®

Count on it.

Betjeningsvejledning

Multi-Pro 5700-D-plænesprøjte

Modelnr. 41582—Serienr. 260000301 og højere

CE

Registrer dit produkt på www.Toro.com

Oversættelse af original (DA)

Advarsel

CALIFORNIEN
Erklæring nr. 65

Udstødningsgassen fra dette produkt indeholder kemikalier, der ifølge staten Californien er kræftfremkaldende samt giver medfødte defekter eller forårsager andre forplantningsskader.

Vigtigt: Denne maskine er ikke udstyret med en gnistfangerlydpotte. Det er en overtrædelse af California Public Resource Code, afsnit 4442, at bruge eller betjene denne maskine på et skovbegroet, buskbegroet eller græsbegroet område. Andre stater eller føderale områder kan have tilsvarende lovgivning.

Dette gnisttændingssystem er i overensstemmelse med de canadiske ICES-002-forskrifter.

Den medfølgende motormanual indeholder information om U.S. Environmental Protection Agency (EPA) og California Emission Control Regulation for emissionssystemer samt om vedligeholdelse og garanti. Nye eksemplarer kan bestilles via motorfabrikanten.

Indledning

Læs denne vejledning omhyggeligt, så du kan lære at betjene og vedligeholde produktet korrekt. Oplysningerne i denne vejledning kan hjælpe dig og andre med at undgå person- og produktskade. Selvom Toro udvikler og fremstiller sikre produkter, er det dit ansvar at betjene produktet korrekt og sikkert. Du kan kontakte Toro direkte på www.Toro.com for at få oplysninger om produkter og tilbehør, hjælp til at finde en forhandler og for at registrere dit produkt.

Når du har brug for service, originale Toro dele eller yderligere oplysninger, bedes du kontakte en autoriseret serviceforhandler eller Toro kundeservice samt have produktets model- og serienummer parat. Figur 1 angiver, hvor model- og serienummeret er placeret på produktet.



Figur 1

1. Model- og serienummerets placering

Modelnr. _____

Serienr. _____

Denne betjeningsvejledning beskriver potentielle risici og indeholder sikkerhedsmeddelelser, der angives med advarselssymbolet (Figur 2). Dette angiver en farekilde, der kan medføre alvorlig personskade eller død, hvis du ikke følger de anbefalede forholdsregler.



Figur 2

1. Advarselssymbol.

Denne betjeningsvejledning bruger yderligere to ord til at fremhæve oplysninger. **Vigtigt** henleder opmærksomheden på særlige mekaniske oplysninger, og **Bemærk** angiver generel information, som det er værd at lægge særligt mærke til.

Indhold

Indledning 2
Sikkerhed 4
Sikker betjeningspraksis 4
Kemisikkerhed 4
Før betjening 5
Under drift 5
Vedligeholdelse 7
Sikkerheds- og instruktionsmærkater 8
Opsætning 13
1 Kontrol af bomhængslernes fjedre 13

© 2005—The Toro® Company
8111 Lyndale Avenue South
Bloomington, MN 55420

Kontakt os på www.Toro.com.
Trykt i USA.
Alle rettigheder forbeholdes

2 Lær mere om produktet. 14
Produktoversigt 15
Betjeningsanordninger 16
Specifikationer 20
Betjening 21
Sæt sikkerheden i højsædet 21
Før sprøjten køres første gang 21
Kontrol før start 23
Kørsel af sprøjten 23
Indkøring af ny sprøjte 24
Betjening af sprøjten 24
Påfyldning af vandtanken 25
Opfyldning af sprøjtetanken 25
Betjening af bommene 26
Sprøjtning 26
Forholdsregler i forbindelse med plænepleje ved drift, når maskinen står stille 27
Sprøjtetips 27
Rensning af en tilstoppet dyse 27
Valg af dyse 27
Rengøring af sprøjten 27
Kalibrering af bommens omløbsventiler 28
Pumpe 29
Transport af sprøjten 29
Bugsering af sprøjten 30
Vedligeholdelse 32
Skema over anbefalet vedligeholdelse 32
Kontrolliste for daglig vedligeholdelse 34
Bemærkninger om problemområder 34
Tiltag forud for vedligeholdelse 35
Placering af sprøjten på donkraft 35
Smøring 35
Smøring af sprøjten 35
Smøring af bomhængslerne 36
Smøring af aktuatorstangens lejer 37
Motorvedligeholdelse 38
Eftersyn af luftfilteret 38
Serviceeftersyn af motorolien 38
Vedligeholdelse af brændstofsystem 40
Serviceeftersyn af brændstoftanken 40
Eftersyn af brændstofslanger og -forbindelser 40
Udluftning af brændstofsystemet 40
Udluftning af indsprøjtningsdyserne 41
Tømning af brændstoffilteret/vandudskilleren 42
Udskiftning af brændstoffiltrene 42
Vedligeholdelse af elektrisk system 42
Udskiftning af sikringerne 42
Serviceeftersyn af batteriet 43
Vedligeholdelse af drivsystem 44
Kontrol af dæktrykket 44
Eftersyn af hjulene/dækkene 44
Skift af gearolie i planetgearet 44
Justering af forhjulenes spidsning 45
Vedligeholdelse af kølesystem 46
Kontrol af kølervæskestanden 46
Vedligeholdelse af kølesystemet 47
Vedligeholdelse af bremser 48
Bremsekontrol 48
Justering af bremserne 48
Vedligeholdelse af remme 49
Eftersyn af drivremmene 49
Vedligeholdelse af hydrauliksystem 49
Kontrol af hydraulikvæsken 49
Serviceeftersyn af hydraulikolien 50
Vedligeholdelse af sprøjtesystemet 51
Eftersyn af slangerne 51
Vedligeholdelse af pumpen 51
Justering af bomaktuatoren 52
Manuel betjening af bomaktuatorerne i nødstilfælde 52
Eftersyn af nylondrejebøsningerne 53
Rengøring 53
Rengøring af sugefilteret 53
Opbevaring 55
Fejlfinding 56
Diagrammer 62

Sikkerhed

Hvis operatøren eller ejeren anvender eller vedligeholder maskinen forkert, kan det medføre personskade. For at nedsætte risikoen for personskade skal operatøren følge sikkerhedsforskrifterne og altid være opmærksom på advarselssymbolerne, der betyder FORSIGTIG, ADVARSEL eller FARE – "personlige sikkerhedsanvisninger". Hvis forskrifterne ikke overholdes, kan det medføre personskade eller død.

Tilsynsførende, operatører og servicepersoner skal være bekendt med følgende standarder og publikationer: (Materialet kan fås ved henvendelse til nedenstående adresse).

- Kodeks for brandfarlige og brændbare væsker: ANSI/NFPA 30
- National Fire Protection Association: ANSI/NFPA #505; Powered Industrial Trucks
  National Fire Prevention Association
  Barrymarch Park
  Quincy, Massachusetts 02269
  USA.
- ANSI/ASME B56.8 Personal Burden Carriers
  American National Standards Institute, Inc.
  1430 Broadway
  New York, New York 10018
  USA.
- ANSI/UL 558; Internal Combustion Engine Powered Industrial Trucks
  American National Standards Institute, Inc.
  1430 Broadway New York,
  New York 10018 USA
  eller
  Underwriters Laboratories
  333 Pfingsten Road
  Northbrook, Illinois 60062
  USA.

Sikker betjeningspraksis

Sprøjten er et køretøj, som udelukkende er beregnet til anvendelse uden for hovedveje, og det er ikke konstrueret, udstyret eller fremstillet til brug på offentlige veje, gader eller motorveje.

Den tilsynsførendes ansvar

- Du skal sikre dig, at operatørerne er fuldt uddannede og fortrolige med *betjeningsvejledningen*, motorvejledningen og alle mærkater på sprøjten.
- Sørg for at fastlægge dine egne specielle procedurer og arbejdsregler ved usædvanlige driftsforhold (f.eks. skråninger, der er for stejle til kørsel med sprøjten).

Kemisikkerhed

Kemikalier er farlige og kan skade dig, omkringstående personer, dyr, planter, jord eller anden ejendom.

- **Læs og følg kemikaliets brugsvejledning grundigt, så du blander, bruger og bortskaffer det korrekt.**
- **Pas på, at der ikke kommer kemikalier på din eller omkringståendes hud. Hvis kemikalier skulle komme i kontakt med huden, skal du straks vaske det af med rent vand og en sæbeopløsning.**
- **Bær beskyttelsesbriller og andet beskyttelsesudstyr i overensstemmelse med producentens anbefalinger.**

- Sørg for tilstrækkelig uddannelse, før du bruger eller håndterer kemikalier.
- Brug det rigtige kemikalie til den forhåndenværende opgave.
- Følg kemikalieproducentens brugsvejledning for at bruge kemikaliet på sikker vis.
- Håndter kun kemikalierne på et godt ventileret sted.
- Bær beskyttelsesbriller og andet beskyttelsesudstyr i overensstemmelse med producentens anbefalinger. Sørg for, at så lidt hud som muligt er ubeskyttet, mens du bruger kemikalier.
- Hav altid rent vand ved hånden – især når du fylder sprøjtens tank.
- Undgå at spise, drikke eller ryge, mens du arbejder med kemikalier.
- Vask altid hænderne og andre udækkede områder hurtigst muligt efter arbejdet.

- Bortskaf ubrugte kemikalier og kemikaliebeholdere i overensstemmelse med kemikalieproducentens vejledning og den lokale lovgivning.
- Kemikalier og dampe i tankene er farlige. Du må aldrig kravle ind i tanken eller placere hovedet over eller i åbningen.

Før betjening

- Betjen først maskinen, når du har læst og forstået indholdet i denne vejledning.
- Tillad **aldrig** børn at betjene sprøjten. Enhver, som bruger sprøjten, skal have kørekort til bil.
- Tillad **aldrig** andre voksne at betjene sprøjten uden, at de først har læst og forstået *betjeningsvejledningen*. Kun uddannede og autoriserede personer må betjene denne sprøjte. Sørg for, at alle operatører er fysisk og mentalt i stand til at betjene sprøjten.
- Denne sprøjte er udviklet til at transportere **kun dig**, operatøren, og **én passager** i det sæde, der er beregnet til dette formål. Kør **aldrig** med passagerer på sprøjten.
- Sprøjten må **aldrig** betjenes af personer, som er påvirket af medicin eller alkohol. Selv receptpligtig medicin og medicin mod forkølelse kan forårsage døsighed.
- Kør ikke sprøjten, når du er træt. Sørg for at holde pauser indimellem. Det er meget vigtigt, at du altid er vågen og opmærksom.
- Lær betjeningsanordningerne at kende, og vid, hvordan du stopper motoren hurtigt.
- Hold alle afskærmninger, sikkerhedsanordninger og mærkater i orden og på plads. Hvis en afskærmning, sikkerhedsanordning eller mærkat ikke fungerer efter hensigten, er ulæselig eller beskadiget, skal den repareres eller udskiftes, før maskinen betjenes.
- Brug altid kraftige sko. Betjen ikke maskinen iført sandaler, tennissko eller gummisko. Bær ikke løstsiddende tøj eller smykker, som kan sætte sig fast i bevægelige dele og forårsage personskade.
- Det tilrådes at bære sikkerhedsbriller, sikkerhedssko, lange benklæder og hjelm. Dette er påkrævet i henhold til visse landes lokale sikkerheds- og forsikringsregler.
- Undgå at køre i mørke, især på steder, du ikke kender godt. Hvis du er nødt til at køre, når det er mørkt, skal du køre meget forsigtigt, bruge forlygterne og endda overveje at forsyne maskinen med yderligere lys.
- Vær ekstremt forsigtig, når du kører i nærheden af personer. Vær altid klar over, hvor omkringstående personer befinder sig, og hold dem væk fra arbejdsområdet.
- Kontroller altid de udpegede områder på sprøjten, som er angivet i afsnittet om kontrol før start i betjeningsafsnittet, før du betjener sprøjten. Hvis maskinen ikke fungerer korrekt, eller hvis den er beskadiget, må den **ikke** betjenes. Sørg for, at problemet afhjælpes, før sprøjten eller påmonteret udstyr betjenes.
- Sørg for, at alle olieslangeforbindelser er skruet stramt til, og at alle slanger er i god stand, før der sættes tryk på systemet.
- Da brændstof er meget brandfarligt, skal det håndteres med stor forsigtighed.
  - Brug en godkendt brændstofbeholder.
  - Fjern ikke dækslet fra brændstoftanken, når motoren er varm eller kører.
  - Ryg ikke, mens du håndterer brændstof.
  - Fyld brændstoftanken udendørs, og fyld den op til cirka 25 mm under tankens top (bunden af påfyldningsstudsen). Fyld ikke for meget på.
  - Tør eventuelt spildt brændstof op.

Under drift

Motorudstødningen indeholder kulilte, som er en lugtfri, dødbringende gift.

Lad ikke motoren køre indendørs eller på et lukket område.

- Operatøren skal blive siddende, når køretøjet er i bevægelse. Operatøren skal holde begge hænder på rattet, når som helst det er muligt, og passageren skal benytte de dertil beregnede holdegreb. Hold til enhver tid arme og ben inden for selve sprøjtekøretøjet.

- Hold altid øje med og undgå lave nedhæng såsom grene på træer, dørrammer og gangbroer oven over dit hoved. Sørg for, at der er tilstrækkelig plads oven over dig til både sprøjten og dit hoved.
- Hvis ikke køretøjet betjenes sikkert, kan det medføre ulykker. Sprøjten kan vælte og forårsage alvorlige personskader eller død. Kør forsigtigt. Sådan forhindres det, at maskinen vælter, eller at operatøren mister kontrollen over den:
  - Vær ekstremt forsigtig, sænk farten, og hold sikker afstand rundt om bunkere, grøfter, vandløb, ramper, steder du ikke kender eller ethvert sted, hvor forholdene skifter pludseligt, hvad angår jordbundsforholdene eller forhøjninger i terrænet.
  - Hold øje med huller eller andre skjulte farer.
  - Vær ekstra forsigtig, når du betjener sprøjten på våde overflader, i dårligt vejr, ved højere hastigheder eller med fuld last. Standsningstiden og bremselængden øges med fuld last.
  - Undgå at stoppe og starte pludseligt. Skift ikke fra bak til fremadkørsel eller fremadkørsel til bak uden først at standse helt op.
  - Sænk farten, før du drejer. Forsøg ikke at dreje skarpt eller udføre pludselige manøvrer eller andre usikre kørselshandlinger, som kan medføre, at du mister herredømmet over sprøjten.
  - Før du bakker, skal du se bagud og sikre dig, at der ikke er nogen bag dig. Bak langsomt.
  - Hold øje med trafikken, når du er i nærheden af eller krydser veje. Hold altid tilbage for fodgængere og andre køretøjer. Denne sprøjte er **ikke** beregnet til brug på gader eller motorveje. Vis altid af, når du skal dreje, eller stop tidsnok til, at andre mennesker ved, hvad din hensigt er. Overhold alle færdselsregler og -bestemmelser.
  - Sprøjtens el- og udstødningssystemer kan fremkalde gnister, som kan antænde eksplosive materialer. Betjen aldrig sprøjten i eller i nærheden af et område, hvor der er støv eller røggasser i luften, som er eksplosive.
  - Hvis du nogen sinde er usikker på en sikker betjening, skal du **standse arbejdet** og spørge din tilsynsførende.
- Berør ikke motoren eller lydpotten, mens motoren kører, ej heller lige efter, at den er stoppet. Disse områder kan være varme nok til at forårsage forbrændinger.
- Hvis maskinen vibrerer unormalt, skal du omgående standse og vente på, at al bevægelse standser. Efterse sprøjten for skader, og Reparer alle skader, før du genoptager brugen af maskinen.
- Før du forlader sædet:
  1. Stop maskinen.
  2. Fjern foden fra traktionspedalen, og aktiver parkeringsbremsen.
  3. Drej tændingsnøglen til slukket position.
  4. Fjern tændingsnøglen.

  Bemærk: Hvis sprøjten standses på en hældning, skal hjulene blokeres, når du stiger af sprøjten.

Bremsning

- Sænk farten, før du nærmer dig en forhindring. Således får du ekstra tid til at standse eller undvige. Hvis du rammer en forhindring, kan sprøjten og dens indhold blive beskadiget, og hvad vigtigere er, du og din passager kan komme til skade.
- Køretøjets bruttovægt har stor indflydelse på din evne til at standse og/eller dreje. Tung last og påmonteret udstyr gør, at sprøjten er sværere at standse eller dreje. Jo tungere lasten er, jo længere tid tager det at standse.
- Græs og kørebaner er langt glattere, når det er vådt. Det kan tage 2 til 4 gange længere at standse på våde overflader end på tørre overflader. Hvis du kører gennem stillestående vand, der er dybt nok til at gøre bremserne våde, vil de ikke fungere ordentligt, før de er tørre. Når du er kørt gennem vand, bør du teste bremserne for at sikre dig, at de fungerer korrekt. Hvis de ikke gør det, skal du køre langsomt, mens du trykker let på bremsepedalen. Så vil bremserne tørre.

- Når du kører med væske i maskinens tank, skal du sænke farten og tage højde for tilstrækkelig bremselængde. Brems ikke pludseligt op. Vær ekstra forsigtig på bakker.
- Vær opmærksom på, at en tung last øger bremselængden og mindsker maskinens evne til at dreje hurtigt uden at vælte.

Kørsel på bakker og i ujævnt terræn

Betjening af sprøjten på en skråning kan medføre, at den vælter eller ruller, eller motoren kan sætte ud, og du kan miste fart på bakken. Dette kan medføre personskade.

- Accelerer ikke hurtigt, og brems ikke pludseligt hårdt op, når du bakker ned ad en bakke, især ikke med last.
- Kør aldrig på tværs af en stejl bakke. Kør altid lige op eller ned, eller kør rundt om bakken.
- Hvis motoren sætter ud, eller du begynder at miste fart, mens du kører op ad en bakke, skal du gradvist bremse ned og langsomt bakke lige ned ad bakken.
- Det kan være farligt at dreje, mens du kører op eller ned ad bakker. Hvis du er nødt til at dreje på en bakke, skal du gøre det langsomt og forsigtigt. Foretag aldrig skarpe eller hurtige drejninger.
- Tung last påvirker stabiliteten. Reducer belastningen og farten, når du betjener sprøjten på bakker.
- Undgå at standse på bakker, især med last på. Det tager længere tid at standse under kørsel ned ad bakke end på plan grund. Hvis sprøjten skal standses, skal du undgå pludselige hastighedsskift, som kan forårsage, at den vælter eller ruller. Brems ikke pludseligt hårdt op, mens du ruller baglæns ned ad bakke, da dette kan få sprøjten til at vælte.
- Toro Company anbefaler kraftigt, at det ekstra styrtbøjleudstyr monteres, når der arbejdes i ujævnt terræn. Hvis du monterer styrtbøjleudstyr, skal du altid bære sele, når du betjener sprøjten.
- Sænk farten, og mindsk lasten, når du kører i ujævnt terræn og i nærheden af kantsten, huller og andre pludselige forandringer i terrænet. Lasten kan forrykkes og gøre sprøjten ustabil.

Pludselige forandringer i terrænet kan give pludselige ratbevægelser, som kan medføre skader på hænder og arme.

- **Sænk farten, når du kører i ujævnt terræn og i nærheden af kantsten.**
- **Hold løst fast i ratkransen. Hold hænderne fri af rattets eger.**

Lastning

Lastens vægt kan ændre sprøjtens tyngdepunkt og sprøjtehåndteringen. Følg disse retningslinjer for at undgå at miste herredømmet og blive udsat for personskade:

- Mindsk læssets vægt, når du kører på bakker og i ujævnt terræn for at undgå, at sprøjten vælter.
- Flydende læs kan forskydes. Det sker hyppigst under drejning, kørsel op eller ned ad bakke, ved pludseligt skiftende hastigheder, eller når du kører hen over ujævne overflader. Læs, der flytter sig, kan få sprøjten til at vælte.
- Når du kører med et tungt læs, skal du sænke farten og tage højde for tilstrækkelig bremselængde. Brems ikke pludseligt op. Vær ekstra forsigtig på bakker.
- Vær opmærksom på, at en tung last øger bremselængden og mindsker maskinens evne til at dreje hurtigt uden at vælte.

Vedligeholdelse

- Det er kun tilladt kvalificeret og autoriseret personale at vedligeholde, reparere, justere eller efterse sprøjten.
- Før der udføres vedligeholdelse, skal det sikres, at systemet er grundigt udskyllet og renset.
- Før serviceeftersyn og justeringer af maskinen: Stop motoren, aktiver parkeringsbremsen, og fjern nøglen fra tændingen for at forhindre, at nogen kommer til at starte motoren ved et uheld.
- Hold alle møtrikker, bolte og skruer korrekt tilspændt for at sikre, at hele maskinen er i god stand.

- Undgå brand: Hold motorområdet fri for for meget fedt, græs, blade og ophobet snavs.
- Brug aldrig åben ild til at kontrollere niveauet eller lækage af brændstof eller batterielektrolyt.
- Hvis motoren skal køre for at udføre en vedligeholdelsesjustering, skal du holde hænder, fødder, tøj og alle kropsdele væk fra motoren og alle bevægelige dele. Hold alle personer på afstand.
- Brug ikke åbne brændstofbeholdere eller brændbare rensevæsker til rengøring af dele.
- **Juster ikke** traktionskontrolhastigheden. Få en autoriseret Toro-forhandler til at kontrollere kørselshastigheden af hensyn til sikker og præcis drift.
- Hold kroppen og hænder væk fra små lækagehuller eller dyser, der sprøjter højtryksolie ud. Brug pap eller papir til at finde eventuelle lækager. Olie, der trænger ud under tryk, kan trænge gennem huden og forårsage skader, der kræver kirurgisk behandling inden for få timer af en kvalificeret kirurg, da der ellers kan opstå koldbrand.
- Kontakt en autoriseret Toro-distributør, hvis det bliver nødvendigt at foretage større reparationer, eller du har brug for hjælp.
- Køb altid originale Toro-reservedele og -tilbehør for at være sikker på optimal ydeevne og sikkerhed. Reservedele og tilbehør fremstillet af andre producenter kan være farlige. Ændringer af denne sprøjte på nogen som helst måde kan påvirke dens drift, ydeevne, holdbarhed eller dens brug og kan medføre personskade eller død. Sådan brug kan gøre garantien ugyldig.

Sikkerheds- og instruktionsmærkater

Sikkerheds- og instruktionsmærkaterne kan nemt ses af operatøren og er placeret tæt på potentielle risikoområder. Beskadigede eller bortkomne mærkater skal udskiftes.

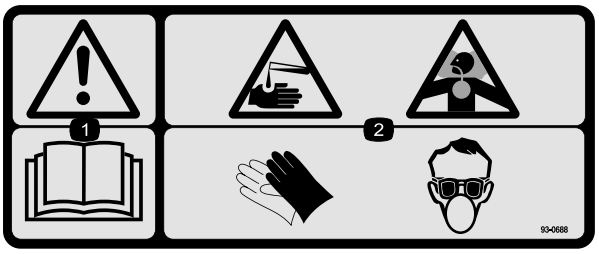

93-0688

1. Advarsel – læs *betjeningsvejledningen*.
2. Fare for ætsende væske/kemisk forbrænding og indånding af giftig gas – bær hånd-/hud-/øjen- og åndedrætsbeskyttelse.

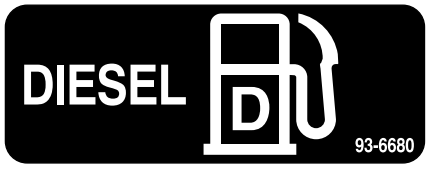

93-6680

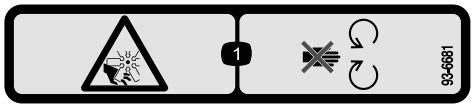

93-6681

1. Risiko for skæring/amputation, ventilator – hold afstand til bevægelige dele.

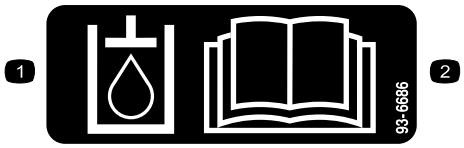

93-6686

1. Hydraulikolie
2. Læs *Betjeningsvejledningen*.



93-6687

1. Undlad at træde her.

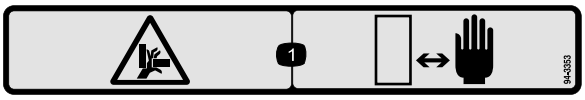

94-3353

1. Fare for knusning af hænder – hold hænderne på sikker afstand.

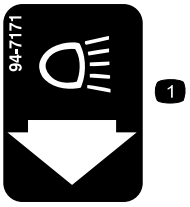

94-7171

1. Lys

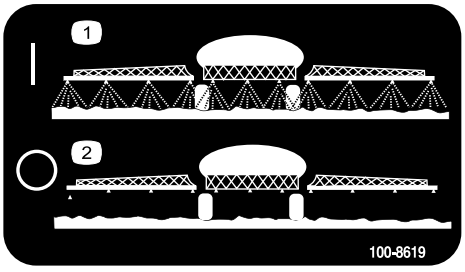

100-8619

1. Sprøjte til
2. Sprøjte fra



104-7628

1. Læs *Betjeningsvejledningen.*

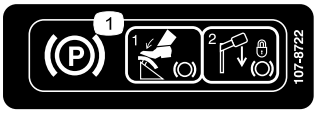

107-8722

1. For at aktivere parkeringsbremsen skal du træde på bremsen og flytte parkeringsbremsegrebet til låsepositionen.

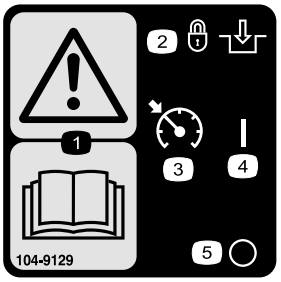

104-9129

1. Advarsel – læs *Betjeningsvejledningen.*
2. Lås og aktiver
3. Fartpilot
4. On (Til)
5. Slukket

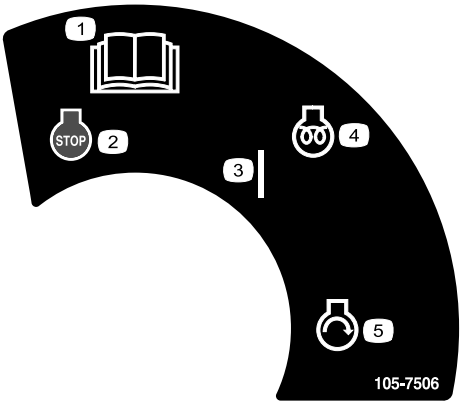

105-7506

1. Læs *Betjeningsvejledningen.*
2. Motor – stop
3. On (Til)
4. Motor – forvarmning
5. Motor – start

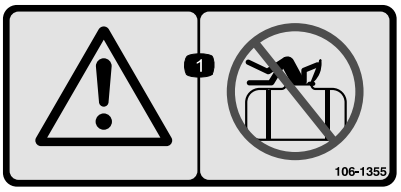

106-1355

1. Advarsel – kravl ikke ind i tanken.



106-5016

1. Advarsel – læs *betjeningsvejledningen*.
2. Fare for elektrisk stød, strømkabler i luften – pas på strømkabler i luften.
3. Fare for knusning, bom – hold omkringstående personer på sikker afstand af maskinen.

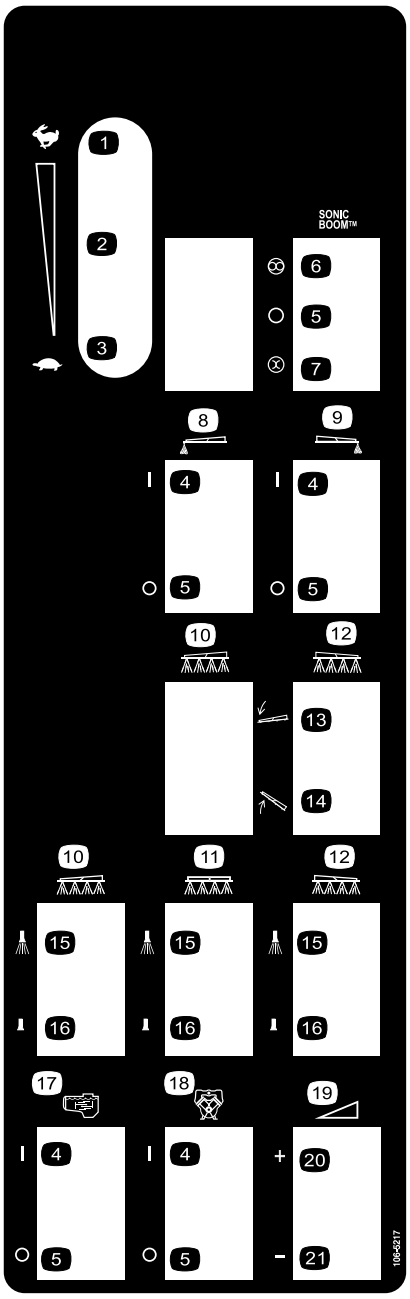

106-5217

1. Hurtig
2. Trinløst regulerbar indstilling
3. Langsom
4. On (Til)
5. Slukket
6. Automatisk
7. Manuel
8. Skummarkør, venstre bom
9. Skummarkør, højre bom
10. Venstre bom
11. Midterste bom
12. Højre bom
13. Sænk bommen
14. Hæv bommen
15. Sprøjte til
16. Sprøjte fra
17. Omrøring
18. Pumpe
19. Trinløs regulerbar indstilling, sprøjtetryk
20. Øge
21. Mindske

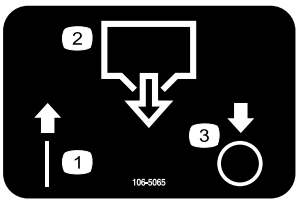

106-5065

1. On (Til)
2. Tankdræningsgreb
3. Slukket



106-5517

1. Advarsel – rør ikke ved den varme overflade.

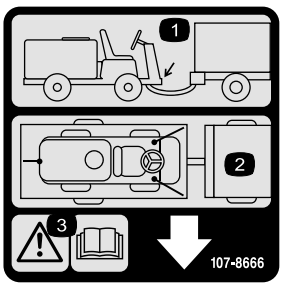

107-8666

1. Bugsertrækpunkt
2. Bindepunkter
3. Advarsel – Læs *betjeningsvejledningen.*

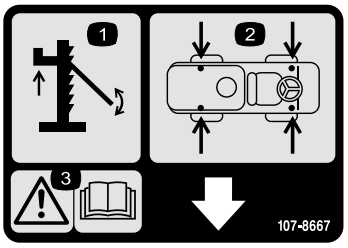

107-8667

1. Brug af donkraft
2. Donkraftpunkter
3. Advarsel – Læs *betjeningsvejledningen* for at få flere oplysninger om, hvordan køretøjet løftes med donkraft

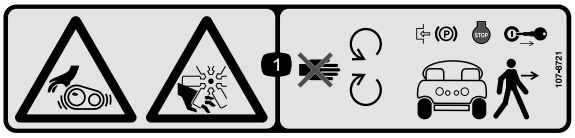

107-8721

1. Fare for at blive viklet ind i remmen, risiko for skæring/amputation på ventilatoren – hold afstand til bevægelige dele, lås parkeringsbremsen, sluk motoren, og tag nøglen ud, før du forlader maskinen.

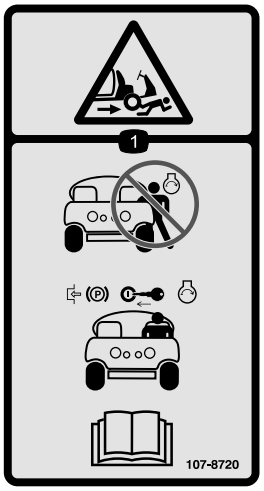

107-8720

1. Risiko for knusning/lemlæstelse – start ikke motoren, før du sætter dig i eller forlader køretøjet. Aktiver parkeringsbremsen, sæt nøglen i, og start motoren, når du sidder i førersædet. Læs *betjeningsvejledningen.*

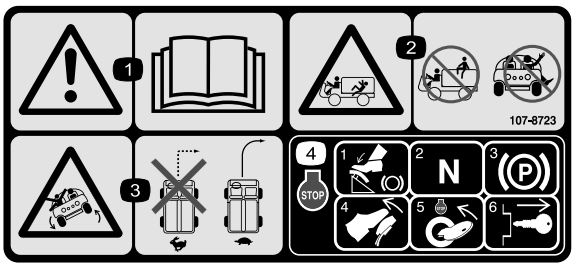

107-8723

1. Advarsel – læs *Betjeningsvejledningen.*
2. Fare for fald og knusning – ingen passagerer på tanken. Hold arme og ben inden for selve køretøjet til enhver tid.
3. Risiko for væltning – drej ikke skarpt under hurtig kørsel, men sæt i stedet farten ned, når du drejer.
4. Motoren stoppes ved at træde bremsen ned, sætte gearstangen i neutral position (frigear), aktivere parkeringsbremsen, slippe bremsepedalen, slukke motoren og fjerne nøglen.

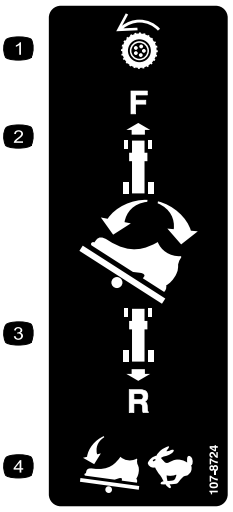

107-8724

1. Traktionsdrev
2. Træd den øverste del af traktionspedalen fremad og ned for at køre fremad.
3. Træd den bageste del af pedalen bagud og ned for at bakke.
4. Køretøjets hastighed øges i takt med, at der trædes på pedalen.

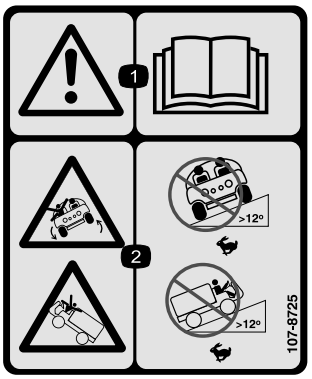

107-8725

1. Advarsel – læs *Betjeningsvejledningen.*
2. Risiko for væltning – kør ikke hurtigt på tværs af skråninger med en hældning på over 12°. Kør ikke hurtigt op ad skråninger med en hældning på over 12°.



107-8726

1. Risiko for knusning/lemlæstelse af omkringstående – træd ikke ud af eller ind i maskinen, når den er i bevægelse. Stop maskinen, før du træder ind i eller ud af maskinen.

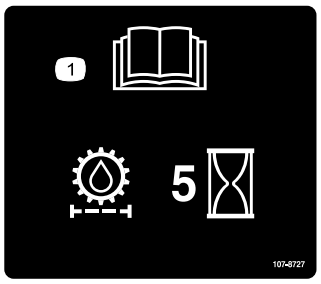

107-8727

1. Læs *betjeningsvejledningen*. Skift hydraulikvæskefilteret efter de første fem driftstimer.

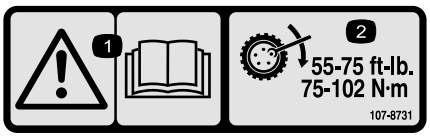

107-8731

1. Advarsel – læs *Betjeningsvejledningen.*
2. Tilspænd hjullåsemøtrikkerne med et moment på 75-102 Nm.

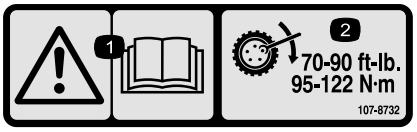

107-8732

1. Advarsel – læs *Betjeningsvejledningen.*
2. Tilspænd hjullåsemøtrikkerne med et moment på 95-122 Nm.

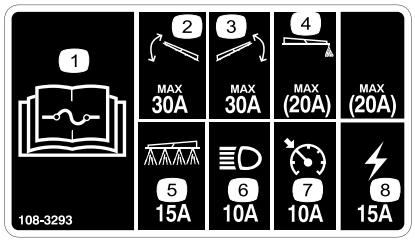

108-3293

1. Læs *betjeningsvejledningen* for at få oplysninger om sikringer.
2. 30 A sikring til bomløftet, venstre
3. 30 A sikring til bomløftet, højre
4. 20 A sikring til skummarkøren
5. 15 A sikring til sprøjtesystemet
6. 10 A sikring til forlygterne
7. 10 A sikring til fartpiloten
8. 15 A sikring til tændingen

Opsætning

Løsdele

Brug skemaet herunder til at kontrollere, at alle dele er blevet leveret.

Trin	Beskrivelse	Antal	Anvendelse
1	Kræver ingen dele	–	Kontroller bomhængslets fjedre.
2	Tændingsnøgle	1	Læs vejledningerne, og se uddannelsesmaterialerne, før maskinen betjenes.
	Betjeningsvejledning	1	
	Betjeningsvejledning til motor	1	
	Reservedelskatalog	1	
	Uddannelsesmateriale til operatøren	1	
	Registreringskort	1	
	Skema til kontrol før levering	1	

Bemærk: Maskinens venstre og højre side er som set fra den normale betjeningsposition.

Vigtigt: For at bruge sprøjten skal du anskaffe og montere dyser. Kontakt en autoriseret Toro-distributør for at få information om de tilgængelige bomsæt og tilbehør. Når dyserne er monteret, og før sprøjten bruges første gang (eller hvis du ikke bruger Pro Control™-spraysystemet), skal bommenes omløbsventiler justeres, så trykket og doseringen forbliver det samme for alle bomme, når du deaktiverer en eller flere bomme. Se afsnittet om kalibrering af bommenes omløbsventiler i betjeningsafsnittet.

1

Kontrol af bomhængslernes fjedre

Kræver ingen dele

Fremgangsmåde

Vigtigt: Hvis sprøjtesystemet anvendes, når bomhængslernes fjedre er under det forkerte tryk, kan det beskadige bommen. Mål fjedrene, og brug kontramøtrikkerne til om nødvendigt at sammentrykke fjedrene til 4 cm.

Sprøjten sendes med bomforlængerne svunget fremad for at gør det nemmere at emballere maskinen. For at bommene kan være i denne position under transporten, strammes fjedrene ikke helt til på produktionstidspunktet. Før maskinen betjenes, skal fjedrene justeres til den korrekte sammentrykning.

1. Fjern om nødvendigt de emballeringskomponenter, der holder den højre og venstre forlængerbom under forsendelsen.
2. Understøt bommene, mens de er forlænget til sprøjteposition.
3. Mål sammentrykningen af den øverste og nederste fjeder ved bomhængslet, mens bommene er i forlænget position (Figur 3).
   A. Alle fjedre skal trykkes sammen, indtil de måler 4 cm.
   B. Brug kontramøtrikken til at trykke alle fjedre sammen, der måler mere end 4 cm.

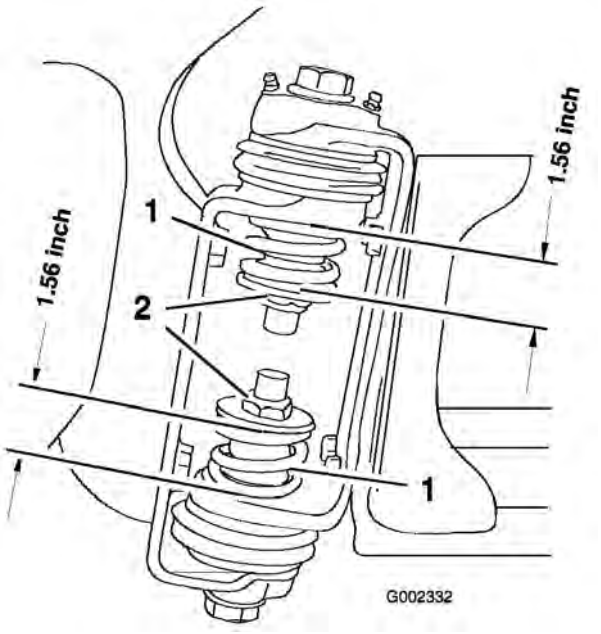

Figur 3

1. Bomhængselsfjeder
2. Kontramøtrik

4. Gentag proceduren for hver fjeder på begge bomhængsler.
5. Flyt bommene til transportpositionen "X". Se afsnittet om betjening af bommene i Betjening, side 21 for at få yderligere oplysninger.

2

Lær mere om produktet.

Dele, der skal bruges til dette trin:

1	Tændingsnøgle
1	*Betjeningsvejledning*
1	*Betjeningsvejledning til motor*
1	*Reservedelskatalog*
1	Uddannelsesmateriale til operatøren
1	Registreringskort
1	Skema til kontrol før levering

Fremgangsmåde

1. Læs vejledningerne.
2. Se uddannelsesmaterialet til operatøren.
3. Udfyld registreringskortet, og send det til Toro.
4. Opbevar al dokumentation på et sikkert sted.

Produktoversigt

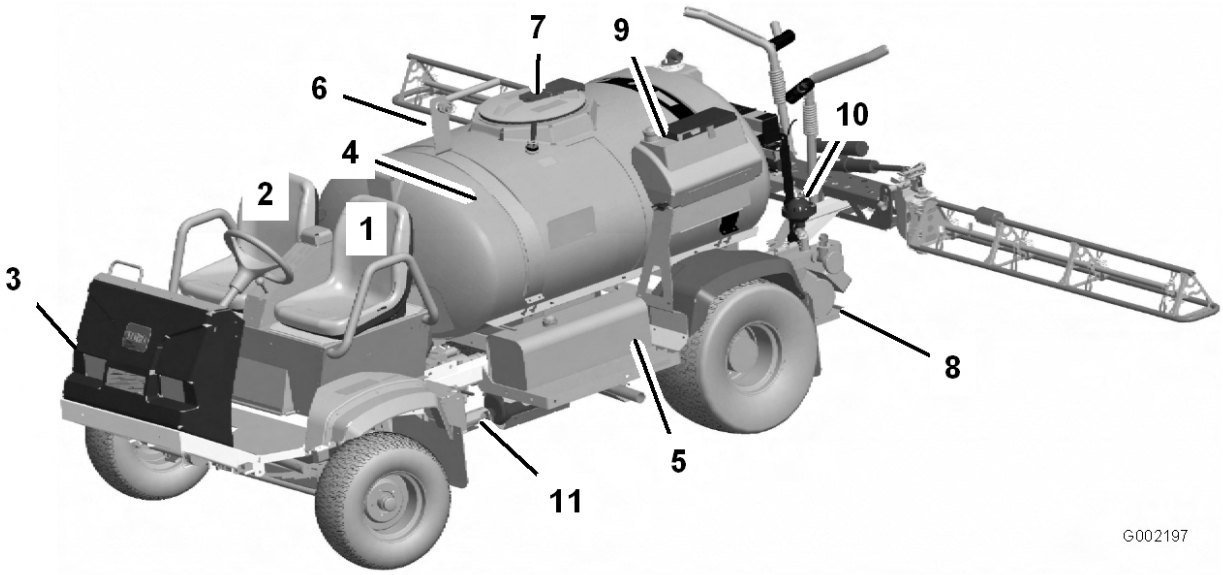

Figur 4

1. Operatørposition
2. Passagerposition
3. Forlygte
4. Kemisk tank
5. Benzintank
6. Påfyldningsbeholder
7. Tankens låg
8. Pumpe
9. Tank til rent vand
10. Pumpens trykdæmper
11. Batteri

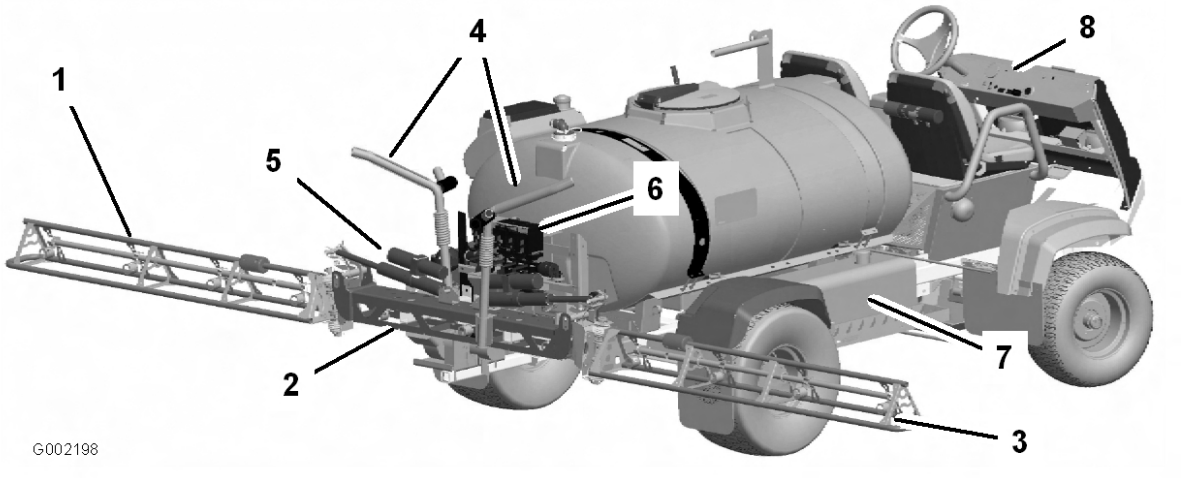

Figur 5

1. Venstre bom
2. Midterste bom
3. Højre bom
4. Bommens transportholder
5. Bommens kontrolcylinder
6. Ventilgruppe
7. Hydrauliktank
8. Instrumentbræt

Betjeningsanordninger

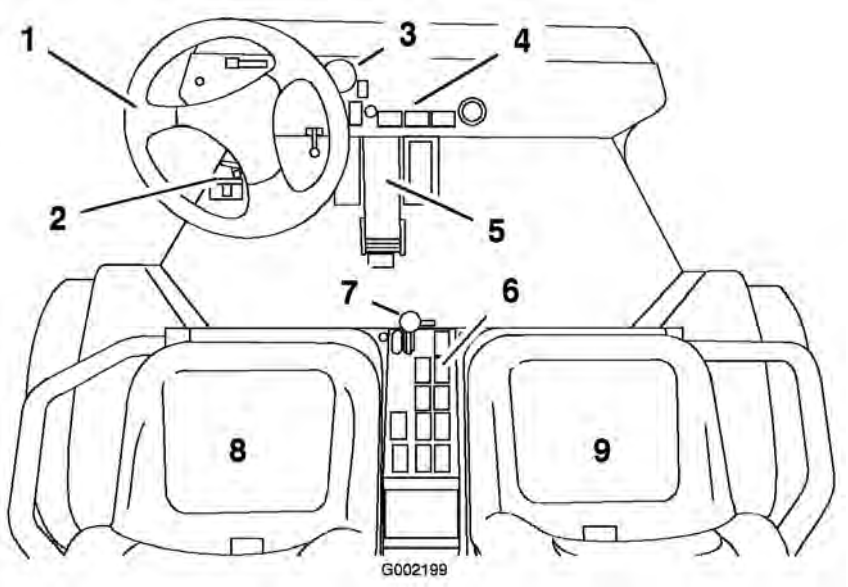

Figur 6

1. Rat
2. Bommens hovedfodkontakt
3. Trykmåler
4. Instrumentbrætgreb
5. Traktionspedal
6. Sprøjtens betjeningsanordninger
7. Gashåndtag
8. Operatørposition
9. Passagerposition

Traktionspedal

Traktionspedalen (Figur 7) styrer maskinens bevægelser både ved kørsel fremad og ved bakning. Brug højre fods hæl og tå, og træd på øverste del af pedalen for at køre fremad eller på nederste del af pedalen for at køre baglæns. Slip pedalen for at sænke farten og standse.



Figur 7

1. Traktionspedal
2. Bremsepedal
3. Parkeringsbremsepedal
4. Bommens hovedkontakt

Vigtigt: **Sørg for at stoppe sprøjten, før du skifter mellem positionen fremad og bakning.**

Bemærk: Jo længere pedalen trykkes ned den ene eller anden vej, jo hurtigere kører sprøjten. Indstil gashåndtaget i den hurtige position, og tryk traktionspedalen hele vejen frem for at opnå maksimal fremadgående hastighed.

Bemærk: For at opnå maksimal kraft med fuld tank, eller når du kører op ad bakke, skal gashåndtaget indstilles i hurtig position, og du skal køre langsomt, så du bevarer et højt omdrejningstal.

Bremsepedal

Brug bremsepedalen til at stoppe sprøjten eller sænke hastigheden (Figur 7).

Hvis du anvender sprøjten med forkert justerede eller slidte bremser, risikerer du at miste herredømmet over sprøjten, så der forårsages alvorlige personskader eller død på dig selv eller omkringstående.

Kontroller altid bremserne, før du betjener sprøjten, og sørg for, at de er korrekt justeret og repareret.

Parkeringsbremse

Parkeringsbremsen er en pedal til venstre for bremsen (Figur 7). Aktiver parkeringsbremsen, før du forlader førersædet, så du forhindrer, at sprøjten bevæger sig utilsigtet. Aktiver parkeringsbremsen ved at træde på bremsepedalen og holde den nede, mens du træder på parkeringsbremsepedalen. Deaktiver parkeringsbremsen ved at træde på bremsepedalen og slippe den. Hvis sprøjten er parkeret på en stejl hældning, skal parkeringsbremsen aktiveres, og stopklodser placeres bag hjulene.

Gashåndtag

Gashåndtaget, der er placeret på kontrolpanelet mellem sæderne (Figur 8), styrer motorens hastighed. Skub håndtaget fremad for at øge motorens hastighed og tilbage for at mindske motorens hastighed.

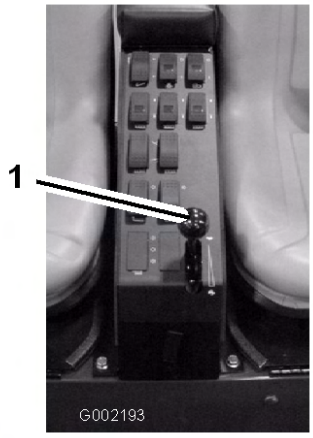

Figur 8

1. Gashåndtag

Tændingskontakt

Tændingen (Figur 9), der bruges til at starte og stoppe motoren, har 3 positioner: Fra, Tændt/forvarm og Start.

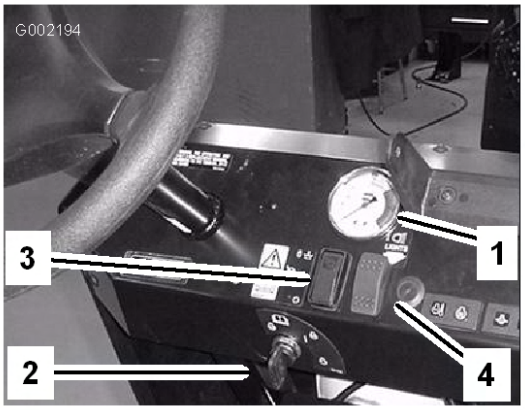

Figur 9

1. Trykmåler
2. Tændingskontakt
3. Låsekontakt til traktionspedal
4. Forlygtekontakt

Trykmåler

Trykmåleren (Figur 9) er placeret på instrumentbrættet. Måleren viser væsketrykket i systemet i psi og kPa.

Fartpilotkontakt

Fartpilotkontakten (Figur 9) låser traktionspedalens position på det tidspunkt, kontakten aktiveres. Det sikrer, at sprøjten holder en konstant hastighed under kørsel i plant terræn.

Forlygtekontakt

Tryk på kontakten for at betjene forlygterne (Figur 9). Skub den fremad for at tænde lygterne og tilbage for at slukke dem.

Timetæller

Timetælleren (Figur 10) angiver det samlede antal timer, som motoren har kørt. Timetælleren begynder at tælle, når tændingsnøglen drejes til kørepositionen.

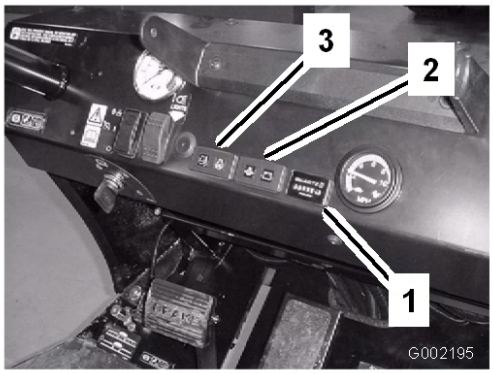

Figur 10

1. Timetæller
2. Olietryk og batterilampe
3. Vandtemperatur og gløderørslampe

Brændstofmåler

Brændstofmåleren er placeret oven på brændstoftanken (Figur 11) på venstre side af maskinen og viser mængden af brændstof i tanken.

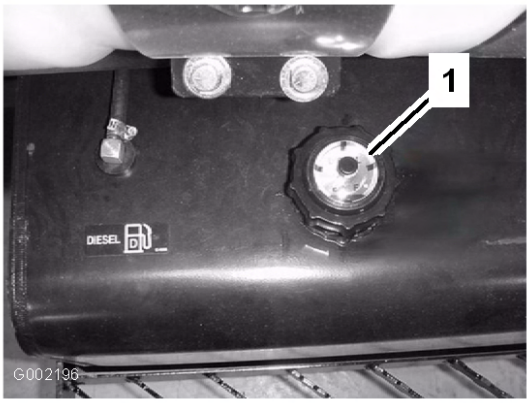

Figur 11

1. Brændstofmåler

Bommens hovedkontakt

Hovedbomkontakten er placeret på gulvet i maskinens førerhus til venstre for operatøren. Den gør det muligt at starte eller stoppe sprøjtningen. Tryk på kontakten med foden for at aktivere eller deaktivere sprøjtesystemet (Figur 12).

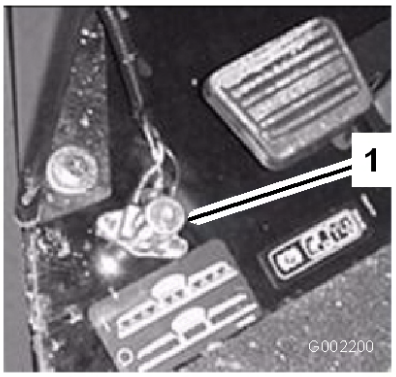

Figur 12

1. Bommens hovedkontakt

Bomkontakter

Bomkontakterne er placeret foran på kontrolpanelet til højre for sædet (Figur 13). Skub hver kontakt fremad for at aktivere den tilsvarende bomsektion og tilbage for at deaktivere den. Når kontakten er aktiveret, tændes en lampe på kontakten. Disse kontakter påvirker kun sprøjtesystemet, når bommenes hovedkontakt er aktiveret.

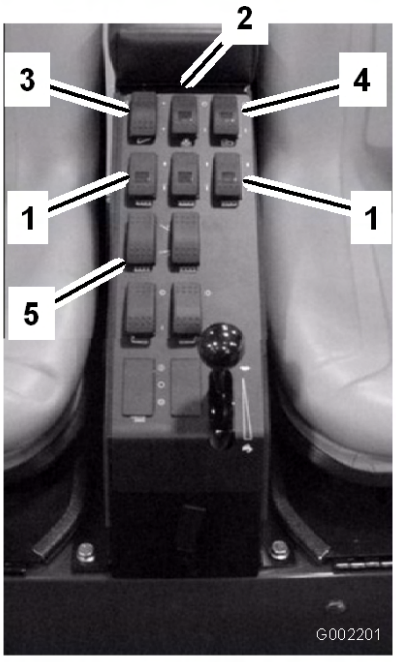

Figur 13

1. Bomkontakter, venstre, højre og midt for
2. Pumpekontakt
3. Doseringskontakt
4. Omrøring
5. Bomløftekontakt, venstre og højre

Pumpekontakt

Pumpekontakten er placeret på kontrolpanelet til højre for sædet (Figur 13). Skub denne kontakt fremad for at køre pumpen eller tilbage for at standse pumpen. Når kontakten er aktiveret, tændes en lampe på kontakten.

Vigtigt: Aktiver kun pumpekontakten, når motoren kører i lav tomgangshastighed, så pumpedrevet ikke beskadiges.

Doseringskontakt

Doseringskontakten er placeret på kontrolpanelet til højre for sædet (Figur 13). Tryk på og hold kontakten fremad for at øge sprøjtesystemets tryk, eller tryk på og hold den tilbage for at mindske trykket.

Bomløft

Bomløftekontakterne bruges til at hæve henholdsvis venstre og højre bom (Figur 13).

Sonic-bom (ekstraudstyr)

Sonic-bomkontakten er en vippekontakt, der bruges til at betjene Sonic-bommen. Skub kontakten fremad for automatisk, bagud for manuel og i midten for afbrudt. Sprøjten leveres med plastpropper på disse steder.

Kontaktplaceringer for skummarkøren (ekstraudstyr)

Hvis du monterer den elektriske bomhejs, Sonic-bommen og skummarkørsættet, føjes der også kontakter til kontrolpanelet til styring af deres funktioner. Sprøjten leveres med plastpropper på disse steder.

Omrøringskontakt

Omrøringskontakten er placeret på kontrolpanelet til højre for sædet (Figur 13). Skub denne kontakt fremad for at aktivere omrøringen i tanken eller tilbage for at standse omrøringen. Når kontakten er aktiveret, tændes en lampe på kontakten. Omrøringen fungerer kun, hvis pumpen er aktiveret, og motoren må ikke køre i tomgang. Omrøringsventilen er placeret bag tanken (Figur 14)

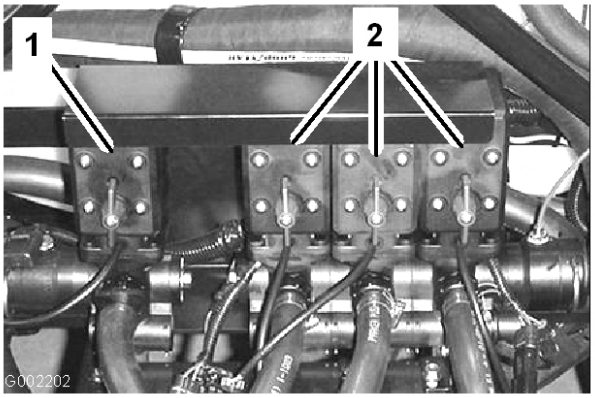

Figur 14

1. Omrøringsventil
2. Bomventiler

Bomventiler

Disse ventiler slår de tre bomme til eller fra (Figur 14). Hvis du skulle få brug for at frakoble en bom manuelt, skal du dreje grebet på ventilen med uret for at frakoble ventilen eller mod uret for at tilkoble den.

Bomomløbsventiler

Bommens omløbsventiler omdirigerer væskegennemstrømningen til en bom til tanken, når du frakobler bomsektionen. De er placeret nederst på hver bomventilsektion. Du kan justere disse ventiler for at sikre, at bomtrykket forbliver konstant, uanset hvor mange bomme der anvendes. Se afsnittet Kalibrering af bommens omløbsventiler i betjeningsafsnittet.

Bemærk: Hvis du bruger Pro Control, skal du lukke alle omløbsventilerne.

Påfyldningskobling (med antihævertfunktion)

På tankdækslets forside er der en slangekobling med gevind, et 90-grader-beslag med modhager og en kort slange, som kan vendes mod tankåbningen. Denne kobling gør det muligt at tilslutte vandslangen til den og fylde tanken med vand uden at kontaminere slangen med kemikalierne i tanken.

Vigtigt: Forlæng ikke slangen, så den kommer i kontakt med væsken i tanken.

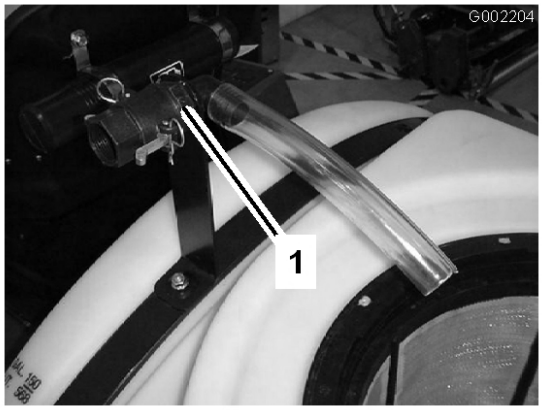

Figur 15

1. Påfyldningskobling (med antihævertfunktion)

Tankdæksel

Tankdækslet er placeret midt på toppen af tanken. Det åbnes ved at slukke motoren og derefter dreje den forreste halvdel af dækslet mod venstre og åbne det. Du kan tage filteret ud, hvis det trænger til rengøring. Tanken lukkes ved at lukke dækslet og dreje den forreste halvdel af dækslet mod højre.

Specifikationer

Bemærk: Specifikationer og design kan ændres uden forudgående varsel.

Egenvægt	1225 kg
Vægt med standardsprøjtesystem, tom, uden operatør	1225 kg
Vægt med standardsprøjtesystem, fuld, uden operatør	2560 kg
Køretøjets maksimale bruttovægt (på en jævn flade)	2960 kg
Tankkapacitet	1135,6 l
Den samlede bredde med standardsprøjtesy-stembomme opbevaret i X-position	189 cm

Samlet længde med standardsprøjtesystem	391 cm
Samlet længde med standardsprøjtesystem til toppen af bommene opbevaret i X-position	442 cm
Samlet højde med standardsprøjtesystem	146 cm
Samlet højde med standardsprøjtesystem til toppen af bommene opbevaret i X-position	231 cm
Afstand fra jorden	18,4 cm
Akselafstand	198 cm

Ekstraudstyr

Toro Company fremstiller ekstraudstyr og tilbehør, som kan købes separat og monteret på sprøjten. Kontakt en autoriseret serviceforhandler for at få en komplet liste over ekstraudstyr til sprøjten.

Betjening

Bemærk: Maskinens venstre og højre side er som set fra den normale betjeningsposition.

Sæt sikkerheden i højsædet

Læs alle sikkerhedsforskrifterne nøje, og gør dig bekendt med de symboler, der findes i afsnittet om sikkerhed. Disse oplysninger kan hjælpe dig eller omkringstående personer med at undgå at komme til skade.

Før sprøjten køres første gang

Kontrol af motorolie

Motoren leveres med olie i krumtaphuset, men oliestanden skal alligevel kontrolleres, før og efter motoren startes første gang.

1. Parker maskinen på en plan flade.
2. Fjern målepinden, der er placeret under passagersædet, og aftør den med en ren klud (Figur 16). Sæt målepinden ned i røret, og sørg for, at den sidder helt i bund. Fjern målepinden, og kontroller oliestanden.

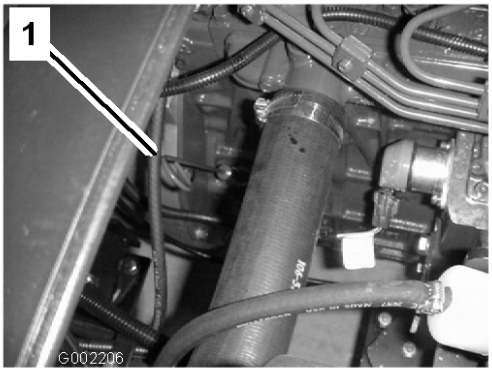

Figur 16

1. Målepind

3. Hvis oliestanden er lav, skal påfyldningsdækslet tages af ventildækslet (Figur 17), og olie hældes i åbningen, indtil oliestanden når Full-mærket på målepinden. Se afsnittet om serviceeftersyn af motorolien Motorvedligeholdelse, side 38 for at få oplysninger om olietype og viskositet. Hæld langsomt olie på, og kontroller niveauet ofte under denne proces. Fyld ikke for meget på.



Figur 17

1. Oliepåfyldningsdæksel

4. Sæt påfyldningsdækslet på.
5. Sæt målepinden helt på plads.

Kontrol af dæktrykket

Kontroller dæktrykket for hver 8. time eller dagligt for at sikre, at niveauerne er korrekte. Pump dækkene op til 124 kPa (18 psi). Kontroller også dækkene for slitage og beskadigelse.

Påfyldning af brændstof

Under visse forhold er brændstof meget brandfarligt og yderst eksplosivt. En brand eller eksplosion forårsaget af brændstof kan give dig eller andre forbrændinger samt medføre tingsskade.

- **Fyld tanken udendørs i et åbent område, når motoren er kold. Tør eventuelt spildt brændstof op.**
- **Fyld ikke brændstoftanken helt op. Hæld brændstof i brændstoftanken, indtil standen står 25 mm under bunden af påfyldningsstudsen. Dette tomrum giver brændstoffet i tanken plads til at udvide sig.**
- **Ryg aldrig under håndtering af brændstof, og hold afstand til åben ild eller steder, hvor brændstofdampe kan antændes af en gnist.**
- **Opbevar brændstof i en godkendt beholder og utilgængeligt for børn. Køb aldrig benzin til mere end 30 dages forbrug.**

Under visse omstændigheder kan der under påfyldning af brændstof udvikle sig statisk elektricitet, der kan antænde brændstofdampene. En brand eller eksplosion forårsaget af brændstof kan give dig eller andre forbrændinger samt medføre tingsskade.

- **Anbring altid brændstofbeholdere på jorden et stykke fra køretøjet, før påfyldningen påbegyndes.**
- **Fyld ikke brændstofbeholdere inde i et køretøj eller på en lastbil eller anhænger, da indvendige tæpper eller plastikforinger i lastbiler kan isolere dunken og forsinke tabet af eventuel statisk elektricitet.**
- **Når det er praktisk muligt, skal benzindrevet udstyr fjernes fra lastbilen eller anhængeren og fyldes op igen, mens hjulene står på jorden.**
- **Hvis dette ikke er muligt, skal påfyldningen af udstyret finde sted på en lastbil eller anhænger med en bærbar beholder i stedet for direkte fra brændstofstanderen.**
- **Hvis det er nødvendigt at benytte brændstofstanderen, skal spidsen af slangen hele tiden være i kontakt med kanten af åbningen i brændstoftanken eller -beholderen, indtil påfyldningen er afsluttet.**

Anbefalet brændstof

Motoren kører på dieselbrændstof nr. 2-D eller 1-D til motorkøretøjer med et minimumcetantal på 40.

Bemærk: Din motor kræver måske brændstof med et højere cetantal, hvis maskinen bruges i stor højde og ved lave atmosfæriske temperaturer.

Opfyldning af brændstoftanken

Brændstoftankens kapacitet er ca. 40 l.

Bemærk: Brændstoftankens dæksel indeholder en måler, som viser brændstofstanden. Kontroller den jævnligt.

1. Parker sprøjten på en plan flade.

2. Aktiver parkeringsbremsen, stands pumpen, sluk motoren, tag tændingsnøglen ud, og lad motoren køle af.
3. Rengør området omkring brændstoftankens dæksel (Figur 18).

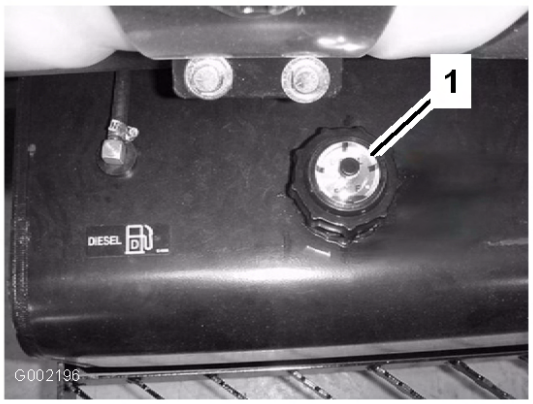

Figur 18

1. Brændstofdæksel

4. Fjern brændstofdækslet.

Under visse forhold er dieselolie og brændstofdampe meget brandfarlige og eksplosive. En brand eller eksplosion forårsaget af brændstof kan give forbrændinger samt forårsage tingsskade.

- **Anvend en tragt, og fyld tanken udendørs på et åbent område, mens motoren er slukket og kold. Tør eventuelt spildt brændstof op.**
- **Fyld ikke brændstoftanken helt op. Hæld brændstof i brændstoftanken, indtil standen står 25 mm under bunden af påfyldningsstudsen. Dette tomrum i tanken giver brændstoffet plads til at udvide sig.**
- **Ryg aldrig under håndtering af brændstof, og hold afstand til åben ild eller steder, hvor brændstofdampe kan antændes af en gnist.**
- **Opbevar brændstof i en ren, sikkerhedsgodkendt beholder, og sørg altid for, at låget er skruet på.**

5. Fyld tanken op til ca. 2,5 cm under toppen af tanken (bunden af påfyldningsstudsen).

   Bemærk: Dette giver brændstoffet i tanken plads til at udvide sig. Fyld ikke for meget på.
6. Skru brændstofdækslet godt fast.
7. Tør eventuel spildt brændstof op.

Kontrol før start

Kontroller følgende ting hver gang, inden du begynder at bruge køretøjet.

- Kontroller dæktrykket.

  Bemærk: Disse dæk er anderledes end bildæk. De kræver mindre tryk for at minimere plænekompaktering og skader.
- Kontroller alle væskestande, og påfyld den rette mængde angivne væske, hvis der mangler noget.
- Kontroller bremsepedalens funktion.
- Kontroller, om lygterne fungerer.
- Sluk dernæst motoren, og kontroller, om der er olielækager, løse dele og evt. andre vanskeligheder at bemærke.

Hvis nogen af ovenstående elementer ikke er korrekte, skal mekanikeren eller den tilsynsførende underrettes, før sprøjten tages i brug. Den tilsynsførende vil muligvis have dig til at kontrollere andre elementer dagligt. Spørg derfor, hvad dit ansvarsområde omfatter.

Kørsel af sprøjten

Start af motoren

1. Tag plads i førersædet, og hold foden væk fra traktionspedalen.
2. Kontroller, at parkeringsbremsen er aktiveret, at traktionspedalen er i neutral position, og at gashåndtaget står i positionen Langsom.
3. Drej tændingen til positionen Tændt/forvarm.

   Bemærk: En automatisk timer styrer forvarmningen i cirka 6 sekunder.
4. Efter forvarmningen drejes tændingsnøglen til positionen Start.
5. Tørn motoren i højst 15 sekunder.
6. Slip nøglen, når motoren starter.

7. Hvis motoren kræver yderligere forvarmning, skal nøglen drejes om til positionen Fra og derefter drejes om til positionen Tændt/forvarm.

   Bemærk: Gentag trin 3 til 7 efter behov.

8. Lad motoren gå i tomgang, eller gas delvist op, indtil motoren er varmet op.

Kørsel

1. Tryk traktionspedalen fremad for at køre frem eller bagud for at bakke.

   Vigtigt: Sørg for at stoppe sprøjten, før du skifter mellem positionen fremad og bakning.

2. Hvis du vil standse sprøjten langsomt, skal du slippe traktionspedalen.
3. Træd på bremsepedalen for at foretage en hurtig opbremsning.

   Bemærk: Bremselængden kan variere afhængigt af sprøjtens last og hastighed.

Indstilling af fartpiloten

Hvis du slår fartpiloten fra og ikke har foden på traktionspedalen, kan traktionsenheden stoppe pludseligt, hvilket kan medvirke, at du mister herredømmet og forårsager skade på dig selv og omkringstående.

Sørg for at have foden på traktionspedalen, når du frakobler fartpiloten med kontakten.

1. Kør fremad, og kom op på den ønskede hastighed. Se Kørsel af sprøjten.
2. Tryk øverst på fartpilotkontakten.

   Bemærk: Lampen på kontakten tændes.

3. Fjern foden fra traktionspedalen.

   Bemærk: Sprøjten holder den fart, du indstiller.

4. For at afbryde fartpiloten skal du enten sætte foden på traktionspedalen og trykke nederst på fartpilotkontakten eller fjerne foden fra traktionspedalen og træde på bremsepedalen.

   Bemærk: Lampen på kontakten slukkes, og traktionskontrollen vender tilbage til traktionspedalen.

Standsning af motoren

1. Træd på bremsepedalen for at standse sprøjten.
2. Flyt alle betjeningsanordninger til neutral position.
3. Aktiver parkeringsbremsen.
4. Flyt gashåndtaget til tomgangspositionen.
5. Drej tændingsnøglen til positionen Off (Fra).
6. Tag nøglen ud af tændingen for at forhindre, at nogen starter motoren utilsigtet.

Indkøring af ny sprøjte

Følg disse retningslinjer i de første 100 driftstimer for at opnå korrekt ydeevne og lang levetid for sprøjten:

- Kontroller væske- og motoroliestanden regelmæssigt, og vær opmærksom på tegn på overophedning i sprøjtens dele.
- Når du har startet en kold motor, skal du lade den varme op i ca. 15 sekunder, før du accelererer.
- Undgå situationer med hårde opbremsninger i de første timer med indkøring af det nye køretøj. Nye bremsebelægninger har måske ikke en optimal ydeevne, før adskillige timers brug har trykpoleret bremserne (tilkørt).
- Undgå at speede motoren op i tomgang.
- Varier sprøjtens hastighed under betjening. Undgå hurtig start og standsning.
- Se afsnittet Vedligeholdelse, side 32 for at få oplysninger om særlige kontrolforanstaltninger efter få timers kørsel.

Betjening af sprøjten

For at betjene Multi-Pro-sprøjten skal du først fylde sprøjtetanken, herefter sprøjte opløsningen på arbejdsområdet og til sidst rengøre tanken. Det er vigtigt, at du gennemfører alle tre trin umiddelbart efter hinanden for at undgå at beskadige sprøjten. Bland og fyld f.eks. ikke kemikalier i sprøjtetanken om aftenen for derefter først at sprøjte om morgenen. Dette medfører nemlig udskillelse af kemikalierne og mulig beskadigelse af sprøjtens dele.

Kemikalier er farlige og kan forårsage personskader.

- **Læs vejledningen på kemikaliernes etiketter, før de håndteres, og følg producentens anbefalinger og forholdsregler.**
- **Få ikke kemikalier på huden. Skulle det alligevel ske, skal det påvirkede område vaskes grundigt med sæbe og vand.**
- **Bær beskyttelsesbriller og andet beskyttelsesudstyr i overensstemmelse med producentens anbefalinger.**

Multi-Pro-sprøjten er specielt udviklet med henblik på slidstærkhed, hvilket giver dig den lange holdbarhed, som du har brug for. Der er valgt forskellige materialer af specifikke årsager på forskellige steder på sprøjten for at opfylde dette mål. Desværre findes der ikke et enkelt materiale der er perfekt til alle anvendelsesområder.

Visse kemikalier er mere aggressive end andre, og alle kemikalier reagerer forskelligt på forskellige materialer. Visse konsistenser (f.eks. opløselige pulverstoffer, kul) virker mere slibende og medfører et højere omfang af slitage end normalt. Hvis det er muligt at købe et kemikalie i en opløsning, der giver sprøjten en længere levetid, bør dette alternative stof bruges.

Husk som altid at rengøre sprøjten grundigt efter brug. Det gør sit til, at sprøjten får en lang levetid uden problemer.

Påfyldning af vandtanken

Fyld altid vandtanken med rent vand, før du håndterer eller blander kemikalier.

Vandtanken med rent vand er placeret på tankens bageste, venstre side (Figur 19). Den indeholder vand, der kan bruges til at vaske kemikalier af huden, øjnene eller andre kropsdele, hvis du ved et uheld skulle få kemikalier på dig.

Vandtankens taphane åbnes ved at dreje håndtaget på taphanen.



Figur 19

1. Tank til rent vand
2. Påfyldningsdæksel
3. Taphane

Opfyldning af sprøjtetanken

Vigtigt: Kontroller, at de kemikalier, du skal bruge, er kompatible til brug med Viton (se producentens mærkat. Den bør angive, om produktet er kompatibelt). Bruger du et kemikalie, som ikke er kompatibelt med Viton, nedbrydes O-ringene i sprøjten, hvilket forårsager lækager.

1. Stands sprøjten på en plan overflade, flyt gearstangen i neutral position (frigear), stands motoren, og aktiver parkeringsbremsen.
2. Kontroller, hvor meget vand du skal bruge til at blande den ønskede mængde kemikalie i henhold til kemikalieproducentens anbefalinger.
3. Åbn tankdækslet på sprøjtetanken.

   Tankdækslet er placeret midt på toppen af tanken. Det åbnes ved at skrue den forreste halvdel af dækslet mod uret og åbne det. Du kan tage filteret ud, hvis det trænger til rengøring. Tanken lukkes ved at lukke dækslet og dreje den forreste halvdel af dækslet mod uret.
4. Kom 3/4 af det påkrævede vand på sprøjtetanken ved hjælp af påfyldningskoblingen (med antihævertfunktion).

   Vigtigt: Brug altid frisk, rent vand i sprøjtetanken. Hæld ikke koncentrat i en tom tank.

5. Start motoren, og flyt gashåndtaget til en højere tomgang.
6. Indstil pumpekontakten til positionen On (Til).
7. Indstil omrøringskontakten til positionen On (Til).
8. Tilsæt den korrekte mængde kemisk koncentrat til tanken som foreskrevet af kemikalieproducenten.

   Vigtigt: Hvis du bruger et pulver, skal det blandes med en lille mængde vand for at danne en slamlignende masse, før du hælder det på tanken.
9. Hæld den resterende mængde vand på tanken.

Betjening af bommene

Bomløftekontakterne på sprøjtens kontrolpanel gør det muligt at flytte bommene mellem transportposition og sprøjteposition uden at forlade førersædet. Det anbefales at skifte bomposition, mens maskinen holder stille.

Skift af bomposition:

1. Stop sprøjten på plant terræn.
2. Brug bomløftekontakterne til at sænke bommene. Vent, indtil bommene når den fulde, forlængede sprøjteposition.
3. Når bommene skal trækkes tilbage igen, skal sprøjten standses på plant terræn.
4. Brug bomløftekontakterne til at hæve bommene. Hæv bommene, indtil de er trukket helt tilbage i bomtransportholderen og danner "X"-transportpositionen, og bomcylindrene er trukket helt tilbage.

Bommens transportholder

Sprøjten er udstyret med en bomtransportholder med en unik sikkerhedsfunktion. I tilfælde af at bommen ved et uheld får kontakt med et lavt nedhængende objekt, mens bommen er i transportposition, kan bommen/-ene skubbes ud af transportholderen. Hvis dette sker, vil bommene standse i en næsten vandret position bag på køretøjet. Selv om bommene ikke tager skade af denne bevægelse, skal de alligevel straks flyttes tilbage i transportholderen.

Vigtigt: Bommene kan beskadiges, hvis de transporteres i andre positioner end "X"-transportpositionen i bomtransportholderen.

Bommene kan flyttes tilbage i transportholderen ved at sænke bommen/-ene til sprøjtepositionen og derefter hæve den/-m tilbage til transportpositionen. Kontroller, at bomcylindrene er trukket helt tilbage, så aktuatorstangen ikke beskadiges under opbevaring.

Sprøjtning

Vigtigt: For at sikre at opløsningen forbliver godt blandet, skal du bruge omrøringsfunktionen, når du har fyldt en opløsning på tanken. Omrøringen fungerer kun, hvis pumpen er aktiveret, og motoren må ikke køre i tomgang.

Bemærk: Denne procedure forudsætter, at pumpen har været aktiveret siden påfyldningen af sprøjtetanken.

1. Indstil hovedkontakten i slukket position.
2. Juster gashåndtaget til den ønskede position, der skal sprøjtes på.
3. Kør hen til det sted, hvor du ønsker at sprøjte.
4. Sænk bommene til sprøjteposition.
5. Indstil efter behov de enkelte bomkontakter til aktiveret position.
6. Brug doseringskontakten til at opnå det ønskede tryk som angivet i *vejledningen til valg af dyser*, der leveres med sprøjten.
7. Kør ved den ønskede hastighed, og indstil derefter hovedbomkontakten til positionen On (Til) for at påbegynde sprøjtningen.

   Bemærk: Når tanken næsten er tom, kan omrøringsfunktionen forårsage skumdannelse i tanken. I sådanne tilfælde skal omrøringskontakten slukkes. Du kan også som alternativ bruge et stof, der forhindrer skumdannelse i tanken.
8. Når du er færdig med at sprøjte, skal du indstille hovedbomkontakten til positionen Off (Fra) for at deaktivere alle bommene.

Indstil derefter pumpekontakten til positionen Off (Fra).

Bemærk: Sæt bommene tilbage i transportpositionen, og kør sprøjten hen på rengøringsområdet.

Vigtigt: Hæv altid bommene, indtil de er trukket helt tilbage i bomtransportholderen og danner "X"-transportpositionen, og bomcylindrene er trukket helt tilbage, når du flytter sprøjten fra et sprøjteområde til et andet eller flytter den til et lagrings- eller rengøringsområde.

Forholdsregler i forbindelse med plænepleje ved drift, når maskinen står stille

Vigtigt: Under visse forhold er der risiko for, at varme fra motoren, køleren og lydpotten beskadiger græsset, når sprøjten betjenes, mens maskinen står stille. Det er tilfældet under tankomrøring, håndsprøjtning med en sprøjtepistol eller ved brug af en bom til manuel sprøjtning.

Træf følgende forholdsregler:

- **Undgå** at sprøjte, mens maskinen står stille, når det er meget varmt og/eller meget tørt, da plænen kan være under større belastning i sådanne perioder.
- **Undgå** at parkere på plænen under sprøjtning. Parker på en sti, når det er muligt.
- **Minimer** det tidsrum maskinen kører på det samme stykke plæne. Omfanget af beskadigelsen af græsset påvirkes både af, hvor lang tid maskinen står stille, og temperaturen.
- **Brug en så lav motorhastighed som muligt** til at opnå det ønskede tryk og den ønskede stråle. Derved minimeres den frembragte varme og lufthastigheden fra ventilatoren.
- **Lad varmen slippe væk** i opadgående retning fra motorrummet ved at hæve sædet under sprøjtning, når maskinen står stille, i stedet for at tvinge varmen ud under køretøjet.

Sprøjtetips

- Overlap ikke områder, som du allerede har sprøjtet.
- Hold øje med tilstoppede dyser. Udskift alle slidte eller beskadigede dyser.
- Brug hovedbomkontakten til at standse gennemstrømningen til sprøjten, før selve sprøjten standses. Når den er stoppet, kan du bruge kontrollen til neutral motorhastighed til at holde omrøringen kørende.
- Du kan få bedre resultater, hvis sprøjten er i bevægelse, når du aktiverer bommene.

Rensning af en tilstoppet dyse

Hvis en dyse tilstoppes under sprøjtning, kan du rense den ved hjælp af en forstøverflaske med vand eller en tandbørste.

1. Stands sprøjten på en plan overflade, stop motoren, og aktiver parkeringsbremsen.
2. Indstil hovedbomkontakten til positionen Off (Fra), og indstil derefter pumpekontakten til positionen Off (Fra).
3. Fjern den tilstoppede dyse, og rens den med en forstøver med vand eller en tandbørste.

Valg af dyse

Dysehovedenhederne kan bruge op til 3 forskellige dyser. Sådan vælges den ønskede dyse:

1. Stands sprøjten på en plan overflade, stop motoren, og aktiver parkeringsbremsen.
2. Indstil hovedbomkontakten til positionen Off (Fra), og indstil pumpekontakten til positionen Off (Fra).
3. Drej dysernes hoved i den ene eller anden retning for at justere dysen.

Rengøring af sprøjten

Vigtigt: Du skal altid tømme og rengøre sprøjten umiddelbart efter brug. Gør du ikke dette, kan kemikalierne tørre ind eller fortykkes i slangerne, hvilket tilstopper pumpen og andre dele.

1. Stands sprøjten, aktiver parkeringsbremsen, og sluk motoren.
2. Brug tankdræningsgrebet til at dræne eventuelt ubrugt materiale fra tanken og bortskaffe det i

overensstemmelse med den lokale lovgivning og materialeproducentens vejledning.

Tankdræningsgrebet er placeret oven på tanken (Figur 20).

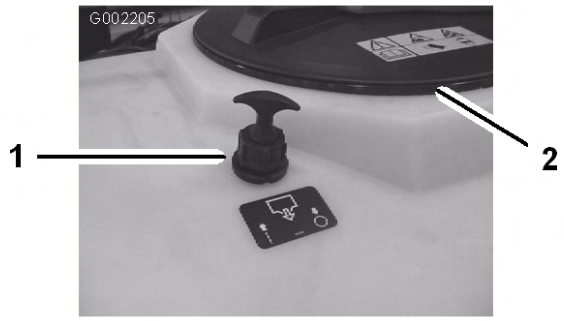

Figur 20

1. Tankdræningsgreb
2. Tankdæksel

Brug af tankdræningsgrebet

A. Løsn plastmøtrikken nederst på grebet.

B. Træk op i T-grebet, indtil det ønskede dræningsflow er opnået.

Vigtigt: Træk forsigtigt i grebet. Træk ikke for hårdt, da det kan beskadige tankens dræningskomponenter.

C. Stram plastlåsemøtrikken nederst på greblåsen, og fastlås tankdrænet i åben position.

D. Når tanken er drænet, skal plastmøtrikken løsnes og T-grebet skubbes ned, indtil det ikke kan komme længere.

E. Stram plastmøtrikken for at låse tankdrænet i lukket position.

Bemærk: Plastmøtrikken på tankdrænet skal strammes, når der ikke drænes, så der ikke opstår lækager ved dræningsgrebet.

3. Fyld tanken med mindst 190 liter rent vand, og luk dækslet.

Bemærk: Du kan bruge et rengørings-/neutraliseringsstof i vandet efter behov. Ved den sidste skylning må du kun bruge rent, klart vand.

4. Sænk bommene til sprøjteposition.
5. Start motoren, og flyt gashåndtaget til en højere tomgang.
6. Kontroller, at omrøringskontakten er indstillet til positionen On (Til).
7. Indstil pumpekontakten til positionen On (Til), og brug doseringskontakten til at øge trykket.
8. Indstil hovedbomkontakten og bomkontakterne til positionen On (Til) for at påbegynde sprøjtningen.
9. Lad alt vandet i tanken blive sprøjtet ud gennem dyserne.
10. Kontroller, at alle dyserne sprøjter korrekt.
11. Indstil hovedbomkontakten til positionen Off (Fra), indstil pumpekontakten til positionen Off (Fra), og stands motoren.
12. Gentag trin 3 til 11 mindst to gange mere for at sikre, at sprøjtesystemet er helt rent.

Vigtigt: Du skal altid gennemføre denne procedure mindst 3 gange for at sikre, at sprøjtesystemet er helt rent, så skader på systemet forhindres.

13. Rengør filteret. Se Rengøring af sugefilteret i Rengøring, side 53.

Vigtigt: Hvis du har brugt pulverkemikalier, skal du rengøre filteret efter hver tank.

14. Brug en haveslange til at skylle ydersiden af sprøjten med rent vand.
15. Afmonter dyserne, og rengør dem manuelt. Udskift slidte eller beskadigede dyser.

Kalibrering af bommens omløbsventiler

Vigtigt: Hvis du har Pro Control™-sprøjtesystemet monteret, skal bommenes omløbsventiler lukkes. Brug kun følgende justering, når du ikke bruger Pro Control-sprøjtesystemet.

Før sprøjten bruges første gang, eller hvis dyserne udskiftes, skal bommenes omløbsventiler justeres, så trykket og doseringen forbliver det samme for alle bomme, når du deaktiverer en eller flere bomme.

Bemærk: Bommenes omløbsventiler skal kalibreres hver gang, dyserne udskiftes.

Vælg et åbent, fladt område til udførelse af denne procedure.

1. Fyld sprøjtetanken med rent vand.

2. Fold forlængerbommene ned, hvis de er monteret.
3. Aktiver parkeringsbremsen, og start motoren.
4. Flyt gashåndtaget til sprøjtepositionen.
5. Indstil pumpekontakten til positionen On (Til) for at starte pumpen.
6. Indstil alle tre bomkontakter og hovedbomkontakten til tændt position.
7. Brug doseringskontakten til at justere trykket som aflæst på trykmåleren, indtil det passer til dyserne, som du monterede på bommene (typisk 276 kPa [40 psi]).
8. Noter det aflæste resultat fra trykmåleren.
9. Afbryd en af bommene ved hjælp af den relevante bomkontakt.
10. Juster bommens omløbsventil (Figur 21) under bommens kontrolventil for den bom, du deaktiverede, indtil trykværdien på måleren er den samme som i trin 7.

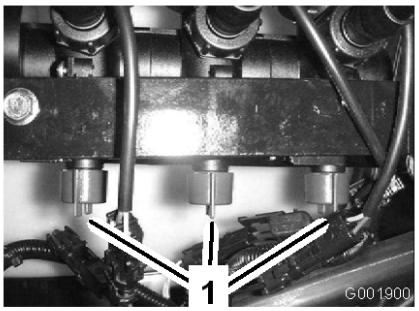

Figur 21

1. Bomomløbsventiler

11. Aktiver og deaktiver bommen for at kontrollere, at trykket ikke ændres.
12. Gentag trinene 9 til 11 for de andre bomme.
13. Kør sprøjten ved den ønskede hastighed, mens du sprøjter, og deaktiver hver bom individuelt. Målerens tryk bør ikke ændre sig.

Pumpe

Pumpen er placeret tæt på tankens bageste, venstre side (Figur 22).

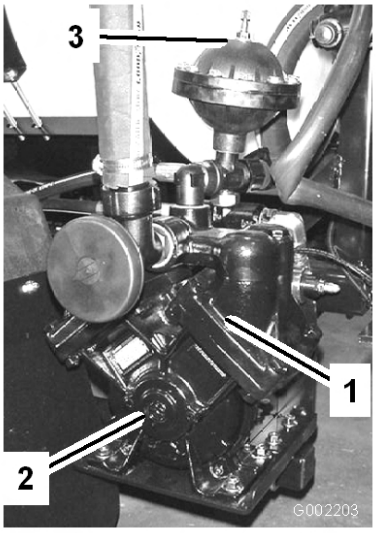

Figur 22

1. Pumpe
2. Smørenippel
3. Trykdæmper

Justering af lufttrykket i dæmperen

Lufttrykket i dæmperen på pumpen er indstillet til 1 bar (15 psi) af producenten. Det anbefales til dysesprøjtetryk mellem 1,3 bar (20 psi) og 3 bar (45 psi). Hvis der kræves andre dysetryk, skal trykdæmperen indstilles til de angivne tryk.

Dyse	Dæmper
20-45 psi/1-3 bar	0–15 psi/0–1 bar
42 og op psi/3 og op bar	15–45 psi/1–3 bar

Transport af sprøjten

Du kan flytte sprøjten over lange afstande ved at bruge en trailer. Fastgør sprøjten på anhængeren. Figur 23 og Figur 24 viser bindepunkterne.

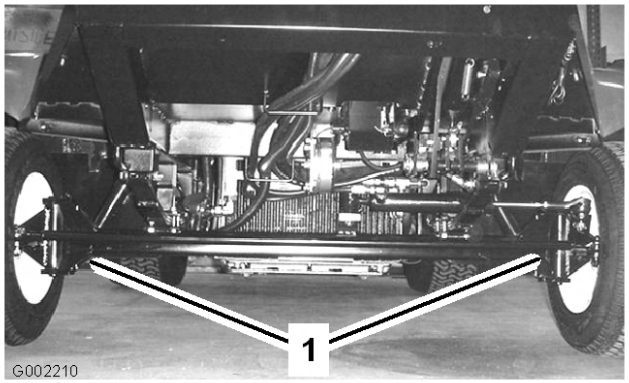

Figur 23

1. Bindepunkter

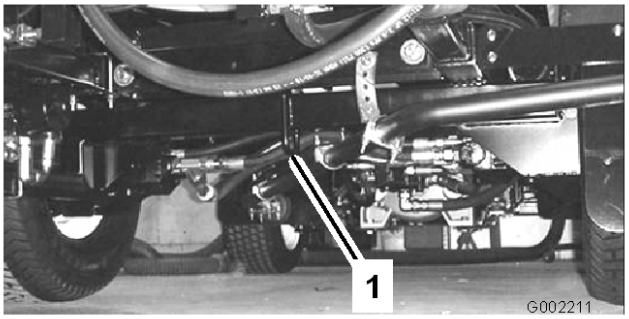

Figur 24

1. Bageste bindepunkt

Bugsering af sprøjten

I nødstilfælde kan sprøjten bugseres over korte afstande, efter at du har åbnet trækventilen. Vi anbefaler imidlertid ikke dette som standardprocedure.

Bugsering ved høje hastigheder kan forårsage mistet kontrol over styringen og medføre personskade.

Bugser aldrig sprøjten hurtigere end 4,8 km/t.

Bugsering af sprøjten skal udføres af to personer. Hvis maskinen skal flyttes over større afstande, skal den transporteres på en lastbil eller en anhænger. Se afsnittet om transport af sprøjten.

1. Drej trækventilen (Figur 25) 90° i den ene eller anden retning for at åbne den.

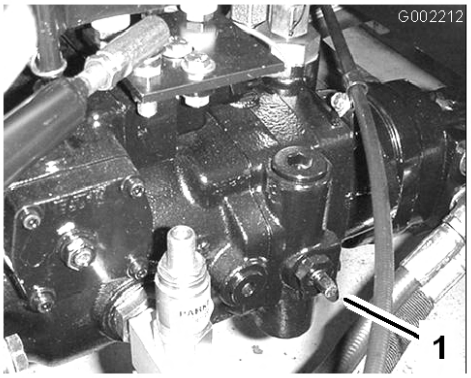

Figur 25

1. Trækventil

Vigtigt: Hvis du ikke åbner trækventilen før bugsering af sprøjten, beskadiges transmissionen.

2. Fastgør et slæbetov på stellet. Se forreste og bageste trækpunkter i Figur 26 og Figur 27.

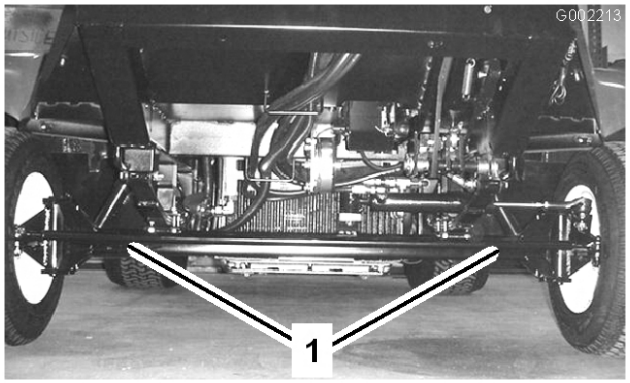

Figur 26

1. Forreste trækpunkter

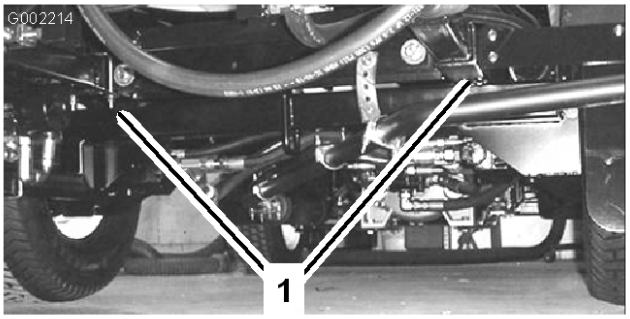

Figur 27

1. Bageste trækpunkter

3. Deaktiver parkeringsbremsen.

4. Bugser aldrig sprøjten ved en langsommere hastighed end 4,8 km/t.
5. Når du er færdig, skal du lukke trækventilen og tilspænde den med et moment på højst 7 til 11 Nm.

Vedligeholdelse

Bemærk: Maskinens venstre og højre side er som set fra den normale betjeningsposition.

Skema over anbefalet vedligeholdelse

Vedligeholdelses-intervaller	Vedligeholdelsesprocedure
Efter de første 5 timer	• Udskift hydraulikoliefilteret.
Efter de første 8 timer	• Tilspænding af hjullåsemøtrikkerne. • Skift gearolien i bagplanetgearet. • Kontroller ventilator/generatorremmen
Efter de første 50 timer	• Skift motorolie (herunder syntetisk olie) og oliefilter.
Efter de første 200 timer	• Pak forhjulslejerne.
Hver anvendelse eller dagligt	• Kontroller luftfilteret, dækslet og ventilen for slitage og beskadigelse • Kontrol af motorolien. • Kontroller dæktrykket. • Kontrol af kølervæskestanden. • Kontroller hydraulikoliestanden. • Rengør sugefilteret. (Oftere ved brug af pulverstoffer)
For hver 50 timer	• Smør alle smørenipler (herunder bomhængslerne). • Efterse brændstofslanger og -forbindelser. • Kontrol af batterikabelforbindelserne.
For hver 100 timer	• Efterse luftfilteret. (Oftere i støvede, snavsede omgivelser). • Eftersyn af dækkenes tilstand og slid. • Tilspænding af hjullåsemøtrikkerne. • Kontroller kølesystemets slanger for slitage og skader.
For hver 150 timer	• Udskiftning af motoroliefilteret. • Skift motorolie, herunder syntetisk olie (oftere ved tung belastning eller ved betjening ved høje temperaturer).
For hver 200 timer	• Kontroller forhjulenes spidsning. • Rengør køleribberne. • Efterse alle slangerne og tilslutningerne for beskadigelse og korrekt påsætning.

Vedligeholdelses-intervaller	Vedligeholdelsesprocedure
For hver 400 timer	• Smør aktuatorstangens lejer. • Gennemfør hele den årlige vedligeholdelsesprocedure, der er angivet i motorbetjeningsvejledningen. • Tøm og rengør brændstoftanken. • Efterse brændstofslanger og -forbindelser. • Tøm brændstoffilteret/vandudskillerdåsen. • Udskift brændstoffiltrene. • Pak forhjulslejerne. • Skift gearolien i planetgearet. • Kontroller kølervæsken (i henhold til producentens anvisninger), og skift om nødvendigt. • Skift hydraulikolien. • Efterse O-ringene i ventilen, og udskift dem om nødvendigt. • Efterse pumpemembranen, og udskift den efter behov (kontakt en autoriseret Toro-serviceleverandør). • Efterse trykdæmpermembranen, og udskift den efter behov (kontakt en autoriseret Toro-serviceleverandør). • Efterse pumpens kontraventiler, og udskift dem efter behov (kontakt en autoriseret Toro-serviceleverandør). • Kontroller bomaktuatorens hydraulikolie for luftbobler. • Efterse nylondrejebøsningerne.
Årlig	• Smør aktuatorstangens lejer. • Gennemfør hele den årlige vedligeholdelsesprocedure, der er angivet i motorbetjeningsvejledningen. • Tøm og rengør brændstoftanken. • Efterse brændstofslanger og -forbindelser. • Pak forhjulslejerne. • Kontroller kølervæsken (i henhold til producentens anvisninger), og skift om nødvendigt. • Udskift hydraulikoliefilteret. • Udskift hydraulikoliefilteret. • Skift hydraulikolien. • Efterse O-ringene i ventilen, og udskift dem om nødvendigt. • Efterse pumpemembranen, og udskift den efter behov (kontakt en autoriseret Toro-serviceleverandør). • Efterse trykdæmpermembranen, og udskift den efter behov (kontakt en autoriseret Toro-serviceleverandør). • Efterse pumpens kontraventiler, og udskift dem efter behov (kontakt en autoriseret Toro-serviceleverandør). • Efterse nylondrejebøsningerne.

Vigtigt: **Se Betjeningsvejledningen til motoren for at få oplysninger om yderligere vedligeholdelsesprocedurer.**

Kontrolliste for daglig vedligeholdelse

Kopier denne side til daglig brug.

Vedligeholdelsespunkter	I ugen:						
	Man.	Tirs.	Ons.	Tors.	Fre.	Lør.	Søn.
Efterse bremsens og parkeringsbremsens funktion.							
Efterse kontakternes neutrale låseposition.							
Kontrol af brændstofstanden.							
Kontroller motoroliestanden.							
Kontroller hydraulikoliestanden.							
Kontrol af kølervæskestanden.							
Eftersyn af luftfilteret.							
Efterse køleren og oliekøleren for snavs.							
Kontroller for usædvanlige motorlyde.							
Kontroller for usædvanlige driftslyde.							
Kontroller dæktrykket.							
Kontroller for væskelækager.							
Kontroller alle hydraulik- og væskeslanger for skader, knæk eller slid.							
Kontrol af instrumenternes funktion.							
Kontroller gaspedalens funktion.							
Rengør sugefilteret.							
Smøring af alle smørenipler.[1]							
Pletreparationsmaling.							

[1]Umiddelbart efter **hver** vask, uanset det angivne interval

Bemærkninger om problemområder

Eftersyn foretaget af:		
Punkt	**Dato**	**Oplysninger**
1		
2		
3		
4		
5		
6		
7		
8		

Hvis du lader nøglen sidde i tændingen, kan andre personer utilsigtet komme til at starte motoren og forårsage alvorlig personskade på dig eller andre omkringstående personer.

Fjern nøglen fra tændingen, før vedligeholdelsesarbejde påbegyndes.

Tiltag forud for vedligeholdelse

Placering af sprøjten på donkraft

Når motoren køres med henblik på rutinevedligeholdelse og/eller motordiagnostik, skal sprøjtens baghjul løftes 25 mm over jorden, og bagakslen skal hvile på donkraftsstøtter.

En sprøjte på en donkraft kan være ustabil og glide ned af donkraften, hvorved personer neden under den vil komme til skade.

- **Start ikke motoren, mens sprøjten står på en donkraft.**
- **Fjern altid nøglen fra tændingen, før du forlader sprøjten.**
- **Bloker hjulene, når sprøjten står på en donkraft.**

Donkraftpunktet foran på sprøjten er placeret under forakslen direkte under bladfjedrene (Figur 28)

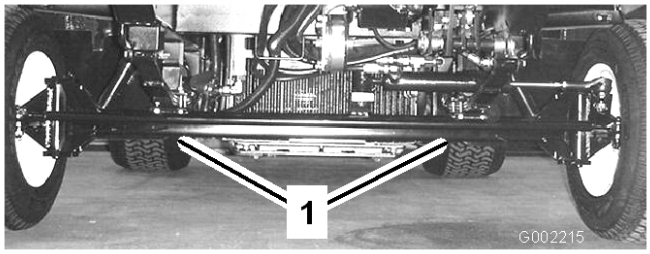

Figur 28

1. Donkraftpunkter fortil

Donkraftpunktet bag på sprøjten er placeret på den bageste del, hvor bomholderne er Figur 29 og Figur 30.

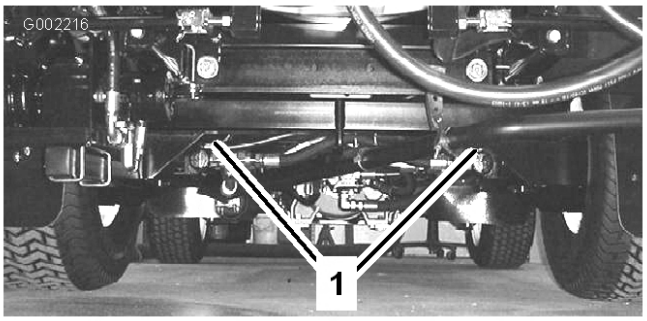

Figur 29

1. Donkraftpunkter bagtil

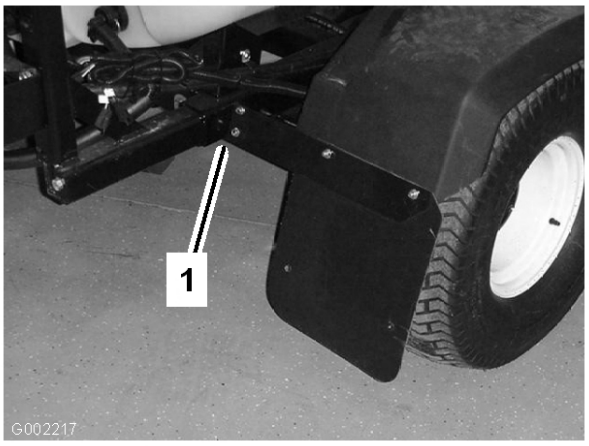

Figur 30

1. Bageste støttepunkter (2)

Smøring

Smøring af sprøjten

Smør alle lejer og bøsninger efter hver 50. driftstime eller en gang om året, alt efter hvad der indtræffer først.

Fedttype: Lithiumbaseret universalfedt nr. 2 Toro Premium All Purpose Grease fås hos din Toro-distributør.

1. Tør smøreniplen ren, så der ikke kan komme fremmedlegemer ind i lejet eller bøsningen.

2. Pump fedt ind i lejer eller bøsninger.
3. Tør overskydende fedt af.

   Smørenippelpositionerne er illustreret af følgende: Figur 31 til Figur 33.

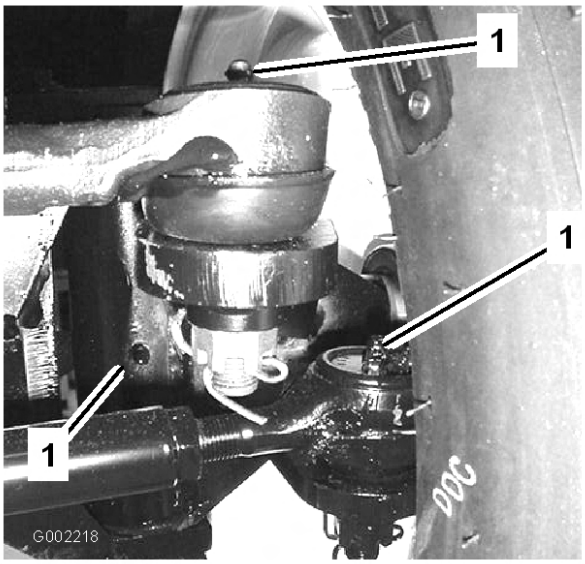

Figur 31

Tre inden i hvert forhjul

1. Smøringspunkt (fedt)

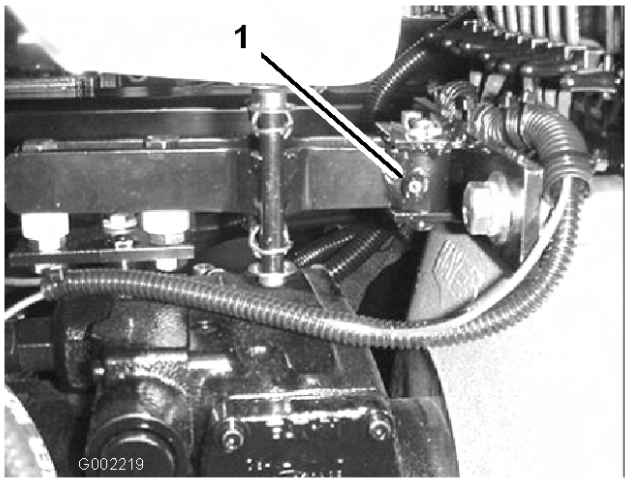

Figur 32

En på hver side af den midterste arm mellem tanken og motorrummet

1. Smøringspunkt (fedt)

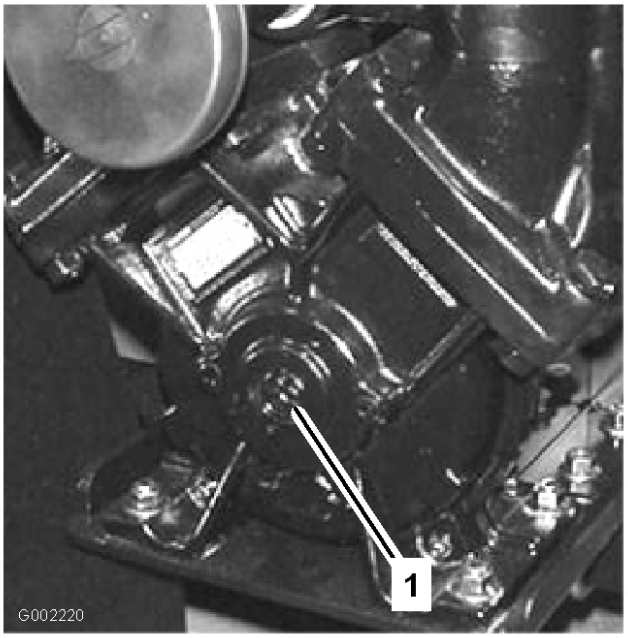

Figur 33

Pumpe (smør ikke for meget)

1. Smøringspunkt (fedt)

Smøring af bomhængslerne

Vigtigt: Hvis bomhængslet vaskes med vand, skal alt vand og snavs fjernes fra hængslet og rent smøringsolie påføres.

Fedttype: Lithiumbaseret universalfedt nr. 2

1. Tør smøreniplerne rene, så der ikke kan komme fremmedlegemer ind i lejet eller bøsningen.
2. Pump fedt ind i lejet eller bøsningen ved hver nippel Figur 34.

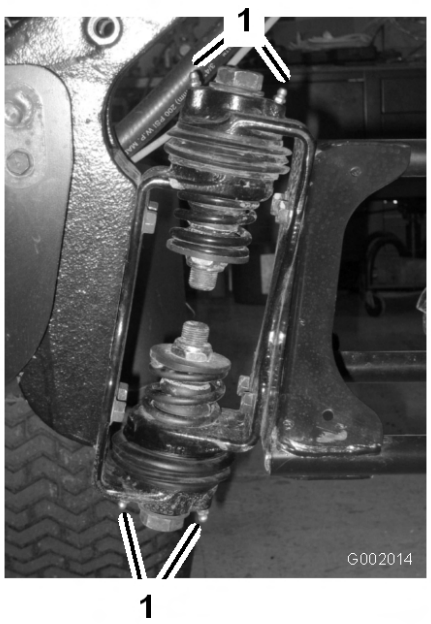

Figur 34

Højre bom

1. Smørenippel

3. Tør overskydende fedt af.
4. Gentag proceduren for hver drejetap på bommen.

Smøring af aktuatorstangens lejer

Smør lejeenden af begge bomaktuatorstænger efter 400 timer og/eller en gang om året.

Fedttype: Lithiumbaseret universalfedt nr. 2

1. Forlæng bommene til sprøjteposition.
2. Fjern splitten fra drejetappen (Figur 35).

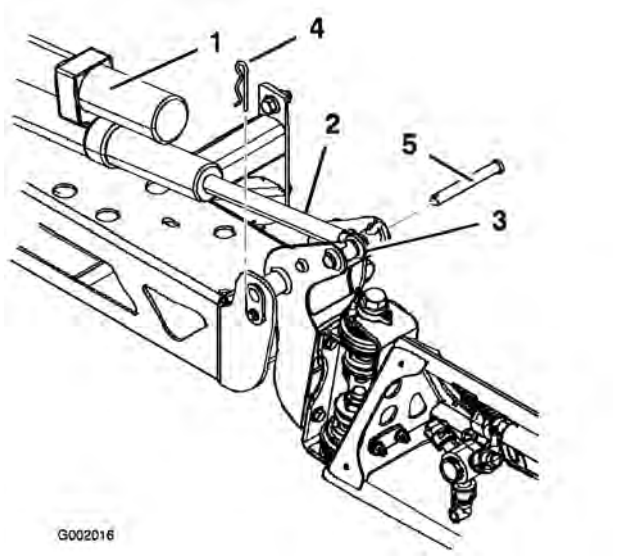

Figur 35

1. Aktuator
2. Aktuatorstang
3. Bommens drejetaphus
4. Clips
5. Pind

3. Løft op på bommen, og fjern splitten (Figur 35). Sænk langsomt bommen ned på jorden.
4. Efterse splitten for beskadigelse, og udskift den om nødvendigt.
5. Før enden af aktuatorstanglejet med påført fedt ind i lejet (Figur 36). Tør overskydende fedt af.

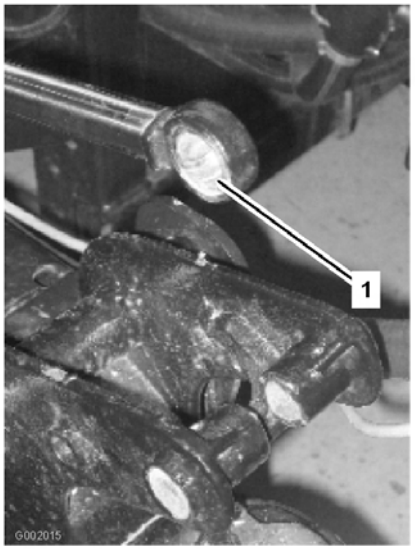

Figur 36

Højre bom

1. Fedtleje

6. Hæv bommen for at tilpasse drejetappen til aktuatorstangen. Mens du holder bommen,

skal du føre stiften gennem bommens drejetap og aktuatorstangen (Figur 35).

7. Når stiften er på plads, skal bommen slippes og stiften fastgøres med splitten, som tidligere blev afmonteret.
8. Gentag proceduren for hver aktuatorstangsleje.

Motorvedligeholdelse

Eftersyn af luftfilteret

Kontroller luftfilterhuset for beskadigelser, som kan medføre en luftlækage. Sørg for, at støvhætten er tæt forseglet på luftfilteret. Udskift et beskadiget luftfilterhus. Tryk på ventilen (Figur 37) før hver brug for at rengøre den for støv og snavs. Efterse luftfilteret hver 100. time.

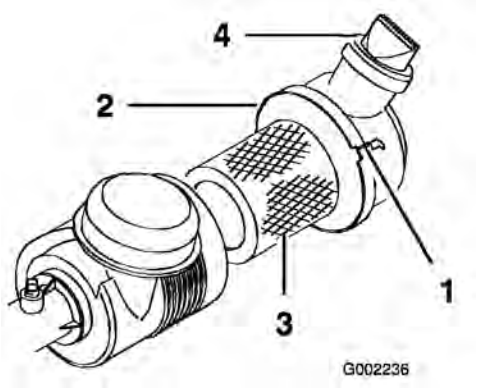

Figur 37

1. Luftfilterbøjle (2)
2. Støvhætte
3. Filter
4. Ventil

Bemærk: Udfør service på luftfilteret hyppigere, hvis maskinen anvendes under meget støvede eller sandede forhold.

Rengøring af filteret og huset

Vigtigt: Fjern ikke luftfilteret i et forsøg på et rense det. Dette øger risikoen for, at snavs og lignende trænger ind i motoren.

1. Aktiver parkeringsbremsen, stands pumpen, stop motoren, og tag tændingsnøglen ud.
2. Hæv passagersædet.
3. Løsn den luftfilterbøjle, som holder luftfilterdækslet til luftfilterhuset (Figur 37) og holder dækslet adskilt fra huset.
4. Brug lufttryk med lavt tryk (40 psi, rent og tørt) til at fjerne snavs fra indersiden af luftfilterdækslet og rundt omkring luftfilteret.

Vigtigt: Undgå at bruge trykluft med højt tryk, som kan tvinge snavs gemmen filteret og ind i motoren.

5. Efterse filteret, og udskift det, hvis det er beskadiget.
6. Monter dækslet, så ventilen peger nedad mod positionen klokken 5-7 set fra enden.
7. Fastgør med bøjlerne (Figur 37).
8. Fjern gummiventilens dækslet fra luftfilterdækslet.
9. Rengør ventilen, og sæt den på luftfilterdækslet igen.

Montering af nyt filterelement

1. Hvis du monterer et nyt filter, skal det efterses for eventuel skade ved forsendelse. Kontroller filterets forseglingsende.

   Vigtigt: Monter ikke et beskadiget filter.

2. Skub forsigtigt det gamle filter ud af luftfilterhuset for at reducere mængden af støv, der løsnes.

   Bemærk: Undgå at støde filteret mod luftfilterhuset.

3. Sæt filteret i luftfilterhuset. Sørg for, at filteret er forseglet ordentligt ved at trykke på filterets yderste kant, når det monteres. Tryk ikke på den bløde del i midten af filteret.
4. Monter dækslet med ventilen pegende nedad, og fastgør bøjlerne (Figur 37).
5. Klem på indsatsen for at fordele olien.

Serviceeftersyn af motorolien

Skift motorolien og oliefilteret efter de første 50 driftstimer og derefter efter hver 150 driftstimer.

Krumtaphusets kapacitet er 2,8 l med filteret.

Brug motorolie af høj kvalitet, der overholder følgende specifikationer:

- Krævet API-klassifikationsniveau: CH-4, CI-4 eller højere.
- Foretrukken olie: SAE 15W40 (over -18° C)
- Alternativ olie: SAE 10W30 eller 5W30 (alle temperaturer)

Toro Premium-motorolie fås hos din leverandør med en viskositet på enten 15W40 eller 10W30. Se *reservedelskataloget* for at få vist reservedelsnumrene.

Kontrol af motorolie

Motoren leveres med olie i krumtaphuset, men oliestanden skal alligevel kontrolleres, før og efter motoren startes første gang.

1. Parker maskinen på en plan flade.
2. Fjern målepinden, der er placeret under passagersædet, og aftør den med en ren klud (Figur 38). Sæt målepinden ned i røret, og sørg for, at den sidder helt i bund. Fjern målepinden, og kontroller oliestanden.

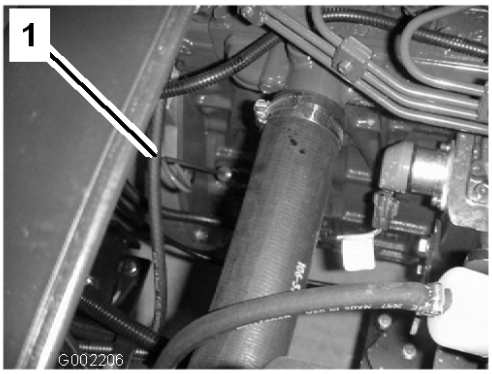

Figur 38

1. Målepind

3. Hvis oliestanden er lav, skal påfyldningsdækslet tages af ventildækslet (Figur 39), og olie hældes i åbningen, indtil oliestanden når Full-mærket på målepinden. Se afsnittet om serviceeftersyn af motorolien for at få oplysninger om olietype og viskositet. Hæld langsomt olie på, og kontroller niveauet ofte under denne proces. Fyld ikke for meget på.



Figur 39

1. Oliepåfyldningsdæksel

4. Sæt påfyldningsdækslet på.
5. Sæt målepinden helt på plads.

Udskiftning af motorolie og filter

1. Start motoren, og lad den køre, indtil den er varm. På denne måde opvarmes olien, så den bliver lettere at aftappe.
2. Aktiver parkeringsbremsen, stands pumpen, stop motoren, og tag tændingsnøglen ud.
3. Hæv sæderne.

Delene under sædet bliver varme, hvis sprøjten har kørt. Hvis du rører ved varme dele, kan du blive forbrændt.

Lad sprøjten køle af først, før du udfører vedligeholdelsesarbejde, eller før du rører ved dele under kølerhjelmen.

4. Placer en bakke under olieaftapningsproppen.
5. Fjern aftapningsproppen (Figur 40).

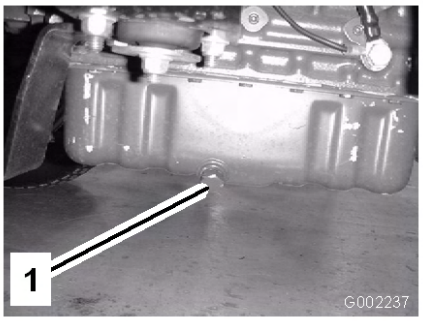

Figur 40

1. Olieaftapningsprop

6. Anbring en separat bakke under oliefilteret.
7. Fjern det gamle oliefilter (Figur 41).

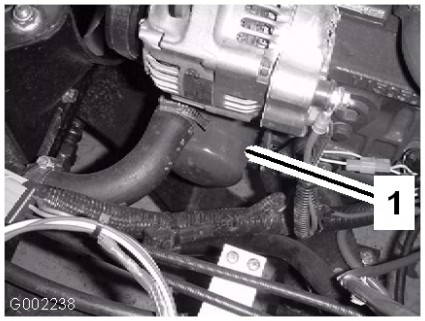

Figur 41

1. Oliefilter

8. Aftør filteradapterens pakningsoverflade.
9. Påfør gummipakningen på det nye filter et tyndt lag ny olie.
10. Monter det nye oliefilter på filteradapteren. Drej oliefilteret med uret, indtil gummipakningen berører filteradapteren. Spænd derefter filteret yderligere 1/2 omgang (Figur 41).

    Bemærk: Stram ikke filteret for meget.
11. Når olien er tappet helt af, skal aftapningsproppen sættes på igen og spændes til 13,6 Nm.
12. Bortskaf den brugte olie på et godkendt genbrugsanlæg.
13. Fjern oliepåfyldningsdækslet, og hæld langsomt ca. 80% af den specificerede mængde olie i motoren ved oliepåfyldningen (Figur 38).
14. Kontrol af oliestanden.
15. Hæld langsomt olie på for at bringe oliestanden op til fuld-mærket på målepinden.

    Vigtigt: Fylder du for meget olie på krumtaphuset, kan det beskadige motoren.
16. Monter oliepåfyldningsdækslet igen.

Vedligeholdelse af brændstofsystem

Serviceeftersyn af brændstoftanken

Tøm og rengør brændstoftanken, hvis brændstofsystemet forurenes, eller hvis du planlægger at opbevare maskinen i en længere periode. Brug rent brændstof til at skylle tanken med.

Under visse forhold er dieselolie og brændstofdampe meget brandfarlige og eksplosive. En brand eller eksplosion forårsaget af brændstof kan give forbrændinger samt forårsage tingsskade.

- **Anvend en tragt, og fyld tanken udendørs på et åbent område, mens motoren er slukket og kold. Tør eventuelt spildt brændstof op.**
- **Fyld ikke brændstoftanken helt op. Hæld brændstof i brændstoftanken, indtil standen står 25 mm under bunden af påfyldningsstudsen. Dette tomrum i tanken giver brændstoffet plads til at udvide sig.**
- **Ryg aldrig under håndtering af brændstof, og hold afstand til åben ild eller steder, hvor brændstofdampe kan antændes af en gnist.**
- **Opbevar brændstof i en ren, sikkerhedsgodkendt brændstofbeholder, og sørg altid for, at låget er skruet på.**

Eftersyn af brændstofslanger og -forbindelser

Kontroller brændstofslanger og forbindelser efter 400 driftstimer eller årligt, alt efter hvad der indtræffer først. Efterse slangerne og forbindelserne for slitage, skader eller løse forbindelser.

Udluftning af brændstofsystemet

1. Parker maskinen på en plan flade.
2. Sørg for, at brændstoftanken er mindst halvt fuld.

Under visse forhold er dieselolie og brændstofdampe meget brandfarlige og eksplosive. En brand eller eksplosion forårsaget af brændstof kan give forbrændinger samt forårsage tingsskade.

- **Anvend en tragt, og fyld tanken udendørs på et åbent område, mens motoren er slukket og kold. Tør eventuelt spildt brændstof op.**
- **Fyld ikke brændstoftanken helt op. Hæld brændstof i brændstoftanken, indtil standen står 25 mm under bunden af påfyldningsstudsen. Dette tomrum i tanken giver brændstoffet plads til at udvide sig.**
- **Ryg aldrig under håndtering af brændstof, og hold afstand til åben ild eller steder, hvor brændstofdampe kan antændes af en gnist.**
- **Opbevar brændstof i en ren, godkendt brændstofbeholder, og sørg altid for, at låget er skruet på.**

3. Åbn udluftningsproppen på brændstof/vandudskilleren (Figur 42)

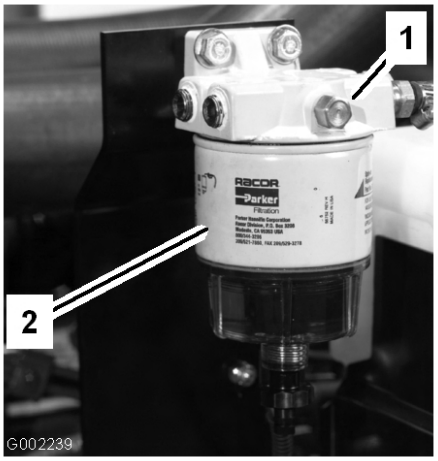

Figur 42

1. Brændstoffilter/vandudskiller2. Udluftningsprop

4. Drej tændingsnøglen til tændt position.

   Bemærk: Den elektriske brændstofpumpe begynder at tvinge luften ud omkring udluftningsskruen.

5. Lad nøglen sidde i positionen Tændt, indtil en konstant strøm af brændstof strømmer ud omkring skruen.
6. Spænd skruen, og drej nøglen til positionen Fra.
7. Åbn udluftningsskruen på brændstofindsprøjtningspumpen (Figur 43).

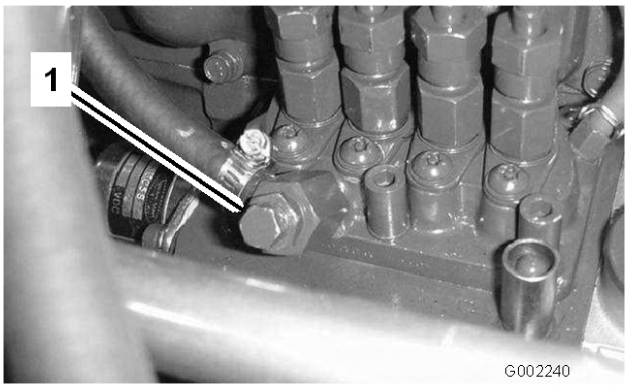

Figur 43

1. Udluftningsskrue på brændstofindsprøjtningspumpen

8. Drej tændingsnøglen til positionen Til.

   Bemærk: Den elektriske brændstofpumpe begynder at køre og tvinger derved luften ud omkring udluftningsskruen på brændstofindsprøjtningspumpen.

9. Lad nøglen sidde i positionen Tændt, indtil en konstant strøm af brændstof strømmer ud omkring skruen.
10. Spænd skruen, og drej nøglen til positionen Fra.

Bemærk: Normalt bør motoren starte, når brændstofsystemet er blevet udluftet. Men hvis motoren alligevel ikke starter, kan der sidde luft tilbage mellem indsprøjtningspumpen og indsprøjtningsdyserne. Se afsnittet Udluftning af indsprøjtningsdyserne.

Udluftning af indsprøjtningsdyserne

Du bør kun gennemføre denne procedure, hvis du har tømt luft af systemet, mens motoren spædes og ikke vil starte. Se Udluftning af brændstofsystemet

1. Løsn rørforbindelsen til indsprøjtningsenhed nr. 1.

2. Flyt gashåndtaget til positionen Hurtig.
3. Drej nøglen i tændingen til positionen Start, og hold øje med brændstoftilstrømningen rundt om forbindelsesdelen. Drej nøglen til positionen Fra, når du kan konstatere en massiv brændstoftilstrømning.
4. Spænd rørforbindelsen forsvarligt fast.
5. Gentag proceduren på de resterende dyser.

Tømning af brændstoffilteret/vandudskilleren

Tøm brændstoffilteret/vandudskilleren for vand eller andre forureningsstoffer dagligt.

1. Find brændstoffilteret, og anbring en ren beholder under det.
2. Løsn aftapningsproppen i bunden af filterdåsen.
3. Når dåsen er aftappet, skal proppen strammes.

   Bemærk: Udskift filterdåsen efter hver 400 driftstimer.
4. Rengør området, hvor filterdåsen er monteret.
5. Afmonter filterdåsen, og rengør monteringsfladen.
6. Smør pakningen på filterdåsen med ren olie.
7. Monter filterdåsen med hånden, indtil pakningen berører monteringsoverfladen. Drej dernæst dåsen endnu 1/2 omgang.

Udskiftning af brændstoffiltrene

Sprøjten har 2 brændstoffiltre, et/en brændstoffilter/vandudskiller (placeret mellem brændstofpumpen og karburatoren) og et indbygget filter (placeret mellem brændstoftanken og brændstofpumpen). Udskift brændstoffiltrene efter hver 400 driftstimer.

1. Aktiver parkeringsbremsen, stands pumpen, stop motoren, og tag tændingsnøglen ud.
2. Sæt klemmer på slangen på hver side af det indbyggede brændstoffilter for at forhindre, at der flyder benzin ud af slangerne, når du fjerner filteret.
3. Anbring en dræningsbakke under filteret.
4. Løsn slangeklemmerne, og før dem væk fra filteret (Figur 44).

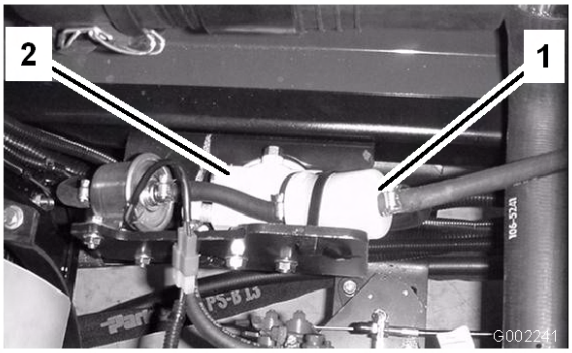

Figur 44

1. Indbygget brændstoffilter 2. Brændstoffilter/vandudskiller

5. Fjern filteret fra brændstofrørene.
6. Monter et nyt filter, og flyt slangeklemmerne hen til filteret.

   Bemærk: Kontroller, at pilen, som angiver gennemstrømningsretningen, peger mod motoren.

Vedligeholdelse af elektrisk system

Udskiftning af sikringerne

Der er 7 sikringer og 1 tom plads i det elektriske system, som er placeret under førersædet (Figur 45).

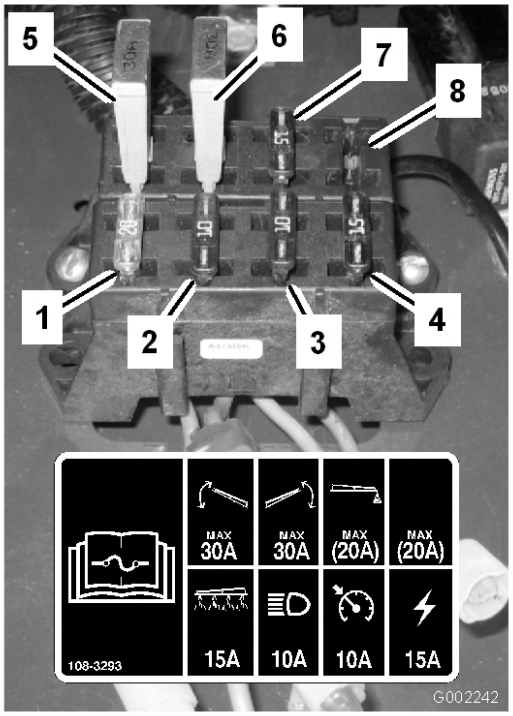

Figur 45

1. Sprøjtesystem
2. Forlygter
3. Fartpilot
4. Servo
5. Termosikring til venstre bomaktuator
6. Termosikring til højre bomaktuator
7. Åbn sprække, skummarkør
8. Åben sprække

Serviceeftersyn af batteriet

CALIFORNIEN

Erklæring 65-advarsel

Batteripoler og tilbehør indeholder bly og blysammensætninger samt kemikalier, som ifølge staten Californien er kræftfremkaldende og forårsager forplantningsskader. Vask hænder efter håndtering.

Batteriet skal altid holdes rent, og det skal altid være fuldt opladet. Brug et stykke køkkenrulle til at rengøre batteriet og batterikassen. Hvis batteriets poler er rustne, skal de rengøres med en opløsning bestående af 4 dele vand og 1 del tvekulsurt natron. Smør et fint lag fedt på batteriets poler for at forhindre, at de ruster.

Spænding: 12 V med 690 A til koldstart ved -18° C

Afmontering af batteriet

1. Anbring sprøjten på en plan overflade, aktiver parkeringsbremsen, stands pumpen, stop motoren, og tag tændingsnøglen ud.
2. Fjern batteriholderen og fastgørelsesenhederne (Figur 46).

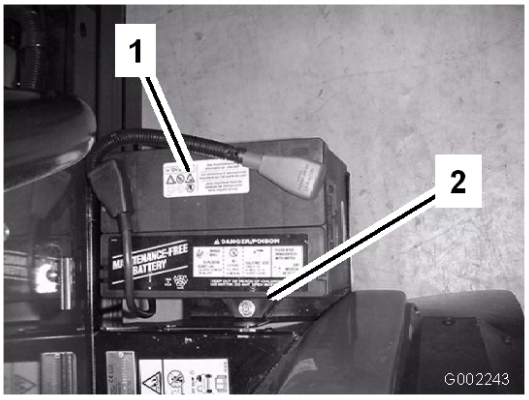

Figur 46

1. Batteri
2. Batteriholder

3. Tag det sorte minusjordkabel af batteriets pol.

Forkert batterikabelføring kan forårsage gnister og beskadige sprøjten og kablerne. Gnister kan få batterigasserne til at eksplodere og medføre personskade.

- **Frakobl altid batteriets (sorte) minuskabel, før du frakobler det (røde) pluskabel.**
- **Tilkobl altid batteriets (røde) pluskabel igen, før du tilkobler det sorte minuskabel igen.**

Batteripoler eller metalværktøj kan kortslutte mod sprøjtens metaldele og forårsage gnister. Gnister kan få batterigasserne til at eksplodere og medføre personskade.

- **Når du fjerner eller monterer batteriet, må batteripolerne ikke få kontakt med metaldele på sprøjten.**
- **Lad ikke metalværktøjer kortslutte mellem batteripolerne og sprøjtens metaldele.**
- **Lad altid batteristroppen sidde på plads for at beskytte og fastgøre batteriet.**

4. Tag det røde pluskabel af batteriets pol.
5. Fjern batteriet.

Montering af batteriet

1. Sæt batteriet på batterikassen, så batteripolerne vender mod sprøjtens bagende.
2. Slut det røde pluskabel til batteriets positive (+) pol og det sorte minuskabel til batteriets negative (-) pol vha. boltene og møtrikkerne. Skyd gummikappen hen over begge batteripoler.
3. Monter batteriholderen, og fastgør den med de tre bolte, der tidligere blev fjernet (Figur 46).

   Vigtigt: Lad altid batteriholderen sidde på plads for at beskytte og fastgøre batteriet.

Opladning af batteriet

Vigtigt: Batteriet skal altid være fuldt opladet. Dette er især vigtigt for at forhindre beskadigelse af batteriet, når temperaturen er under 0° C.

1. Fjern batteriet fra chassiset. Se afsnittet Afmontering af batteriet.
2. Tilslut en 3-4 ampere batterioplader til batteripolerne. Oplad batteriet ved 3-4 ampere i 4 til 8 timer (12 volt). **Batteriet må ikke overoplades.**

Opladning af batteriet producerer gasser, der kan eksplodere.

Der må aldrig ryges i nærheden af batteriet, og gnister og åben ild skal holdes væk fra batteriet.

3. Monter batteriet i chassiset. Se Montering af batteriet.

Opbevaring af batteriet

Hvis maskinen skal opbevares i mere end 30 dage, skal batteriet fjernes og oplades helt. Opbevar det enten på hylden eller på maskinen. Lad kablerne være frakoblede, hvis det opbevares på maskinen. Opbevar batteriet et køligt sted for at undgå hurtig afladning af batteriet. Sørg for, at batteriet er helt opladet, så det ikke fryser til.

Vedligeholdelse af drivsystem

Kontrol af dæktrykket

Kontroller dæktrykket for hver 8. time eller dagligt for at sikre, at niveauerne er korrekte. Pump dækkene op til 124 kPa (18 psi). Kontroller også dækkene for slitage og beskadigelse.

Eftersyn af hjulene/dækkene

Kontroller efter de første 8 timer og derefter for hver 100 driftstimer hjulene for at sikre dig, at de er sikkert påsat. Tilspænd de forreste låsemøtrikker med et moment på 75-102 Nm og de bageste låsemøtrikker med et moment på 95-122 Nm.

Efterse dækkenes stand for mindst hver 100. driftstime. Ulykker som f.eks. kollision med kantsten kan beskadige et dæk eller en fælg samt bringe hjulsporingen ud af balance. Dækkenes stand skal derfor kontrolleres efter en ulykke.

Skift af gearolie i planetgearet

Skift gearolie i planetgearet i hvert baghjul efter de første 8 timer og derefter for hver 400 timer.

Anvend SAE 85W-140-gearolie af høj kvalitet.

1. Parker sprøjten på en plan flade med baghjulene placeret til aftapning som vist i figur Figur 47.

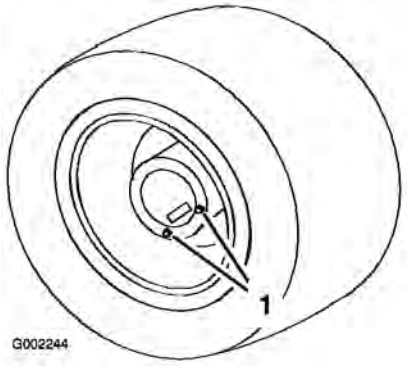

Figur 47

1. Aftapningspropper placeret til aftapning

2. Aktiver parkeringsbremsen, stands pumpen, stop motoren, og tag tændingsnøglen ud.
3. Anbring en bakke under aftapningspropperne, og fjern dem fra hjulet (Figur 47).
4. Anbring en bakke under den inderste aftapningsprop, og fjern den (Figur 48).

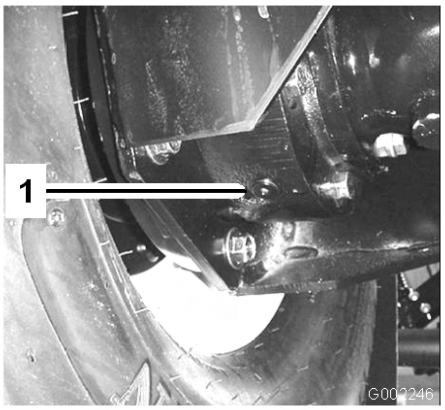

Figur 48

1. Inderste aftapningsprop

5. Flyt køretøjet langsomt, indtil hjulet er placeret til påfyldning som vist i figur Figur 49

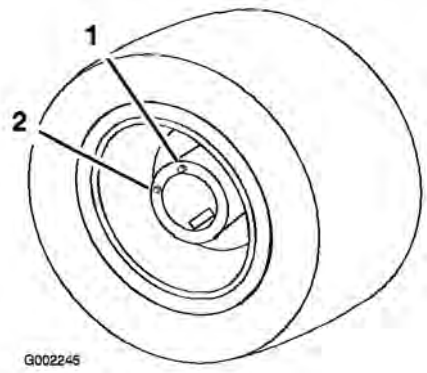

Figur 49

1. Øverste hul, fyld olie på her 2. Nederste hul

6. Aktiver parkeringsbremsen, stands pumpen, stop motoren, og tag tændingsnøglen ud.
7. Hæld SAE 85W-140-gearolie i det øverste hul, indtil det begynder at løbe ud af det nederste hul.
8. Sæt alle aftapningspropper på igen, og stram dem.
9. Gentag 3 til 9 for det andet baghjul.
10. Bortskaf den brugte olie på et godkendt genbrugsanlæg.

Justering af forhjulenes spidsning

Kontroller forhjulenes spidsning for hver 200 driftstimer, eller årligt, alt efter hvad der indtræffer først. Spidsningen skal være 3 til 6 mm.

1. Kontroller og pump alle dækkene. Se afsnittet om kontrol af dæktrykket.
2. Mål afstanden mellem begge fordækkene ved akselhøjden ved både forsiden og bagsiden af fordækkene (Figur 50).

   Afstanden mellem forsiden af dækkene skal være 3 til 6 mm mindre end afstanden mellem bagsiden af fordækkene.

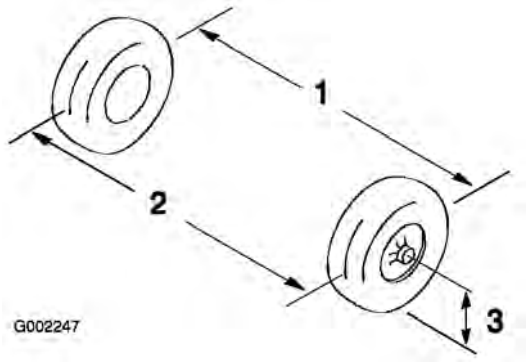

Figur 50

1. Dækmidterlinje, bag
2. Dækmidterlinje, for
3. Akselmidterlinje

3. Hvis målingen ikke falder inden for de specificerede mål, skal kontramøtrikkerne løsnes i begge ender af forbindelsesstangen (Figur 51).

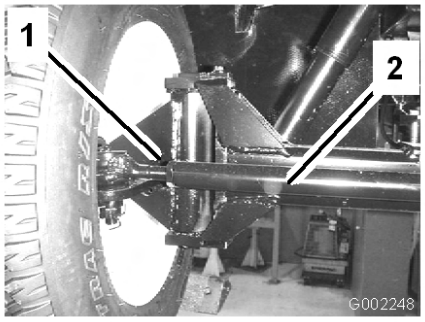

Figur 51

1. Kontramøtrik
2. Forbindelsesstang

4. Drej forbindelsesstangen for at flytte dækkets forside indad eller udad.
5. Tilspænd forbindelsesstangens kontramøtrikker, når justeringen er korrekt.
6. Sørg for, at rattet har fuld vandring i begge retninger.

Vedligeholdelse af kølesystem

Kontrol af kølervæskestanden

Kølesystemet er fyldt med en 50/50-opløsning af vand og permanent ethylenglycol-frostvæske. Kontroller kølervæskestanden i køleren og ekspansionsbeholderen ved begyndelsen af dagen, før motoren startes. Kølesystemets kapacitet er 5,4 l.

Hvis motoren lige har kørt, kan kølervæsken være varm og under tryk. Hvis du fjerner kølerdækslet, når kølervæsken er varm, risikerer du, at kølervæsken sprøjtes ud, så du eller omkringstående bliver alvorligt forbrændt.

Lad motoren køle af i mindst 15 minutter, før kølerdækslet åbnes.

1. Parker sprøjten på en plan flade.
2. Aktiver parkeringsbremsen, stands pumpen, stop motoren, og tag tændingsnøglen ud.
3. Afmonter forsigtigt kølerdækslet og ekspansionsbeholderens dæksel (Figur 52).

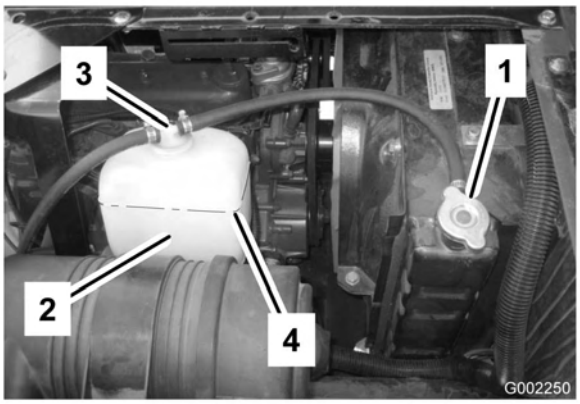

Figur 52

1. Kølerdæksel
2. Ekspansionsbeholder
3. Ekspansionsbeholderens dæksel
4. Full-linje, ekspansionsbeholder

4. Kontroller kølervæskestanden i køleren og ekspansionsbeholderen.

   Bemærk: Køleren bør fyldes til toppen af påfyldningsstudsen, og ekspansionsbeholderen bør fyldes til Full-mærket.

5. Hvis kølervæskestanden er lav, skal du fjerne ekspansionsbeholderens dæksel og kølerdækslet og fylde ekspansionsbeholderen op til Full-mærket og køleren op til toppen af påfyldningsstudsen. **Fyld ikke for meget væske på ekspansionsbeholderen.**

Vigtigt: Brug ikke en alkohol/methanol-baseret kølervæske eller vand alene.

6. Monter kølerdækslet og dækslet til ekspansionsbeholderen.

Vedligeholdelse af kølesystemet

Rengør køleribberne for snavs ved hjælp af trykluft ved lavt tryk eller en blød børste efter 200 driftstimer. Rengør dem oftere om nødvendigt. Kontroller også alle kølerslanger, og udskift dem, hvis de er slidte, lækker eller er beskadiget.

Vigtigt: Sprøjt ikke vand ind i det varme motorrum.

Vigtigt: Fyld ikke kølervæske på en overophedet motor, før motoren er helt afkølet. Hvis der fyldes kølervæske på en overophedet motor, kan motorblokken revne.

Kontroller motorkølervæsken i henhold til producentens anvisninger efter 400 driftstimer, og udskift efter behov. Brug 5,4 l af en opløsning med 50% vand og 50% permanent ethylenglycol-frostvæske.

1. Anbring sprøjten på en plan overflade, aktiver parkeringsbremsen, stands pumpen, stop motoren, og tag tændingsnøglen ud.

Hvis motoren lige har kørt, kan kølervæsken være varm og under tryk. Hvis du fjerner kølerdækslet, når kølervæsken er varm, risikerer du, at kølervæsken sprøjtes ud, så du eller omkringstående bliver alvorligt forbrændt.

Lad motoren køle af i mindst 15 minutter, før kølerdækslet åbnes. Kølerdækslet skal være koldt nok til at røre ved.

2. Når motoren er afkølet, fjernes kølerdækslet (Figur 53).

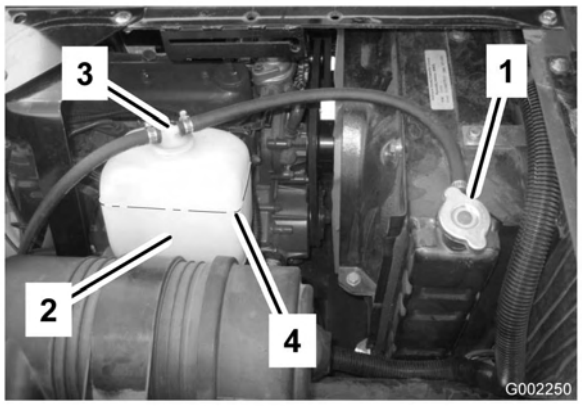

Figur 53

1. Kølerdæksel

3. Anbring en stor dræningsbakke under køleren.
4. Åbn aftapningen (Figur 54), og lad kølervæsken løbe ned i bakken.

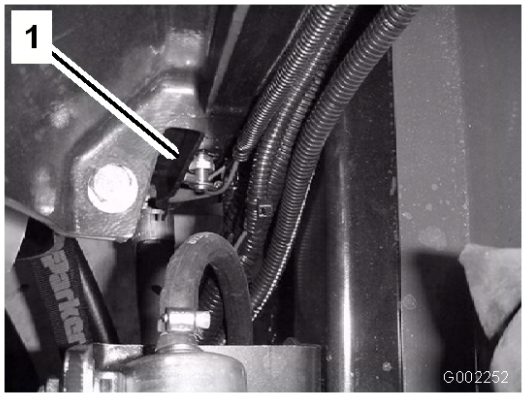

Figur 54

5. Luk aftapningen.
6. Fjern kølerdækslet.
7. Fyld langsomt kølervæske på køleren op til ca. 2,5 cm under dækslets lukkeflade.

   Bemærk: Dette giver kølervæsken mulighed for at udvide sig uden at løbe over, mens motoren varmer op.
8. Brug tilstrækkeligt med kølervæske til at fylde motoren og systemets slanger.
9. Start motoren med dækslet siddende løst på køleren.
10. Lad motoren varme op, indtil termostaten åbnes.

    Bemærk: Dette sker sædvanligvis mellem 175° og 190° F.

Når motoren fortsætter med at køre, bliver kølervæsken varm og kommer under tryk. Hvis du fjerner kølerdækslet, når kølervæsken er varm, risikerer du, at kølervæsken sprøjtes ud, så du eller omkringstående bliver alvorligt forbrændt.

Brug beskyttelsesbeklædning, og undgå kontakt med varm kølervæske, når du åbner kølerdækslet.

11. Når kølervæsken er blevet varm, skal du fjerne overflødig kølervæske, så kølervæskestanden når op til dækslets lukkeflade. Stram dækslet til.
12. Åbn dækslet på genoprettelsesbeholderen, og fyld den med kølervæske, indtil positionen Kold nås. Stram herefter kølerdækslet til.
13. Kontroller kølervæskestanden efter adskillige nedluknings- og startcyklusser, og fjern overflødig kølervæske om nødvendigt.

Hvis motoren lige har kørt, kan kølervæsken være varm og under tryk. Hvis du fjerner kølerdækslet, når kølervæsken er varm, risikerer du, at kølervæsken sprøjtes ud, så du eller omkringstående bliver alvorligt forbrændt.

Lad motoren køle af i mindst 15 minutter, før kølerdækslet åbnes. Kølerdækslet skal være koldt nok til at røre ved.

Vedligeholdelse af bremser

Bremsekontrol

Før sprøjten startes, skal du træde let på bremsepedalen. Hvis pedalen vandrer mere end 2,5 cm, før du mærker modstand, skal bremserne justeres. Se Justering af bremserne.

Hvis du anvender sprøjten med forkert justerede eller slidte bremse, risikerer du at miste herredømmet over sprøjten, så der forårsages alvorlige personskader eller død på dig selv eller omkringstående.

Kontroller altid bremserne, før du betjener sprøjten, og sørg for, at de er korrekt justeret og repareret.

Justering af bremserne

Kontroller bremsejusteringen dagligt. Hvis bremsepedalen vandrer mere end 2,5 cm, før du mærker modstand, skal bremserne justeres.

1. Anbring sprøjten på en plan overflade, stands pumpen, sluk motoren, og fjern tændingsnøglen.
2. Aktiver parkeringsbremsen.
3. Sæt klodser under hjulene for at forhindre maskinen i at rulle.
4. Deaktiver parkeringsbremsen.
5. Løsn de forreste møtrikker på bremsekablerne under sprøjtens forende (Figur 55).

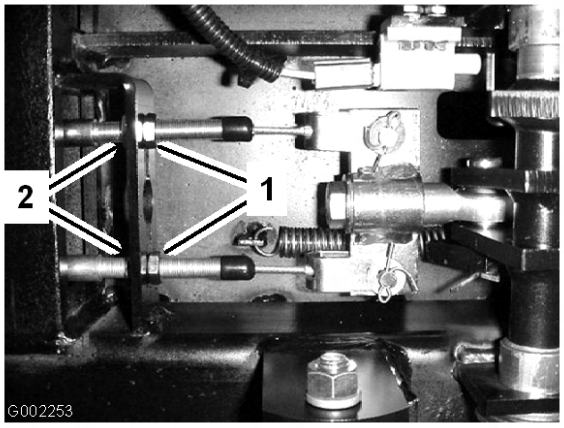

Figur 55

1. Forreste møtrikker
2. Bageste møtrikker

6. Stram de bageste møtrikker lige meget, indtil bremsepedalen bevæger sig mellem 1 til 2 cm, før du mærker modstand (Figur 55).

Vigtigt: Sørg for, at du strammer begge bageste møtrikker lige meget, således at bremsekablernes gevindender foran de forreste møtrikker har samme længde.

7. Stram de forreste møtrikker.

Vedligeholdelse af remme

Eftersyn af drivremmene

Kontroller generator/ventilatorremmens tilstand og spænding efter hver 100 driftstimer. Udskift om nødvendigt remmen.

1. Anbring sprøjten på en plan overflade, aktiver parkeringsbremsen, stands pumpen, stop motoren, og tag tændingsnøglen ud.
2. Kontroller spændingen ved at trykke ned på remmen midt mellem remskiverne på generatoren og krumtapakslen med en belastning på 10 kg.

   Bemærk: Remmen skal afbøje 10 til 12 mm. Hvis bøjningen ikke er korrekt, skal du gå til 3. Hvis den er korrekt, kan du springe den resterende del af denne procedure over og genoptage kørslen med sprøjten.
3. Løsn de bolte, der fastholder afstiveren til motoren, og den bolt, der fastholder generatoren til afstiveren (Figur 56).

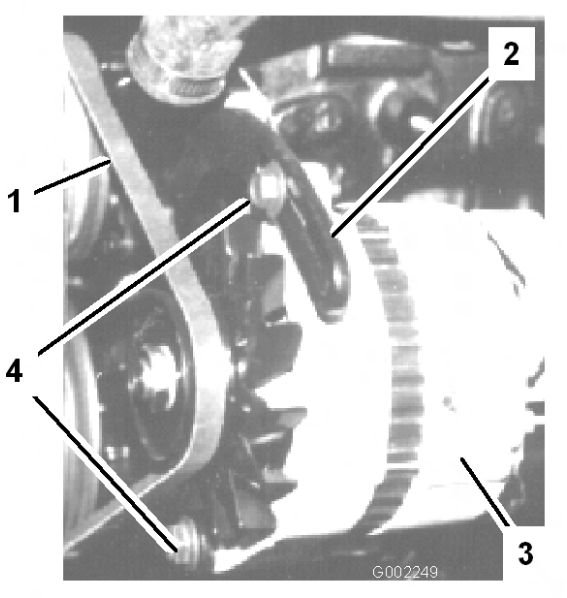

Figur 56

1. Generatorrem
2. Afstiver
3. Generator
4. Bolte

4. Indfør en løftestang mellem generatoren og motoren, og lirk generatoren udad.
5. Når den korrekte stramning er opnået, skal du stramme generatoren og boltene for at sikre justeringen.
6. Stram låsemøtrikken for at fastgøre justeringen.

Vedligeholdelse af hydrauliksystem

Kontrol af hydraulikvæsken

1. Anbring sprøjten på en plan overflade, aktiver parkeringsbremsen, stands pumpen, stop motoren, og tag tændingsnøglen ud.
2. Stands pumpen, sluk motoren, og fjern tændingsnøglen.
3. Rengør området omkring dækslet til hydraulikolietanken, og afmonter det (Figur 57).

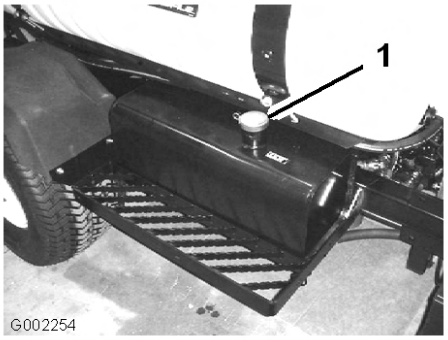

Figur 57

1. Dæksel til hydraulikolietanken

Vigtigt: Pas på, at der ikke trænger snavs og andre kontaminanter ned i åbningen, når du kontrollerer olien.

4. Kontroller oliestanden ved at se ind i åbningen.

   Olien skal være 5 cm under bunden af påfyldningsstudsen.

5. Hvis oliestanden er lav, skal tanken fyldes med Mobil DTE 15M-hydraulikvæske eller tilsvarende.

6. Monter og fastgør dækslet til hydraulikolietanken.

Serviceeftersyn af hydraulikolien

Skift hydraulikoliefilteret efter de første 5 driftstimer, og udskift dernæst hydraulikolien og -filteret hver 400 timer.

Hvis olien bliver forurenet, skal du kontakte en autoriseret Toro-distributør for at gennemskylle systemet.

Bemærk: Forurenet olie ser mælkeagtig eller sort ud sammenlignet med ren olie.

Udskiftning af hydraulikoliefilteret

Udskift først hydraulikfilteret efter 5 driftstimer, og udskift derefter filteret for hver 800 timer.

Brug Toro-erstatningsfilteret (reservedelsnr. 54-0110).

Vigtigt: Brug af andre filtertyper kan gøre garantien på visse komponenter ugyldig.

Varm hydraulikolie kan forårsage alvorlige forbrændinger.

Lad hydraulikolien afkøle, før der udføres vedligeholdelse på hydrauliksystemet.

1. Anbring sprøjten på en plan overflade, aktiver parkeringsbremsen, stands pumpen, stop motoren, og tag tændingsnøglen ud.
2. Rengør det område, hvor filteret monteres (Figur 58).

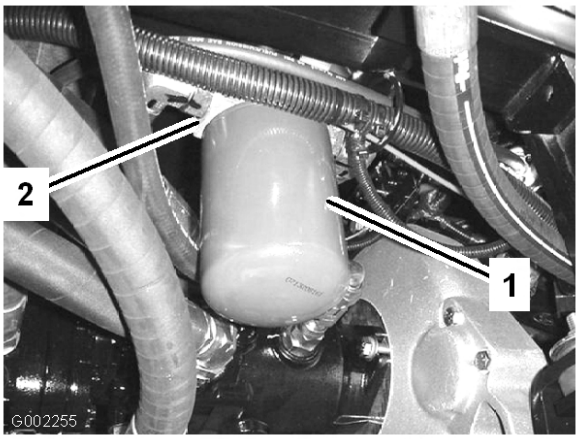

Figur 58

1. Hydraulikfilter
2. Pakning

3. Anbring en dræningsbakke under filteret.
4. Fjern filteret (Figur 58).
5. Smør den nye filterpakning (Figur 58).
6. Sørg for, at området omkring det sted, hvor filteret skal monteres, er rent.
7. Skru filteret på, indtil pakningen har kontakt med monteringspladen, og stram derefter filteret en halv omgang.
8. Start motoren, og lad den køre i ca. to minutter for at lukke luft ud af systemet. Stop motoren, og kontroller hydraulikoliestanden, og om der er lækager.
9. Bortskaf det brugte filter på et godkendt genbrugsanlæg.

Hydraulikolieskift

Brug 40,1 l Mobil DTE 15M-hydraulikolie eller tilsvarende.

Vigtigt: **Brug af andre filtertyper kan annullere garantien på visse dele.**

Varm hydraulikolie kan forårsage alvorlige forbrændinger.

Lad hydraulikolien afkøle, før der udføres vedligeholdelse på hydrauliksystemet.

1. Udskift hydraulikoliefilteret. Se Udskiftning af hydraulikoliefilteret.
2. Rengør området omkring en hydraulikslange-fitting nederst i hydraulikolietanken (Figur 59).

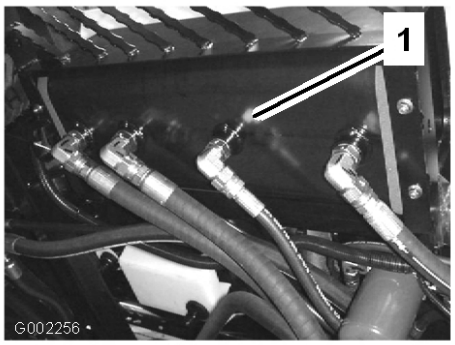

Figur 59

1. Hydraulikslange og -fitting

3. Anbring en stor bakke under fittingen.
4. Fjern slangefittingen fra tanken, og lad olien løbe ned i bakken (Figur 59).
5. Monter slangen og fittingen på tanken, og stram godt.
6. Fyld hydraulikbeholderen med ca. 40,1 l Mobil DTE 15M-hydraulikolie eller tilsvarende.
7. Start maskinen, og kør den i tomgang i 3 til 5 minutter for at cirkulere væsken og fjerne luft, som er fanget i systemet.
8. Sluk motoren, kontroller hydraulikoliestanden, og se efter lækager.
9. Bortskaf den brugte olie på et godkendt genbrugsanlæg.

Kontrol af hydraulikrør og -slanger

Efterse dagligt hydraulikrør og -slanger for lækager, bøjede rør, løse monteringsholdere, slid, løse fittings, forringelser på grund af vejrlig og kemisk forringelse. Foretag alle nødvendige udbedringer før drift.

Hydraulikvæske, der slipper ud under tryk, kan trænge ind i huden og dermed forårsage personskader.

- **Sørg for, at alle slanger og rør til hydraulikvæske er i god stand, og at alle hydrauliske forbindelser og fittings slutter tæt, før der sættes tryk på det hydrauliske system.**
- **Hold kroppen og hænderne væk fra små lækagehuller eller dyser, der sprøjter hydraulikvæske under højt tryk ud.**
- **Brug pap eller papir til at finde eventuelle hydraulikklækager.**
- **Tag hele trykket af det hydrauliske system, før der udføres arbejde på det.**
- **Søg straks lægehjælp, hvis der sprøjtes væske ind under huden.**

Vedligeholdelse af sprøjtesystemet

Eftersyn af slangerne

Undersøg for hver 200 driftstimer de enkelte slanger i sprøjtesystemet for revner, lækager eller anden beskadigelse. Efterse samtidig forbindelserne og beslagene for tilsvarende beskadigelse. Udskift slanger og beslag, hvis de er beskadiget.

Vedligeholdelse af pumpen

Eftersyn af pumpen

For hver 400 driftstimer og/eller en gang om året skal en autoriseret Toro-serviceleverandør kontrollere følgende indvendige pumpekomponenter for beskadigelse:

- Pumpemembran
- Trykdæmpermembran
- Pumpens kontraventiler

Udskift om nødvendigt komponenter.

Justering af lufttrykket i dæmperen

Lufttrykket i dæmperen på pumpen er indstillet til 1 bar (15 psi) af producenten. Det anbefales til dysesprøjtetryk mellem 1,3 bar (20 psi) og 3 bar (45 psi). Hvis der kræves andre dysetryk, skal trykdæmperen indstilles til de angivne tryk.

Dyse	Dæmper
20-45 psi/1-3 bar	0–15 psi/0–1 bar
42 og op psi/3 og op bar	15–45 psi/1–3 bar

Justering af bomaktuatoren

Efterse aktuatorens hydraulikolie for luftbobler for hver 400 timer.

1. Placer sprøjten på et plant underlag, og sænk bommene ned til sprøjteposition.
2. Aktiver parkeringsbremsen, stands pumpen, stop motoren, og tag tændingsnøglen ud.
3. Forsøg at løfte bommen ved at påføre et moderat tryk (lige nok til at løfte bommen manuelt), mens du holder øje med aktuatorstangen. hvis aktuatorstangen bevæger sig, skal du læse nedenstående.
4. Gentag proceduren for den modsatte bom.

Hvis aktuatorstangen bevæger sig aksialt (bevæger sig ind mod eller ud fra cylinderen) med mere end 2,16-2,54 mm, kan det være en god ide at udlufte hydraulikolien.

Se *servicemanualen* for at få vejledning i, hvordan aktuatorerne udluftes, eller kontakt en autoriseret Toro-serviceleverandør.

Manuel betjening af bomaktuatorerne i nødstilfælde

Bemærk: Maskinens venstre og højre side er som set fra den normale betjeningsposition.

Brug af den manuelle aflastningsventil kan få bommen til pludselig at bevæge sig og medføre tilskadekomst af dig eller andre.

- **Vær forsigtig, og juster den manuelle aflastningsventil langsomt.**
- **Sørg for, at der ikke er nogen forhindringer på området, og at ingen befinder sig inden for bommens rækkevidde.**

Justering af den manuelle aflastningsventil med elektrisk strøm kan få aktuatoren til at opføre sig uregelmæssigt og derved medføre tilskadekomst for dig eller andre.

Brug ikke den manuelle aflastningsventil, mens der er tilsluttet elektrisk strøm til aktuatoren.

I nødstilfælde hvor bommen skal flyttes, og der ingen adgang er til 12 V jævnstrøm, kan den manuelle aflastningsventil bruges til at lette trykket i aktuatoren og derved gøre det muligt at flytte bommene manuelt.

Vigtigt: Den manuelle ventil må ikke løsnes mere end 4 omgange. Skrues ventilen mere end 4 omgange, kan det få den til at falde helt af og derved få hydraulikolie til at løbe ud.

1. Find den manuelle aflastningsventil på aktuatoren for hver bom. Den manuelle aflastningsventil er den mindste ventil. Den findes kun på den ene side af aktuatoren (Figur 60).

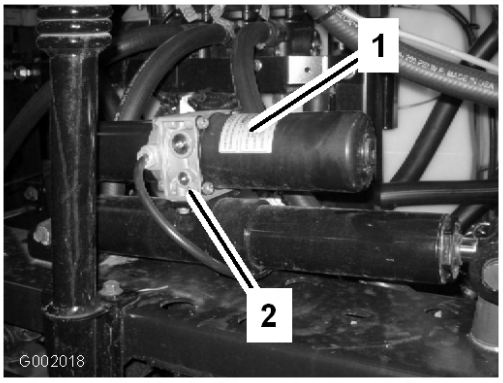

Figur 60

1. Aktuator, højre bom
2. Manuel aflastningsventil

Bemærk: På grund af den modsatte retning af aktuatorerne i forhold til hinanden er den manuelle aflastningsventil placeret foran på den venstre bomaktuator og bag på den højre bomaktuator.

2. Brug en sekskantet skruenøgle til at løsne den manuelle aflastningsventil. Den må **ikke løsnes mere** end 2-3 omgange. Cylinderen begynder nu at slå manuelt eller ved eksternt tryk.
3. Når aktuatorens oprindelige placering er genskabt, skal den manuelle aflastningsventil lukkes. Stram ventilen til med 1,5-2,9 Nm.

Eftersyn af nylondrejebøsningerne

Efterse nylondrejebøsningerne på den midterste bom for skader for hver 400 driftstimer og/eller en gang om året.

1. Anbring sprøjten på en plan overflade, aktiver parkeringsbremsen, stands pumpen, stop motoren, og tag tændingsnøglen ud.
2. Forlæng bommene til sprøjteposition, og understøt dem vha. støtter eller stropper fra en lift.
3. Når bommens vægt er understøttet, kan du fjerne den bolt og møtrik, der fastholder drejetappen på bommen (Figur 61). Fjern drejetappen.

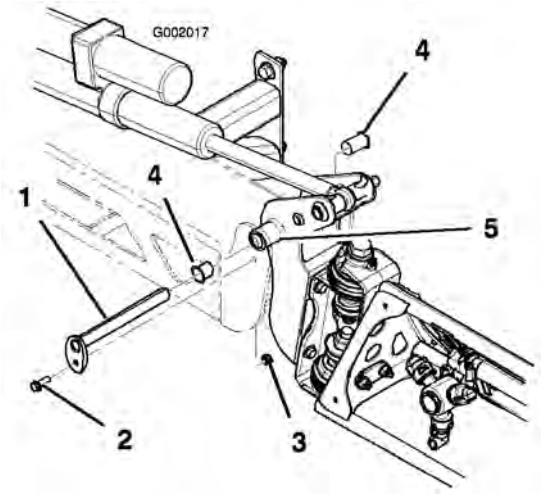

Figur 61

1. Drejetap
2. Bolt
3. Møtrik
4. Nylonbøsning
5. Aksebeslag

4. Fjern bommen og aksebeslaget fra stellet i midten, så der er adgang til nylonbøsningerne.
5. Fjern og efterse nylonbøsningerne fra aksebeslagets for- og bagside (Figur 61). Udskift eventuelle beskadigede bøsninger.
6. Kom en lille smule olie på nylonbøsningerne, og monter dem på aksebeslaget.
7. Monter bommen og aksebeslaget på midterstellet, og tilpas åbningerne (Figur 61).
8. Monter drejetappen, og fastgør den med den bolt og møtrik, som du afmonterede tidligere.

Gentag proceduren for hver bom.

Rengøring

Rengøring af sugefilteret

Rengør sugefilteret dagligt. Hvis du bruger pulverstoffer, skal det rengøres efter hver tank.

1. Anbring sprøjten på en plan overflade, aktiver parkeringsbremsen, stands pumpen, stop motoren, og tag tændingsnøglen ud.
2. Fjern holderen fra den røde fitting, som er fastgjort til den store slange oven på tanken (Figur 62).

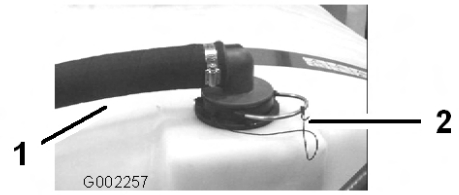

Figur 62

1. Sugeslange
2. Holder

3. Fjern slangen fra tanken (Figur 62).
4. Træk sugefilteret ud af hullet (Figur 63).

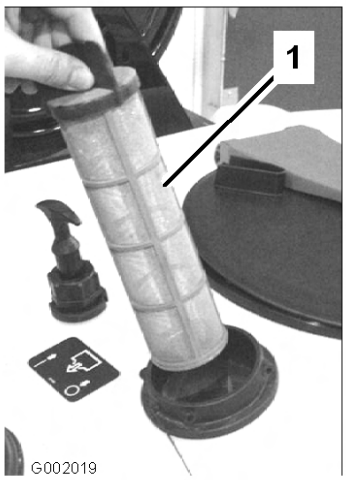

Figur 63

1. Sugefilter

5. Rengør sugefilteret med rent rindende vand.
6. Sæt sugefilteret på plads igen, og sørg for, at det sidder korrekt i hullet.
7. Tilslut slangen til toppen af tanken, og fastgør den med holderen.

Opbevaring

1. Anbring sprøjten på en plan overflade, aktiver parkeringsbremsen, stands pumpen, stop motoren, og tag tændingsnøglen ud.
2. Fjern snavs fra hele maskinen, herunder ydersiden af motorens køleribber og blæserhuset.

   Vigtigt: Du kan vaske maskinen med et mildt rengøringsmiddel og vand. Brug ikke højtryksvand til at vaske maskinen. Hvis maskinen højtryksrenses, kan det beskadige det elektriske system og fjerne nødvendigt smørefedt fra friktionssteder. Undgå overdreven brug af vand, særligt i nærheden af kontrolpanelet, lygter, motoren og batteriet.
3. Rengør sprøjtesystemet. Se Rengøring, side 53.
4. Tilsæt en rusthæmmende antifrostopløsninger, som ikke er baseret på alkohol, til systemet, og kør pumpen i nogle få minutter for at cirkulere det gennem. Dræn derefter systemet så godt som muligt.
5. Brug bomløftekontakterne til at hæve bommene. Hæv bommene, indtil de er trukket helt tilbage i bomtransportholderen og danner "X"-transportpositionen, og bomcylindrene er trukket helt tilbage. Kontroller, at bomcylindrene er trukket helt tilbage, så aktuatorstangen ikke beskadiges.
6. Efterse bremserne. Se afsnittet om eftersyn af bremser under Vedligeholdelse af bremser, side 48.
7. Efterse luftfilteret. Se afsnittet Serviceeftersyn af luftfilteret under Motorvedligeholdelse, side 38.
8. Smør sprøjten. Se Smøring, side 35.
9. Skift motorolie. Læs afsnittet Serviceeftersyn af motorolien under Motorvedligeholdelse, side 38.
10. Kontroller dæktrykket. Se afsnittet Kontrol af dæktrykket under Vedligeholdelse af drivsystem, side 44.
11. Ved opbevaring i mere end 30 dage skal brændstofsystemet forberedes på følgende måde:
    A. Start motoren, og lad den køre i tomgang i ca. 2 minutter.
    B. Stop motoren.
    C. Skyl brændstoftanken med frisk, rent brændstof.
    D. Spænd alle brændstofsystemfittingerne igen.
12. Brug den elektriske starter til at tørne motoren for at fordele olien i cylinderen.
13. Fjern batteriet fra chassiset, kontroller elektrolytstanden, og oplad det hele. Se afsnittet om serviceeftersyn af batteriet under Vedligeholdelse af elektrisk system, side 42.

    Bemærk: Batterikabler må ikke være sluttet til batteripolerne under opbevaring.

    Vigtigt: Batteriet skal være fuldt opladet for at undgå, at det fryser og beskadiges ved temperaturer på under 0° C. Et fuldt opladet batteri bevarer opladningen i cirka 50 dage ved temperaturer under 4° C. Hvis temperaturerne er over 4° C, skal vandstanden i batteriet kontrolleres, og batteriet skal oplades for hver 30 dage.
14. Kontroller og stram alle bolte, møtrikker og skruer. Reparer eller udskift alle beskadigede dele.
15. Kontroller alle sprøjteslangernes tilstand, og udskift dem, der er beskadigede eller slidte.
16. Stram alle slangefittingerne.
17. Mal alle ridsede eller blotlagte metaloverflader.

    Maling kan købes hos en autoriseret serviceforhandler.
18. Opbevar maskinen i en ren, tør garage eller på et passende sted.
19. Fjern tændingsnøglen, og læg den et sikkert sted, der er utilgængeligt for børn.
20. Tildæk maskinen for at beskytte den og holde den ren.

Fejlfinding

Fejlfinding for motoren og køretøjet

Problem	Mulig årsag	Afhjælpning
Starteren tørner ikke.	1. Gearstangen er i et andet gear end frigear.	1. Træd på bremsepedalen, og flyt gearstangen til neutral position.
	2. De elektriske forbindelser er rustne eller løse.	2. Kontroller, om de elektriske tilslutninger har forbindelse.
	3. Der er sprunget en sikring, eller den sidder løst.	3. Fastgør eller udskift sikringen.
	4. Batteriet er afladet.	4. Oplad eller udskift batteriet.
	5. Sikkerhedslåsesystemet fungerer ikke korrekt.	5. Kontakt en autoriseret serviceforhandler.
	6. En defekt startmotor eller magnetventil i startmotoren.	6. Kontakt en autoriseret serviceforhandler.
	7. Sammenbrændte indvendige motorkomponenter.	7. Kontakt en autoriseret serviceforhandler.
Motoren tørner, men vil ikke starte.	1. Brændstoftanken er tom.	1. Fyld op med frisk brændstof.
	2. Der er snavs, vand eller gammelt brændstof i brændstofsystemet.	2. Dræn og skyl brændstofsystemet, og hæld frisk brændstof på.
	3. Tilstoppet brændstofrør.	3. Rengør eller udskift.
	4. Tændrørskablet er ikke tilsluttet.	4. Tilslut tændrøret igen.
	5. Et tændrør er beskadiget eller snavset.	5. Udskift tændrøret.
	6. Afbryderrelæet er ikke koblet til.	6. Kontakt en autoriseret serviceforhandler.
	7. Tændingen er i stykker.	7. Kontakt en autoriseret serviceforhandler.

Problem	Mulig årsag	Afhjælpning
Motoren startet, men bliver ikke ved med at køre.	1. Brændstoftankens aftræk er begrænset.	1. Udskift brændstof-dækslet.
	2. Der er snavs eller vand i brændstofsystemet.	2. Dræn og skyl brændstofsystemet, og hæld frisk brændstof på.
	3. Brændstoffilteret er tilstoppet.	3. Udskift brændstoffilteret.
	4. Der er sprunget en sikring, eller den sidder løst.	4. Fastgør eller udskift sikringen.
	5. Brændstofpumpen er i stykker.	5. Kontakt en autoriseret serviceforhandler.
	6. Karburatoren er i stykker.	6. Kontakt en autoriseret serviceforhandler.
	7. Løse ledninger eller dårlige forbindelser.	7. Kontroller og stram ledningsforbindelserne.
	8. Topstykkets pakning er i stykker.	8. Kontakt en autoriseret serviceforhandler.
Motoren kører, men banker eller sætter ud.	1. Der er snavs, vand eller gammelt brændstof i brændstofsystemet.	1. Dræn og skyl brændstofsystemet, og hæld frisk brændstof på.
	2. Et tændrørskabel er løst.	2. Tilslut tændrørskablet igen.
	3. Et tændrør er i stykker.	3. Udskift tændrøret.
	4. Løse ledninger eller dårlige forbindelser.	4. Kontroller og stram ledningsforbindelserne.
	5. Motoren overopheder.	5. Se punktet Motoren overopheder.

Problem	Mulig årsag	Afhjælpning
Motoren vil ikke gå i tomgang.	1. Brændstoftankens aftræk er begrænset.	1. Udskift brændstof-dækslet.
	2. Der er snavs, vand eller gammelt brændstof i brændstofsystemet.	2. Dræn og skyl brændstofsystemet, og hæld frisk brændstof på.
	3. Et tændrør er beskadiget eller i stykker.	3. Udskift tændrøret.
	4. Karburatorens tomgangskanaler er tilstoppede.	4. Kontakt en autoriseret serviceforhandler.
	5. Justeringsskruen til tomgangshastighed er ikke indstillet korrekt.	5. Kontakt en autoriseret serviceforhandler.
	6. Brændstofpumpen er i stykker.	6. Kontakt en autoriseret serviceforhandler.
	7. Lav kompression.	7. Kontakt en autoriseret serviceforhandler.
	8. Luftfilterelementet er snavset.	8. Rengør eller udskift.
Motoren overopheder.	1. Krumtaphusets oliestand er ukorrekt.	1. Påfyld eller dræn, indtil olien når op til Full-mærket.
	2. For stor belastning.	2. Mindsk belastningen, kør med lavere hastighed.
	3. Luftindtagsskærmene er snavsede.	3. Rengør ved hver anvendelse.
	4. Køleribberne og luftpassagerne under motorens blæserhus og/eller den roterende luftindtagsskærm er tilstoppet.	4. Rengør ved hver anvendelse.
	5. Brændstofblandingen er for tynd.	5. Kontakt en autoriseret serviceforhandler.

Problem	Mulig årsag	Afhjælpning
Motoren mister kraft.	1. Krumtaphusets oliestand er ukorrekt.	1. Påfyld eller dræn, indtil olien når op til Full-mærket.
	2. Luftfilterelementet er snavset.	2. Rengør eller udskift.
	3. Der er snavs, vand eller gammelt brændstof i brændstofsystemet.	3. Dræn og skyl brændstofsystemet, og hæld frisk brændstof på.
	4. Motoren er overophedet.	4. Se punktet Motoren overopheder.
	5. Et tændrør er beskadiget eller snavset.	5. Udskift tændrøret.
	6. Udluftningshullet i brændstoftanken er tilstoppet.	6. Udskift brændstof-dækslet.
	7. Lav kompression.	7. Kontakt en autoriseret serviceforhandler.
Unormal vibration eller støj.	1. Motorens monteringsbolte er løse.	1. Tilspænd motorens monteringsbolte.
	2. Der er et problem med motoren.	2. Kontakt en autoriseret serviceforhandler.
Maskinen fungerer ikke eller kører trægt i begge retninger, da motoren går i stå eller sætter ud.	1. Parkeringsbremsen er aktiveret.	1. Deaktiver parkeringsbremsen.
Maskinen fungerer ikke i nogen retninger.	1. Gearstangen er i neutral position (frigear).	1. Træd på bremsen, og sæt gearstangen i gear.
	2. Parkeringsbremsen er ikke deaktiveret, eller den kan ikke deaktiveres.	2. Deaktiver parkeringsbremsen, eller kontroller ledforbindelsen.
	3. Gearkassen er i stykker.	3. Kontakt en autoriseret serviceforhandler.
	4. Ledforbindelsen kræver justering eller udskiftning.	4. Kontakt en autoriseret serviceforhandler.
	5. Drivakslen eller hjulnavskilen er blevet beskadiget.	5. Kontakt en autoriseret serviceforhandler.

Fejlfinding i sprøjtesystemet

Problem	Mulig årsag	Afhjælpning
En bomsektion sprøjter ikke.	1. Den elektriske forbindelse på bomventilen er snavset eller frakoblet.	1. Deaktiver ventilen manuelt. Frakobl den elektriske konnektor på ventilen, og rengør alle kabler. Tilslut den derefter igen.
	2. Sprunget sikring	2. Kontroller sikringerne, og udskift dem om nødvendigt.
	3. Klemt slange	3. Reparer eller udskift slangen.
	4. En omløbsventil på bommen er justeret forkert.	4. Juster bommens omløbsventil.
	5. Beskadiget bomventil	5. Kontakt en autoriseret serviceforhandler.
	6. Beskadiget elektrisk system	6. Kontakt en autoriseret serviceforhandler.
En bomsektion afbrydes ikke.	1. Ventilen er beskadiget.	1. Stands sprøjtesystemet og pumpen, og afbryd sprøjten. Afmonter holderen under bomventilen, og træk motoren og skaftet ud. Efterse alle dele, og udskift de dele, der virker beskadigede.
Der er en lækage i en bomventil	1. En O-ring er beskadiget.	1. Stands sprøjtesystemet og pumpen, og afbryd sprøjten. Afmonter ventilen, og udskift O-ringene.
Trykket falder, når en bom aktiveres.	1. Bommens omløbsventil er justeret forkert.	1. Juster bommens omløbsventil.
	2. Der sidder noget på tværs i bommens ventil.	2. Fjern indgangs- og udgangsforbindelserne til bomventilen, og fjern eventuelle forhindringer.
	3. Et dysefilter er beskadiget eller tilstoppet.	3. Fjern og efterse alle dyser.

Problem	Mulig årsag	Afhjælpning
Bomaktuatoren fungerer ikke korrekt.	1. En termosikring i sikringsblokken, der er ansvarlig for at forsyne aktuatoren med strøm, er sprunget pga. overophedning.	1. Vent på, at systemet køler ned, før driften genoptages. Hvis termosikringerne springer flere gange, skal du kontakte en autoriseret serviceforhandler.
	2. En termosikring i bommens aktuator, der er ansvarlig for at forsyne aktuatoren med strøm, er sprunget eller er defekt.	2. Kontakt en autoriseret serviceforhandler.

Diagrammer

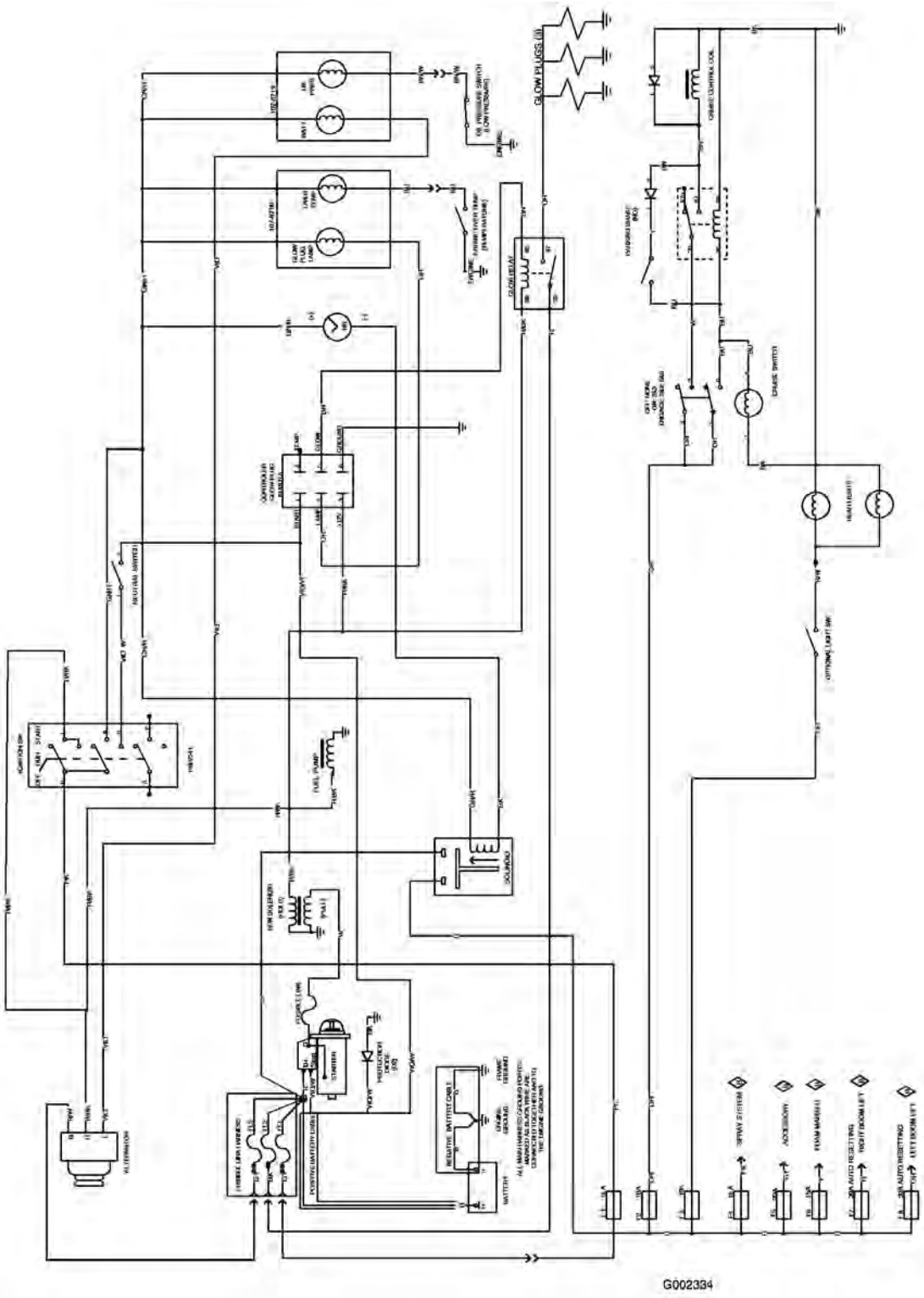

Ledningsdiagram, køretøj (Rev. B)

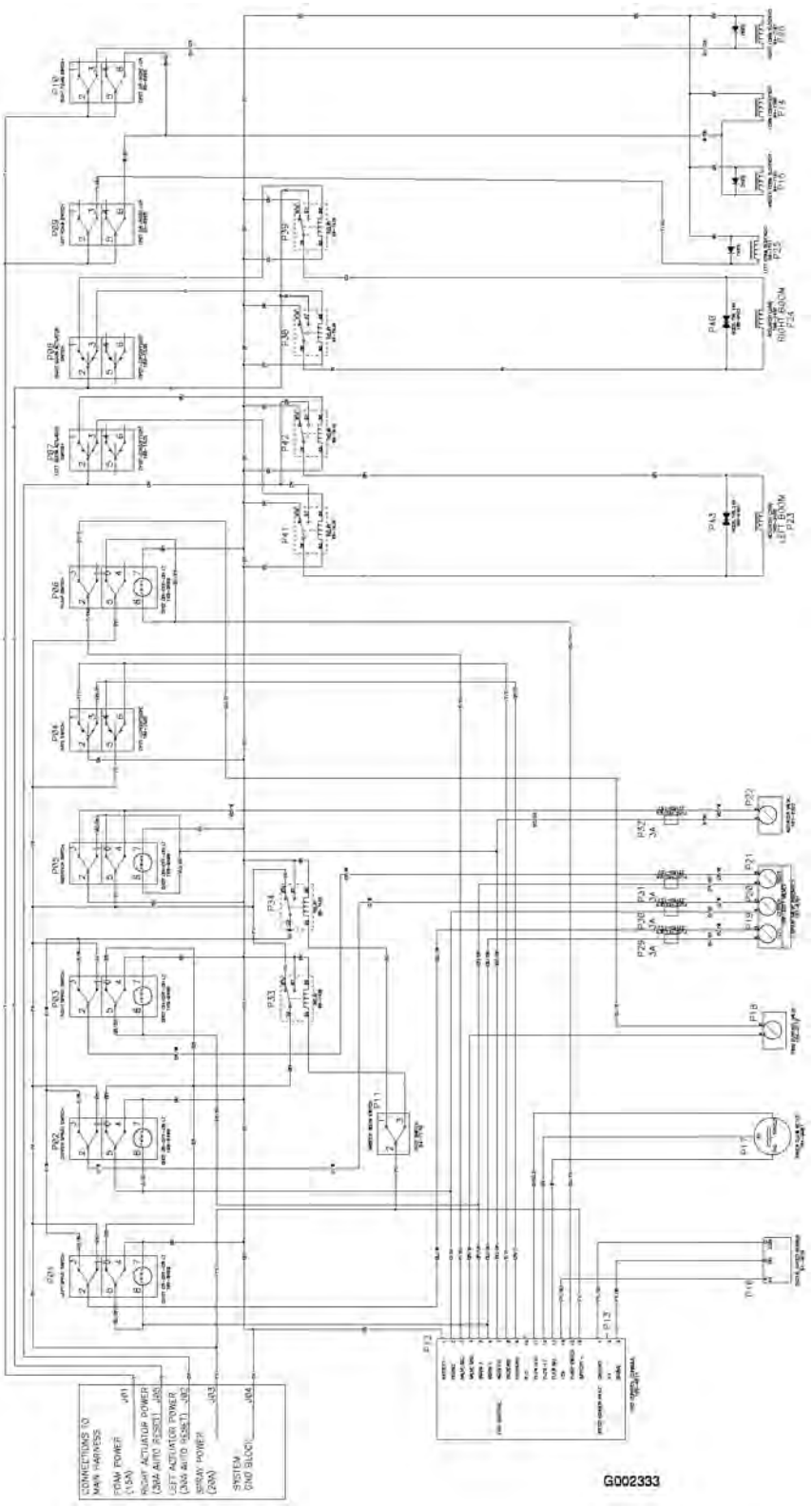

Ledningsdiagram, sprøjtesystem (Rev. B)

Toros generelle produktgaranti

To års begrænset garanti

Fejl og produkter, der er dækket

The Toro Company og dets søsterselskab, Toro Warranty Company, garanterer i fællesskab i henhold til en aftale mellem dem, at dit Toro-produkt ("produktet") er frit for materialefejl og fejl i den håndværksmæssige udførelse i to år eller 1500 driftstimer*, hvad end der måtte indtræde først. Hvis der forekommer en fejl, som er dækket af garantien, vil vi reparere produktet uden omkostninger for dig. Dette inkluderer fejldiagnose, arbejdsløn, reservedele og transport. Denne garanti træder i kraft på den dato, produktet leveres til den person, som oprindeligt køber det i detailleddet.

Produkt udstyret med timetæller

Sådan får du udført service, der er dækket af garantien

Det påhviler dig at underrette produktforhandleren eller den autoriserede produktforhandler, som du har købt produktet hos, så snart du tror, der er opstået en fejl, som er dækket af garantien.

Hvis du har brug for hjælp til at finde frem til en produktforhandler eller en autoriseret forhandler, eller hvis du har spørgsmål vedrørende dine rettigheder eller ansvar i henhold til garantien, kan du kontakte os her:

Toro Commercial Products Service Department
Toro Warranty Company
8111 Lyndale Avenue South
Bloomington, MN 55420-1196, USA
952-888-8801 eller 800-982-2740
E-mail: commercial.service@toro.com

Ejerens ansvar

Du er som ejer af produktet ansvarlig for at udføre den vedligeholdelse og de justeringer, som er nødvendige i henhold til din betjeningsvejledning. Hvis du ikke udfører den nødvendige vedligeholdelse og de nødvendige justeringer, kan dette danne grundlag for at afvise en reklamation i henhold til garantien.

Genstande og fejl, der ikke er dækket

Det er ikke alle produktfejl eller funktionsfejl, der måtte opstå i garantiperioden, som udgør materialefejl eller fejl i den håndværksmæssige udførelse. Denne udtrykkelige garanti dækker ikke følgende:

- Produktfejl, som er en følge af brug ikke-originale Toro-reservedele eller af installation og brug af ekstra, modificeret eller ikke godkendt tilbehør
- Produktfejl, som er en følge af manglende udførelse af nødvendig vedligeholdelse og/eller justering
- Produktfejl, som er en følge af at have betjent produktet på en ødelæggende, uagtsom eller hensynsløs måde
- Reservedele, som forbruges ved brug, medmindre de skønnes at være defekte. Eksempler på reservedele, som forbruges eller opbruges ved normal drift af produktet, omfatter men er ikke begrænset til knive, knivcylindre, bundknive, piber, tændrør, styrehjul, dæk, filtre, remme og visse komponenter på sprøjter som f.eks. membraner, dyser og kontraventiler osv.
- Fejl, der forårsages af eksterne forhold. Forhold, der anses for at være eksterne forhold, omfatter men er ikke begrænset til vejrlig, opbevaringsforhold, forurening, brug af ikke godkendte kølevæsker, smøremidler, tilsætningsstoffer eller kemikalier osv.
- Normalt slid. Normalt slid omfatter men er ikke begrænset til beskadigelse af sæder som følge af slitage eller afslidning, slid på malede overflader, ridsede mærkater eller vinduer osv.

Reservedele

Reservedele, der planmæssigt skal udskiftet i forbindelse med nødvendig vedligeholdelse, er kun dækket af garantien i tidsrummet frem til det planmæssige tidspunkt for udskiftning af den pågældende reservedel.

Reservedele, som udskiftes i henhold til nærværende garanti, bliver Toros ejendom. Toro træffer endelig beslutning om, hvorvidt en reservedel eller en samlet enhed skal repareres eller udskiftes. Toro kan bruge fabriksrenoverede reservedele i stedet for nye reservedele til visse reparationer, der er dækket af garantien.

Generelle betingelser

Det eneste retsmiddel, du har til rådighed i henhold til nærværende garanti, er reparation hos en autoriseret Toro-forhandler.

Hverken The Toro Company eller Toro Warranty Company er ansvarlig for indirekte-, hændelige- eller følgeskader i forbindelse med brugen af de Toro-produkter, der er dækket af nærværende garanti, herunder omkostninger eller udgifter til at fremskaffe erstatningsudstyr eller service i de perioder, der med rimelighed medgår i forbindelse med funktionsfejl eller manglende rådighed over produktet, mens der udføres reparationer i henhold til garantien. Bortset fra den emissionsgaranti, der er nævnt nedenfor, og kun såfremt denne måtte finde anvendelse, gives ingen anden udtrykkelig garanti. Alle underforståede garantier om salgbarhed og brugsegnethed er begrænset til denne udtrykkelige garantis varighed.

I visse stater er det ikke tilladt at fragå ansvar for hændelige- og følgeskader eller at begrænse tidsrummet for en underforstået garantis varighed, så ovenstående ansvarsfragåelser og begrænsninger gælder muligvis ikke for dig.

Denne garanti giver dig bestemte juridiske rettigheder, men derudover kan du også have andre rettigheder, som varierer fra stat til stat.

Bemærk vedrørende motorgaranti: Emissionskontrolsystemet på dit produkt kan være dækket at en separat garanti, som overholder de krav, der er fastsat af det amerikanske miljøbeskyttelsesagentur (Environmental Protection Agency, EPA) og/eller rådet for luftressourcer i Californien (California Air Resources Board, CARB). De timemæssige begrænsninger, der er anført ovenfor, gælder ikke for garantien på emissionskontrolsystemet. Der henvises til garantierklæringen om motoremissionsgaranti, som er trykt i betjeningsvejledningen eller indeholdt i motorfabrikantens dokumentation, for yderligere oplysninger.

Andre lande end USA og Canada

Kunder, som har købt Toro-produkter, der er eksporteret fra USA eller Canada, skal kontakte deres Toro-forhandler for at få en garantipolice, som gælder for deres land, provins eller stat. Såfremt du af en eller anden grund er utilfreds med din forhandlers service eller har problemer med at få oplysninger om garantien, bedes du kontakte Toro-importøren. Hvis alt andet svigter, kan du kontakte os hos Toro Warranty Company.