Form No. 3355–845 Ver A

# Lövblås 600

**Modellnr 44536 – serienr 240000001 och högre**

## Bruksanvisning

Översättning av originalet (SV)

# Innehåll


| | Sida |
|---|---|
| Introduktion | 2 |
| Säkerhetsföreskrifter | 3 |
| Före användning | 3 |
| Under körning | 3 |
| Underhåll | 3 |
| Säkerhets- och instruktionsdekaler | 4 |
| Specifikationer | 6 |
| Allmänna specifikationer | 6 |
| Montering | 7 |
| Ballastkrav | 7 |
| Montera länkhjulen | 7 |
| Koppla ihop de nedre länkarmarna | 8 |
| Koppla ihop den övre länken | 8 |
| Justera kraftuttagsaxelns längd | 8 |
| Koppla ihop kraftuttagsaxeln | 9 |
| Justera krängningslänkarna | 10 |
| Justera trepunktslyftstoppet | 10 |
| Demontera blåsaren från traktorn | 11 |
| Smörja blåsaren | 11 |
| Körning | 11 |
| Arbetstips | 11 |
| Justera utkastarriktningen | 11 |
| Underhåll | 12 |
| Smörja blåsaren | 12 |
| Justera blåsarremmen | 13 |
| Felsökning | 14 |
| Förvaring | 15 |
| Toros allmänna produktgaranti | 16 |


# Introduktion

Läs bruksanvisningen noga så att du lär dig att använda och underhålla produkten på rätt sätt. Informationen i bruksanvisningen hjälper dig och andra att undvika personskador och skador på produkten. Även om Toro konstruerar och tillverkar säkra produkter så är det du som ansvarar för att produkten används på ett bra och säkert sätt.

Kontakta en auktoriserad återförsäljare eller Toros kundservice och ha produktens modell- och serienummer till hands om du har behov av service, Toro-originaldelar eller ytterligare information. De två numren är stansade i en plåt som sitter på fläkthuset.

Anteckna produktens modell- och serienummer här nedanför så är de lätta att hitta:

**Modellnr:** _____

**Serienr:** _____

I bruksanvisningen används särskilda säkerhetsmeddelanden för att ange eventuella risker och hjälpa dig och andra att undvika personskador och i värsta fall dödsfall. ***Fara***, ***Varning*** och ***Var försiktig*** är nyckelord som används för att ange risknivå. Var ytterst försiktig oavsett risknivå.

***Fara*** anger stor fara som *leder till* allvarliga personskador eller dödsfall om de rekommenderade försiktighetsåtgärderna inte följs.

***Varning*** anger fara som *kan* leda till allvarliga personskador eller dödsfall om de rekommenderade försiktighetsåtgärderna inte följs.

***Var försiktig*** anger fara som kan leda till mindre eller medelsvåra personskador om de rekommenderade försiktighetsåtgärderna inte följs.

Två andra ord används också för att markera information. **Viktigt** ger läsaren speciell mekanisk information och **Observera:** betonar allmän information som bör ges särskild uppmärksamhet.


**© 2003 av The Toro Company**


**8111 Lyndale Avenue South**
**Bloomington, MN 55420-1196, USA**





Med ensamrätt


Tryckt i USA

# Säkerhetsföreskrifter

**Förmågan att kontrollera risker och förebygga olyckor beror på hur medveten, ansvarsfull och välutbildad den personal är som använder, transporterar, underhåller och förvarar maskinen. Felaktig användning eller felaktigt underhåll av maskinen kan leda till personskada eller dödsfall. Följ säkerhetsföreskrifterna nedan för att minska risken för skador och olyckor med dödlig utgång.**

## Före användning

- Läs och förstå innehållet i denna bruksanvisning innan du använder maskinen. Bekanta dig ordentligt med alla reglage och lär dig att stanna snabbt. Du kan beställa en ny bruksanvisning genom att skicka in fullständiga modell- och serienummer till The Toro Company, 8111 Lyndale Avenue South, Bloomington, Minnesota 55420–1196, USA.
- Låt aldrig barn köra maskinen. Låt inte vuxna köra maskinen utan att ha fått ordentliga instruktioner. Endast utbildade förare som har läst denna manual bör använda maskinen.
- Använd aldrig maskinen om du är påverkad av alkohol, läkemedel eller andra droger.
- Se till så att kringstående håller sig på behörigt avstånd från arbetsområdet.
- Håll alla skydd och säkerhetsanordningar på plats. Om ett skydd eller en säkerhetsanordning inte fungerar eller om en dekal är skadad eller oläslig ska detta åtgärdas innan maskinen används. Dra också åt alla lösa muttrar, bultar och skruvar för att garantera att maskinen kan användas på ett säkert sätt.
- Kör inte maskinen i sandaler, tygskor eller tennisskor, eller i shorts. Bär inte heller löst sittande plagg som kan fastna i rörliga delar. Bär alltid långbyxor och ordentliga skor. Det är tillrådligt att bära skyddsglasögon, skyddsskor och hjälm, och detta är till och med ett krav enligt vissa lokala säkerhets- och försäkringsbestämmelser.

## Under körning

- Den här produkten kan överskrida bullernivåer på 85 dB(A) vid förarsätet. För längre arbetspass rekommenderas hörselskydd för att minska risken för permanent hörselskada.
- Användning av maskinen kräver koncentration. Du undviker att tappa kontrollen genom att tänka på följande:
  - Kör bara maskinen i dagsljus eller bra belysning.
  - Kör långsamt och se upp för hål eller andra dolda faror.
  - Kör inte i närheten av sandgropar, diken, bäckar eller andra faror.
  - Sänk farten när du gör tvära svängar och när du svänger i sluttningar.
  - Undvik att starta och stanna plötsligt.
  - Innan du börjar backa måste du titta bakåt och kontrollera att ingen befinner sig bakom maskinen.
  - Se upp för trafik när du kör nära vägar eller korsar vägar. Lämna alltid företräde.
- Kom inte nära utkastaröppningen när maskinen används. Se till så att kringstående håller sig på avstånd från utkastaröppningen och rikta inte utkastaren mot kringstående.
- Om du får motorstopp eller maskinen tappar fart och inte kan köra ända upp för en backe ska du inte vända runt maskinen. Backa alltid långsamt rakt nedför sluttningen.
- **Riskera inte skador! Avbryt arbetet** om en person eller ett djur utan förvarning dyker upp i eller i närheten av användningsområdet. Vårdslös körning kombinerat med terrängvinklar, studsning eller felaktigt placerade säkerhetsskydd kan medföra skador från kringslungade föremål. Återuppta inte arbetet förrän området är fritt.

  A. Sänk alltid ned blåsaren till marken och ta ut nyckeln ur tändningen när du ska lämna maskinen utan uppsikt.

## Underhåll

- Ta ut nyckeln ut tändlåset när maskinen servas, justeras eller förvaras så att motorn inte råkar starta av misstag.
- Utför endast det underhåll som beskrivs i denna bruksanvisning. Kontakta en auktoriserad Toro-återförsäljare vid eventuellt behov av större reparationer eller assistans.
- Se till att maskinen är säker att använda genom att dra åt muttrar, bultar och skruvar. Kontrollera ofta att alla bultar och muttrar är åtdragna enligt specifikationerna.
- Köp endast Toros originalreservdelar och tillbehör så att din Toro-maskin är Toro rakt igenom och för att säkerställa bäst prestanda och högst säkerhet. **Använd aldrig reservdelar och tillbehör från andra tillverkare som anges passa till maskinen.** Titta efter Toros logotyp för att vara säker på att du får originalreservdelar. Användning av reservdelar och tillbehör som inte har godkänts kan leda till att garantin blir ogiltig.

# Säkerhets- och instruktionsdekaler

Säkerhetsdekalerna och -anvisningarna är fullt synliga för föraren och finns nära alla potentiella farozoner. Dekaler som har skadats eller ramlat bort ska bytas ut eller ersättas.

**98–3110**

1. Fara – se bruksanvisningen.
2. Fara – använd hörselskydd.
3. Risk för utslungade föremål – håll kringstående på avstånd.
4. Använd alltid ögonskydd.
5. Risk för att kapa händer eller fötter – vänta tills alla maskinkomponenter har stannat innan du rör vid någon av dem.

**92–7936**

**92–7937**

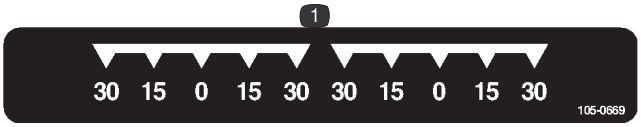


**105–0669**

1. Remspänningsindikator

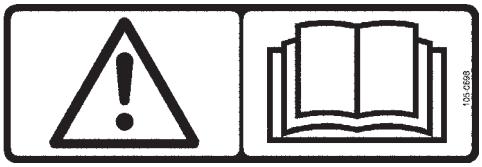

**105–0698**
**Kåpa 105–0707 för överensstämmelse inom EU**

1. Varning – läs *bruksanvisningen*.

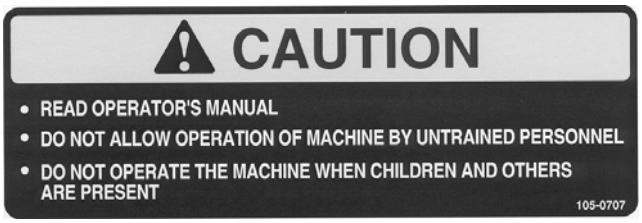


**105–0707**

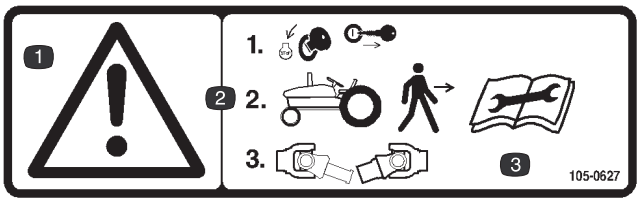


**105–0627**

1. Fara
2. Stäng av motorn och ta ut nyckeln ur traktorns tändning innan du lämnar förarpositionen. Koppla bort kraftuttagsaxeln.
3. Läs i bruksanvisningen innan du utför något underhåll på maskinen.

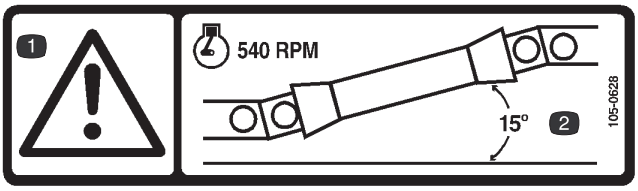


**105–0628**

1. Fara
2. Kör inte maskinen om kraftuttagsaxeln lutar mer än 15°.

**105–0708**

1. Fara – risk för utblåsande föremål; håll kringstående på avstånd från utkastet.

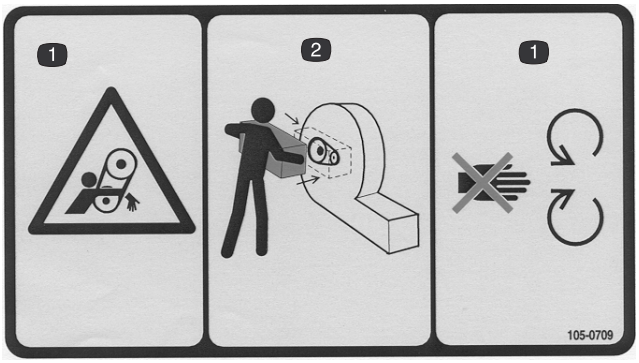


**105–0709**

1. Håll dig på avstånd från rörliga delar.
2. Kör inte maskinen om inte remskyddet sitter på plats.

# Specifikationer

## Allmänna specifikationer

| | |
|---|---|
| Fläkteffekt | 200 kubikmeter per minut ± 5,5 kubikmeter per minut<br>265 km/tim. ± 32 km/tim. |
| Fläkthastighet | 1 173 varv/minut ± 20 varv/minut vid en ineffekt på 540 till kraftuttaget |
| Utkastområde | 645 kvadratcentimeter |
| Riktningsreglering | Strålriktare för 180 graders avledning som standard. Vridningsreglering för grind precis bakom trepunktskrok. |
| Länkhjul | Två 13 x 5,00–6 pneumatiska gummidäck |
| Höjdjustering | 0–38 mm i steg om 12,7 mm |
| Gräsmatteskydd | 40,5 cm lång gräsmattevals som är 10 cm i diameter, bakom fläkthuset. 20 cm lång gräsmattevals som är 10 cm i diameter, under gräsriktaren. Konisk medplatta under strålriktaren. |
| Markfrigång | Påverkas av traktorns trepunktskrok och länkhjul |
| Fläkt | 0,250 HRPO-platta<br>Radiell utformning med 8 blad<br>Yttre diameter: 68,6 cm ± 13 mm<br>Bredd: 21,6 cm ± 32 mm<br>Vikt: 44,5 kg ± 1 kg. |
| Fläkthus | Delat hus – övre och undre hus<br>Övre hus – 12 ga. främre och bakre HRPO-plattor med fläns vid skarven och 12 ga. rullat och flänsat HRPO-blåsarband med ökande radie från avskärningspunkten<br>Undre hus – 10 ga. främre och bakre HRPO-plattor med fläns vid skarven och 12 ga. rullat och flänsat HRPO-blåsarband med ökande radie till avgassystemet<br>Spel inuti huset: 24,5 cm ± 32 mm |
| Drivning | Remdrivning 4–5 VX<br>Strömkälla: 30 hk i kraftuttag +1–3 hk i traktor med trepunktskrok och 540 i kraftuttag<br>Drivförhållande: 0,460:1<br>Love joy-remspännare av torsionsmodell |
| Montering: | Kategori ett eller två, trepunktskrok på en traktor i sortimentet med 30 hk kraftuttag med en trepunktskrok och 540 kraftuttag |
| Vikt: | 215 kg |

**Observera:** Specifikationer och utformning kan ändras utan föregående meddelande.

# Montering

**Observera:** Använd denna tabell som en kontrollista för att säkerställa att du har fått samtliga delar. Om någon del saknas kan inte monteringen slutföras.

| Beskrivning | Antal | Användning |
|---|---|---|
| Länkhjul<br>Axel<br>Bricka<br>Saxpinne | 2<br>2<br>8<br>4 | Montera länkhjul på hjulgafflar |
| Drivaxel | 1 | Montera drivaxel på blåsare och traktor |
| Bruksanvisning | 1 | Läses innan maskinen tas i bruk |
| Reservdelskatalog | 1 | |
| Registreringskort | 1 | Fyll i och sänd tillbaka till Toro. |

**Observera:** Vänster och höger sida på maskinen är lika med förarens vänstra respektive högra sida vid normal körning.

## Ballastkrav

**Försiktighet**

**Om det inte finns rätt mängd ballast i däcken kan traktorn bli instabil och orsaka personskador.**

**Kontrollera att traktorn har rätt mängd ballast fram; information om ballastkraven finns i bruksanvisningen till traktorn.**

## Montera länkhjulen

1. Montera en länkhjulsenhet mellan varje hjulgaffel med fyra brickor, axel och två saxsprintar (fig. 1).

**Observera:** Två brickor sätts mellan varje sida av hjulet och hjulgaffeln.

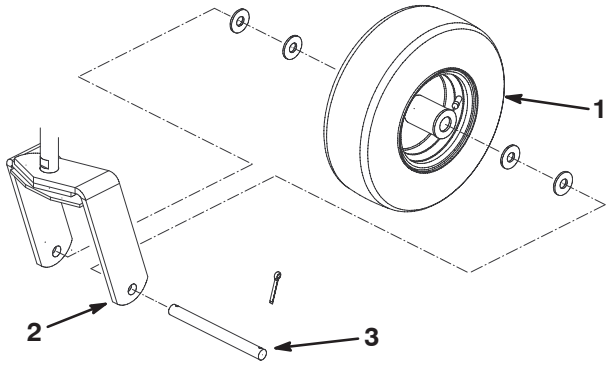


**Figur 1**

1. Hjul
2. Hjulgaffel
3. Axel

## Koppla ihop de nedre länkarmarna

1. Ställ blåsaren på en plan, jämn yta.
2. Backa upp traktorn snett mot blåsaren tills de nedre länkarmarna är inriktade efter hakbultarna.
3. Kontrollera att kraftuttaget är urkopplat.
4. Dra åt parkeringsbromsen, stäng av motorn och ta ut nyckeln ur tändningen. Vänta tills motorn och alla rörliga delar har stannat innan du lämnar förarsätet på traktorn.
5. Sätt i den högra och vänstra nedre länkarmen i hakbultarna (fig. 2).

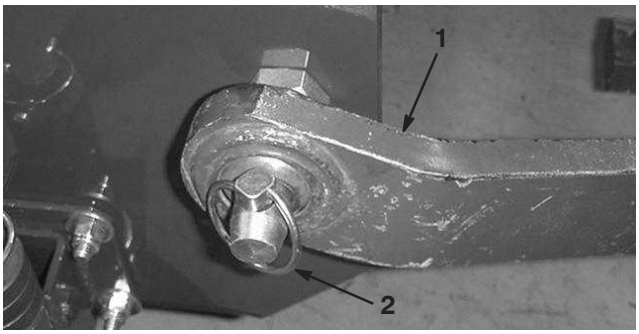


**Figur 2**

1. Nedre länk
2. Hjulsprint

6. Fäst de nedre länkarmarna på hakbultarna med hjulsprintarna (fig. 2).

## Koppla ihop den övre länken

1. Koppla ihop den övre länken med hålen i blåsarfästet och fäst den med en sprintbult och hjulsprint (fig. 3).

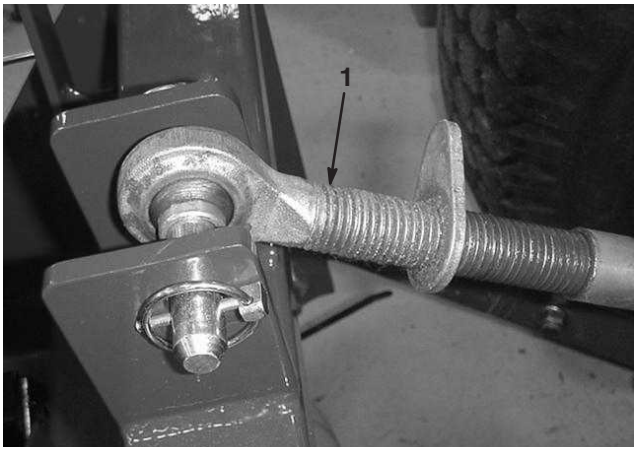


**Figur 3**

1. Övre länk
2. Sprintbult
3. Hjulsprint

2. Vrid justerlänken för att spänna länken. Dra åt inte för mycket så att blåsarens bakre del höjs från marken.
3. Dra åt låsmuttern för att fästa den övre länken i rätt läge.

## Justera kraftuttagsaxelns längd

**Viktigt** En lång kraftuttagsaxel följer med maskinen som passar till traktorer med väldigt varierande kraftuttags- och trepunktsplacering. Axeln är för lång för de flesta traktorer och måste kortas av till rätt längd för att undvika skador.

1. Ställ blåsaren på ett plant underlag och sänk ned blåsaren tills den ingående axeln är i ungefär samma höjd som traktorns kraftuttagsaxel. Det är det kortaste avståndet mellan de två axlarna.
2. Mät avståndet från låsskåran i traktorns kraftuttagsaxel till låsskåran i blåsarens ingående axel. Anteckna detta mått.
3. Fäll ihop kraftuttagsaxeln helt och mät avståndet mellan låspinnarnas flänsar. Anteckna detta mått.
4. I sin kortaste form måste de två halvorna av kraftuttagsaxeln ha minst 37 mm extra spel för att fällas ihop (fig. 4). Om måttet i steg 2 inte är minst 37 mm större än måttet i steg 3, är kraftuttagsaxeln för lång; gå vidare till steg 5. Om det finns tillräckligt med spel för att fälla ihop kraftuttagsaxeln ska du gå vidare till steg 10.

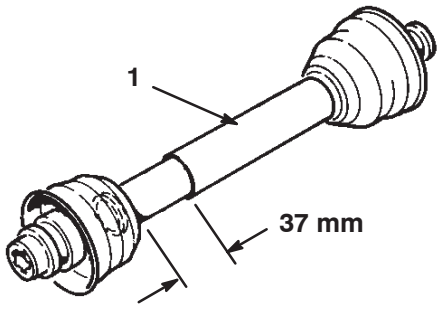


**Figur 4**

1. Kraftuttagsaxel

5. Använd följande uträkning för att ta reda på hur mycket kortare axeln måste vara när den är ihopkopplad för att det ska bli ett spel på 37 mm:
   A. Subtrahera det mått du antecknade i steg 3 från det mått du antecknade i steg 2. Anteckna detta mått.
   B. Subtrahera resultatet i steg 5A från 37 mm. Kraftuttagsaxeln måste förkortas så mycket.

6. Använd en bågfil och korta av skydden och stålrören till den beräknade längden. Skär av båda halvorna av kraftuttagsaxeln.
7. Grada av stålrörens ändar in- och utvändigt.
8. Ta bort allt skräp från rördelarna.
9. Smörj stålrören ordentligt.
10. Sätt ihop kraftuttagsaxeln och fäst den på blåsaren och traktorn.
11. Mät axeln. Upprepa proceduren om den inte är minst 37 mm.
12. Höj blåsaren till det högsta läget. Halvorna måste överlappas minst 75 mm. Justera trepunktslyftstoppet vid behov; se Justera trepunktslyftstoppet på sidan 10.

## Koppla ihop kraftuttagsaxeln

1. Koppla ihop kraftuttagsaxeln med blåsarens ingående axel.
2. Koppla ihop kraftuttagsaxeln med traktorns bakre kraftuttagsaxel.
3. Skjut kraftuttagsaxeln framåt så långt det går.
4. Tryck ned stiftet för att säkra kraftuttagsaxeln. Skjut kraftuttagsaxeln bakåt och framåt för att förvissa dig om att den är ordentligt fastlåst.

**Figur 5**

1. Kraftuttagsaxel
2. Säkerhetskedjor

5. Koppla ihop skyddssäkerhetskedjorna från kraftuttagsaxelns delar med de svetsade klämmorna på länkarmarna eller kraftuttagsskärmarna (fig. 5). Kontrollera att inte kedjorna spänns när du höjer och sänker blåsaren.

**Försiktighet**

**Om du inte kopplar ihop skyddskedjorna kan de rotera under användningen och orsaka kroppsskador.**

**Håll alla kraftuttagsskydd på plats och koppla ihop skyddskedjorna med länkarmarna eller kraftuttagsskydden.**

## Justera krängningslänkarna

Justera krängningslänkarna på de nedre dragstängerna på trepunktskroken för att minimera krängningarna i sidled till max 25 mm på varje sida.

1. Justera de nedre länkarna inombords tills de går emot blåsarens fästplattor (fig. 6). På så vis minskas belastningen på stiften. Om det sitter krängningskedjor i stället för krängningslänkar på traktorn, rekommenderar vi att du monterar brickor mellan den nedre länkarmen och hjulsprinten för att minska den överhängande belastningen på lyftstiften.

**Observera:** Läs i bruksanvisningen till traktorn för ytterligare information om monterings- och justeringsmetoder.

2. Vrid den justerbara länkens stomme (om en sådan finns) för att höja eller sänka länkarmen tills blåsaren är jämnt inställd i sidled.

**Figur 6**

1. Krängningslänk
2. Länkstomme

## Justera trepunktslyftstoppet

Justera och ställ in trepunktslyftstoppet (fig. 7) så att markfrigången blir max 10 cm, i det upphöjda läget, för att minimera kraftuttagets vinkel när blåsaren höjs. Under transport eller vid på- och avlastning på ett släp, kan du använda hela lyftintervallet förutsatt att inte kraftuttagsrören glider isär. Om du använder kraftuttaget i det helt upphöjda läget kan kraftuttaget och andra komponenter skadas.

**Figur 7**

1. Trepunktslyftstopp

**Observera:** Information om justeringsmetoder finns i bruksanvisningen till traktorn.

## Demontera blåsaren från traktorn

1. Ställ fordonet på en plan yta och inte i en backe.
2. Koppla ur kraftuttaget och lägg i parkeringsbromsen.
3. Stäng av motorn och ta ut nyckeln ur tändningslåset.

**Försiktighet**

**Vänta tills motorn och alla rörliga delar har stannat innan du lämnar förarsätet på traktorn.**

4. Koppla bort skyddssäkerhetskedjorna från traktorns kraftuttag. Fäst kedjans ände på kraftuttagsaxelns blåsarsida för att hindra kraftuttagsaxeln från att dela på sig.
5. Sänk sakta ned blåsaren tills valsen och länkhjulen går emot marken.
6. Ta bort hjulsprinten och övre länkpinnen, och fäst mittlänken på fästet.
7. Koppla bort kraftuttagsaxeln från traktorns kraftuttagsaxel.
8. Skjut kraftuttagsaxeln bakåt och demontera den från traktorn.
9. Ta bort hjulsprintarna och skjut av de nedre länkarmarna från hakbultarna.

## Smörja blåsaren

Innan du använder blåsaren måste kraftuttagsaxeln smörjas så att den får rätt smörjegenskaper; se Smörja blåsaren i underhållsavsnittet på sidan 12. Om enheten inte smörjs ordentligt kommer dess komponenter att gå sönder i förtid.

# Körning

**Observera:** Vänster och höger sida på maskinen är lika med förarens vänstra respektive högra sida vid normal körning.

## Arbetstips

**Varning**

**Luften som blåses ut är kraftfull och kan orsaka skador eller göra så att användaren tappar fotfästet.**

- **Kom inte nära utkastaröppningen när maskinen används.**
- **Håll kringstående på avstånd från utkastaröppningen när maskinen används.**

1. Starta traktorn och kör den med ett lågt varvtal.
2. Koppla in kraftuttaget medan motorn går på tomgång.
3. Öka kraftuttagets hastighet till 1 800 varv/minut.
4. Öva på att blåsa material. Vi rekommenderar att du blåser skräpet i samma riktning som vinden blåser. På det viset förhindrar du att materialet blåser tillbaks in i det rensade området.

## Justera utkastarriktningen

Du kan ändra utkastaröppningens riktning från sidan till rakt fram genom att flytta på reglagehandtaget (fig. 8).

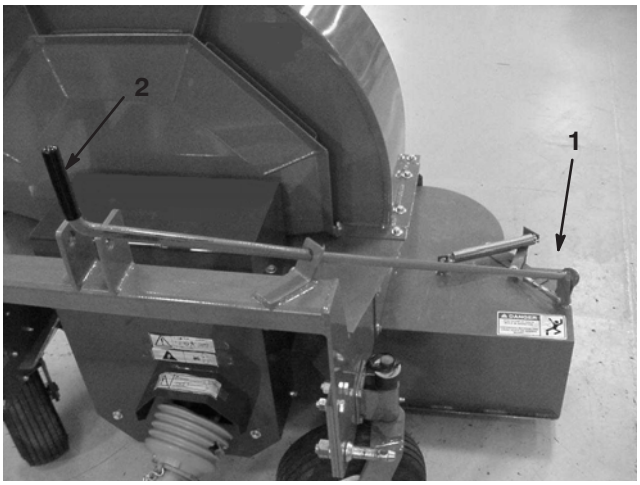


**Figur 8**

1. Utkastaröppning
2. Reglagehandtag

# Underhåll

**Observera:** Vänster och höger sida på maskinen är lika med förarens vänstra respektive högra sida vid normal körning.

## Smörja blåsaren

### Fläktaxellager

De två fläktaxellagren (fig. 9) måste smörjas var 8:e körtimme med fett nr 2 på litiumbas.

**Observera:** Demontera remskyddet så att du kommer åt den bakre kopplingen.

**Figur 9**

### Länkhjul

I normala fall ska länkhjulens två monteringsrör (fig. 10) smörjas var 50:e körtimme. Använd fett nr 2 på litiumbas.

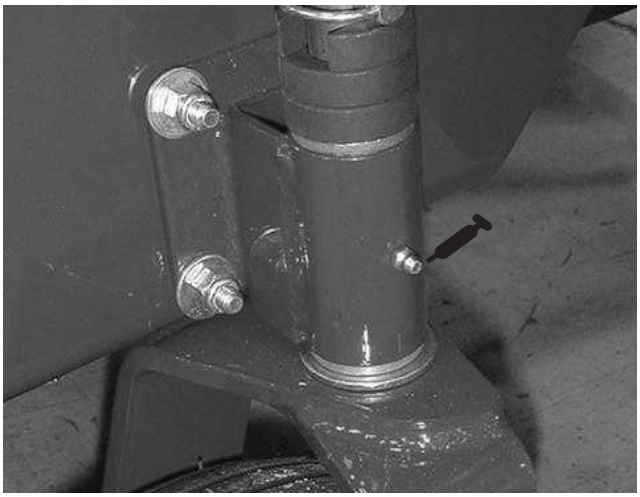

**Figur 10**

### Drivaxel

I normala fall ska drivaxelns två kopplingar smörjas var 100:e körtimme (fig. 11). Använd fett nr 2 på litiumbas.

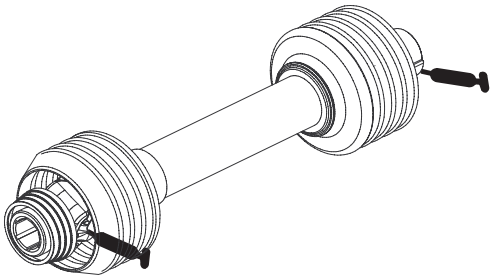

**Figur 11**

# Justera blåsarremmen

Se till att remmen är ordentligt spänd för att säkerställa korrekt maskindrift och undvika onödigt slitage. Kontrollera remmen ofta.

**Observera:** Kontrollera/justera blåsarremmens spänning efter de första 20 körtimmarna.

1. Ta bort huvudskruvarna, brickorna och muttrarna som håller fast remskyddet på blåsarhuset (fig. 12). Ta bort skyddet.

**Observera:** Du behöver inte koppla bort drivaxeln för att justera remmen.

**Figur 12**

1. Remskydd

2. Demontera huvudskruven och muttern som fäster spännstyrningen på blåsarramen (fig. 13). När du tar bort huvudskruven frigörs remspänningen.

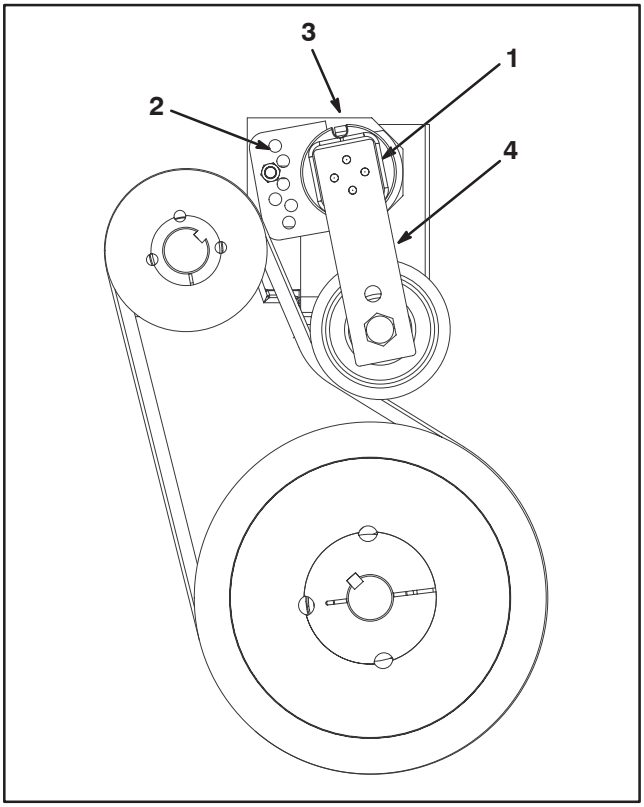


**Figur 13**

1. Remspännrör
2. Spännstyrning
3. Huvudskruvens placering
4. Remskivearm

3. Lossa huvudskruven som fäster remspännaren på baksidan av ramen.
4. Sätt en stor skiftnyckel på spännanordningen. Vrid spännanordningen medurs tills dekalen är inriktad efter 15° på spännröret.
5. För in huvudskruven i den inriktade styrningens hål och fäst den med en mutter. Om hålen inte är exakt inriktade ska du vrida styrningen till nästa högre hål tills de är inriktade.
6. Dra åt huvudskruven på baksidan av ramen för att låsa spännanordningen.
7. Montera remskyddet på blåsarhuset med huvudskruvarna, brickorna och muttrarna.

# Felsökning

| Problem | Möjliga orsaker | Åtgärder |
|---|---|---|
| Maskinen vibrerar kraftigt. | 1. Lagret/lagren på fläktaxeln har skadats.<br>2. Material har ansamlats på fläktbladen.<br>3. Kraftuttagsaxeln har för högt varvtal. | 1. Byt ut lagren.<br>2. Rengör eventuella ansamlingar på insidan av huset.<br>3. Minska kraftuttagets hastighet till 540 varv/minut. |
| Det finns inte tillräckligt stort luftflöde. | 1. Luftskårorna har täppts igen med skräp.<br>2. Traktorns varvtal är för lågt.<br>3. Gasen på traktorns motor är för långsam. | 1. Rensa bort allt skräp från skårorna.<br>2. Öka kraftuttagets hastighet till 540 varv/minut.<br>3. Utför de eventuella reparationer som krävs för att öka traktorns hastighet till vad som är normalt. |

# Förvaring

1. Rengör blåsaren noga. Fläkthuset ska vara fritt från smuts, löv och skräp.
2. Smörj alla smörjnipplar. Torka av överflödigt fett.
3. Stryk på ett tunt lager fett på kraftuttagsaxelns räfflor.
4. Dra åt alla fästelement.

# Toros allmänna produktgaranti

Två års begränsad garanti

## Fel och produkter som omfattas

The Toro Company och dess dotterbolag Toro Warranty Company garanterar gemensamt, och i enlighet med ett avtal dem emellan, att din Toro–produkt (”produkten”) är utan material– och tillverkningsfel i två år eller 1 500 arbetstimmar*, beroende på vilket som inträffar först. Om ett fel som omfattas av garantin föreligger, kommer vi att reparera produkten utan kostnad för dig. Detta omfattar feldiagnos, utförande av arbetet, reservdelar och transport. Denna garanti börjar gälla det datum då produkten levereras till den ursprungliga köparen i återförsäljarledet.

* Produkt som är utrustad med timmätare

## Anvisningar för garantiservice

Du är ansvarig för att meddela produktdistributören eller den auktoriserade återförsäljaren som du köpte produkten av så snart du tror att ett fel som omfattas av garantin föreligger.

Om du behöver hjälp med att hitta en produktdistributör eller auktoriserad återförsäljare, eller om du har några frågor som rör dina rättigheter och skyldigheter beträffande garantin, kan du kontakta oss på:

Toro Commercial Products Service Department
Toro Warranty Company
8111 Lyndale Avenue South
Bloomington, MN 55420-1196, USA
952-888-8801 eller 800-982-2740
E-post: commercial.service@toro.com

## Ägarens ansvar

Som ägare till produkten är du ansvarig för att utföra nödvändigt underhåll och nödvändiga justeringar som anges i bruksanvisningen. Om du inte utför nödvändigt underhåll och nödvändiga justeringar kan detta leda till att ett eventuellt garantianspråk inte godkänns.

## Produkter och fel som inte omfattas

Alla produkt– eller funktionsfel som inträffar inom garantiperioden beror inte på material- eller tillverkningsfel. Denna uttryckliga garanti omfattar inte följande:

- Produktfel som orsakats av användning av andra reservdelar än Toros, eller av installation och användning av extra, modifierade, eller ej godkända tillbehör.
- Produktfel som orsakats av underlåtenhet att utföra nödvändigt underhåll och/eller nödvändiga justeringar.
- Produktfel som orsakats av felaktig, slarvig eller vårdslös användning av produkten.
- Delar som förbrukas genom användningen, förutom om dessa visar sig vara defekta. Exempel på delar som förbrukas, eller används upp, vid normal användning av produkten omfattar, men är inte begränsade till, knivar, cylindrar, underknivar, harvpinnar, tändstift, länkhjul, däck, filter, remmar samt vissa sprutkomponenter som membran, munstycken och backventiler m.m.
- Fel som orsakats av yttre påverkan. Yttre påverkan omfattar, men är inte begränsad till, väder, förvaringsomständigheter, förorening, användning av ej godkända kylvätskor, smörjmedel, tillsatser eller kemikalier m.m.
- Normalt slitage. Normalt slitage omfattar, men är inte begränsat till, skador på säten till följd av slitage eller nötning, slitage på målade ytor, repor på dekaler eller fönster m.m.

## Reservdelar

Reservdelar som planeras att bytas ut i förbindelse med nödvändigt underhåll omfattas endast av garantin under perioden fram till den planerade tidpunkten för utbytet av delen.

Delar som byts ut under denna garanti tillfaller Toro. Toro fattar det slutliga beslutet om huruvida en befintlig del eller enhet ska repareras eller bytas ut. Toro kan använda reservdelar som omarbetats på fabrik i stället för nya delar i fråga om vissa garantireparationer.

## Allmänna villkor

Reparation av en auktoriserad Toro–distributör eller Toro–återförsäljare är den enda kompensation som du har rätt till under denna garanti.

**Varken The Toro Company eller Toro Warranty Company är ansvariga för indirekta eller oförutsedda skador eller följdskador i samband med användningen av de Toro–produkter som omfattas av denna garanti. Detta inkluderar alla kostnader eller utgifter för att tillhandahålla ersättningsutrustning eller service under rimliga perioder med funktionsfel eller avsaknad av möjlighet att använda produkten medan reparationer som omfattas av garantin utförs. Med undantag för den emissionsgaranti som nämns nedan, och endast om denna är tillämplig, finns ingen annan yttrycklig garanti. Alla indirekta garantier i fråga om säljbarhet och användningslämplighet är begränsade till denna uttryckliga garantis varaktighet.**

I vissa stater är det inte tillåtet att undanta oförutsedda skador eller följdskador, eller tidsbegränsa en indirekt garantis varaktighet, och i dessa fall är det möjligt att ovanstående undantag och begränsningar inte gäller.

Denna garanti ger dig specifika juridiska rättigheter, och du kan även ha andra rättigheter som varierar från stat till stat.

**Anmärkning om motorgarantin:** Emissionskontrollsystemet kan omfattas av en separat garanti som uppfyller de krav som fastställts av den amerikanska miljömyndigheten (Environmental Protection Agency, EPA) och/eller Kaliforniens luftskyddsmyndighet (California Air Resources Board, CARB). Timbegränsningarna som anges ovan är inte tillämpliga i fråga om garantin för emissionskontrollsystemet. Se garantiförklaringen om motoremissionskontroll som finns i bruksanvisningen eller i motortillverkarens dokumentation för ytterligare information.

## Andra länder än USA och Kanada

Kunder som har köpt Toro–produkter som exporterats från USA eller Kanada ska kontakta sin Toro–distributör (återförsäljare) för att få garantipolicyn för sitt eget land eller sin provins eller stat. Om du av någon anledning är missnöjd med din distributörs service eller har svårt att få garantiupplysningar kontaktar du Toro–importören. Om allt annat misslyckas kan du kontakta oss på Toro Warranty Company.

Artikelnr 374-0137 version A