Form No. 3356-315 Rev A

Count on it.

Manuel de l'utilisateur

Z Master® Z593-D avec plateau de coupe à éjection latérale TURBO FORCE® 52 ou 60 pouces

N° de modèle 74264TE—N° de série 270000001 et suivants

N° de modèle 74265TE—N° de série 270000001 et suivants

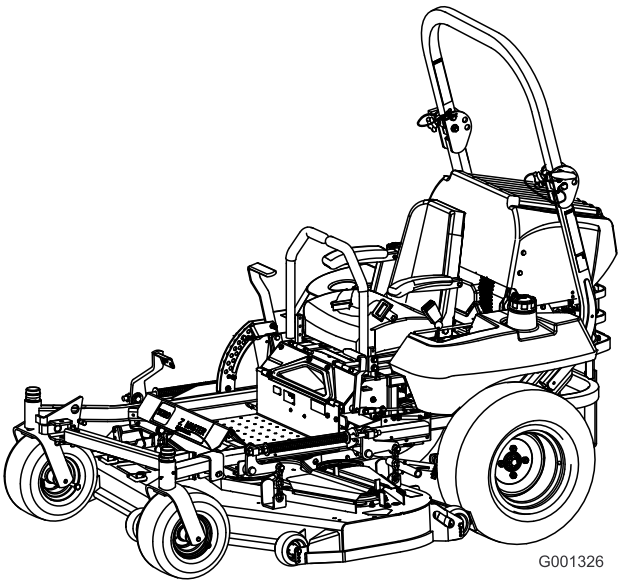

Enregistrez votre produit à www.Toro.com.

Traduction du texte d'origine (FR)

This spark ignition system complies with Canadian ICES-002.

Introduction

Lisez attentivement ces informations pour apprendre comment utiliser et entretenir correctement votre produit, et éviter de lendommager ou de vous blesser. Vous êtes responsable de lutilisation sûre et correcte du produit.

Vous pouvez contacter Toro directement à www.Toro.com pour tout renseignement concernant un produit ou un accessoire, pour obtenir ladresse des concessionnaires ou pour enregistrer votre produit.

Lorsque vous contactez un distributeur ou un réparateur Toro agréé pour lentretien de votre machine, pour vous procurer des pièces Toro dorigine ou pour obtenir des renseignements complémentaires, soyez prêt(e) à lui fournir les numéros de modèle et de série du produit. Figure 1 indique lemplacement des numéros de modèle et de série du produit. Inscrivez les numéros dans lespace réservé à cet effet.

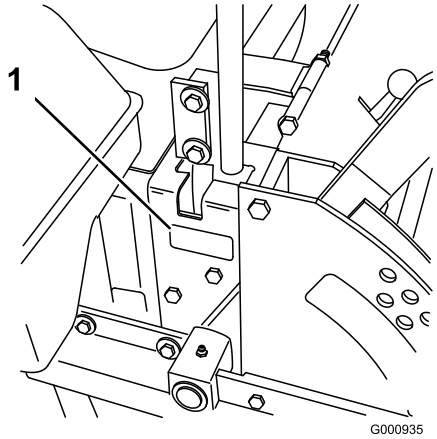

Figure 1

1. Emplacement des numéros de modèle et de série

N° de modèle _____

N° de série _____

Les mises en garde de ce manuel signalent des dangers potentiels et sont signalées par le symbole de sécurité (Figure 2), qui indique un danger pouvant entraîner des blessures graves ou mortelles si les précautions recommandées ne sont pas respectées.

Figure 2

1. Symbole de sécurité

Deux autres termes sont également utilisés pour faire passer des informations essentielles : **Important**, pour attirer lattention sur des informations mécaniques spécifiques, et **Remarque**, pour des informations dordre général méritant une attention particulière.

Table des matières

Introduction 2
Sécurité 4
- Consignes de sécurité 4
- Informations concernant la sécurité des tondeuses autoportées Toro 6
- Pression acoustique 6
- Puissance acoustique 6
- Niveau de vibrations 6
- Graphique d'inclinaison 8
- Autocollants de sécurité et d'instruction 9

Vue d'ensemble du produit 15
- Commandes 15

Utilisation 16
- Ajout de carburant 16
- Contrôle du niveau dhuile moteur 17
- Changer de réservoir de carburant 17
- Utilisation du système anti-retournement (ROPS) 18
- Sécurité avant tout 19
- Utilisation du frein de stationnement 20
- Démarrage et arrêt du moteur 21
- Utilisation de la prise de force (PDF) 22
- Système de sécurité 23
- Marche avant ou arrière 23
- Arrêt de la machine 24
- Réglage de la hauteur de coupe 24
- Réglage des galets anti-scalp 25
- Réglage du déflecteur déjection 26
- Positionnement du déflecteur déjection 26
- Positionnement du siège 27
- Déverrouillage du siège 27
- Pousser la machine à la main 28
- Utilisation de léjection latérale 28
- Transport de la machine 29
- Chargement de la machine pour le transport 29
- Conseils d'utilisation 30

Entretien 32

© 2005—The Toro® Company

8111 Lyndale Avenue South
Bloomington, MN 55420

Contactez-nous sur www.Toro.com.
Imprimé aux États-Unis.
Tous droits réservés

Programme d'entretien recommandé 32
Lubrification 33
Graissage et lubrification 33
Graissage du plateau de coupe et des poulies de tension des courroies..... 34
Entretien du moteur 35
Entretien du filtre à air 35
Huile et filtre à huile moteur..... 36
Entretien du système d'alimentation..... 40
Entretien des filtres à carburant..... 40
Entretien du réservoir de carburant..... 40
Entretien du système électrique..... 40
Entretien de la batterie..... 40
Entretien des fusibles 42
Entretien du système d'entraînement 43
Réglage de la correction directionnelle..... 43
Contrôle de la pression des pneus..... 43
Contrôle de lécrou crénelé de moyeu de roue..... 44
Réglage du roulement de pivot de roue pivotante 44
Entretien du boîtier dengrenages 45
Entretien du système de refroidissement 46
Entretien du circuit de refroidissement..... 46
Entretien des freins 47
Réglage du frein de stationnement..... 47
Entretien des courroies..... 48
Contrôle des courroies..... 48
Remplacement de la courroie du plateau de coupe 48
Remplacement de la courroie dentraînement de PDF 48
Remplacement de la courroie dentraînement de la pompe..... 49
Remplacement et tension de la courroie dalternateur..... 50
Entretien des commandes..... 51
Réglage du point mort des leviers de commande 51
Entretien du système hydraulique..... 53
Entretien du système hydraulique..... 53
Réglage du point mort des pompes hydrauliques 55
Entretien du plateau de coupe..... 58
Mise à niveau de la tondeuse à trois positions 58
Entretien des lames de coupe..... 59
Remplacement du déflecteur d'herbe 62
Nettoyage..... 63
Nettoyage du dessous du plateau de coupe 63
Élimination des déchets..... 63
Remisage..... 63
Nettoyage et remisage..... 63
Dépistage des défauts 65
Schémas 67

Sécurité

Cette machine est conforme ou supérieure aux normes européennes en vigueur au moment de sa fabrication. Elle peut cependant occasionner des accidents si elle est mal utilisée ou mal entretenue. Pour réduire les risques daccidents et de blessures, respectez les consignes de sécurité qui suivent. Tenez toujours compte des mises en garde signalées par le symbole de sécurité et la mention PRUDENCE, ATTENTION ou DANGER. Ne pas les respecter, cest risquer de vous blesser, parfois mortellement.

Consignes de sécurité

Les instructions qui suivent sont extraites de la norme EN 836:1997 du CEN.

Ce produit peut sectionner les mains ou les pieds et projeter des objets. Respectez toujours toutes les mesures de sécurité pour éviter des blessures graves, voire mortelles.

Formation

- Lisez attentivement les instructions. Familiarisez-vous avec les commandes et lutilisation de léquipement.
- Ne laissez jamais des enfants, ou des adultes nayant pas pris connaissance de ces instructions, utiliser la tondeuse. Certaines législations imposent un âge minimum pour lutilisation de ce type dengin.
- Ne tondez jamais lorsque des personnes, et surtout des enfants ou des animaux familiers, se trouvent à proximité.
- Noubliez jamais que lutilisateur est responsable de tout accident ou dommage causé aux autres personnes et à leurs possessions.
- Ne transportez pas de passagers.
- Tout utilisateur est tenu de suivre une formation professionnelle et pratique. La formation doit insister sur les points suivants :
  - la nécessité de consacrer toute son attention à la conduite lorsquon utilise une tondeuse autoportée ;
  - lapplication des leviers de commande ne permet pas de regagner le contrôle dune tondeuse autoportée en cas de problème sur une pente. La perte de contrôle est due le plus souvent :
    - ◊ au manque dadhérence des roues, surtout sur herbe humide ;
    - ◊ à une conduite trop rapide ;
    - ◊ à un freinage inadéquat ;
    - ◊ à un type de machine non adapté à la tâche ;
    - ◊ à lignorance de limportance de la nature du terrain, surtout sur pente ;
    - ◊ à un attelage incorrect ou à une mauvaise répartition de la charge.

Préliminaires

- Portez toujours un pantalon et des chaussures solides pour travailler. Ne tondez pas pieds nus ou en sandales.
- Inspectez soigneusement la zone à tondre et enlevez tout objet susceptible dêtre projeté par la machine.
- **Attention** – Le carburant est extrêmement inflammable.
  - Conservez le carburant dans un récipient spécialement conçu à cet effet.
  - Faites toujours le plein à lextérieur, et ne fumez jamais pendant cette opération.
  - Faites le plein avant de mettre le moteur en marche. Nenlevez jamais le bouchon du réservoir de carburant et najoutez jamais de carburant lorsque le moteur tourne ou quil est chaud.
  - Si vous renversez du carburant, ne mettez pas le moteur en marche. Éloignez la machine et évitez toute source possible dinflammation jusquà dissipation complète des vapeurs de carburant.
  - Refermez soigneusement les réservoirs et les bidons dessence.
- Remplacez les silencieux défectueux.
- Avant dutiliser la machine, vérifiez toujours si les lames, boulons de lames et ensembles de coupe ne sont pas usés ou endommagés. Remplacez les boulons et les lames usés ou endommagés par paires pour ne pas modifier léquilibre.
- Attention, sur les machines à plusieurs lames, la rotation dune lame peut entraîner le déplacement des autres lames.

Utilisation

- Restez vigilant, ralentissez et soyez prudent quand vous changez de direction. Regardez derrière vous et de chaque côté avant de changer de direction.
- Ne faites pas tourner le moteur dans un espace clos où le monoxyde de carbone dangereux dégagé par léchappement risque de saccumuler.

- Tondez uniquement à la lumière du jour ou avec un bon éclairage artificiel.
- Avant de mettre le moteur en marche, débrayez lentraînement des lames et mettez la transmission au point mort.
- Nutilisez pas la machine sur des pentes de plus de 15 degrés.
- Aucune pente nest absolument sans danger. Le déplacement sur une pente herbeuse demande une attention particulière. Pour éviter que la machine ne se retourne :
  - ne démarrez pas et ne vous arrêtez pas brusquement sur une pente ;
  - réduisez votre vitesse sur pente et lorsque vous prenez des virages serrés ;
  - méfiez-vous des irrégularités de terrain, des obstacles, des trous et autres dangers cachés ;
- Faites preuve de prudence lorsque vous remorquez des charges ou que vous utilisez un équipement lourd.
  - - Nutilisez que les points dattache agréés de la barre de remorquage.
  - - Ne transportez que des charges pouvant être contrôlées facilement.
  - - Ne prenez pas de virages serrés. Conduisez avec prudence en marche arrière.
- Méfiez-vous de la circulation près des routes et pour traverser.
- Arrêtez la rotation des lames avant de traverser une surface non herbeuse.
- Lorsque vous utilisez des accessoires, ne dirigez jamais léjection vers qui que ce soit et ne laissez personne sapprocher de la machine en marche.
- Nutilisez jamais une machine dont les capots sont défectueux ou dont les protections de sécurité ne sont pas en place.
- Ne modifiez pas le réglage du régulateur et ne faites pas tourner le moteur trop vite, sous peine daccroître les risques daccidents et de blessures corporelles.
- Avant de quitter le poste de conduite :
  - désengagez la prise de force et abaissez les accessoires ;
  - sélectionnez le point mort et serrez le frein de stationnement ;
  - coupez le moteur et enlevez la clé de contact.
- Débrayez les accessoires, coupez le moteur et débranchez le(s) fil(s) de bougie ou enlevez la clé de contact :
  - avant de dégager ou désobstruer léjecteur ;
  - avant dinspecter, de nettoyer ou deffectuer toute opération sur la tondeuse ;
  - après avoir heurté un obstacle. Recherchez et réparez les dégâts éventuels avant de remettre la machine en marche et dutiliser les accessoires ; si la machine se met à vibrer de manière inhabituelle (vérifiez immédiatement).
- Désengagez lentraînement des accessoires lors du transport et quand ils ne servent pas.
- Coupez le moteur et débrayez les accessoires :
  - avant de rajouter du carburant ;
  - avant de retirer le bac à herbe ;
  - avant de régler la hauteur de coupe, sauf si ce réglage peut se faire depuis la position de conduite.
- Réduisez louverture du papillon pendant la mise à larrêt du moteur et coupez larrivée de carburant après la tonte si le moteur est équipé dun robinet de carburant.

Entretien et remisage

- Gardez tous les écrous, boulons et vis toujours bien serrés pour être sûr de pouvoir utiliser la machine sans danger.
- Nentreposez jamais une machine dont le réservoir contient du carburant dans un local où les vapeurs risquent de rencontrer une flamme nue ou une étincelle.
- Laissez refroidir le moteur avant de ranger la machine dans un local fermé.
- Pour réduire les risques dincendie, débarrassez le moteur, le silencieux, le bac à batterie et le lieu de stockage de lessence de tout excès de graisse, débris dherbe et feuilles.
- Vérifiez fréquemment létat et lusure du bac à herbe.
- Remplacez les pièces usées ou endommagées pour éviter les accidents.
- La vidange du réservoir dessence doit impérativement seffectuer à lextérieur.
- Attention, sur les machines à plusieurs lames, la rotation dune lame peut entraîner le déplacement des autres lames.
- Si vous devez garer la machine, la remiser ou la laisser sans surveillance, abaissez le plateau de coupe sauf si vous utilisez un système de blocage mécanique positif.

Informations concernant la sécurité des tondeuses autoportées Toro

La liste suivante contient des informations spécifiques concernant la sécurité des produits Toro ou toute autre information relative à la sécurité quil est important de connaître et qui napparaît pas dans les spécifications de la norme CEN.

- Les gaz déchappement contiennent du monoxyde de carbone, un gaz inodore mortel. Ne faites pas tourner le moteur dans un local fermé.
- Gardez mains, pieds, cheveux et vêtements amples à lécart de la zone déjection de laccessoire, du dessous de la machine et des pièces mobiles quand le moteur est en marche.
- Ne touchez aucune partie de la machine ou des accessoires juste après leur arrêt, car elles peuvent être très chaudes. Laissez-les refroidir avant dentreprendre toute réparation, tout réglage ou tout entretien.
- Lacide de la batterie est toxique et peut causer des brûlures. Évitez tout contact avec la peau, les yeux et les vêtements. Protégez-vous le visage, les yeux et les vêtements quand vous manipulez la batterie.
- Les gaz de la batterie peuvent exploser. Gardez la batterie éloignée des cigarettes, des flammes ou sources détincelles.
- Pour préserver les normes dorigine, nutilisez que des pièces de rechange Toro dorigine.
- Nutilisez que des accessoires agréés par Toro. Lutilisation daccessoires non agréés risque dannuler la garantie.

Utilisation sur pente

- Ne travaillez pas sur des pentes de plus de 15 degrés.
- Ne travaillez pas à proximité de dénivellations, de fossés, de berges escarpées ou détendues deau. Le dépassement des roues au-dessus dune dénivellation peut entraîner le renversement de la machine et provoquer des blessures graves ou mortelles (noyade, etc.).
- Ne travaillez pas sur les pentes lorsque lherbe est humide. Les conditions glissantes réduisent la motricité, ce qui risque de faire déraper la machine et dentraîner la perte du contrôle.
- Ne changez pas soudainement de vitesse ou de direction.
- Utilisez une tondeuse autotractée et/ou une débroussailleuse manuelle près des dénivellations, des fossés, des berges escarpées ou des étendues deau.
- Ralentissez et procédez avec précaution sur les pentes.
- Dégagez la zone de travail des obstacles éventuels tels pierres, branches, etc., ou balisez les obstacles. Lherbe haute peut masquer les accidents du terrain.
- Méfiez-vous des fosses, trous, rochers, creux et bosses qui modifient langle de travail, car un terrain irrégulier peut provoquer le retournement de la machine.
- Évitez les démarrages brusques en montée, car la machine risque de basculer en arrière.
- Tenez compte du fait quune perte de motricité peut se produire en descente et que le transfert du poids sur les roues avant peut entraîner le patinage des roues motrices, et donc une perte du freinage et de la direction.
- Évitez toujours de démarrer ou de vous arrêter en côte. Si les roues perdent de leur motricité, désengagez les lames et redescendez lentement jusquau bas de la pente.
- Suivez les recommandations du constructeur concernant lutilisation de masses déquilibrage ou de contrepoids pour améliorer la stabilité de la machine.
- Redoublez de prudence quand des bacs à herbe ou dautres accessoires sont montés sur la machine, car ils peuvent en modifier la stabilité et entraîner la perte du contrôle de la machine.

Pression acoustique

Cette machine produit au niveau de loreille de lutilisateur une pression acoustique maximale de 91 dBA, daprès des mesures effectuées sur des machines identiques selon les spécifications de la norme EN 11094 et EN 836.

Puissance acoustique

Cette machine a un niveau de puissance acoustique garanti de 105 dBA, daprès des mesures effectuées sur des machines identiques selon les spécifications de la norme EN 11094.

Niveau de vibrations

Cette machine expose les mains et les bras à un niveau de vibration maximum de 4 m/s^2, daprès des mesures effectuées sur des machines identiques selon les spécifications de la norme EN 1033. Cette machine expose le corps à un niveau de vibration maximum de 1,5 m/s^2, daprès des mesures effectuées sur des

machines identiques selon les spécifications de la norme EN 1032.

Graphique d'inclinaison

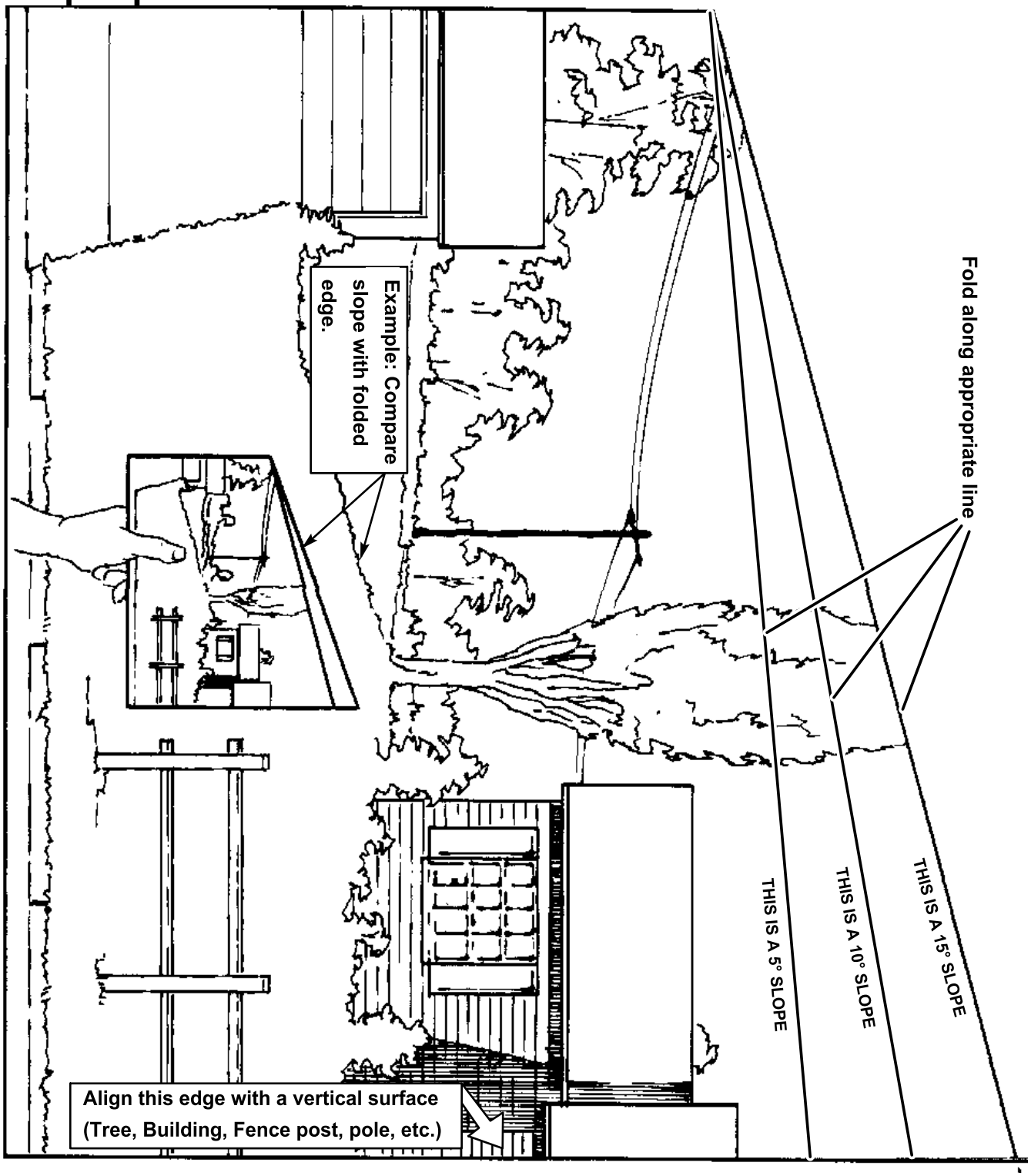

Autocollants de sécurité et d'instruction

Des autocollants de sécurité et des instructions bien visibles sont placés près de tous les endroits potentiellement dangereux. Remplacez tout autocollant endommagé ou manquant.

1

58-6520

1. Graisser

93-7010

1. Risque de projections –
2. Risque de projections par la tondeuse – gardez le déflecteur en place.
3. Risque de sectionnement/mutilation des mains ou des pieds – ne vous approchez pas des pièces mobiles.

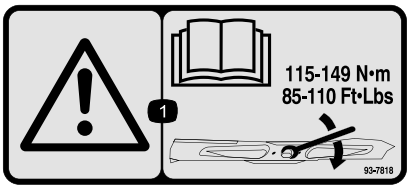

93-7818

1. Attention – consultez le *Manuel de lutilisateur* pour savoir comment serrer les boulons et les écrous des lames à 115-149 Nm.

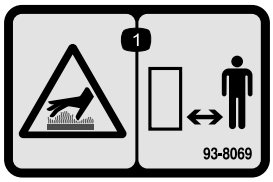

93-8069

1. Surface brûlante/risque de brûlure - restez à une distance suffisante de la surface brûlante.

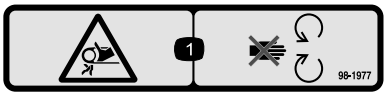

98-1977

1. Risque de coincement dans la courroie – ne vous approchez pas des pièces mobiles.

98-4387

1. Attention – portez des protège-oreilles.

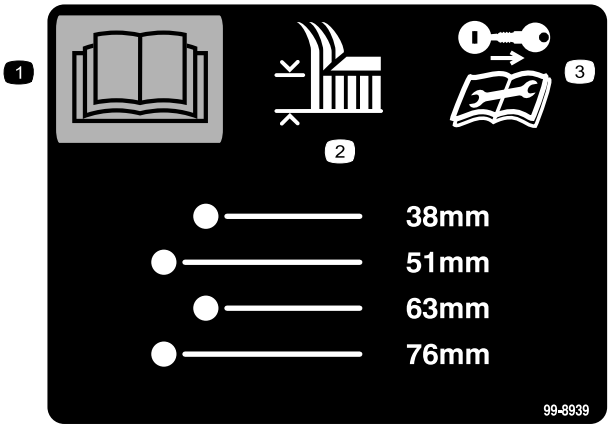

99-8939

1. Lisez le *Manuel de lutilisateur*.
2. Hauteur de coupe
3. Retirez la clé de contact et lisez les instructions avant de procéder à lentretien ou à des révisions.

103-1636

104-2449

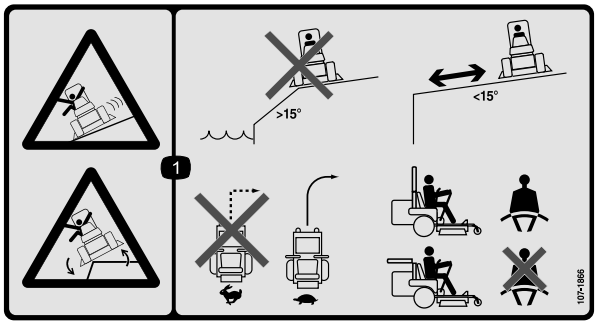

107-1866

1. Risque de patinage, de perte de contrôle et de renversement près des dénivellations – nutilisez pas la machine près de dénivellations, détendues deau ou sur des pentes de plus de 15 degrés. Ne vous approchez pas des dénivellations. Ne changez pas brusquement de direction lorsque vous avancez à grande vitesse. Commencez à ralentir puis tournez progressivement. Si larceau de sécurité est relevé, bouclez la ceinture de sécurité ; par contre, ne la bouclez pas si larceau de sécurité est abaissé.

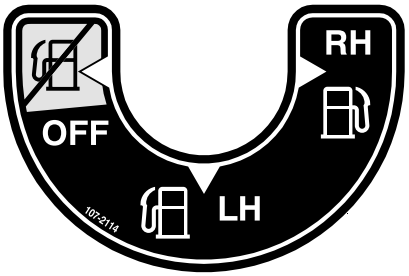

107-2114

107-2131

1. Niveau dhuile hydraulique
2. Attention – ne touchez pas la surface chaude.

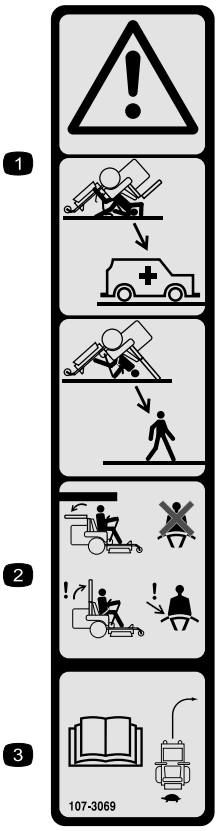

107-3069

1. Attention – noubliez pas que la protection anti-retournement est inexistante lorsque larceau de sécurité est abaissé.
2. Pour éviter de vous blesser, parfois mortellement, en vous retournant, gardez larceau de sécurité relevé et bloqué en position, et attachez votre ceinture de sécurité. Nabaissez larceau de sécurité quen cas dabsolue nécessité et nattachez pas la ceinture de sécurité dans ce cas.
3. Lisez le *Manuel de lutilisateur* ; conduisez lentement et prudemment.

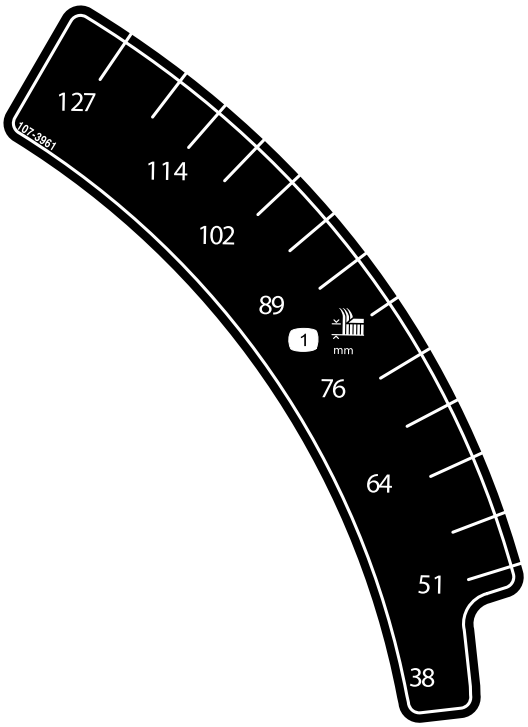

107-3961

1. Hauteur de coupe en millimètres

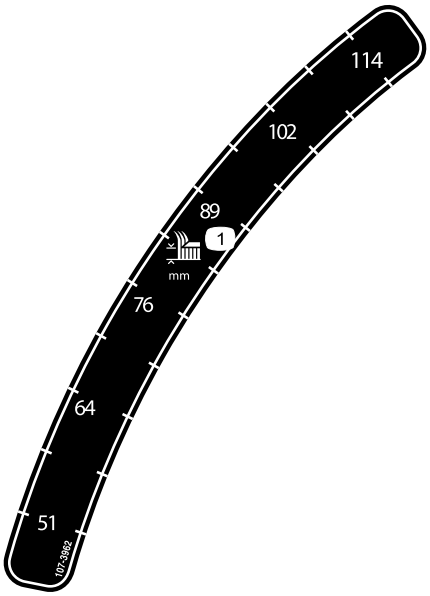

107-3962

1. Hauteur de coupe en millimètres

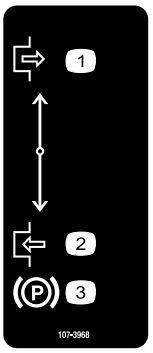

107-3968

1. Serré
2. Desserré
3. Frein de stationnement

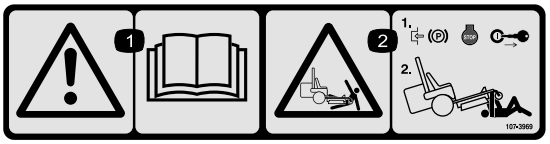

107-3969

1. Attention – lisez le *Manuel de lutilisateur*.
2. Risque décrasement par la machine – serrez le frein de stationnement, arrêtez le moteur et retirez la clé de contact avant de travailler sous la machine.

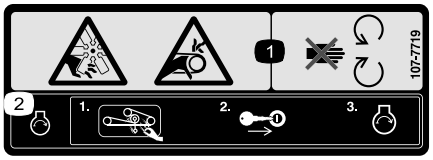

107-7719

1. Risque de mutilation par le ventilateur et risque de coincement par la courroie – ne vous approchez pas des pièces mobiles.
2. Avant de mettre le moteur en marche, nettoyez lherbe et les débris qui se trouvent sur la courroie et les poulies du plateau de coupe, insérez la clé dans le commutateur dallumage et mettez le moteur en marche.

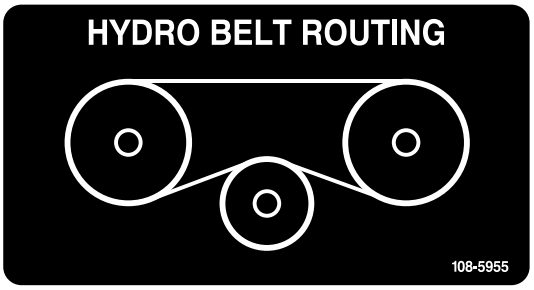

108-5955

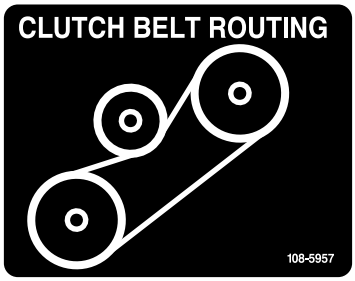

108-5957

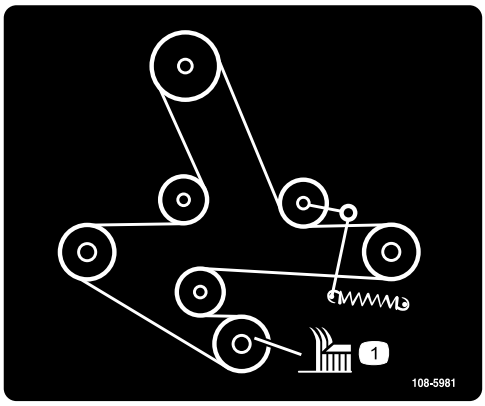

108-5981

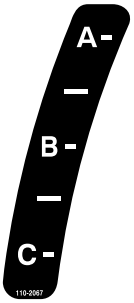

110-2067

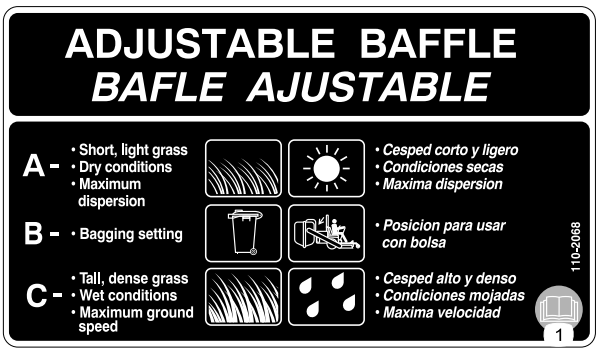

110-2068

1. Lisez le *Manuel de lutilisateur*.

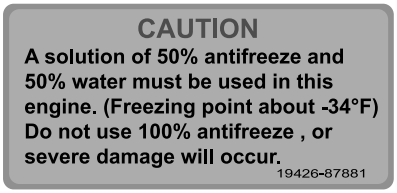

110-3842

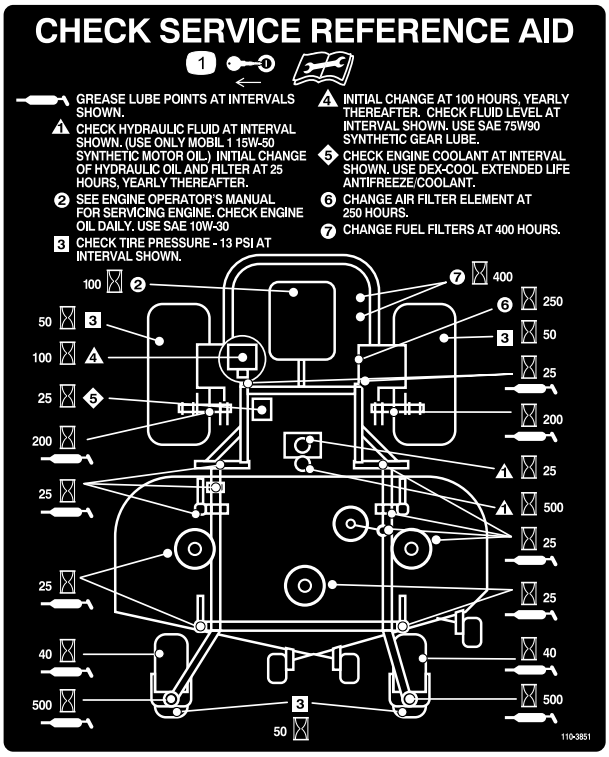

110-3851

1. Retirez la clé de contact et lisez les instructions avant de procéder à lentretien ou à des révisions.

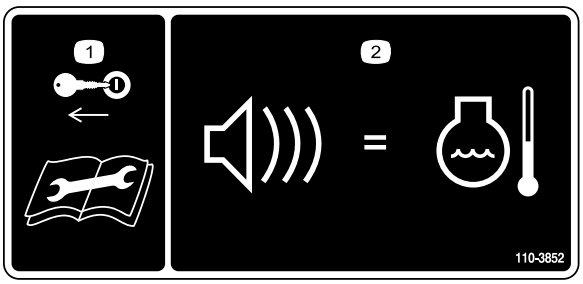

110-3852

1. Retirez la clé de contact et lisez les instructions avant de procéder à lentretien ou à des révisions.
2. Un signal sonore continu avertit lutilisateur si le moteur surchauffe.

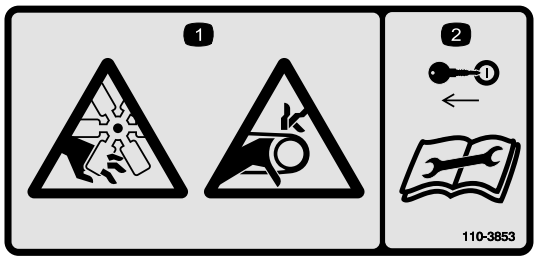

110-3853

1. Risque de sectionnement des doigts par le ventilateur et risque de coincement par la courroie.
2. Retirez la clé de contact et lisez les instructions avant de procéder à lentretien ou à des révisions.

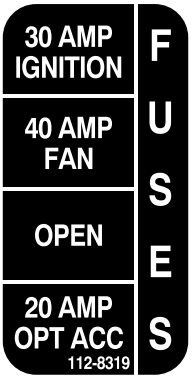

112-8319

110-0305

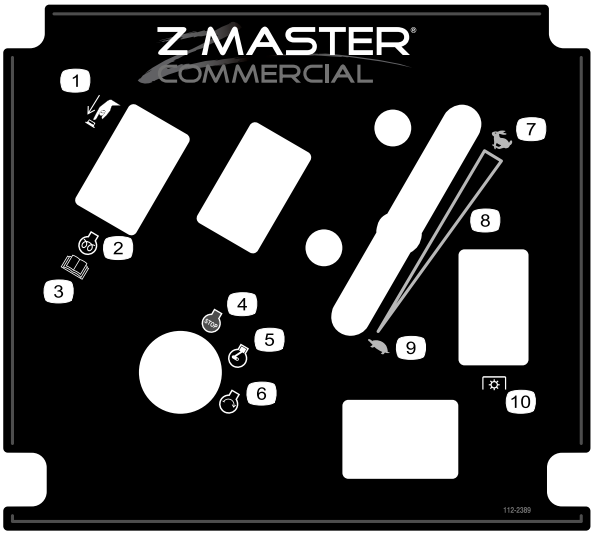

112-2389

1. Poussez pour engager
2. Préchauffage
3. Lisez le *Manuel de lutilisateur*.
4. Arrêt du moteur
5. Moteur en marche
6. Démarrage du moteur
7. Grande vitesse
8. Réglage de vitesse continu
9. Petite vitesse
10. PDF (prise de force)

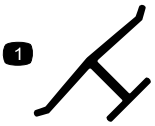

Marque du fabricant

1. Identifie la lame comme pièce dorigine.

Symboles utilisés sur la batterie

Certains ou tous les symboles suivants figurent sur la batterie

1. Risque dexplosion
2. Restez à distance des flammes nues ou des étincelles, et ne fumez pas.
3. Liquide caustique/risque de brûlure chimique
4. Portez une protection oculaire.
5. Lisez le *Manuel de lutilisateur*.
6. Tenez tout le monde à une distance suffisante de la batterie.
7. Portez une protection oculaire ; les gaz explosifs peuvent causer une cécité et dautres blessures.
8. Lacide de la batterie peut causer une cécité ou des brûlures graves.
9. Rincez immédiatement les yeux avec de leau et consultez un médecin rapidement.
10. Contient du plomb – ne mettez pas au rebut.

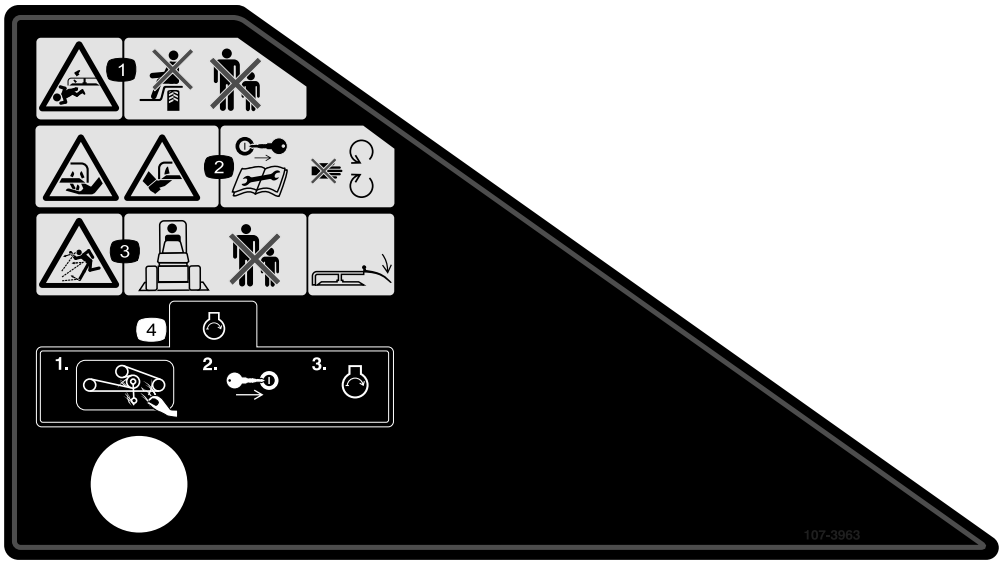

107-3963

1. Risque de mutilation par la lame de la tondeuse – ne transportez pas de passagers et ne laissez approcher personne.
2. Risque de sectionnement/mutilation des mains ou des pieds par les lames de la tondeuse – retirez la clé de contact et lisez les instructions avant de procéder à l'entretien ou à des révisions ; ne vous approchez pas des pièces mobiles.
3. Risque de projections – tenez tout le monde à bonne distance de la machine et laissez le déflecteur en place.
4. Avant de mettre le moteur en marche, nettoyez lherbe et les débris qui se trouvent sur la courroie et les poulies du plateau de coupe, insérez la clé dans le commutateur dallumage et mettez le moteur en marche.

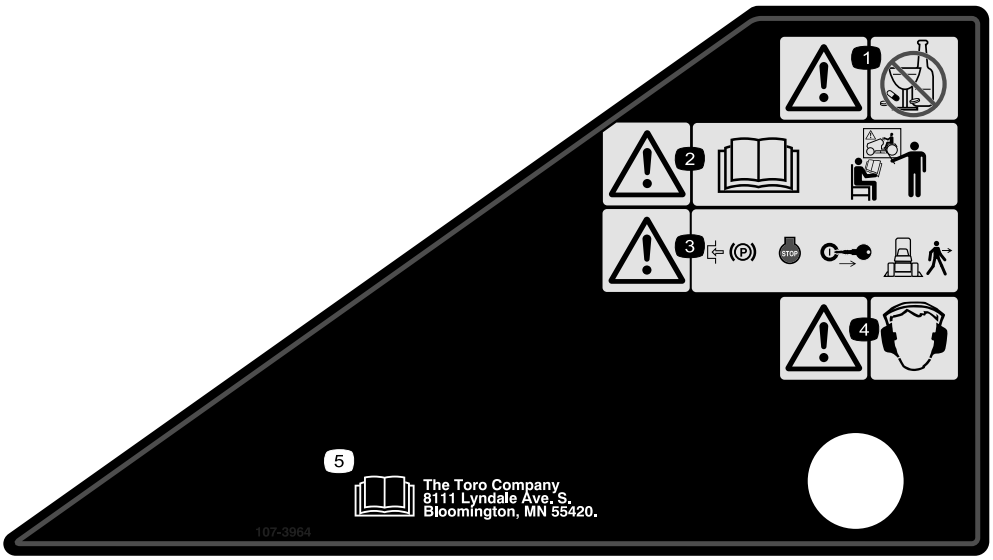

107-3964

1. Attention – ne consommez pas de médicaments/drogues ni dalcool.
2. Attention – lisez le *Manuel de lutilisateur* et suivez une formation appropriée.
3. Attention – serrez le frein de stationnement, arrêtez le moteur et retirez la clé de contact avant de quitter la machine.
4. Attention – portez des protège-oreilles.
5. Lisez le *Manuel de lutilisateur*.

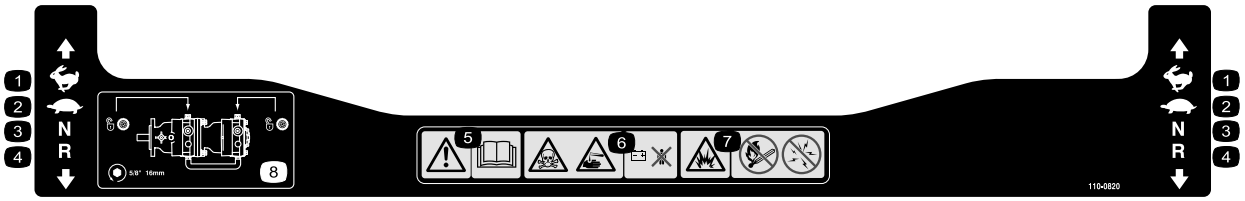

110-0820

1. Grande vitesse
2. Petite vitesse
3. Point mort
4. Marche arrière
5. Attention – lisez le *Manuel de lutilisateur*.
6. Risque dempoisonnement et de brûlure par liquide/produit chimique caustique – tenez les enfants à lécart de la batterie.
7. Risque dexplosion – restez à distance des flammes nues, des étincelles, et ne fumez pas.
8. Pour débloquer la transmission aux roues, tournez la vanne de dérivation de 1 tour complet dans le sens anti-horaire à laide dune clé de 16 mm ou 5/8 pouce.

Vue d'ensemble du produit

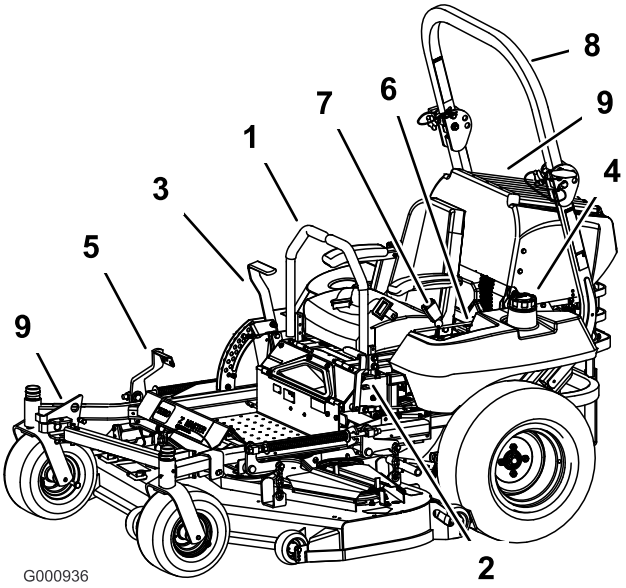

Figure 3

1. Levier de commande de déplacement
2. Levier de frein de stationnement
3. Levier de sélection de hauteur de coupe
4. Bouchon du réservoir de carburant (des 2 côtés)
5. Levier de commande daccessoire
6. Commandes
7. Ceinture de sécurité
8. Arceau de sécurité
9. Protection du moteur

Commandes

Avant de mettre le moteur en marche et dutiliser la machine, familiarisez-vous avec toutes les commandes (Figure 3 et Figure 4).

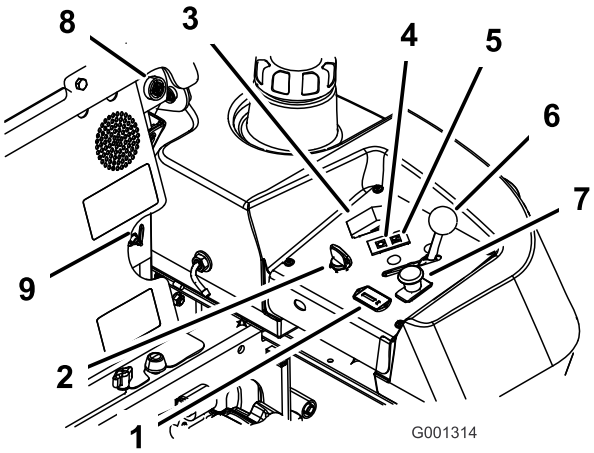

Figure 4

1. Compteur horaire
2. Commutateur dallumage
3. Commutateur de préchauffage
4. Témoin de préchauffage
5. Témoin de température du moteur
6. Manette daccélérateur
7. Commande de PDF
8. Alarme sonore
9. Sélecteur de réservoir de carburant

Compteur horaire

Le compteur horaire totalise les heures de fonctionnement du moteur. Il fonctionne quand le moteur tourne. Programmez les entretiens en fonction du nombre dheures indiqué (Figure 4).

Témoin de préchauffage

Le témoin de préchauffage sallume quand le commutateur de préchauffage est engagé (Figure 4).

Commutateur de préchauffage

Il active les bougies de préchauffage ; lactivation du préchauffage est signalée par le témoin. Gardez le

commutateur enfoncé pendant 10 secondes avant de mettre le moteur en marche.

Témoin de température

Le témoin sallume quand le moteur surchauffe (Figure 4).

Alarme sonore

Une alarme sonore indique à lutilisateur quil doit arrêter le moteur car il risque sinon de surchauffer et dêtre endommagé. Voir Entretien du circuit de refroidissement, Entretien du système de refroidissement , page 46.

Sélecteur de réservoir de carburant

Le sélecteur de réservoir de carburant se trouve sous le siège.

Fermez le sélecteur de réservoir de carburant avant de transporter ou de remiser la machine.

Tournez le sélecteur à gauche ou à droite selon le réservoir utilisé.

Utilisation

Remarque: Les côtés gauche et droit de la machine sont déterminés daprès la position de conduite.

Ajout de carburant

Le moteur fonctionne avec du gazole propre et frais avec un indice minimum doctane de 40. Pour garantir la fraîcheur du carburant, nachetez pas plus de la quantité normalement consommée en un mois.

Utilisez du gazole de qualité été (Nº 2-D) si la température ambiante est supérieure à -7°C et du gazole de qualité hiver (Nº 1-D ou mélange Nº 1-D/2-D) si la température ambiante est inférieure à -7°C. Lusage de gazole de qualité hiver à basses températures réduit le point déclair et le point découlement, ce qui favorise la facilité de démarrage et réduit les risques de séparation chimique du carburant due aux basses températures (aspect visqueux susceptible de colmater les filtres).

Lusage de gazole de qualité été au-dessus de -7°C contribue à prolonger la vie des composants de la pompe.

Important: Nutilisez pas de kérosène ou dessence à la place du gazole, sous peine dendommager le moteur.

Le carburant est toxique et même mortel en cas dingestion. Lexposition prolongée aux vapeurs de carburant peut causer des blessures et des maladies graves.

- **Évitez de respirer les vapeurs de carburant de façon prolongée.**
- **Napprochez pas le visage du pistolet ni de louverture du réservoir de carburant ou de conditionneur.**
- **Napprochez pas lessence des yeux et de la peau.**

Dans certaines circonstances, le carburant est extrêmement inflammable et hautement explosif. Un incendie ou une explosion causé(e) par du carburant peut vous brûler, ainsi que les personnes se tenant à proximité, et causer des dommages matériels.

- **Faites le plein du réservoir à lextérieur, dans un endroit bien dégagé, lorsque le moteur est froid. Essuyez tout carburant répandu.**
- **Ne faites jamais le plein du réservoir de carburant à lintérieur dune remorque fermée.**
- **Ne remplissez pas le réservoir complètement. Versez la quantité de carburant voulue pour que le niveau se trouve entre 6 et 13 mm au-dessous de la base du goulot de remplissage. Lespace au-dessus doit rester vide pour permettre au carburant de se dilater.**
- **Ne fumez jamais en manipulant du carburant et tenez-vous à lécart des flammes nues ou sources détincelles qui pourraient enflammer les vapeurs de carburant.**
- **Conservez le carburant dans un récipient homologué et hors de portée des enfants. Nachetez et ne stockez jamais plus que la quantité de carburant consommée en un mois.**
- **Posez toujours les bidons de carburant sur le sol, à lécart du véhicule, avant de les remplir.**
- **Ne remplissez pas de bidons de carburant à lintérieur dun véhicule ou dans la caisse dun véhicule utilitaire, car la moquette intérieure ou le revêtement en matière plastique de la caisse risque disoler le bidon et de freiner lélimination de lélectricité statique éventuellement produite.**
- **Si possible, descendez la machine du véhicule ou de la remorque et posez-la à terre avant de remplir le réservoir de carburant.**
- **Si ce nest pas possible, laissez la machine dans le véhicule ou sur la remorque, mais remplissez le réservoir à laide dun bidon, et non directement à la pompe.**
- **En cas de remplissage à la pompe, maintenez tout le temps le pistolet en contact avec le bord du réservoir ou du bidon, jusquà ce que le remplissage soit terminé.**

Plein du réservoir de carburant

1. Arrêtez le moteur et serrez le frein de stationnement.
2. Nettoyez la surface autour de chaque bouchon de réservoir de carburant et retirez le bouchon. Versez la quantité de carburant voulue dans les deux réservoirs pour que le niveau se trouve entre 6 et 13 mm au-dessous de la base du goulot de remplissage. Lespace au-dessus doit rester vide pour permettre au carburant de se dilater. Ne remplissez pas complètement les réservoirs.
3. Revissez fermement les bouchons des réservoirs. Essuyez le carburant éventuellement répandu.
4. Dans la mesure du possible, faites le plein de carburant après chaque utilisation. Cela minimisera la formation éventuelle de condensation à lintérieur du réservoir.

Contrôle du niveau dhuile moteur

Avant de mettre le moteur en marche et dutiliser la machine, vérifiez le niveau dhuile dans le carter (voir Contrôle du niveau dhuile, Entretien du moteur , page 35).

Changer de réservoir de carburant

Important: Nattendez pas de tomber en panne de carburant. Vous risqueriez dendommager le moteur ce qui exigerait de faire réviser le système dalimentation.

Le sélecteur de réservoir de carburant se trouve derrière le côté gauche du siège.

La machine possède deux réservoirs de carburant : un à gauche et un à droite. Chaque réservoir est raccordé au sélecteur doù part une conduite dalimentation commune reliée au moteur (Figure 5).

Pour utiliser le réservoir de carburant gauche, tournez le sélecteur vers la gauche. Pour utiliser le réservoir de carburant droit, tournez le sélecteur vers la droite (Figure 5).

Fermez le sélecteur de réservoir de carburant avant de transporter ou de remiser la machine.

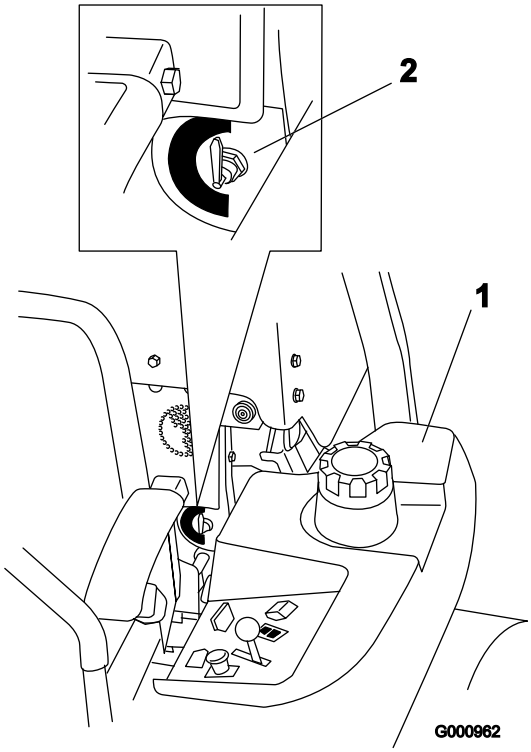

Figure 5

1. Réservoir de carburant gauche
2. Sélecteur de réservoir de carburant

Utilisation du système anti-retournement (ROPS)

Pour éviter de vous blesser, parfois mortellement, en vous retournant, gardez larceau de sécurité relevé et bloqué en position, et attachez votre ceinture de sécurité.

Vérifiez que la partie arrière du siège est bloquée par le verrou.

La protection anti-retournement est inexistante si larceau de sécurité est abaissé.

- **Nabaissez larceau de sécurité quen cas dabsolue nécessité.**
- **Nattachez pas la ceinture de sécurité lorsque larceau de sécurité est abaissé.**
- **Conduisez lentement et prudemment.**
- **Relevez larceau de sécurité dès que possible.**
- **Vérifiez précisément la hauteur libre avant de passer sous un obstacle quelconque (par ex. branches, portes, câbles électriques, etc.) et évitez de le toucher.**

Important: Nabaissez larceau de sécurité quen cas dabsolue nécessité.

1. Retirez les goupilles fendues puis les deux axes (Figure 7).
2. Abaissez larceau de sécurité à la position abaissée. La position abaissée est à deux niveaux. (voir Figure 6).
3. Posez les deux axes et fixez-les avec les goupilles fendues (Figure 7).

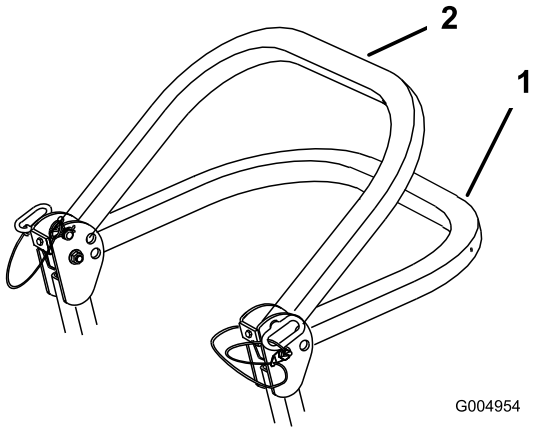

Figure 6

1. Position complètement abaissée
2. Position abaissée avec bac de ramassage

Important: Vérifiez que la partie arrière du siège est bloquée par le verrou.

4. Pour relever larceau de sécurité, retirez les goupilles fendues puis les deux axes (Figure 7).
5. Relevez complètement larceau de sécurité puis insérez les deux axes et fixez ces derniers avec les goupilles fendues (Figure 7).

Important: **Attachez toujours la ceinture de sécurité quand larceau de sécurité est relevé.**

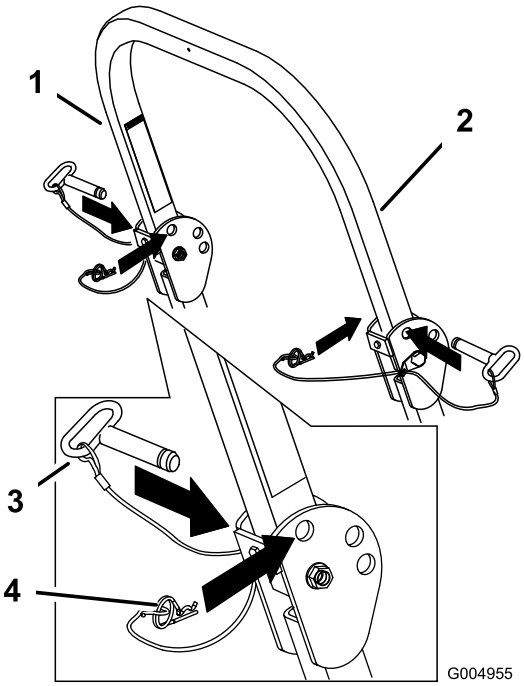

Figure 7

1. Arceau de sécurité
2. Position relevée
3. Axe
4. Goupille fendue

Sécurité avant tout

Lisez toutes les instructions de sécurité et la signification des symboles dans le chapitre Sécurité. Tenez-en compte pour éviter de vous blesser ou de blesser des personnes à proximité.

Le travail sur herbe humide ou pentes raides peut faire déraper la machine et entraîner la perte du contrôle.

Le dépassement des roues au-dessus dune dénivellation peut entraîner le renversement de la machine et provoquer des blessures graves ou mortelles (noyade, etc.).

Noubliez pas que la protection anti-retournement est inexistante lorsque larceau de sécurité est abaissé.

Gardez toujours larceau de sécurité relevé et bloqué en position, et attachez la ceinture de sécurité.

Lisez et respectez les instructions et les mises en garde relatives à la protection anti-retournement.

Pour éviter de perdre le contrôle de la machine et de vous retourner :

- **Nutilisez pas la machine à proximité de dénivellations ou détendues deau.**
- **Nutilisez pas la machine sur des pentes de plus de 15 degrés.**
- **Ralentissez et procédez avec précaution sur les pentes.**
- **Ne changez pas soudainement de direction ou de vitesse.**

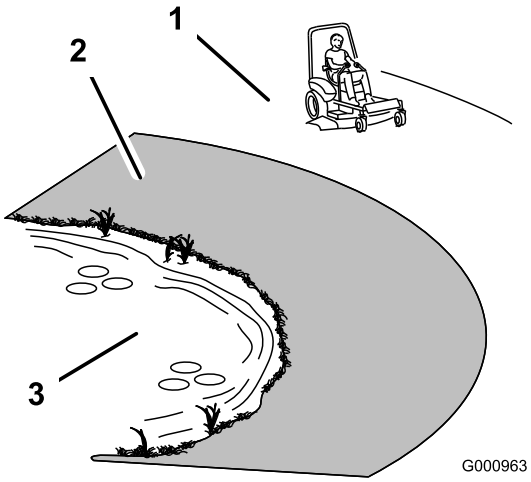

Figure 8

1. Zone de sécurité – utilisez le Z Master sur les pentes de moins de 15 degrés ou sur les terrains plats.
2. Utilisez une tondeuse autotractée et/ou une débroussailleuse manuelle près des dénivellations et des étendues deau.
3. Eau

Cette machine produit au niveau de loreille de lutilisateur un niveau sonore de plus de 85 dBA, susceptible dentraîner des déficiences auditives en cas dexposition prolongée.

Portez des protège-oreilles pour utiliser la machine.

Portez des équipements de protection pour les yeux, les oreilles, les pieds et la tête lorsque vous utilisez la machine.

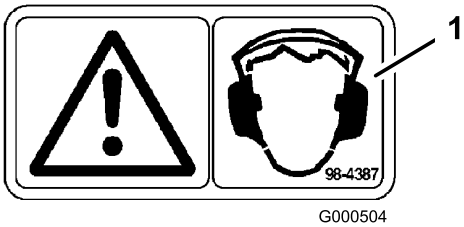

Figure 9

1. Attention – portez des protège-oreilles.

Utilisation du frein de stationnement

Serrez toujours le frein de stationnement lorsque vous arrêtez la machine ou que vous la laissez sans surveillance.

Serrage du frein de stationnement

1. Mettez les leviers de commande de déplacement (Figure 15) en position de verrouillage du point mort.
2. Tirez le frein de stationnement vers le haut et larrière pour le serrer (Figure 10). Une fois serré, le frein de stationnement ne doit plus bouger.

Le frein de stationnement peut ne pas immobiliser parfaitement la machine si elle est garée sur une pente. La machine risque alors de causer des dommages corporels ou matériels.

Ne garez pas la machine sur une pente, à moins de caler ou de bloquer les roues.

Desserrage du frein de stationnement

Poussez le levier du frein de stationnement vers lavant et vers le bas pour le desserrer (Figure 10). Le frein de stationnement est desserré et le levier est en appui contre la butée du frein.

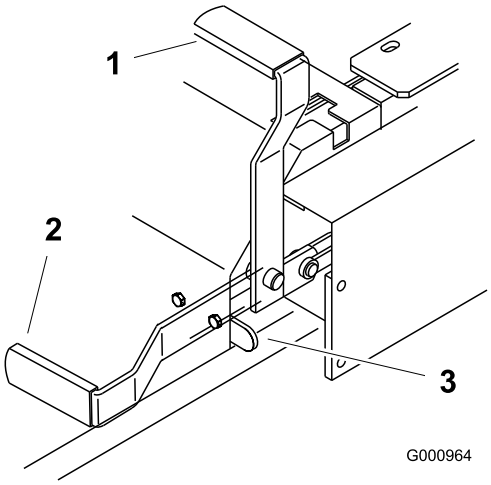

Figure 10

1. Frein de stationnement serré
2. Frein de stationnement desserré
3. Butée de frein

Démarrage et arrêt du moteur

Démarrage à température normale

1. Relevez larceau de sécurité et bloquez-le en position, puis prenez place sur le siège et attachez la ceinture de sécurité.
2. Placez les commandes de déplacement en position de verrouillage au point mort.
3. Serrez le frein de stationnement (voir Serrage du frein de stationnement).
4. Placez la commande de prise de force (PDF) en position désengagée (Figure 11).
5. Réglez la manette daccélérateur à mi-course (Figure 13).
6. Tournez la clé dans le sens horaire en position de marche (Figure 12).
7. Appuyez sur le commutateur de préchauffage pendant 10 secondes. Le témoin de préchauffage sallume.
8. Relâchez le commutateur après 10 secondes. Le témoin de préchauffage séteint.

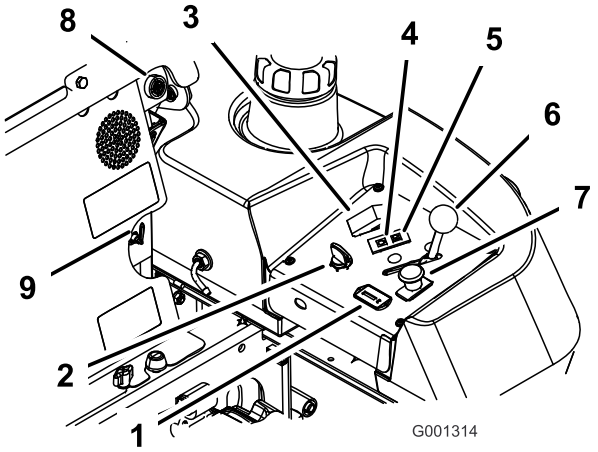

Figure 11

1.	Compteur horaire	6.	Manette daccélérateur
2.	Commutateur dallumage	7.	Commande de PDF
3.	Commutateur de préchauffage	8.	Alarme sonore
4.	Témoin de préchauffage	9.	Sélecteur de réservoir de carburant
5.	Témoin de température du moteur		

9. Tournez la clé en position de démarrage ; le témoin de préchauffage se rallume. Relâchez la clé quand le moteur démarre (Figure 12).

Important: Limitez les cycles de démarrage à 30 secondes par minute pour ne pas surchauffer le démarreur.

10. Si le moteur ne démarre pas immédiatement, placez la commande daccélérateur en position haut régime et tournez la clé en position démarrage.

Remarque: Le démarrage du moteur nécessitera peut-être plusieurs tentatives après une panne sèche.

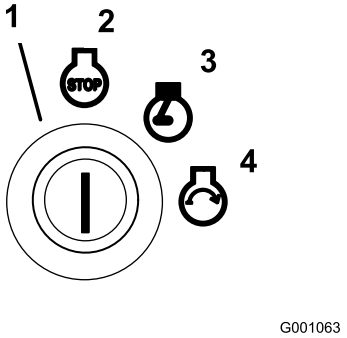

Figure 12

1.	Commutateur dallumage	3.	Marche
2.	Arrêt	4.	Démarrage

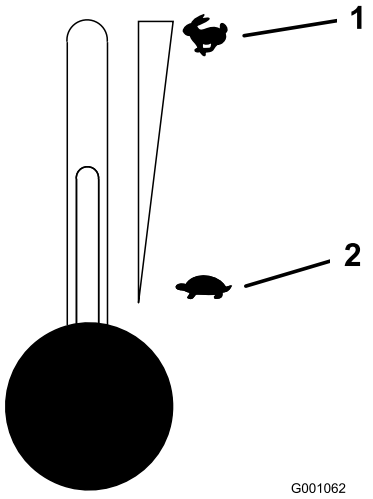

Figure 13

1.	Accélérateur – haut régime	2.	Accélérateur – bas régime

Démarrage du moteur par temps froid (en dessous de -5°C)

Remarque: Utilisez lhuile moteur appropriée pour la température ambiante (voir Vidange de lhuile moteur et remplacement du filtre, Entretien du moteur , page 35).

1. Placez la commande daccélérateur en position **haut régime** et mettez le moteur en marche.
2. Tournez la clé dans le sens horaire en position de marche (Figure 12).

3. Appuyez sur le commutateur de préchauffage pendant 10 à 15 secondes. Le témoin de préchauffage sallume.
4. Relâchez le commutateur après 10 à 15 secondes. Le témoin de préchauffage séteint.
5. Tournez la clé en position de démarrage ; le témoin de préchauffage se rallume. Relâchez la clé quand le moteur démarre.

   Important: Limitez les cycles de démarrage à 30 secondes par minute pour ne pas surchauffer le démarreur.

   Remarque: Nutilisez pas de carburant conservé depuis lété. Utilisez uniquement du gazole frais de qualité hiver.

Arrêt du moteur

1. Désengagez la PDF, placez les leviers de commande de déplacement à la position de verrouillage du point mort et serrez le frein de stationnement (Figure 14).
2. Réglez la manette daccélérateur à mi-course entre les positions bas et haut régime (Figure 13).
3. Laissez tourner le moteur au ralenti pendant 60 secondes.
4. Tournez la clé de contact à la position contact coupé (Figure 12). Attendez larrêt de toutes les pièces en mouvement avant de quitter la position de conduite.
5. Retirez la clé pour éviter tout démarrage accidentel du moteur avant de transporter ou de remiser la machine.
6. Fermez le sélecteur de réservoir de carburant avant de transporter ou de remiser la machine.

   Important: Vérifiez que le sélecteur de réservoir de carburant est bien fermé avant de transporter ou de remiser la machine, pour éviter les fuites de carburant. Serrez le frein de stationnement avant de transporter la machine.

   Important: Noubliez pas de retirer la clé du commutateur dallumage, car la pompe dalimentation pourrait se mettre en marche et décharger la batterie.

Les enfants ou les personnes à proximité risquent de se blesser sils déplacent ou essayent dutiliser le tracteur, lorsque celui-ci est laissé sans surveillance.

Retirez toujours la clé de contact et serrez le frein de stationnement si vous laissez la machine sans surveillance, ne serait-ce quun instant.

Utilisation de la prise de force (PDF)

Le commutateur de prise de force (PDF) permet de démarrer et darrêter la rotation des lames et des autres accessoires quelle entraîne.

Engagement de la PDF

1. Si le moteur est froid, laissez-le chauffer pendant 5 à 10 minutes avant dengager la PDF.
2. Prenez place sur le siège, relâchez les leviers de commande de déplacement et placez-les au point mort.
3. Placez la commande daccélérateur en position haut régime.

   Remarque: Les courroies dentraînement subiront une usure excessive si la PDF est engagée alors que la manette daccélérateur est à mi-course ou moins.
4. Tirez sur la commande de prise de force (PDF) pour lengager (Figure 14).

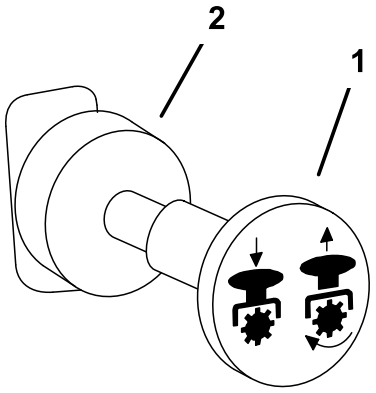

G000937

Figure 14

1. PDF engagée
2. PDF désengagée

Désengagement de la PDF

Mettez la commande de PDF en position **débrayée** pour la désengager (Figure 14).

Système de sécurité

Si les contacteurs de sécurité sont déconnectés ou endommagés, la machine risque de se mettre en marche inopinément et de causer des blessures corporelles.

- **Ne modifiez pas abusivement les contacteurs de sécurité.**
- **Vérifiez chaque jour le fonctionnement des contacteurs de sécurité et remplacez ceux qui sont endommagés avant dutiliser la machine.**

Principe du système de sécurité

Le système de sécurité est conçu pour empêcher le démarrage du moteur, sauf si :

- le siège du conducteur est inoccupé ;
- le frein de stationnement nest pas serré ;
- la prise de force (PDF) est désengagée ;
- les leviers de commande de déplacement ne sont pas verrouillés au point mort.

Le système de sécurité est également conçu pour arrêter le moteur si vous bougez les commandes de déplacement alors que le frein de stationnement est serré, ou si vous quittez le siège alors que la PDF est engagée.

Contrôle du système de sécurité

Contrôlez le système de sécurité avant chaque utilisation de la machine. Si le système de sécurité ne fonctionne pas comme spécifié ci-dessous, faites-le immédiatement réviser par un réparateur agréé.

1. Prenez place sur le siège, serrez le frein de stationnement et engagez la PDF. Essayez de démarrer le moteur ; le démarreur ne doit pas fonctionner.
2. Prenez place sur le siège, serrez le frein de stationnement et désengagez la PDF. Actionnez lun des leviers de commande de déplacement (dégagez-le de la position de verrouillage au point mort). Essayez de démarrer le moteur ; le démarreur ne doit pas fonctionner. Répétez la manœuvre pour lautre levier de commande.
3. Prenez place sur le siège, serrez le frein de stationnement, désengagez la PDF et verrouillez les leviers de commande de déplacement au point mort. Mettez alors le moteur en marche. Lorsque le moteur tourne, desserrez le frein de stationnement, engagez la PDF et soulevez-vous légèrement du siège ; le moteur doit sarrêter.
4. Prenez place sur le siège, serrez le frein de stationnement, désengagez la PDF et verrouillez les leviers de commande de déplacement au point mort. Mettez alors le moteur en marche. Lorsque le moteur tourne, centrez lun des leviers de déplacement et déplacez-vous (marche avant ou arrière) ; le moteur doit sarrêter. Répétez lopération pour lautre levier de commande.
5. Prenez place sur le siège, desserrez le frein de stationnement, désengagez la PDF et verrouillez les leviers de commande de déplacement au point mort. Essayez de démarrer le moteur ; le démarreur ne doit pas fonctionner.

Marche avant ou arrière

La manette daccélérateur agit sur le régime moteur qui se mesure en tours/minute (tr/min). Placez la manette daccélérateur en position haut régime pour obtenir des performances optimales. Travaillez toujours à haut régime.

La machine peut tourner très rapidement. Vous risquez de perdre le contrôle de la machine et de vous blesser gravement ou dendommager la machine.

- **Soyez extrêmement prudent dans les virages.**
- **Ralentissez avant de prendre des virages serrés.**

Conduite en marche avant

1. Desserrez le frein de stationnement (voir Desserrage du frein de stationnement, Utilisation , page 16).
2. Placez les leviers de commande de déplacement en position déverrouillée (centre).
3. Pour vous déplacer en marche avant, poussez doucement les leviers de commande de déplacement vers lavant (Figure 15).

Remarque: le moteur sarrête si les leviers de commande de déplacement sont actionnés alors que le frein de stationnement est serré.

Pour vous déplacer en ligne droite, appliquez une pression égale sur les deux leviers de déplacement (Figure 15).

Pour tourner, rapprochez du point mort le levier de commande correspondant à la direction que vous voulez prendre (Figure 15).

La vitesse de déplacement de la machine, dans lune ou lautre direction, est proportionnelle au déplacement des leviers de commande.

Pour arrêter la machine, tirez les leviers de commande en position point mort.

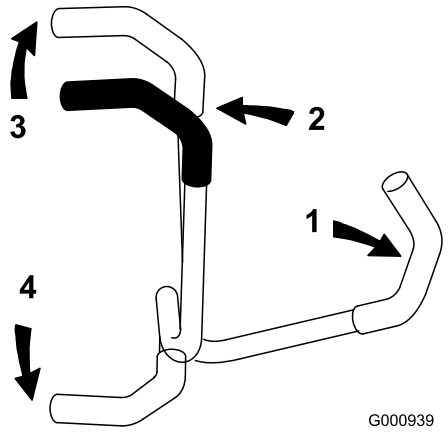

Figure 15

1. Levier de commande de déplacement verrouillé au point mort
2. Position déverrouillée (centrale)
3. Marche avant
4. Marche arrière

Conduite en marche arrière

1. Placez les leviers de commande de déplacement en position déverrouillée (centre).
2. Pour vous déplacer en marche arrière, tirez doucement les leviers en arrière (Figure 15).

   Pour vous déplacer en ligne droite, appliquez une pression égale sur les deux leviers de déplacement (Figure 15).

   Pour tourner, relâchez le levier de commande correspondant à la direction que vous voulez prendre (Figure 15).

   Pour arrêter la machine, poussez les leviers de commande à la position point mort.

Arrêt de la machine

Pour arrêter la machine, ramenez et verrouillez les leviers de commande de déplacement au point mort, désengagez la prise de force (PDF) et coupez le contact.

Serrez aussi le frein de stationnement avant de quitter la machine (voir Serrage du frein de stationnement, Utilisation , page 16). Noubliez pas denlever la clé du commutateur dallumage.

Les enfants ou les personnes à proximité risquent de se blesser sils déplacent ou essayent dutiliser le tracteur, lorsque celui-ci est laissé sans surveillance.

Retirez toujours la clé de contact et serrez le frein de stationnement si vous laissez la machine sans surveillance, ne serait-ce quun instant.

Réglage de la hauteur de coupe

Vous pouvez régler la hauteur de coupe entre 38 et 127 mm par pas de 6 mm suivant le trou dans lequel vous placez laxe de chape.

1. Relevez le levier de sélection de hauteur de coupe en position de transport (qui correspond aussi à la hauteur de coupe de 127 mm) (Figure 16).
2. Pour changer de hauteur de coupe, retirez laxe de chape du support de hauteur de coupe (Figure 16).
3. Placez laxe de chape dans le trou du support correspondant à la hauteur de coupe voulue (Figure 16).
4. Placez le levier à la hauteur sélectionnée.

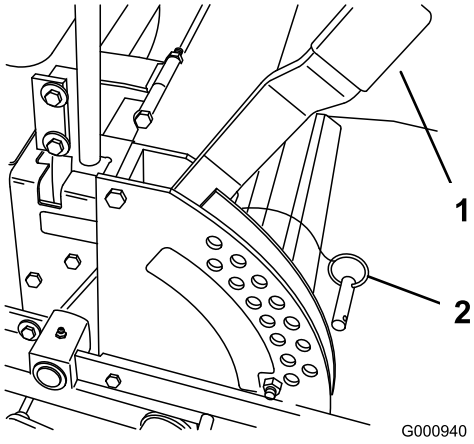

Figure 16

1. Levier de sélection de hauteur de coupe
2. Axe de chape

Réglage des galets anti-scalp

Nous vous conseillons dajuster la hauteur des galets anti-scalp chaque fois que vous modifiez la hauteur de coupe.

1. Désengagez la PDF, placez les leviers de commande de déplacement à la position de verrouillage du point mort et serrez le frein de stationnement.
2. Avant de quitter la position de conduite, coupez le moteur, retirez la clé de contact et attendez larrêt de toutes les pièces mobiles.
3. Après avoir réglé la hauteur de coupe, réglez les galets en retirant lécrou à collerette, la bague, lentretoise et le boulon (Figure 17, Figure 18 et Figure 19).

   Remarque: Les deux galets centraux ne sont pas munis dentretoise (Figure 18).
4. Choisissez le trou qui convient pour que le galet anti-scalp se trouve le plus près possible de la hauteur de coupe correspondante voulue.
5. Posez lécrou à collerette, la bague, lentretoise et le boulon. Serrez à 54-61 Nm (Figure 17, Figure 18 et Figure 19).
6. Répétez ce réglage pour les autres galets anti-scalp.

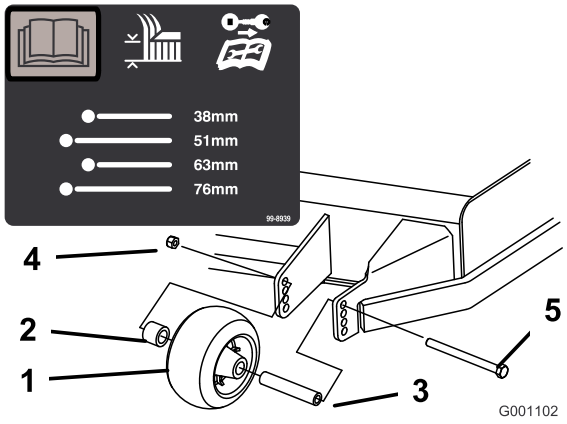

Figure 17

1. Galet anti-scalp
2. Entretoise
3. Bague
4. Écrou à collerette
5. Boulon

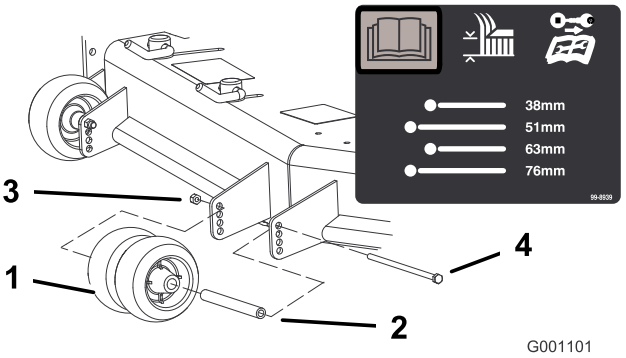

Figure 18

1. Galet anti-scalp
2. Bague
3. Écrou à collerette
4. Boulon

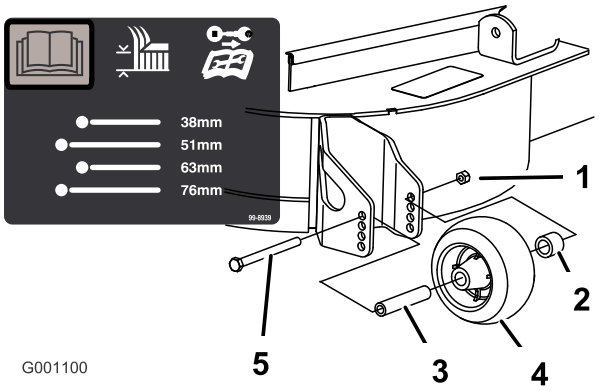

Figure 19

1. Galet anti-scalp
2. Entretoise
3. Bague
4. Écrou à collerette
5. Boulon

Réglage du déflecteur déjection

Le volume déjection de la machine peut être réglé pour diverses conditions de tonte. Positionnez les verrous à came et le déflecteur de manière à obtenir la meilleure qualité de coupe possible.

1. Désengagez la PDF, placez les leviers de commande de déplacement à la position de verrouillage du point mort et serrez le frein de stationnement.
2. Avant de quitter la position de conduite, coupez le moteur, retirez la clé de contact et attendez larrêt de toutes les pièces mobiles.
3. Pour régler les verrous à came, soulevez le levier pour desserrer le verrou (Figure 20).
4. Réglez le déflecteur et les verrous à came dans les fentes de manière à obtenir le volume déjection qui convient.
5. Repoussez le levier à sa position dorigine pour serrer le déflecteur et les verrous (Figure 20).
6. Si les cames ne bloquent pas le déflecteur en position ou si le déflecteur est trop serré, desserrez le levier puis tournez le verrou à came. Réglez le verrou à came jusquà obtention de la pression de verrouillage voulue.

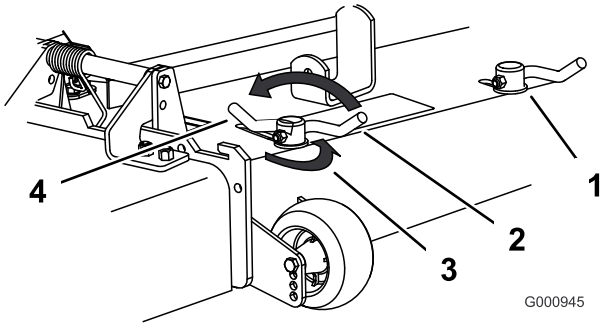

Figure 20

1. Verrou à came
2. Levier
3. Tournez la came pour augmenter ou diminuer la pression de verrouillage.
4. Fente

Positionnement du déflecteur déjection

Les chiffres suivants ne sont fournis quà titre indicatif. Les réglages varient selon le type, lhumidité et la longueur de lherbe.

Remarque: Si le moteur perd de la puissance et si la tondeuse continue de se déplacer à la même vitesse, ouvrez le déflecteur.

Position A

Il sagit de la position arrière maximale. Il est conseillé dutiliser cette position dans les cas suivants :

- Si lherbe est courte et pas trop dense.
- Si lherbe est sèche.
- Pour couper lherbe plus finement.
- Pour propulser lherbe coupée plus loin.

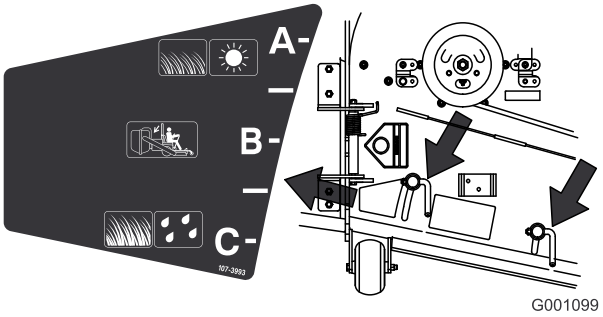

Figure 21

Position B

Utilisez cette position avec le bac à herbe.

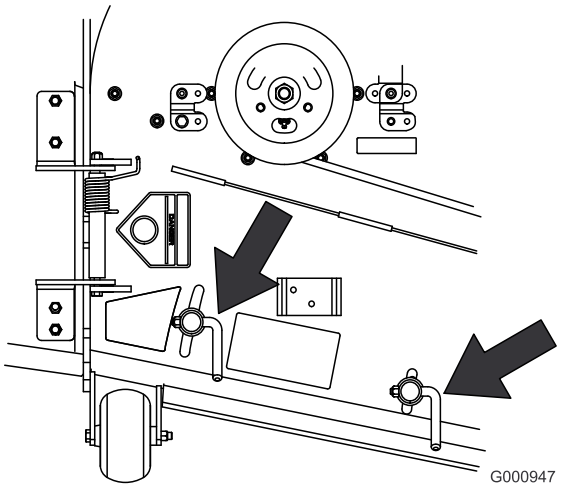

Figure 22

Position C

Il sagit de la position ouverte maximale. Il est conseillé dutiliser cette position dans les cas suivants :

- Si lherbe est longue et drue.
- Si lherbe est humide.
- Pour réduire la consommation de carburant.
- Pour augmenter la vitesse de déplacement lorsque lherbe est lourde.
- Cette position offre les mêmes avantages que la tondeuse Toro SFS.

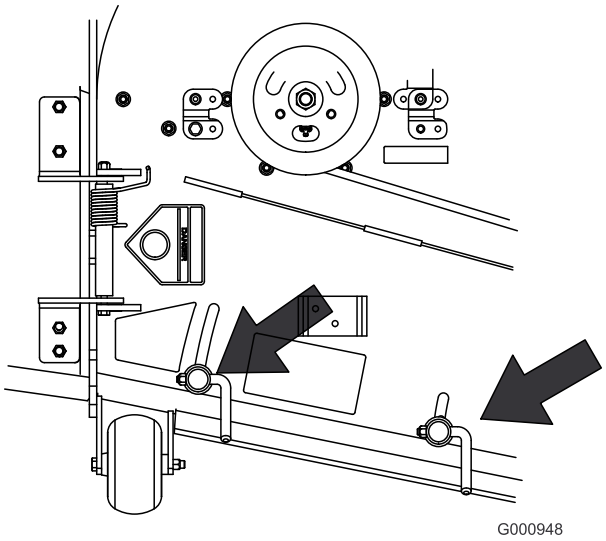

Figure 23

Positionnement du siège

Changer la position du siège

Vous pouvez avancer ou reculer le siège pour lamener à la position la plus confortable pour vous, et offrant le meilleur contrôle pour la conduite.

1. Poussez le levier de réglage sur le côté pour débloquer et régler le siège (Figure 24).
2. Faites coulisser le siège à la position voulue, puis relâchez le levier pour le bloquer en position.

Changer la suspension du siège

Le siège peut être réglé pour offrir un confort optimal. Réglez le siège à la position la plus confortable pour vous.

Pour ce faire, tournez le bouton avant dans un sens ou dans lautre pour obtenir la position la plus confortable (Figure 24).

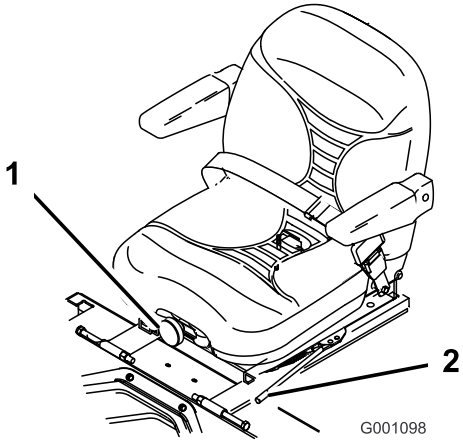

Figure 24

1. Bouton de réglage de la suspension du siège
2. Levier de réglage du siège

Changer la position du dossier

Le dossier du siège peut être réglé pour offrir un plus grand confort. Placez le dossier à la position qui vous convient le mieux.

Pour ce faire, tournez le bouton situé sous laccoudoir droit dans un sens ou dans lautre pour obtenir la position la plus confortable (Figure 25).

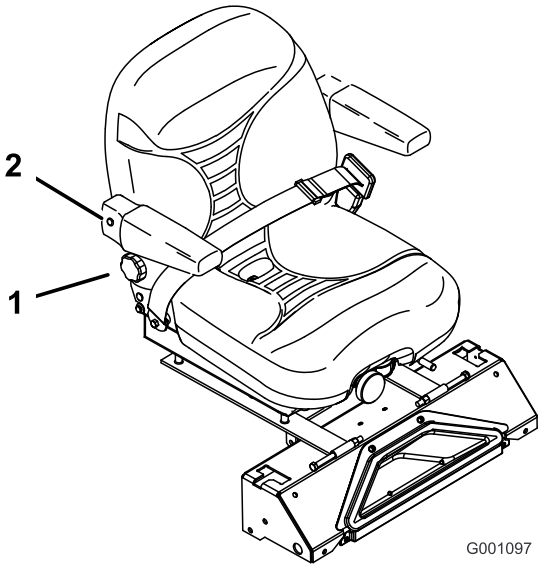

Figure 25

1. Bouton de réglage du dossier
2. Accoudoir droit

Déverrouillage du siège

Poussez le verrou du siège en arrière pour déverrouiller le siège. Vous pourrez alors accéder à la machine sous le siège (Figure 26).

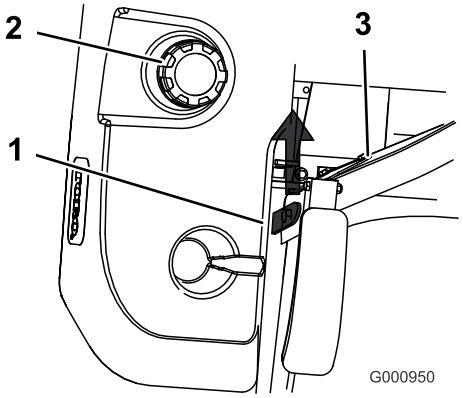

Figure 26

1. Verrou du siège
2. Bouchon du réservoir de carburant
3. Siège

Pousser la machine à la main

Important: Poussez toujours la machine manuellement. Ne remorquez jamais la machine au risque dendommager la transmission hydraulique.

Pousser la machine

1. Désengagez la prise de force (PDF) et tournez la clé de contact en position contact coupé. Verrouillez les leviers de commande de déplacement au point mort et serrez le frein de stationnement. Enlevez la clé de contact.
2. Tournez les vannes de dérivation dun tour dans le sens anti-horaire pour pousser la machine. Cela permet au liquide hydraulique de contourner la pompe et aux roues de tourner (Figure 27).

   Important: Ne tournez pas les vannes de dérivation de plus dun tour pour éviter quelles ne se détachent du corps et provoquent des fuites de liquide.
3. Desserrez le frein de stationnement avant de pousser la machine.

Sélection du fonctionnement de la machine

Tournez les vannes de dérivation dun tour dans le sens horaire pour conduire la machine (Figure 27).

Remarque: Ne serrez pas les vannes de dérivation excessivement.

La machine ne peut fonctionner que si les vannes de dérivation sont fermées.

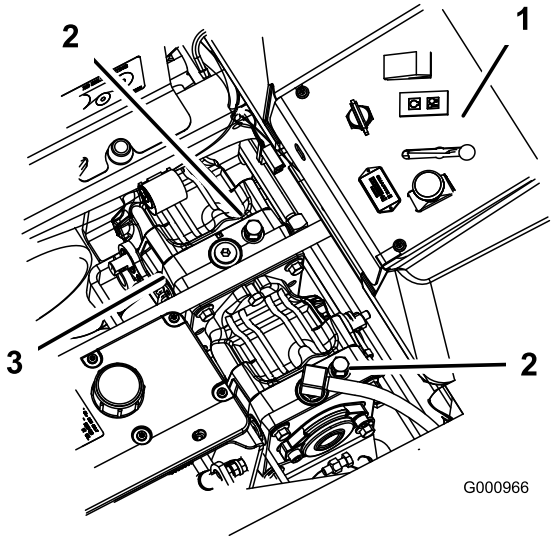

Figure 27

1. Commandes de la console latérale
2. Vanne de dérivation
3. Pompes hydrauliques

Utilisation de léjection latérale

Le carter de tondeuse est pourvu dun déflecteur dherbe pivotant qui permet de disperser les déchets de tonte sur le côté et vers le bas sur le gazon.

Si le déflecteur dherbe, lobturateur déjection ou le bac à herbe tout entier ne sont pas en place sur la machine, lutilisateur ou dautres personnes peuvent être touchés par une lame ou des débris projetés. Le contact avec les lames en rotation et la projection de débris peuvent occasionner des blessures graves, voire mortelles.

- **Nenlevez jamais le déflecteur dherbe de la tondeuse, sa présence est nécessaire pour diriger lherbe tondue sur le gazon. Si le déflecteur dherbe est endommagé, remplacez-le immédiatement.**
- **Ne mettez jamais les mains ou les pieds sous le plateau de coupe.**
- **Nessayez jamais de dégager louverture déjection ou les lames sans avoir au préalable désengagé la PDF, tourné la clé de contact en position contact coupé et retiré la clé.**
- **Vérifiez que le déflecteur d'herbe est abaissé.**

Transport de la machine

Transportez la machine sur une remorque ou un camion lourds équipés des éclairages et de la signalisation exigés par la loi. Lisez attentivement toutes les instructions de sécurité. Tenez-en compte pour éviter de vous blesser et de blesser dautres personnes ou des animaux.

Pour transporter la machine :

- Serrez le frein et bloquez les roues.
- Arrimez solidement la machine sur la remorque ou le camion à laide de sangles, chaînes, câbles ou cordes.
- Fixez la remorque au véhicule moteur avec des chaînes de sécurité.

Il est dangereux de conduire sur la voie publique sans indicateurs de direction, éclairages, réflecteurs ou panneau "véhicule lent". Vous risquez de provoquer un accident et de vous blesser.

Ne conduisez pas la machine sur la voie publique.

Chargement de la machine pour le transport

Soyez extrêmement prudent quand vous chargez la machine sur une remorque ou un camion. Il est préférable dutiliser une rampe dune seule pièce qui dépasse de chaque côté des roues arrière, plutôt que des rampes individuelles pour chaque côté de la machine (Figure 28). La partie inférieure arrière du châssis du tracteur se prolonge entre les roues arrière et tient lieu de butée pour le basculement arrière. La rampe dune seule pièce constitue une surface dappui pour les éléments du châssis au cas où la machine bascule en arrière. Si vous ne disposez pas dune rampe dune seule pièce, utilisez plusieurs rampes individuelles pour constituer une rampe continue.

La rampe doit être suffisamment longue pour que les angles nexcèdent pas 15 degrés (Figure 28). Si langle est supérieur, les composants de la tondeuse risquent dêtre coincés lorsque la machine est transférée de la rampe à la remorque ou au camion. De plus, la machine risque de basculer en arrière. Si vous vous trouvez sur ou près dune pente, placez la remorque ou le camion en aval et la rampe en amont. Cela minimisera langle de la rampe. La remorque ou le camion doit être aussi de niveau que possible.

Important: Nessayez pas de tourner la machine quand elle se trouve sur la rampe, car vous risquez den perdre le contrôle et de tomber de la rampe.

Évitez daccélérer brutalement lorsque vous gravissez la rampe ou de ralentir brutalement quand vous la descendez. Dans un cas comme dans lautre, la machine risque de basculer en arrière.

Le chargement de la machine sur une remorque ou un camion augmente le risque de basculement en arrière, et donc de blessures graves ou mortelles.

- **Faites preuve de la plus grande prudence lorsque vous manœuvrez la machine sur une rampe.**
- **Utilisez uniquement une rampe dune seule pièce ; nutilisez PAS de rampes individuelles de chaque côté de la machine.**
- **Si vous ne disposez pas dune rampe dune seule pièce, utilisez un nombre suffisant de rampes individuelles pour recréer une surface continue plus large que la machine.**
- **Langle entre la rampe et le sol, ou entre la rampe et la remorque ou le camion, ne doit pas dépasser 15 degrés.**
- **Naccélérez pas brutalement en montant la rampe pour éviter que la machine ne bascule en arrière.**
- **Ne ralentissez pas brutalement en descendant la rampe en marche arrière pour éviter que la machine ne bascule en arrière.**

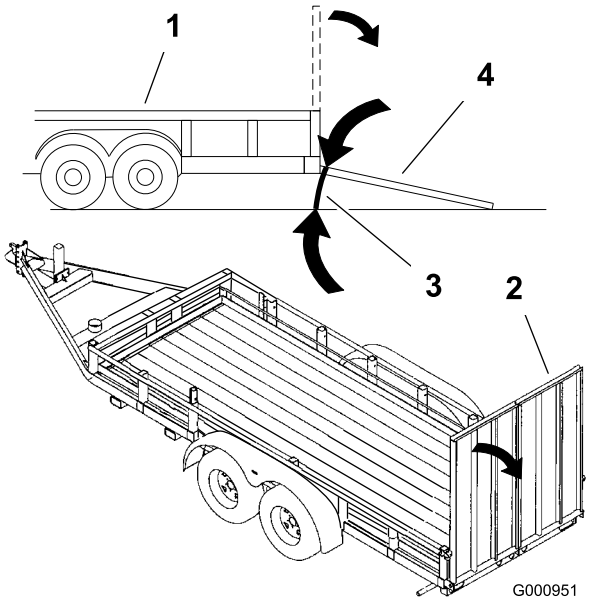

Figure 28

1. Remorque
2. Rampe dune seul pièce
3. 15 degrés maximum
4. Rampe dune seule pièce – vue latérale

Conseils d'utilisation

Réglage du papillon à haut régime

Pour obtenir une circulation dair maximale et de meilleurs résultats, faites tourner le moteur à haut régime. Lair doit pouvoir circuler pour bien couper lherbe. Pour cette raison, ne sélectionnez pas une hauteur de coupe trop basse car le plateau de coupe serait alors complètement entouré dherbe haute. Placez-vous toujours de sorte quun côté de la tondeuse se trouve à lextérieur de la zone non-coupée. Lair pourra ainsi circuler librement dans le plateau de coupe.

Tonte initiale

Coupez lherbe légèrement plus haut que dhabitude pour éviter de scalper les inégalités du terrain. La hauteur de coupe habituelle est cependant celle qui convient le mieux en général. Si la hauteur de lherbe dépasse 15 cm, vous devrez peut-être vous y reprendre à deux fois pour obtenir un résultat acceptable.

Couper 1/3 de la hauteur de lherbe

Lidéal est de ne raccourcir lherbe que du tiers de sa hauteur. Une coupe plus courte est déconseillée, à moins que lherbe ne soit clairsemée, ou en automne lorsque la pousse commence à ralentir.

Direction de travail

Alternez le sens des passages pour ne pas coucher lherbe. Lalternance permet aussi de mieux disperser lherbe coupée, ce qui améliore la décomposition et la fertilisation.

Fréquence de tonte

Un gazon doit normalement être tondu tous les 4 jours. Cependant, tenez compte du fait que lherbe pousse plus ou moins vite selon lépoque. Aussi, pour conserver une hauteur de coupe régulière, ce qui est conseillé, tondez plus souvent au début du printemps. Réduisez la fréquence de la tonte au milieu de lété, lorsque lherbe pousse moins vite. Si le gazon na pas été tondu depuis un certain temps, coupez-le une première fois assez haut, puis un peu plus bas 2 jours plus tard.

Vitesse de travail

Ralentissez pour améliorer la qualité de la coupe dans certaines conditions.

Évitez de sélectionner une hauteur de coupe trop basse

Si la largeur de coupe de la tondeuse utilisée est plus large que la précédente, augmentez la hauteur de coupe pour ne pas raser les inégalités du gazon.

Herbe haute

Si lherbe est légèrement plus haute que dhabitude ou si elle est humide, utilisez une hauteur de coupe un peu plus haute que la normale. Tondez ensuite lherbe à la hauteur de coupe inférieure habituelle.

Pour sarrêter

Si vous arrêtez le déplacement de la tondeuse durant la tonte, un paquet dherbe coupée risque de tomber sur le gazon. Pour éviter cela, rendez-vous dans une zone déjà tondue en laissant les lames engagées.

Propreté du dessous du plateau de coupe

Nettoyez le dessous du plateau de coupe après chaque utilisation. Ne laissez pas lherbe et la terre saccumuler à lintérieur, car la qualité de la tonte finira par en souffrir.

Entretien de la lame

Utilisez une lame bien aiguisée durant toute la saison de coupe, pour obtenir une coupe nette sans arracher ou déchiqueter les brins dherbe. Lherbe arrachée ou

déchiquetée brunit sur les bords, sa croissance ralentit et elle devient plus sensible aux maladies. Vérifiez chaque jour létat, lusure et laffûtage des lames. Limez les entailles éventuelles et aiguisez les lames selon les besoins. Remplacez immédiatement les lames endommagées ou usées par des lames TORO dorigine.

Entretien

Programme d'entretien recommandé

Périodicité d'entretien	Procédure d'entretien
Après les 8 premières heures de fonctionnement	• Contrôle du niveau du liquide hydraulique.
Après les 25 premières heures de fonctionnement	• Changez le filtre et lhuile hydraulique.
Après les 50 premières heures de fonctionnement	• Vidangez et changez lhuile moteur. • Remplacez le filtre à huile moteur.
Après les 100 premières heures de fonctionnement	• Changez lhuile du boîtier dengrenages.
À chaque utilisation ou une fois par jour	• Contrôlez le niveau dhuile moteur. • Contrôlez le niveau du liquide de refroidissement. • Nettoyez le refroidisseur dhuile. • Vérifiez les lames. • Nettoyez le plateau de coupe.
Toutes les 25 heures	• Graissez le plateau et les axes. • Graissez le bras de la poulie de tension de la courroie du plateau de coupe. • Graissez le bras de la poulie de tension de la courroie de pompe. • Graissez le bras de la poulie de tension de la courroie dentraînement. • Graissez le levier de frein. • Contrôlez le niveau du liquide hydraulique.
Toutes les 50 heures	• Contrôlez la pression de gonflage des pneus • Vérifiez la courroie d'entraînement de PDF. • Vérifiez la courroie dentraînement de la pompe. • Contrôlez la courroie dalternateur.
Toutes les 100 heures	• Changez lhuile moteur. • Contrôlez le niveau dhuile du boîtier dengrenages. • Contrôlez les durits du circuit de refroidissement. • Contrôlez létat des courroies (usure/fissures). • Contrôlez les flexibles hydrauliques.
Toutes les 150 heures	• Lubrifiez la machine à la burette avec de lhuile légère (voir Lubrification de la machine).
Toutes les 200 heures	• Remplacez le filtre à huile moteur. • Graissez le pivot de frein.
Toutes les 250 heures	• Contrôlez et/ou remplacez le filtre à air (plus souvent sil y a beaucoup de poussière ou de saleté).
Toutes les 400 heures	• Remplacez les filtres à carburant.
Toutes les 500 heures	• Contrôlez lécrou crénelé du moyeu de roue. • Réglez le roulement de pivot de roue pivotante.
Une fois par an	• Graissez les pivots des roues pivotantes avant (plus fréquemment sil y a beaucoup de poussière et de saleté). • Changez lhuile du boîtier dengrenages. • Changez le liquide de refroidissement moteur. • Changez le filtre et lhuile hydraulique.

Important: **Reportez-vous au *Manuel dutilisation du moteur* pour toutes procédures dentretien supplémentaires.**

Si vous laissez la clé dans le commutateur dallumage, quelquun pourrait mettre le moteur en marche et vous blesser gravement, ainsi que les personnes à proximité.

Avant tout entretien, enlevez la clé de contact et débranchez le(s) fil(s) de(s) bougie(s). Écartez le fil pour éviter tout contact accidentel avec la bougie.

Lubrification

Graissage et lubrification

Lubrifiez la machine aux intervalles indiqués sur lautocollant de Rappel des entretiens (Figure 29). Lubrifiez plus fréquemment si vous travaillez dans des conditions très poussiéreuses ou sableuses.

Type de graisse : universelle.

Procédure de graissage

1. Désengagez la PDF, placez les leviers de commande de déplacement à la position de verrouillage du point mort et serrez le frein de stationnement.
2. Avant de quitter la position de conduite, coupez le moteur, retirez la clé de contact et attendez larrêt de toutes les pièces mobiles.
3. Nettoyez les graisseurs à laide dun chiffon. Grattez la peinture qui pourrait se trouver sur les graisseurs.
4. Raccordez une pompe à graisse au graisseur. Injectez de la graisse dans les graisseurs jusquà ce quelle commence à sortir des roulements.
5. Essuyez tout excès de graisse.

Graissage des pivots des roues pivotantes avant

Périodicité des entretiens: Une fois par an

Lubrifiez les pivots des roues pivotantes avant une fois par an.

1. Retirez les capuchons anti-poussière et réglez les pivots des roues pivotantes. Ne remettez pas les capuchons anti-poussière avant davoir terminé le graissage (voir Réglage du roulement de pivot de roue pivotante à la section Entretien du système d'entraînement , page 43).
2. Retirez le bouchon hexagonal et vissez un graisseur Zerk dans lorifice.
3. Injectez de la graisse dans le graisseur Zerk jusquà ce quelle ressorte autour du roulement supérieur.
4. Sortez le graisseur Zerk du trou. Remettez le bouchon hexagonal et le capuchon en place.

Points à graisser

Lubrifiez les graisseurs aux intervalles indiqués sur lautocollant de Rappel des entretiens (Figure 29).

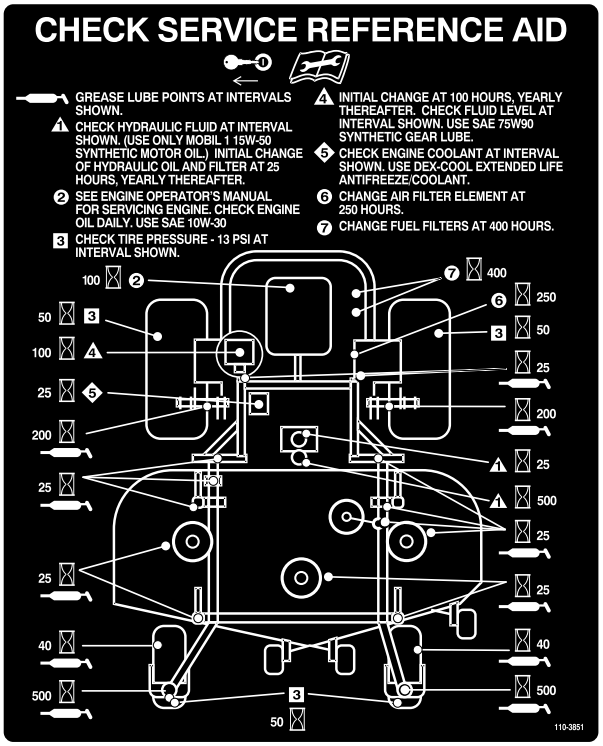

G000965

Figure 29

Points à lubrifier à la burette ou par pulvérisation

Périodicité des entretiens: Toutes les 150 heures

Lubrifiez les points suivants de la machine avec un lubrifiant à pulvériser ou une huile légère. Lubrifiez toutes les 150 heures.

- Actionneur du contacteur de siège
- Pivot de la poignée de frein
- Bagues de tiges de frein
- Bagues en bronze de commande de déplacement

Graissage du plateau de coupe et des poulies de tension des courroies

Périodicité des entretiens: Toutes les 25 heures—Graissez le plateau et les axes.

Toutes les 25 heures—Graissez le bras de la poulie de tension de la courroie du plateau de coupe.

Toutes les 25 heures—Graissez le bras de la poulie de tension de la courroie de pompe.

Toutes les 25 heures—Graissez le bras de la poulie de tension de la courroie dentraînement.

Le plateau de coupe doit être lubrifié toutes les semaines ou toutes les 25 heures. Utilisez de la graisse universelle Nº 2 au lithium ou au molybdène.

Important: Vérifiez chaque semaine que les axes du plateau de coupe sont complètement graissés.

1. Désengagez la PDF, placez les leviers de commande de déplacement à la position de verrouillage du point mort et serrez le frein de stationnement.
2. Avant de quitter la position de conduite, coupez le moteur, retirez la clé de contact et attendez larrêt de toutes les pièces mobiles.
3. Retirez les couvercles de courroie.
4. Lubrifiez les roulements des trois axes sous les poulies jusquà ce que la graisse sorte par les joints inférieurs (Figure 30).
5. Graissez le bras de la poulie de tension sur le plateau de coupe (Figure 30).
6. Lubrifiez les graisseurs des bras de poussée (Figure 30).

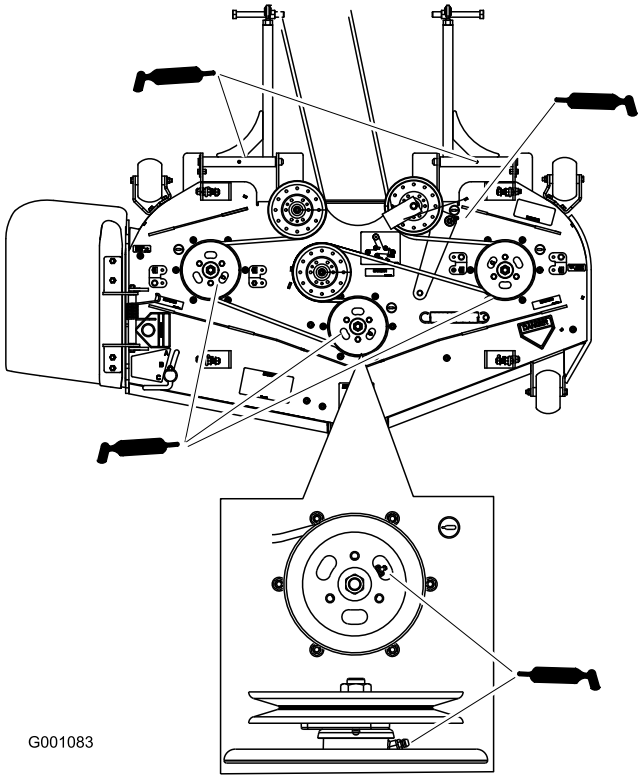

Figure 30

7. Graissez le bras de la poulie de tension de la courroie dentraînement de PDF (Figure 31).
8. Graissez le bras de la poulie de tension de la courroie de pompe (Figure 31).

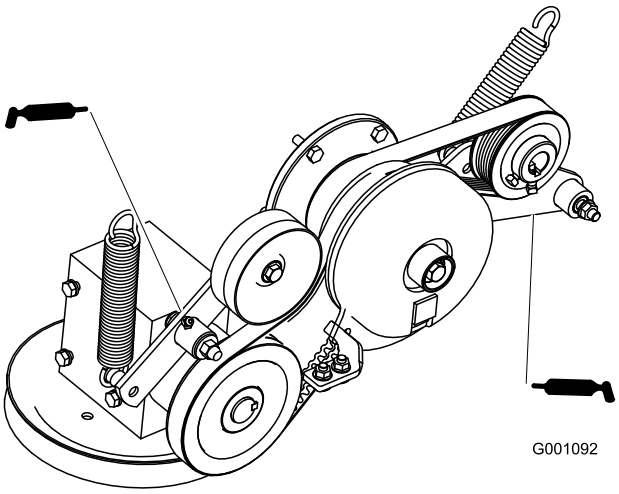

Figure 31

Entretien du moteur

Entretien du filtre à air

Filtre à air : Contrôlez et/ou remplacez-le toutes les 250 heures de fonctionnement ou plus souvent sil y a beaucoup de poussière.

Remarque: Contrôlez les filtres plus souvent sil y a beaucoup de poussière ou de sable.

Retrait du filtre à air

Périodicité des entretiens: Toutes les 250 heures

1. Désengagez la PDF, placez les leviers de commande de déplacement à la position de verrouillage du point mort et serrez le frein de stationnement.
2. Avant de quitter la position de conduite, coupez le moteur, retirez la clé de contact et attendez larrêt de toutes les pièces mobiles.
3. Ouvrez les dispositifs de verrouillage du filtre et ôtez le couvercle du corps du filtre (Figure 32).
4. Nettoyez lintérieur du couvercle à lair comprimé.
5. Sortez lélément filtrant du corps du filtre avec précaution (Figure 32). Évitez de cogner lélément à lintérieur du corps.
6. Vérifiez létat de lélément en le plaçant devant une lumière forte. Les trous éventuels apparaîtront sous forme de points brillants. Mettez le filtre au rebut sil est endommagé.

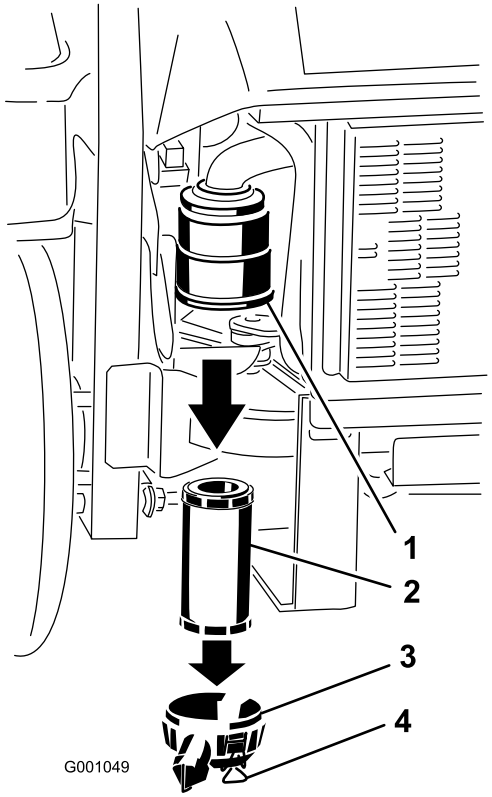

Figure 32

1. Corps du filtre à air
2. Filtre à air
3. Couvercle du filtre à air
4. Fixations

Montage du filtre à air

1. Si vous montez un filtre neuf, vérifiez quil na pas souffert pendant le transport. Nutilisez pas le filtre sil est endommagé.
2. Insérez le filtre dans le corps avec précaution (Figure 33). Assurez-vous quil est bien engagé en appuyant sur le rebord extérieur.

   Important: Nappuyez pas sur la partie intérieure non-rigide du filtre.

3. Remettez en place et verrouillez le couvercle du filtre à air (Figure 33).

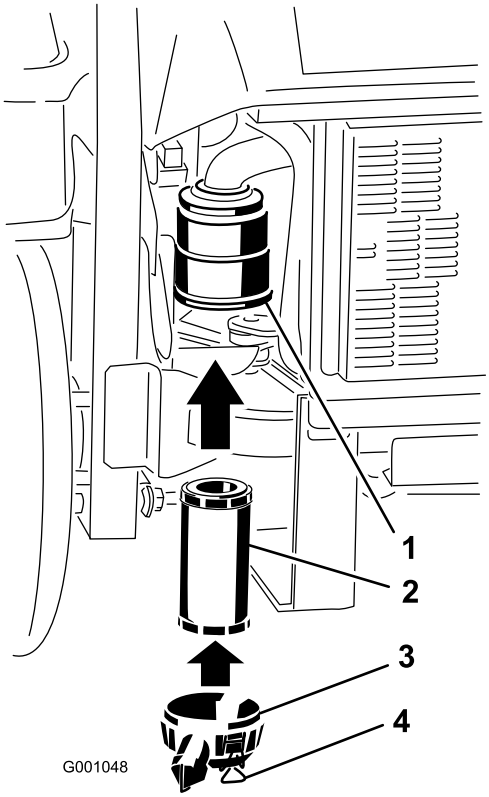

Figure 33

1. Corps du filtre à air
2. Filtre à air
3. Couvercle du filtre à air
4. Fixations

Huile et filtre à huile moteur

Changez lhuile moteur comme suit :

- Après les 50 premières heures de fonctionnement.
- Toutes les 100 heures après les 25 premières heures de fonctionnement.

Type dhuile : Huile détergente de haute qualité, de classe de service API CD ou plus plus pour moteurs diesel. Nutilisez pas dadditifs spéciaux avec les huiles recommandées.

Capacité du carter : 3,7 litres

Viscosité : Voir tableau ci-dessous.

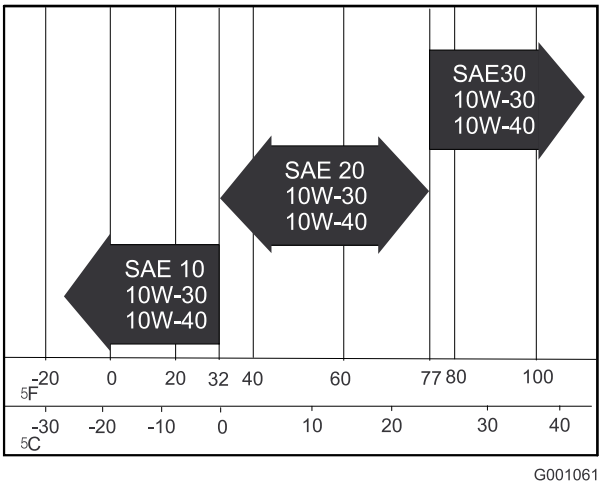

Figure 34

Contrôle du niveau dhuile moteur

Périodicité des entretiens: À chaque utilisation ou une fois par jour

Remarque: Contrôlez le niveau dhuile quand le moteur est froid.

1. Désengagez la PDF, placez les leviers de commande de déplacement à la position de verrouillage du point mort et serrez le frein de stationnement.
2. Avant de quitter la position de conduite, coupez le moteur, retirez la clé de contact et attendez larrêt de toutes les pièces mobiles.
3. Nettoyez la surface autour de la jauge dhuile (Figure 35) pour éviter que des impuretés ne sintroduisent dans le goulot de remplissage, ce qui risquerait dendommager le moteur.
4. Sortez la jauge dhuile et essuyez soigneusement lextrémité métallique (Figure 35).
5. Enfoncez la jauge complètement dans le goulot de remplissage. Ressortez la jauge et examinez lextrémité métallique (Figure 35). Si le niveau est bas, versez lentement une quantité dhuile suffisante dans le trou de remplissage pour amener le niveau au repère du plein.

   Important: Ne remplissez pas excessivement le carter sous peine dendommager le moteur. Ne faites pas tourner le moteur si le niveau dhuile est en dessous du repère minimum au risque dendommager le moteur.

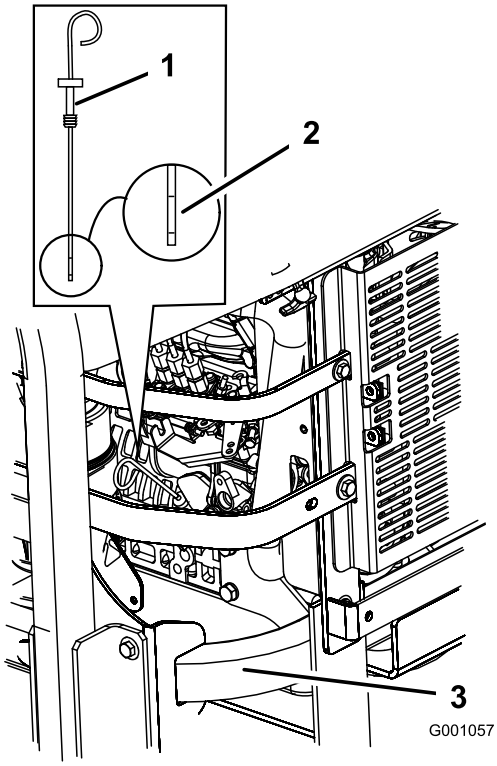

Figure 35

1. Jauge dhuile
2. Extrémité métallique
3. Côté arrière gauche de la machine

Vidange et remplacement de lhuile moteur

Périodicité des entretiens: Après les 50 premières heures de fonctionnement—Vidangez et changez lhuile moteur.

Toutes les 100 heures—Changez lhuile moteur.

1. Mettez le moteur en marche et laissez-le tourner pendant cinq minutes Cela permet de réchauffer lhuile, qui sécoule alors plus facilement.
2. Garez la machine sur un sol plat et horizontal.
3. Désengagez la PDF, placez les leviers de commande de déplacement à la position de verrouillage du point mort et serrez le frein de stationnement.
4. Avant de quitter la position de conduite, coupez le moteur, retirez la clé de contact et attendez larrêt de toutes les pièces mobiles.
5. Placez un bac de vidange sous lorifice de vidange. Retirez le bouchon de vidange et laissez sécouler toute lhuile (Figure 36).
6. Retirez le bouchon de remplissage dhuile en haut du moteur (Figure 38). Cela facilitera la vidange de lhuile.
7. Mettez et serrez le bouchon de vidange à 35 Nm.

   Remarque: Débarrassez-vous de lhuile usagée dans un centre de recyclage.

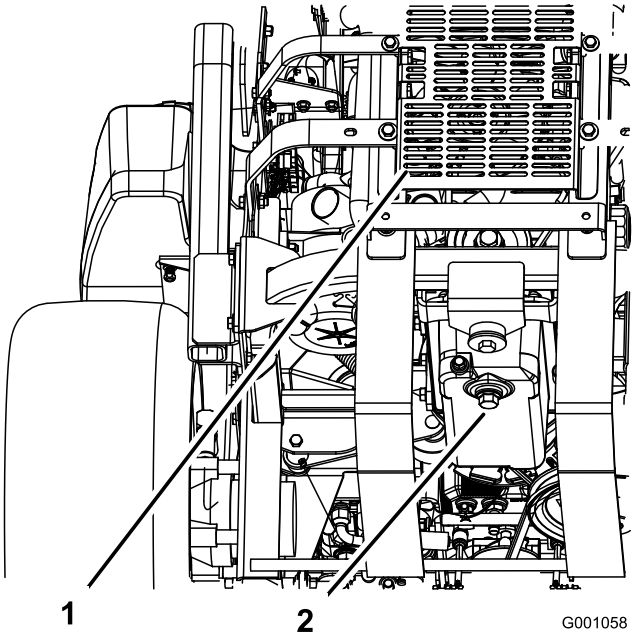

Figure 36

1. Arrière de la machine
2. Bouchon de vidange

Appoint dhuile moteur

1. Basculez le siège en avant, desserrez les boulons et déposez le panneau avant du moteur (Figure 37).

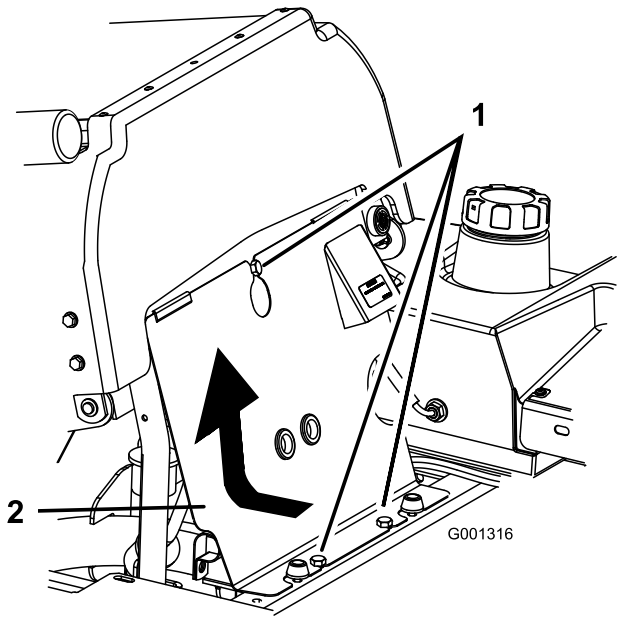

Figure 37

1. Boulon
2. Panneau avant du moteur

2. Retirez le bouchon de remplissage et la jauge (Figure 38).

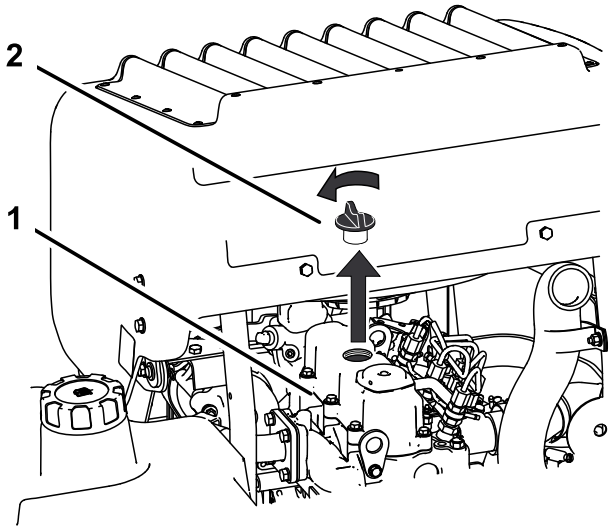

Figure 38

1. Moteur
2. Bouchon de remplissage dhuile

3. Utilisez un tuyau et un entonnoir pour faire lappoint dhuile moteur (Figure 39).
4. Ajoutez lentement de lhuile, en vérifiant souvent le niveau sur la jauge, jusquà ce que lhuile atteigne le trou supérieur sur la jauge. Reportez-vous à la rubrique Huile moteur, Entretien du moteur , page 35, pour connaître le type dhuile et la viscosité à utiliser selon la température.

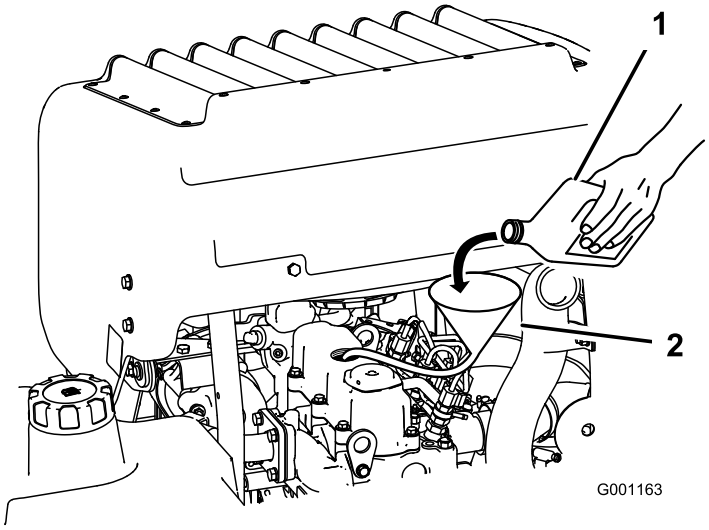

Figure 39

1. Huile moteur
2. Entonnoir et tuyau

Important: Versez lhuile lentement et avec précaution, sans obturer le trou de remplissage (Figure 40). Si vous versez lhuile trop rapidement ou si vous bouchez le trou, lhuile sera refoulée et encrassera les entrées dair, ce qui endommagera le moteur.

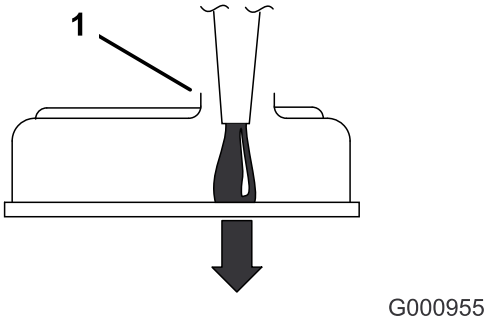

Figure 40

1. Notez lespace maintenu dans lorifice de remplissage

5. Remettez la jauge en place et remontez le panneau de moteur avant.
6. Mettez le moteur en marche et laissez-le tourner au ralenti pendant 5 minutes.
7. Coupez le moteur.
8. Attendez 3 minutes, puis contrôlez le niveau dhuile.
9. Faites lappoint, au besoin, pour amener le niveau au trou supérieur de la jauge.
10. Remettez la jauge et le bouchon de remplissage en place, puis remontez le panneau de moteur avant.
11. Recherchez les fuites éventuelles.

Important: Ne remplissez pas excessivement le carter sous peine dendommager le moteur.

Remplacement du filtre à huile moteur

Périodicité des entretiens: Après les 50 premières heures de fonctionnement—Remplacez le filtre à huile moteur.

Toutes les 200 heures—Remplacez le filtre à huile moteur.

Remplacez le filtre à huile moteur comme suit :

- Après les 50 premières heures de fonctionnement.
- Toutes les 200 heures après les 50 premières heures de fonctionnement.

1. Vidangez lhuile moteur (voir Vidange et remplacement de lhuile moteur).

   Placez un bac de vidange sous le carter pour recueillir lhuile du filtre à huile et des conduits de circulation dhuile dans le moteur.

2. Tournez le filtre dans le sens anti-horaire pour le déposer (Figure 41 et Figure 42).

   Remarque: Débarrassez-vous du filtre à huile de la manière appropriée. Recyclez-le conformément à la réglementation locale en matière denvironnement.

3. Avant de monter le filtre, enduisez légèrement le joint dhuile propre et fraîche. Vissez le filtre à la main jusquà ce que le joint touche ladaptateur. Donnez alors entre 1/2 et 3/4 de tour supplémentaire.
4. Faites le plein dhuile (voir Appoint dhuile moteur).

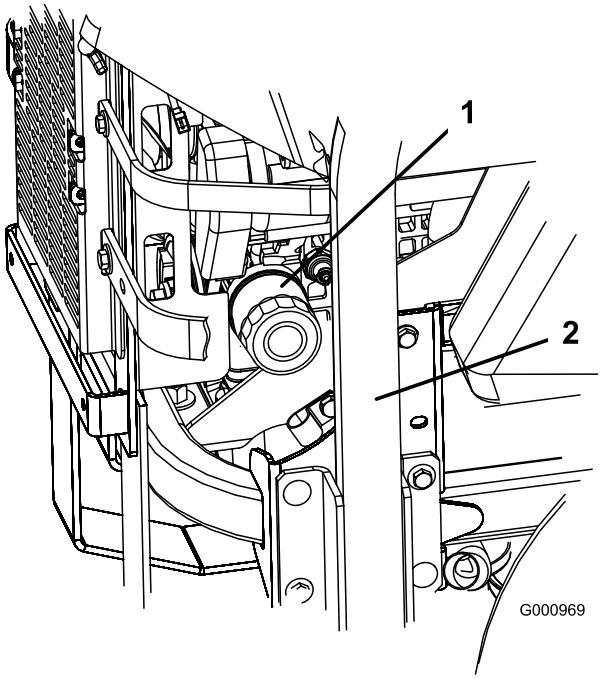

Figure 41

1. Filtre à huile
2. Côté droit de la machine

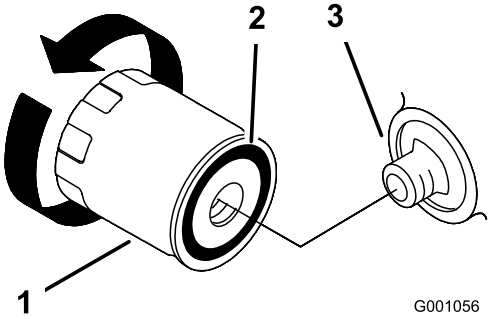

Figure 42

1. Filtre à huile
2. Joint
3. Adaptateur

Entretien du système d'alimentation

Entretien des filtres à carburant

Remplacez les filtres à carburant toutes les 400 heures de fonctionnement ou une fois par an, la première échéance prévalant. Remplacez-les plus fréquemment si vous travaillez dans une atmosphère extrêmement poussiéreuse ou sale.

Remplacement du filtre à carburant

Périodicité des entretiens: Toutes les 400 heures

Demandez à un réparateur agréé de remplacer le filtre à carburant et tous les composants associés au circuit dalimentation.

Lutilisation de composants non conformes peut entraîner une panne du circuit dalimentation, une fuite de carburant, voire une explosion.

- **Demandez à un réparateur agréé de remplacer le filtre à carburant et tous les composants associés au circuit dalimentation.**
- **Utilisez uniquement des conduites, colliers de flexible et filtres à carburant spécialement conçus pour les systèmes à haute pression.**

Entretien du réservoir de carburant

Ne tentez pas de vidanger vous-même le réservoir de carburant car le montage des composants du système dalimentation nécessite des outils spéciaux. Demandez à un réparateur agréé de vidanger le réservoir de carburant et deffectuer lentretien de tous les composants associés au circuit dalimentation.

Entretien du système électrique

Entretien de la batterie

Attention

CALIFORNIE
Proposition 65 - Avertissement

Battery posts, terminals, and related accessories contain lead and lead compounds, chemicals known to the State of California to cause cancer and reproductive harm. Wash hands after handling.

Lélectrolyte contient de lacide sulfurique, un poison mortel capable de causer de graves brûlures.

Ne buvez jamais lélectrolyte et évitez tout contact avec les yeux, la peau ou les vêtements. Portez des lunettes de protection et des gants en caoutchouc.

Retrait de la batterie

Les bornes de la batterie ou les outils en métal sont susceptibles de causer des courts-circuits au contact des pièces métalliques de la machine et de produire des étincelles. Les étincelles risquent de provoquer lexplosion des gaz de la batterie et de vous blesser.

- **Lors du retrait ou de la mise en place de la batterie, évitez que les bornes touchent les parties métalliques de la machine.**
- **Évitez de créer des courts-circuits entre les bornes de la batterie et les parties métalliques de la machine avec des outils en métal.**

Sils sont mal acheminés, les câbles de la batterie risquent de subir des dégâts ou dendommager la machine et de produire des étincelles. Les étincelles risquent de provoquer lexplosion des gaz de la batterie et de vous blesser.

- **Débranchez toujours le câble négatif (noir) de la batterie avant le câble positif (rouge).**
- **Rebranchez toujours le câble positif (rouge) de la batterie avant le câble négatif (noir).**

1. Désengagez la PDF, placez les leviers de commande de déplacement à la position de verrouillage du point mort et serrez le frein de stationnement.
2. Avant de quitter la position de conduite, coupez le moteur, retirez la clé de contact et attendez larrêt de toutes les pièces mobiles.
3. Déverrouillez et relevez le siège.
4. Commencez par débrancher le câble négatif de la batterie de la borne négative (-) de la batterie (Figure 43).
5. Ôtez le capuchon rouge de la borne positive (rouge) de la batterie. Débranchez ensuite le câble positif (rouge) de la batterie (Figure 43).

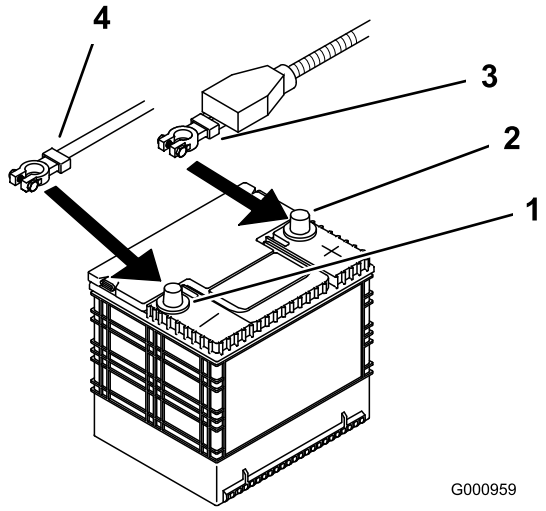

Figure 43

1. Borne négative de la batterie
2. Borne positive de la batterie
3. Câble rouge (+)
4. Câble noir (-)

6. Retirez les deux écrous papillons (1/4 pouce) qui fixent la barrette de maintien de la batterie (Figure 44).
7. Retirez les deux boulons de fixation du réservoir hydraulique (Figure 44).
8. Écartez le réservoir hydraulique de la batterie.
9. Retirez la batterie.

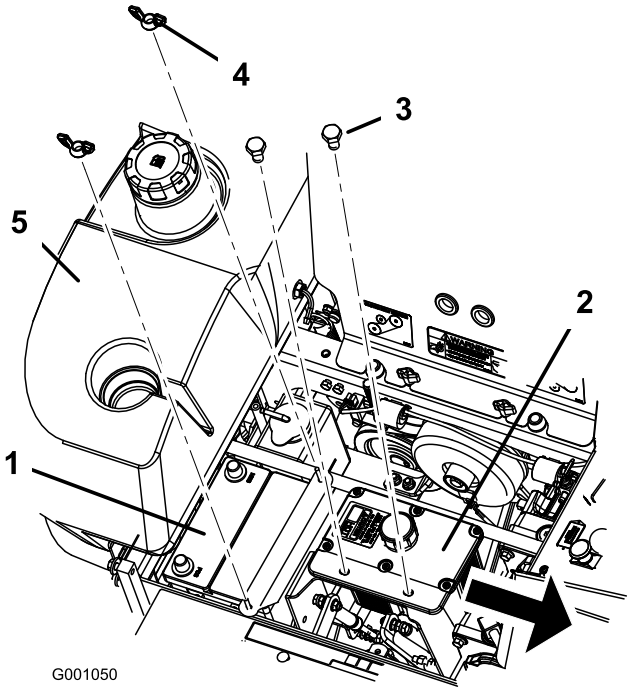

Figure 44

1. Batterie
2. Réservoir hydraulique
3. Boulons
4. Écrou papillon
5. Réservoir de carburant côté droit

Mise en place de la batterie

1. Placez la batterie dans son support en tournant les bornes à lopposé du réservoir hydraulique (Figure 44).
2. Commencez par brancher le câble positif (rouge) à la borne positive (+) de la batterie.
3. Branchez ensuite le câble négatif et le câble de masse à la borne négative (-) de la batterie.
4. Fixez les câbles à laide de 2 boulons (1/4 x 3/4 po), 2 rondelles (1/4 po) et 2 contre-écrous (1/4 po) (Figure 43).
5. Placez le capuchon rouge sur la borne positive (rouge) de la batterie.
6. Fixez la batterie en position avec des boulons en J, une barrette de maintien et 2 rondelles (1/4 po), ainsi que 2 écrous papillons (1/4 po) (Figure 44).

Charge de la batterie

En se chargeant, la batterie produit des gaz susceptibles dexploser.

Ne fumez jamais et gardez la batterie éloignée des flammes et sources détincelles.

Important: Gardez toujours la batterie chargée au maximum (densité 1,265). Cela est particulièrement important pour empêcher la batterie de se dégrader si la température tombe au-dessous de 0°C.

1. Vérifiez que les bouchons de remplissage sont bien installés sur la batterie. Chargez la batterie pendant 10 à 15 minutes entre 25 et 30 A, ou pendant 30 minutes à 10 A.
2. Quand la batterie est chargée au maximum, débranchez le chargeur de la prise, puis débranchez les fils du chargeur des bornes de la batterie (Figure 45).
3. Placez la batterie dans la machine et raccordez les câbles de la batterie (voir Mise en place de la batterie).

   Remarque: Nutilisez pas la machine si la batterie nest pas branchée, au risque dendommager le circuit électrique.

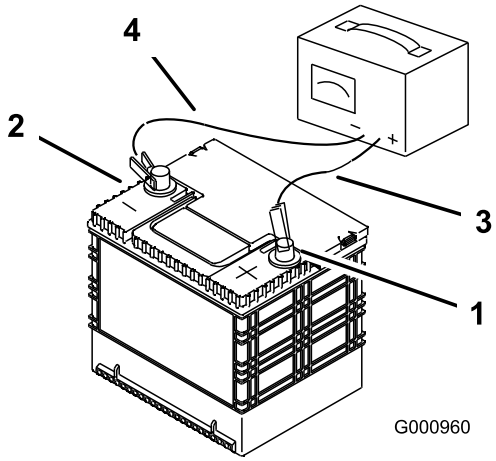

Figure 45

1. Borne positive de la batterie
2. Borne négative de la batterie
3. Fil rouge (+) du chargeur
4. Fil noir (-) du chargeur

Entretien des fusibles

Le système électrique est protégé par des fusibles. et ne requiert pas dentretien. Toutefois, si un fusible grille, contrôlez la pièce ou le circuit pour vérifier son état et vous assurer quil ny a pas de court-circuit.

Fusibles :

- Allumage F1 – 30 A, à lame
- Ventilateur de radiateur F2 – 40 A, à lame

1. Déverrouillez et soulevez le capot pour accéder au porte-fusibles (Figure 46).
2. Pour remplacer un fusible, tirez dessus pour lenlever.
3. Remplacez le fusible (Figure 46).

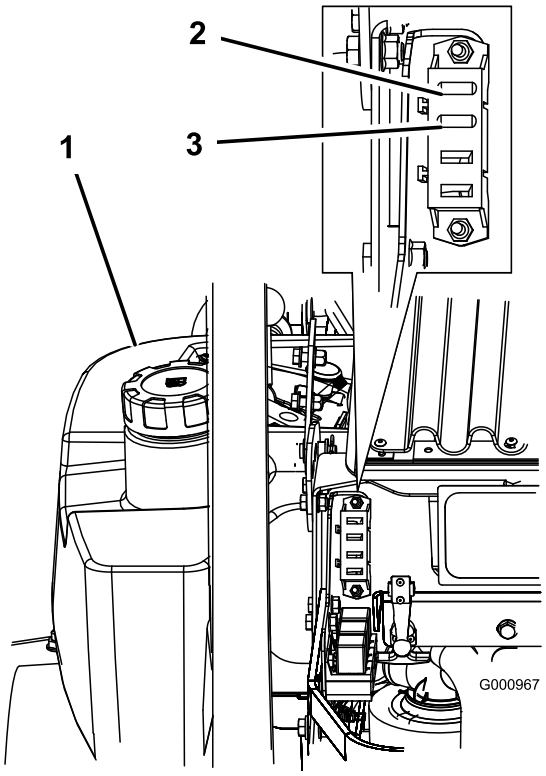

Figure 46

1. Réservoir de carburant gauche
2. Allumage – 30 A
3. Ventilateur de radiateur - 40 A

Entretien du système d'entraînement

Réglage de la correction directionnelle

Un bouton situé sous le siège permet de régler la correction directionnelle.

Important: Réglez le point mort des leviers et de la pompe hydraulique avant de régler la correction directionnelle (voir Réglage du point mort des leviers de commande, Entretien des commandes , page 51 et Réglage du point mort des pompes hydrauliques, Entretien du système hydraulique , page 53).

1. Poussez les deux leviers de commande en avant à la même position.
2. Vérifiez si la machine tire dun côté. Si cest le cas, arrêtez la machine et serrez le frein de stationnement.
3. Déverrouillez le siège et basculez-le vers lavant pour accéder au bouton de correction directionnelle.

   Remarque: Les côtés gauche et droit de la machine sont déterminés daprès la position de conduite.
4. Pour que la machine tire à droite, tournez le bouton vers la droite de la machine (voir Figure 47).
5. Pour que la machine tire à gauche, tournez le bouton vers la gauche de la machine (voir Figure 47).
6. Répétez la procédure de réglage jusquà ce que la direction soit corrigée.

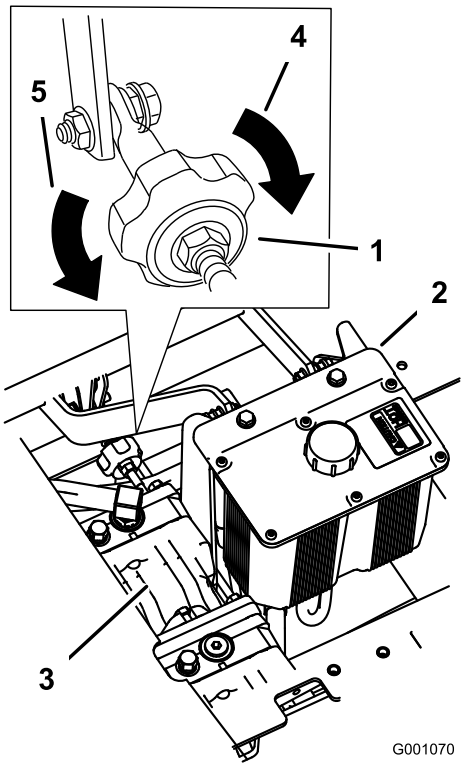

Figure 47

1. Bouton de correction directionnelle
2. Réservoir hydraulique
3. Pompes hydrauliques
4. Tournez dans ce sens pour tirer à droite
5. Tournez dans ce sens pour tirer à gauche

Contrôle de la pression des pneus

Périodicité des entretiens: Toutes les 50 heures

Contrôlez la pression à la valve toutes les 50 heures de fonctionnement ou une fois par mois, la première échéance prévalant (Figure 48).

Les pneus arrière doivent être gonflés à 83–97 kPa (12–14 psi). Les pneus mal gonflés peuvent compromettre la qualité et luniformité de la coupe.

Remarque: Les pneus avant sont du type semi-pneumatique et ne nécessitent pas de contrôle de la pression.

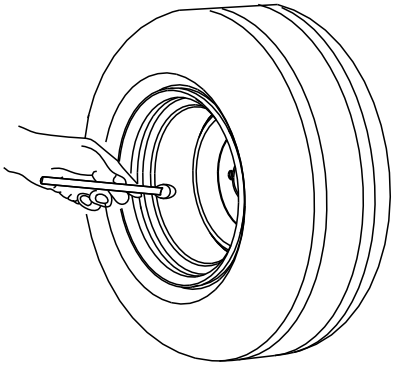

Figure 48

Contrôle de lécrou crénelé de moyeu de roue

Périodicité des entretiens: Toutes les 500 heures

Contrôlez-le toutes les 500 heures de fonctionnement.

Lécrou crénelé doit être serré à 170 Nm.

1. Désengagez la PDF, placez les leviers de commande de déplacement à la position de verrouillage du point mort et serrez le frein de stationnement.
2. Avant de quitter la position de conduite, coupez le moteur, retirez la clé de contact et attendez larrêt de toutes les pièces mobiles.
3. Retirez la goupille fendue.
4. Serrez lécrou crénelé à 170 Nm (Figure 49).

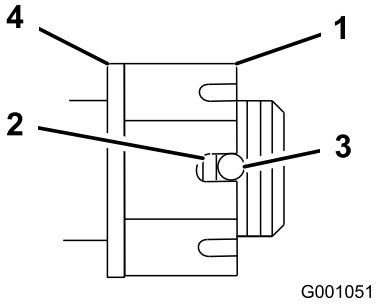

Figure 49

1. Écrou crénelé
2. Deux filets ou moins visibles
3. Trou dans laxe fileté
4. Rondelle (le cas échéant)

5. Mesurez lespace entre la base de la fente de lécrou et le bord intérieur du trou. On ne doit pas voir plus de deux filets (Figure 49).
6. Si plus de deux filets sont visibles, enlevez lécrou et placez une rondelle entre le moyeu et lécrou.
7. Serrez lécrou crénelé à 170 Nm (Figure 49).
8. Serrez lécrou jusquà ce que la série de fentes suivante soit en face du trou de laxe (Figure 49).
9. Remettez la goupille fendue.

Réglage du roulement de pivot de roue pivotante

Périodicité des entretiens: Toutes les 500 heures

Vérifiez le réglage toutes les 500 heures de fonctionnement ou avant le remisage, la première échéance prévalant.

1. Désengagez la PDF, placez les leviers de commande de déplacement à la position de verrouillage du point mort et serrez le frein de stationnement.
2. Avant de quitter la position de conduite, coupez le moteur, retirez la clé de contact et attendez larrêt de toutes les pièces mobiles.
3. Retirez le capuchon anti-poussière de la roue pivotante et serrez le contre-écrou (Figure 50).
4. Continuez de le serrer jusquà ce que les rondelles élastiques soient aplaties, puis desserrez-le de 1/4 de tour pour obtenir la précharge correcte des roulements (Figure 50).

   Important: Veillez à placer les rondelles comme illustré (Figure 50).

5. Remettez le capuchon anti-poussière en place (Figure 50).

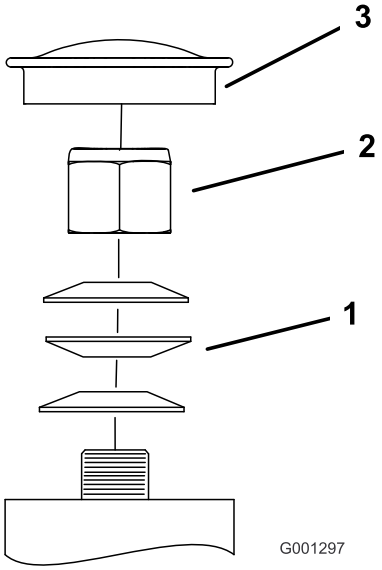

Figure 50

1. Rondelles élastiques
2. Contre-écrou
3. Capuchon anti-poussière

Entretien du boîtier dengrenages

Contrôler le niveau dhuile du boîtier dengrenages

Périodicité des entretiens: Toutes les 100 heures

Utilisez du lubrifiant synthétique pour engrenages SAE 75W–90.

1. Garez la machine sur un sol plat et horizontal.
2. Désengagez la PDF, placez les leviers de commande de déplacement à la position de verrouillage du point mort et serrez le frein de stationnement.
3. Avant de quitter la position de conduite, coupez le moteur, retirez la clé de contact et attendez larrêt de toutes les pièces mobiles.
4. Enlevez le bouchon latéral ou arrière du boîtier (Figure 51).
5. Le niveau dhuile doit atteindre louverture du boîtier.
6. Faites lappoint au besoin pour rectifier le niveau.

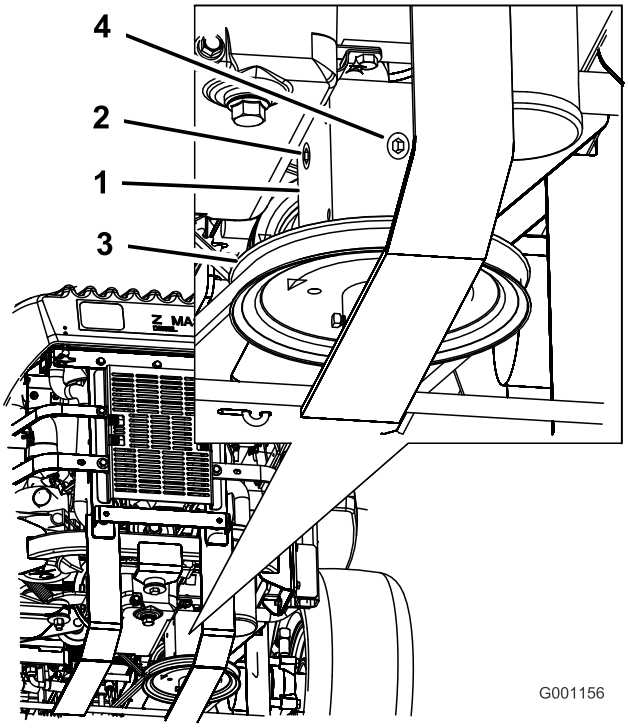

Figure 51

1. Boîtier dengrenages
2. Bouchon latéral
3. Bouchon arrière
4. Poulie

Changer lhuile du boîtier dengrenages

Périodicité des entretiens: Après les 100 premières heures de fonctionnement—Changez lhuile du boîtier dengrenages.

Une fois par an—Changez lhuile du boîtier dengrenages.

Confiez la vidange de lhuile du boîtier dengrenages à un réparateur agréé.

Entretien du système de refroidissement

Entretien du circuit de refroidissement

Les projections de liquide de refroidissement brûlant sous pression ou le contact avec le radiateur brûlant et les pièces qui lentourent peuvent causer des brûlures graves.

- **Nenlevez pas le bouchon du radiateur si le moteur est chaud. Laissez toujours refroidir le moteur pendant au moins 15 minutes ou attendez que le bouchon du radiateur ne brûle plus quand vous le touchez.**
- **Ne touchez pas le radiateur et les pièces qui lentourent car ils sont brûlants.**

Le ventilateur et larbre de transmission en rotation peuvent causer des blessures.

- **Nutilisez jamais la machine sans les capots de protection.**
- **Napprochez pas doigts, mains et vêtements du ventilateur et de larbre de transmission en rotation.**
- **Coupez le moteur et enlevez la clé de contact avant deffectuer des entretiens.**

Lingestion de liquide de refroidissement est toxique.

- **Navalez pas de liquide de refroidissement.**
- **Rangez-le hors de portée des enfants et des animaux domestiques.**

Contrôler le niveau du liquide de refroidissement

Périodicité des entretiens: À chaque utilisation ou une fois par jour—Contrôlez le niveau du liquide de refroidissement.

Toutes les 100 heures—Contrôlez les durits du circuit de refroidissement.

Contrôlez chaque jour le niveau du liquide de refroidissement.

Contrôlez les durits du circuit de refroidissement toutes les 100 heures de fonctionnement.

Type de liquide : Mélange 50/50 dantigel longue durée/Dex-Cool® et deau

Capacité du circuit de refroidissement : 4 litres

Remarque: Nouvrez pas le bouchon de radiateur car de lair risque alors de pénétrer dans le circuit de refroidissement.

1. Placez la machine sur une surface plane et horizontale, coupez le moteur et serrez le frein de stationnement.
2. Déverrouillez et relevez le siège.
3. Lorsque le moteur est froid, vérifiez le niveau de liquide dans le vase dexpansion. Le liquide doit atteindre la bosse à lextérieur du vase dexpansion (Figure 52).
4. Si le niveau de liquide est insuffisant, versez un mélange 50/50 dantigel longue durée/Dex-Cool® et deau dans le vase dexpansion (Figure 52).
5. Versez une quantité suffisante de mélange 50/50 dans le vase dexpansion pour atteindre le trait de repère (Figure 52).

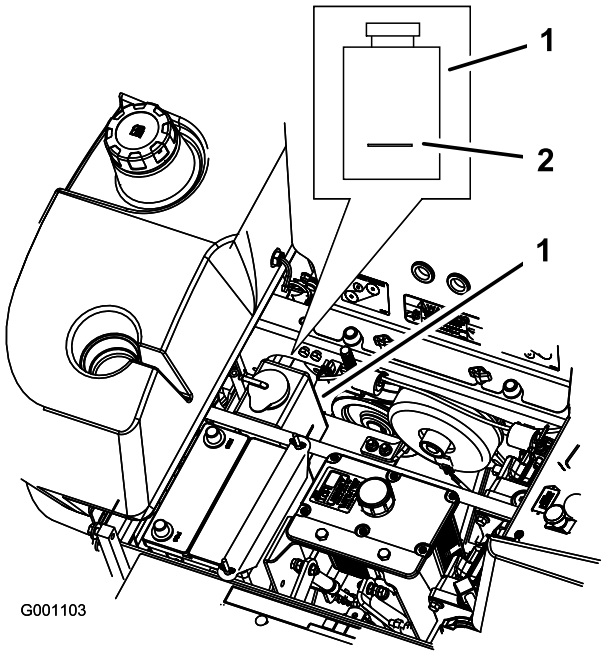

Figure 52

1. Vase dexpansion dantigel
2. Repère sur le côté du vase dexpansion

Nettoyage de la grille de radiateur et du refroidisseur dhuile

Périodicité des entretiens: À chaque utilisation ou une fois par jour

Avant chaque utilisation, contrôlez et nettoyez la grille du radiateur et le refroidisseur dhuile. Utilisez de lair comprimé pour enlever lherbe, les saletés et autres débris éventuellement accumulés sur le refroidisseur dhuile et la grille (Figure 53).

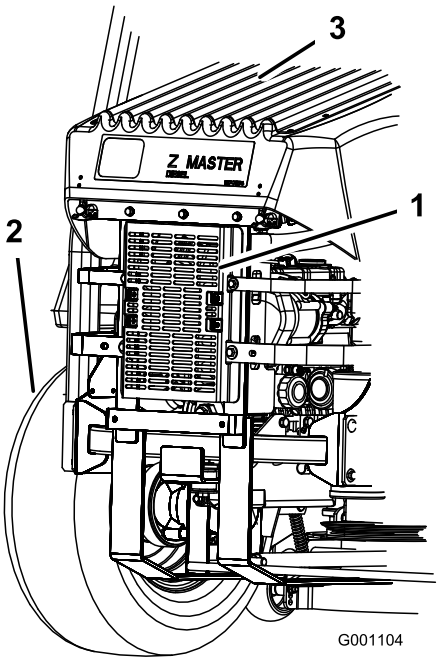

Figure 53

1. Refroidisseur dhuile hydraulique
2. Pneu arrière gauche
3. Grille de radiateur

Changement du liquide de refroidissement moteur

Périodicité des entretiens: Une fois par an

Demandez à un réparateur agréé deffectuer la vidange du liquide de refroidissement chaque année.

Entretien des freins

Réglage du frein de stationnement

Périodicité des entretiens: Toutes les 25 heures—Graissez le levier de frein.

Toutes les 200 heures—Graissez le pivot de frein.

1. Serrez le frein de stationnement (levez le levier).
2. Mesurez la longueur du ressort. Les rondelles doivent être espacées de 64 mm (Figure 54).
3. Si un réglage est requis, desserrez le frein de stationnement, desserrez lécrou de blocage situé sous le ressort et réglez lécrou directement au-dessous du ressort (Figure 54). Modifiez le serrage de lécrou jusquà ce que le ressort ait la longueur voulue. Tournez lécrou dans le sens horaire pour raccourcir le ressort et dans le sens anti-horaire pour lallonger.
4. Serrez les deux écrous de fixation ensemble.
5. Serrez le frein de stationnement (levez le levier). Mesurez à nouveau la longueur du ressort.
6. Si un réglage est nécessaire, recommencez la procédure ci-dessus.
7. Répétez la procédure de lautre côté de la machine.

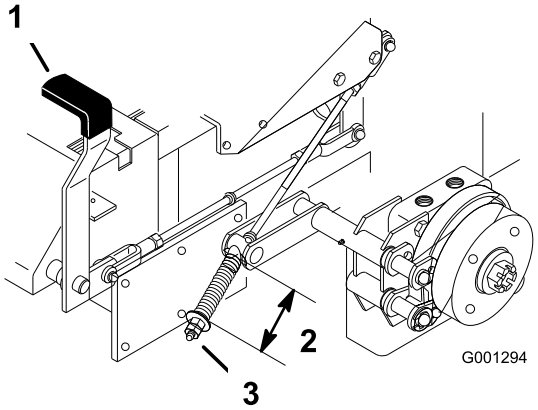

Figure 54

1. Levier de frein en position serrée
2. Ressort 64 mm
3. Écrou de réglage et écrou de blocage

Entretien des courroies

Contrôle des courroies

Périodicité des entretiens: Toutes les 100 heures

Examinez toutes les courroies toutes les 100 heures de fonctionnement.

Vérifiez létat des courroies et remplacez-les si elles sont fissurées, si les bords sont effilochés, si elles présentent des traces de brûlures ou autres dégâts. Remplacez les courroies endommagées.

Remplacement de la courroie du plateau de coupe

La courroie du plateau de coupe peut montrer les signes dusure suivants : grincement pendant la rotation, glissement des lames pendant la coupe, bords effilochés, traces de brûlures et fissures. Remplacez la courroie quand elle présente ce genre de problèmes.

1. Désengagez la PDF, placez les leviers de commande de déplacement à la position de verrouillage du point mort et serrez le frein de stationnement.
2. Avant de quitter la position de conduite, coupez le moteur, retirez la clé de contact et attendez larrêt de toutes les pièces mobiles.
3. Retirez les boulons de fixation des couvercles de courroie et déposez les couvercles (Figure 55).
4. Décrochez le ressort et le guide-courroie du bras de la poulie de tension.
5. Déposez la courroie existante au besoin.
6. Acheminez la courroie neuve autour des poulies du plateau de coupe et de la poulie du boîtier dengrenages, sous le moteur (Figure 56).
7. Raccrochez le ressort au bras de la poulie de tension (Figure 56).
8. Montez le guide-courroie sur la poulie de tension rappelée par ressort à un angle de 45 degrés comme illustré à la Figure 56.
9. Posez les couvercles en les insérant dans la languette, vissez les boulons en place et fermez les fixations (Figure 55).

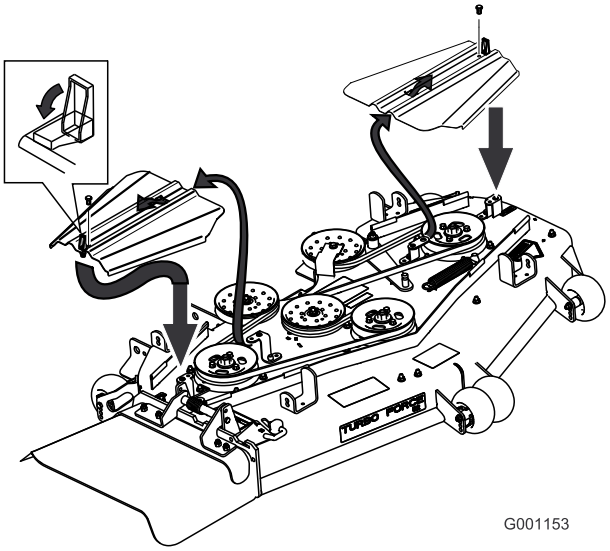

Figure 55

1. Couvercle de courroie
2. Verrou
3. Boulon
4. Insérer sous la languette

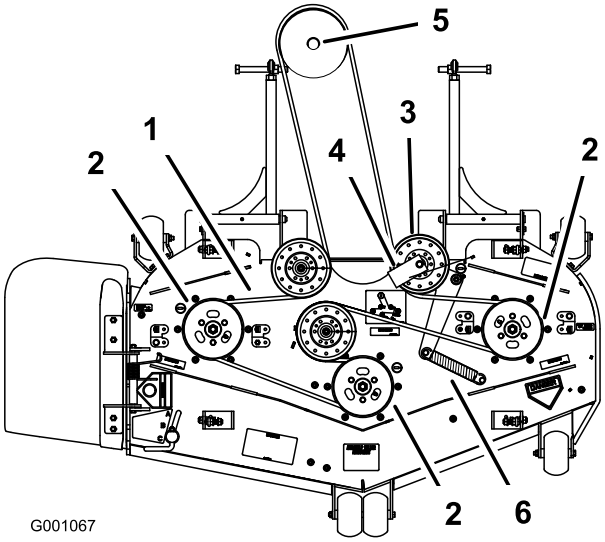

Figure 56

1. Courroie dentraînement du plateau de coupe
2. Poulie daxe de plateau de coupe
3. Poulie de tension
4. Guide de courroie
5. Poulie de boîtier dengrenages
6. Ressort

Remplacement de la courroie dentraînement de PDF

Périodicité des entretiens: Toutes les 50 heures

La courroie de PDF peut montrer les signes dusure suivants : grincement pendant la rotation, glissement des lames pendant la coupe, bords effilochés, traces de brûlures et fissures. Remplacez la courroie quand elle présente ce genre de problèmes.

1. Désengagez la PDF, placez les leviers de commande de déplacement à la position de verrouillage du point mort et serrez le frein de stationnement.
2. Avant de quitter la position de conduite, coupez le moteur, retirez la clé de contact et attendez larrêt de toutes les pièces mobiles.
3. Basculez le siège en avant, desserrez les boulons et déposez le panneau avant du moteur (Figure 57).

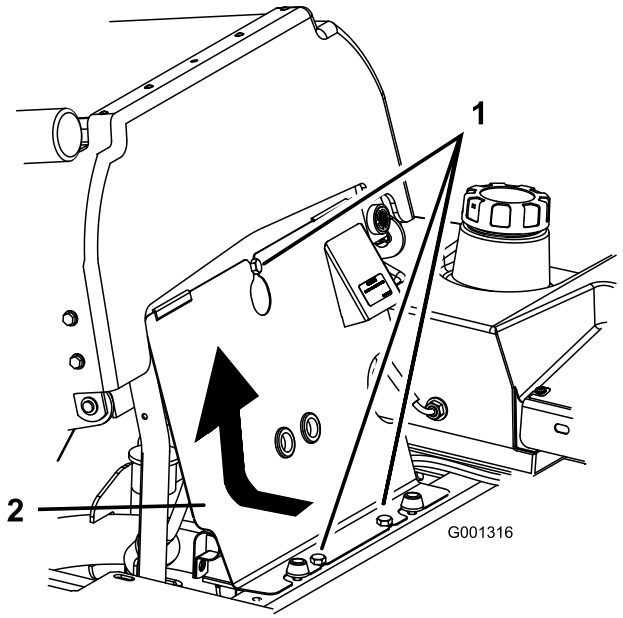

Figure 57

1. Bouton
2. Panneau avant du moteur

4. Décrochez le ressort du bras de la poulie de tension (Figure 58).
5. Enlevez le support de butée dembrayage.
6. Déposez la courroie dentraînement de PDF usagée.
7. Montez la nouvelle courroie dentraînement de PDF autour de la poulie dembrayage et de la poulie du boîtier dengrenages (Figure 58).
8. Montez le support de butée dembrayage.
9. Raccrochez le ressort au bras de la poulie de tension (Figure 58).

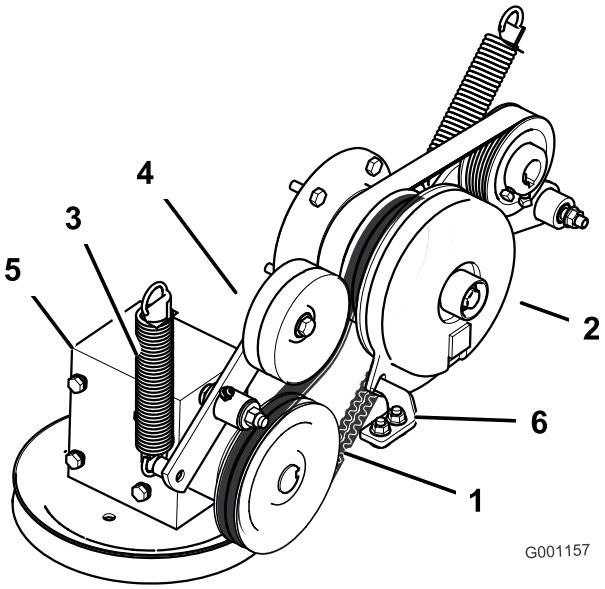

Figure 58

1. Courroie dentraînement de PDF
2. Embrayage
3. Ressort
4. Poulie de tension rappelée par ressort
5. Boîtier dengrenages
6. Support de butée dembrayage

Remplacement de la courroie dentraînement de la pompe

Périodicité des entretiens: Toutes les 50 heures

Vérifiez lusure de la courroie de la pompe toutes les 50 heures de fonctionnement.

Remarque: Retirez dabord la courroie dentraînement de PDF si vous devez remplacer la courroie dentraînement des pompes.

1. Basculez le siège en avant et déposez le panneau avant du moteur.
2. Déposez la courroie dentraînement de PDF.
3. Décrochez le ressort du bras de la poulie de tension (Figure 59).
4. Montez la courroie neuve sur les poulies du moteur et des pompes hydrauliques (Figure 59).
5. Reposez la courroie de PDF.
6. Raccrochez le ressort au bras de la poulie de tension (Figure 59).

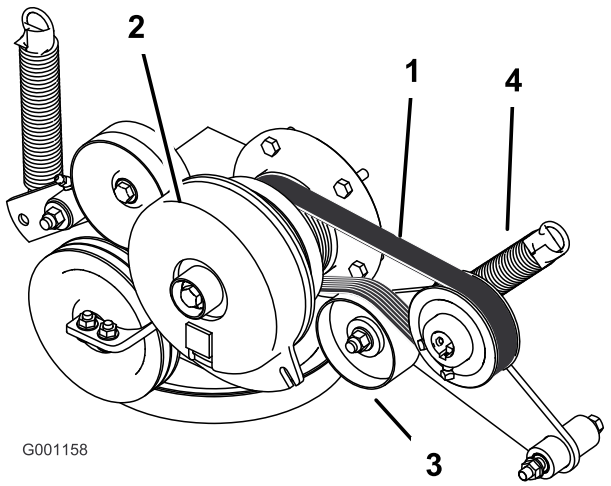

Figure 59

1. Courroie dentraînement des pompes
2. Embrayage
3. Poulie de tension rappelée par ressort
4. Ressort

Remplacement et tension de la courroie dalternateur

Vérifiez lusure de la courroie dalternateur toutes les 50 heures de fonctionnement.

Remplacement de la courroie dalternateur

Périodicité des entretiens: Toutes les 50 heures

1. Désengagez la PDF, placez les leviers de commande de déplacement à la position de verrouillage du point mort et serrez le frein de stationnement.
2. Avant de quitter la position de conduite, coupez le moteur, retirez la clé de contact et attendez larrêt de toutes les pièces mobiles.
3. Enlevez les 4 boulons qui fixent lécran du refroidisseur dhuile au bâti arrière (Figure 60).
4. Enlevez les 3 boulons qui fixent les barrettes du moteur au côté de la machine (Figure 60).

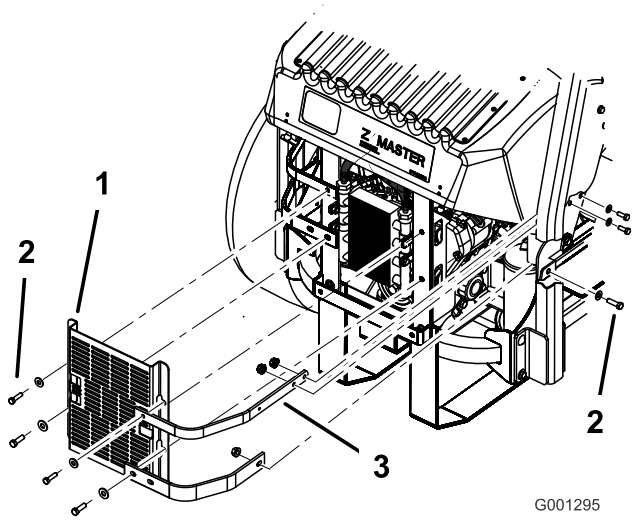

Figure 60

1. Écran du refroidisseur dhuile
2. Boulons
3. Barrettes du moteur

5. Enlevez les 4 boulons de fixation du refroidisseur dhuile et placez ce dernier sur le côté (Figure 61).
6. Enlevez les 2 boulons qui fixent le ventilateur et la plaque du ventilateur à la machine (Figure 61).

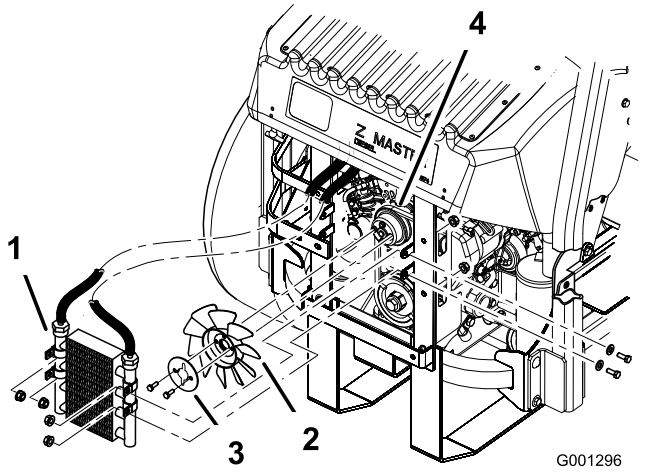

Figure 61

1. Refroidisseur dhuile
2. Ventilateur
3. Plaque de ventilateur
4. Courroie dalternateur

7. Desserrez le boulon inférieur et retirez le boulon de fixation supérieur de lalternateur et du couvercle (Figure 62).
8. Faites pivoter le couvercle de lalternateur de côté et retirez la courroie des poulies et de lalternateur.
9. Installez une courroie neuve autour des poulies et de lalternateur (Figure 62).
10. Montez le ventilateur et sa plaque sur la machine au moyen des 2 boulons retirés précédemment (Figure 61).

11. Remontez le refroidisseur dhuile au moyen des 4 boulons retirés précédemment (Figure 61).
12. Montez lécran du refroidisseur dhuile et les barrettes du moteur sur le bâti arrière au moyen des 4 boulons retirés précédemment (Figure 60).
13. Fixez les barrettes du moteur au côté de la machine (Figure 60).
14. Serrez le boulon inférieur et vissez le boulon de fixation supérieur de lalternateur et du couvercle (Figure 62).

Tension de la courroie dalternateur

1. Placez une poignée entre lalternateur et le bloc-cylindres.
2. Réglez lalternateur vers lextérieur jusquà ce que la courroie présente une flèche de 7 à 9 mm quand une force de 10 kgf est exercée entre les poulies du moteur et de lalternateur (Figure 62).
3. Resserrez les boulons de lalternateur.
4. Vérifiez à nouveau la flèche de la courroie et réglez la courroie au besoin.
5. Si la flèche est correcte, serrez les boulons inférieur et supérieur (Figure 62).

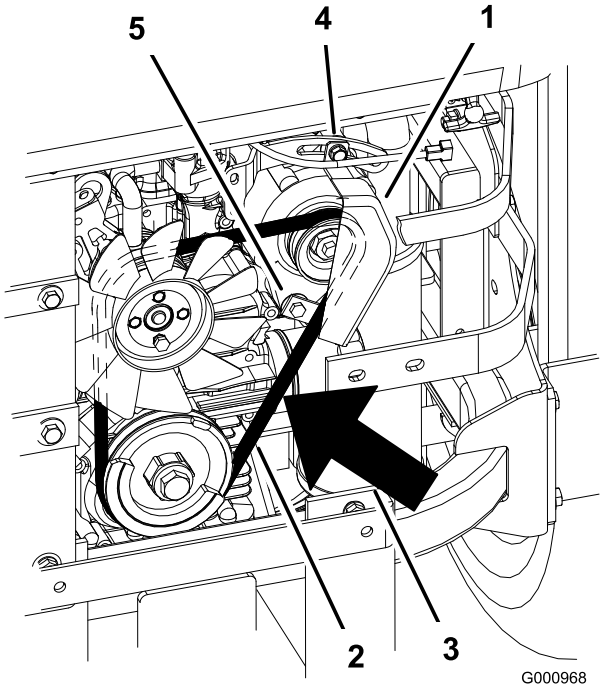

Figure 62

1. Alternateur
2. Courroie dalternateur
3. Flèche de 7 à 9 mm quand une force de 10 kgf est exercée
4. Boulon supérieur
5. Boulon inférieur

Entretien des commandes

Réglage du point mort des leviers de commande

Un réglage simpose si les leviers de commande de déplacement ne salignent pas ou sengagent difficilement dans le cran de la console. Réglez chaque levier, ressort et tige séparément.

Remarque: Les leviers de commande de déplacement doivent être montés correctement (voir Montage des leviers de commande de déplacement dans les instructions dinstallation).

1. Désengagez la PDF, placez les leviers de commande de déplacement à la position de verrouillage du point mort et serrez le frein de stationnement.
2. Avant de quitter la position de conduite, coupez le moteur, retirez la clé de contact et attendez larrêt de toutes les pièces mobiles.
3. Déverrouillez le siège et basculez-le en avant.
4. Commencez par le levier de commande gauche ou droit, au choix.
5. Placez le levier au point mort, sans le verrouiller (Figure 63).
6. Tirez le levier en arrière jusquà ce que laxe de chape (situé sur le bras au-dessous de laxe de pivot) touche lextrémité de la fente (c.-à-d. commence juste à appuyer sur le ressort) (Figure 63).
7. Vérifiez la position du levier par rapport au cran de la console (Figure 63). Il doit être centré de façon à pouvoir pivoter vers lextérieur jusquà la position de verrouillage du point mort.

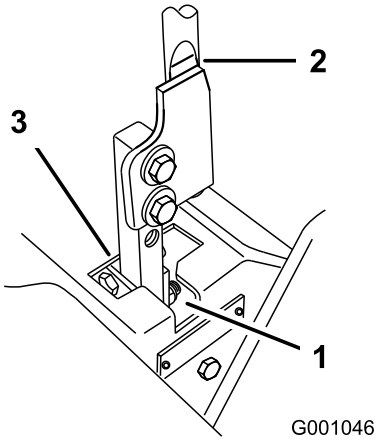

Figure 63

1. Position de verrouillage du point mort
2. Levier de commande
3. Position point mort

8. Si un réglage simpose, desserrez lécrou et lécrou de blocage vissés contre la chape (Figure 64).
9. Appliquez une légère pression à larrière du levier, et tournez la tête du boulon de réglage dans le sens voulu pour centrer le levier à la position de verrouillage du point mort (Figure 64).

   Remarque: Continuez dappuyer sur le levier pour maintenir la goupille au bout de la fente et permettre au boulon de réglage de déplacer le levier à la position requise.
10. Serrez lécrou et lécrou de blocage (Figure 64).
11. Répétez la procédure de lautre côté de la machine.

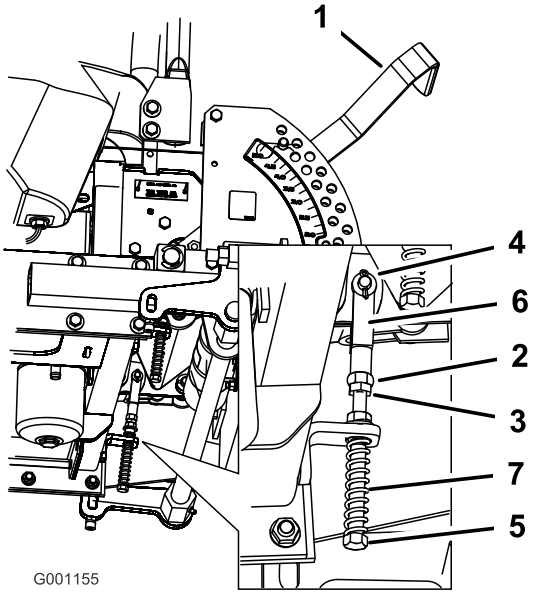

Figure 64

1. Levier de sélection de hauteur de coupe
2. Écrou vissé contre la chape
3. Écrou de blocage
4. Axe de chape dans la fente
5. Boulon de réglage
6. Chape
7. Ressort

Entretien du système hydraulique

Entretien du système hydraulique

Contrôle du niveau de liquide hydraulique

Périodicité des entretiens: Après les 8 premières heures de fonctionnement—Contrôle du niveau du liquide hydraulique.

Toutes les 25 heures—Contrôlez le niveau du liquide hydraulique.

Type de liquide : huile synthétique Mobil 1 15W-50 ou huile synthétique équivalente.

Important: Utilisez lhuile spécifiée ou une huile équivalente, tout autre liquide étant susceptible dendommager le système.

Capacité du système hydraulique : 3,9 litres

Contrôlez le niveau du liquide hydraulique :

- Avant de mettre le moteur en marche pour la première fois.
- Après les 8 premières heures de fonctionnement.
- Toutes les 25 heures après les 8 premières heures de fonctionnement.

Remarque: Le contrôle de lhuile hydraulique peut seffectuer de deux façons : lorsque lhuile est chaude et lorsque lhuile est froide. Le déflecteur à lintérieur du réservoir a 2 niveaux différents selon que lhuile est chaude ou froide.

1. Placez la machine sur un sol plat et horizontal, et serrez le frein de stationnement.
2. Nettoyez la surface autour du goulot de remplissage du réservoir hydraulique (Figure 65).
3. Enlevez le bouchon du goulot de remplissage et vérifiez si le réservoir contient du liquide (Figure 65).
4. Si le réservoir est vide, versez du liquide pour que le niveau atteigne le repère "à froid" sur le déflecteur.
5. Laissez tourner le moteur au ralenti pendant 15 minutes pour purger lair éventuellement présent dans le système et réchauffer lhuile (voir Démarrage et arrêt du moteur à la section Utilisation , page 16).
6. Contrôlez à nouveau le niveau de lhuile lorsquelle est chaude. Le niveau doit se situer entre les repères "à froid" et "à chaud".
7. Le cas échéant, faites lappoint de liquide hydraulique.

   Remarque: Lorsque lhuile est chaude, le niveau de liquide doit atteindre le haut du repère "à chaud" sur le déflecteur (Figure 65).
8. Remettez le bouchon sur le goulot de remplissage.

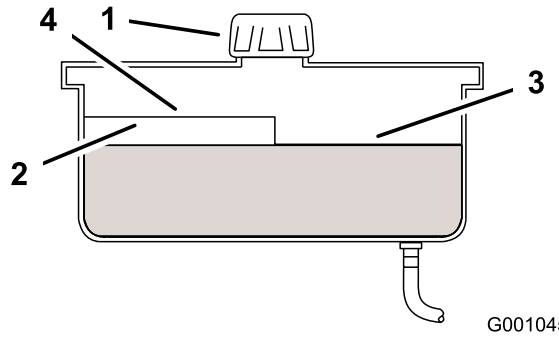

Figure 65

1. Bouchon
2. Déflecteur
3. Niveau maximum à froid
4. Niveau maximum à chaud

Le liquide hydraulique qui séchappe sous pression peut traverser la peau et causer des blessures graves.

- **Si du liquide hydraulique pénètre sous la peau, il devra être enlevé chirurgicalement dans les quelques heures qui suivent par un médecin connaissant bien ce genre de blessures, pour éviter le risque de gangrène.**
- **Napprochez pas les mains ou autres parties du corps des fuites en trou dépingle ou des gicleurs doù sort le liquide sous haute pression.**
- **Utilisez un morceau de papier ou de carton pour détecter les fuites.**
- **Dépressurisez soigneusement le circuit hydraulique avant de travailler dessus.**
- **Vérifiez létat de tous les flexibles et conduites hydrauliques, ainsi que le serrage de tous les raccords et branchements avant de mettre le circuit sous pression.**

Remplacement du filtre et de lhuile hydraulique

Périodicité des entretiens: Après les 25 premières heures de fonctionnement—Changez le filtre et lhuile hydraulique.

Une fois par an—Changez le filtre et lhuile hydraulique.

Changez le filtre et lhuile hydraulique comme suit :

- Après les 25 premières heures de fonctionnement.
- Chaque année après les 25 premières heures de fonctionnement.

Utilisez un filtre spécial été au-dessus de 0°C.

Utilisez un filtre spécial hiver au-dessous de 0°C.

1. Désengagez la PDF, placez les leviers de commande de déplacement à la position de verrouillage du point mort et serrez le frein de stationnement.
2. Avant de quitter la position de conduite, coupez le moteur, retirez la clé de contact et attendez larrêt de toutes les pièces mobiles.

   Important: Nutilisez pas un filtre à huile de type automobile au risque dendommager gravement le système hydraulique.

3. Placez un bac de vidange sous le filtre, déposez le filtre usagé et essuyez la surface du joint de ladaptateur (Figure 66).

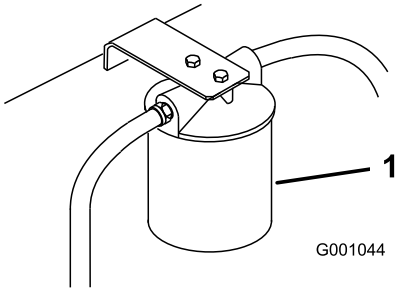

Figure 66

1. Filtre hydraulique

4. Débranchez la conduite hydraulique droite qui est raccordée à ladaptateur (Figure 67).
5. Laissez lhuile sécouler dans le bac de vidange.
6. Rebranchez la conduite hydraulique droite à ladaptateur (Figure 67).

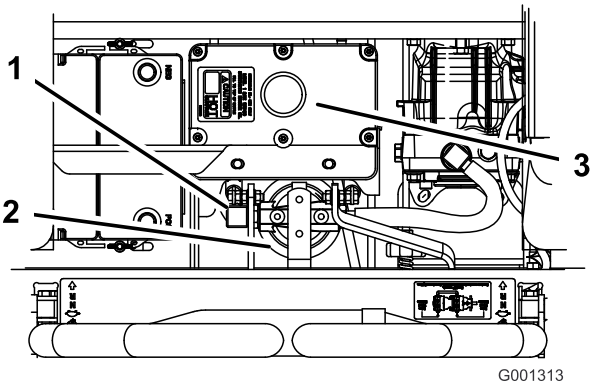

Figure 67

1. Conduite hydraulique droite
2. Filtre hydraulique
3. Réservoir hydraulique

7. Appliquez une fine couche dhuile propre sur le joint en caoutchouc du filtre de rechange (Figure 68).
8. Montez le filtre de rechange sur ladaptateur, sans le serrer.
9. Remplissez le réservoir hydraulique jusquà ce que le liquide déborde du filtre. Tournez alors le filtre à huile dans le sens horaire jusquà ce que le joint en caoutchouc vienne toucher ladaptateur du filtre. Serrez ensuite le filtre de 1/2 tour supplémentaire (Figure 68).
10. Essuyez le liquide éventuellement répandu.
11. Ajoutez du liquide jusquau repère de niveau à froid du déflecteur dans le réservoir hydraulique.
12. Mettez le moteur en marche et laissez-le tourner environ deux minutes pour purger lair du circuit. Coupez le moteur et recherchez les fuites éventuelles. Si une ou les deux roues ne fonctionnent pas, reportez-vous à la rubrique Purge du système hydraulique.
13. Contrôlez à nouveau le niveau de lhuile lorsquelle est chaude. Le niveau doit se situer entre les repères "à froid" et "à chaud".
14. Le cas échéant, faites lappoint de liquide hydraulique. Ne remplissez pas excessivement.

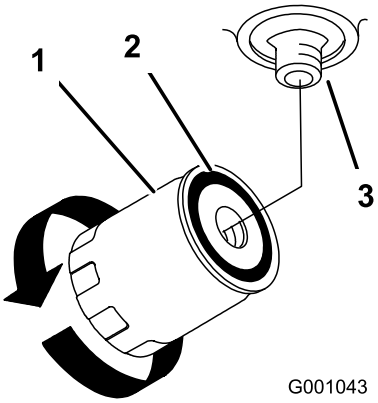

Figure 68

1. Filtre hydraulique
2. Joint
3. Adaptateur

Purge du système hydraulique

La purge du système de transmission seffectue automatiquement ; cependant, il est parfois nécessaire de purger le système après une vidange ou un entretien.

1. Élevez larrière de la machine pour décoller les roues du sol et placez des chandelles dessous.
2. Mettez le moteur en marche et laissez-le tourner au ralenti. Engagez la transmission aux roues dun côté et tournez la roue à la main.
3. Quand la roue commence à tourner delle-même, gardez la transmission engagée jusquà ce que la roue tourne régulièrement (2 minutes minimum).
4. Vérifiez le niveau du liquide hydraulique et faites lappoint pour conserver le niveau correct au besoin.
5. Répétez ces opérations pour lautre roue.

Contrôle des flexibles hydrauliques

Périodicité des entretiens: Toutes les 100 heures

Toutes les 100 heures de fonctionnement, vérifiez que les flexibles hydrauliques ne présentent pas de fuites, ne sont pas pliés, usés, détériorés par les conditions atmosphériques ou les produits chimiques, et que les supports de montage et les raccords ne sont pas desserrés. Effectuez les réparations nécessaires avant dutiliser la machine.

Remarque: Enlevez régulièrement lherbe et autres débris éventuellement accumulés sur le système hydraulique.

Le liquide hydraulique qui séchappe sous pression peut traverser la peau et causer des blessures graves.

- **Si du liquide hydraulique pénètre sous la peau, il devra être enlevé chirurgicalement dans les quelques heures qui suivent par un médecin connaissant bien ce genre de blessures, pour éviter le risque de gangrène.**
- **Napprochez pas les mains ou autres parties du corps des fuites en trou dépingle ou des gicleurs doù sort le liquide sous haute pression.**
- **Utilisez un morceau de papier ou de carton pour détecter les fuites.**
- **Dépressurisez soigneusement le circuit hydraulique avant de travailler dessus.**
- **Vérifiez létat de tous les flexibles et conduites hydrauliques, ainsi que le serrage de tous les raccords et branchements avant de mettre le circuit sous pression.**

Réglage du point mort des pompes hydrauliques

Remarque: Commencez par régler le point mort des leviers de commande. Il doit être correct pour que le réglage suivant soit possible.

Ce réglage doit seffectuer pendant que les roues motrices tournent.

Les crics mécaniques ou hydrauliques peuvent céder sous le poids de la machine et causer des blessures graves.

- **Utilisez des chandelles pour supporter la machine.**
- **Nutilisez pas de crics hydrauliques.**

Le moteur doit tourner pour effectuer le réglage des commandes de déplacement. Les pièces mobiles et les surfaces brûlantes peuvent causer des blessures.

Gardez les mains, les pieds, le visage et toute autre partie du corps ainsi que les vêtements à lécart des pièces mobiles, du silencieux et autres surfaces brûlantes.

1. Soulevez le châssis et posez-le sur des supports pour permettre aux roues de tourner librement.
2. Débranchez le connecteur du contacteur de sécurité du siège. Installez temporairement un fil volant aux bornes du connecteur du faisceau de câbles.
3. Déverrouillez le siège et faites-le coulisser vers lavant.
4. Désaccouplez la tige de siège et basculez le siège en avant.

Réglage du point mort de la pompe hydraulique droite

1. Mettez le moteur en marche, tirez la manette daccélérateur à mi-course et desserrez le frein de stationnement (voir Démarrage et arrêt du moteur à la section Utilisation , page 16).

   Remarque: Le levier de commande de déplacement doit être au point mort quand vous effectuez les réglages.
2. Réglez la longueur de la tige de pompe en tournant le bouton dans le sens voulu, jusquà ce que la roue soit immobilisée ou tourne légèrement en marche arrière (Figure 69).
3. Déplacez le levier de commande de déplacement en avant et en arrière, puis ramenez-le au point mort. La roue doit sarrêter de tourner ou tourner légèrement en arrière.
4. Placez la manette daccélérateur en position haut régime. Vérifiez que la roue reste immobile ou tourne légèrement en arrière ; effectuez un nouveau réglage au besoin.

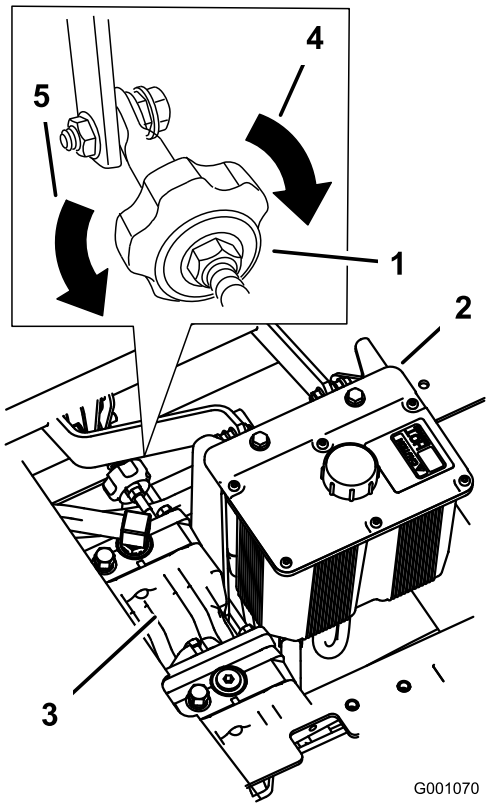

Figure 69

1. Bouton de correction directionnelle
2. Réservoir hydraulique
3. Pompes hydrauliques
4. Tournez dans ce sens pour tirer à droite
5. Tournez dans ce sens pour tirer à gauche

Réglage du point mort de la pompe hydraulique gauche

1. Desserrez les contre-écrous sur les rotules de la tige de commande de la pompe (Figure 70).
2. Mettez le moteur en marche, tirez la manette daccélérateur à mi-course et desserrez le frein de stationnement. (voir Démarrage et arrêt du moteur à la section Utilisation , page 16).

   Remarque: Le levier de commande de déplacement doit être au point mort quand vous effectuez les réglages.

   Remarque: Lécrou avant de la tige comporte un filetage à gauche.
3. Réglez la longueur de la tige de pompe en tournant les doubles écrous dans le sens voulu, jusquà ce que la roue soit immobilisée ou tourne légèrement en marche arrière (Figure 70).
4. Déplacez le levier de commande de déplacement en avant et en arrière, puis ramenez-le au point mort. La roue doit sarrêter de tourner ou tourner légèrement en arrière.

5. Placez la manette daccélérateur en position haut régime. Vérifiez que la roue reste immobile ou tourne légèrement en arrière ; effectuez un nouveau réglage au besoin.
6. Serrez les contre-écrous contre les rotules (Figure 70).

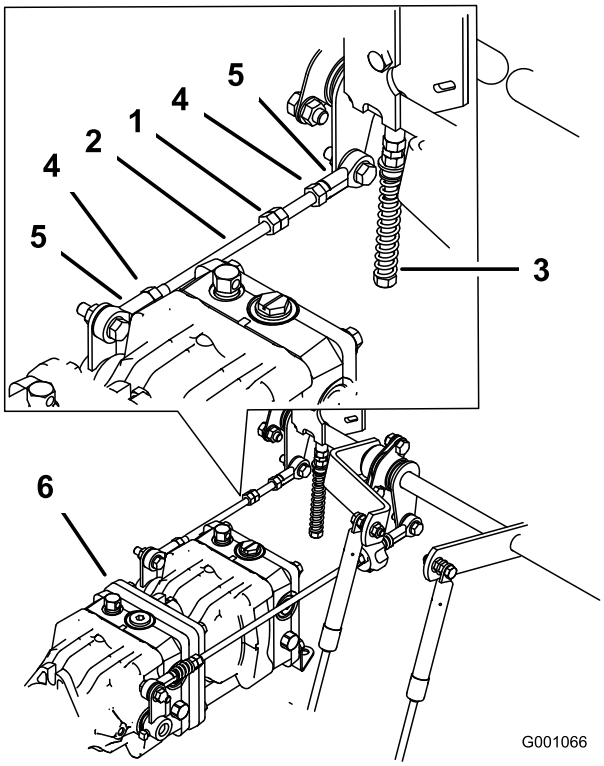

Figure 70

1. Écrous doubles
2. Tige de pompe
3. Boulon de réglage
4. Contre-écrou
5. Rotule
6. Pompes

Le système électrique nassurera pas larrêt de sécurité de la machine si le fil volant est installé.

- **Débranchez le fil volant du connecteur du faisceau de câbles et branchez le connecteur au contacteur du siège quand le réglage est terminé.**
- **Nutilisez jamais la machine quand le fil volant est en place et quand le contacteur de siège est neutralisé.**

7. Arrêtez le moteur après avoir réglé le point mort des deux pompes.
8. Débranchez le fil volant du connecteur du faisceau de câbles et branchez le connecteur au contacteur du siège.
9. Remettez la béquille et abaissez le siège en position.
10. Retirez les chandelles.

Entretien du plateau de coupe

Mise à niveau de la tondeuse à trois positions

Préparation de la machine

1. Placez la tondeuse sur un sol plat et horizontal.
2. Désengagez la PDF, placez les leviers de commande de déplacement à la position de verrouillage du point mort et serrez le frein de stationnement.
3. Avant de quitter la position de conduite, coupez le moteur, retirez la clé de contact et attendez larrêt de toutes les pièces mobiles.
4. Vérifiez la pression des quatre pneus et réglez-la à 90 kPa (13 psi) au besoin.
5. Abaissez le plateau de coupe à la hauteur de 76 mm.
6. Examinez les quatre chaînes. Elles doivent être tendues.

- Si lune des chaînes arrière est détendue, abaissez (desserrez) le bras de support avant du même côté (voir Réglage de linclinaison avant/arrière du plateau de coupe).
- Si lune des chaînes avant est détendue, élevez (serrez) le bras de support avant correspondant (voir Réglage de linclinaison avant/arrière du plateau de coupe).

Réglage de lhorizontalité transversale du plateau de coupe

1. Tournez la lame droite dans le sens longitudinal (Figure 71).
2. Mesurez la distance au point **B** entre la surface plane et le tranchant de la pointe de la lame droite (Figure 71).
3. Notez cette mesure. Elle doit être comprise entre 79 et 83 mm.
4. Tournez la lame gauche dans le sens longitudinal (Figure 71).
5. Mesurez la distance au point **C** entre la surface plane et le tranchant de la pointe de la lame gauche (Figure 71).
6. Notez cette mesure. Elle doit être comprise entre 79 et 83 mm.

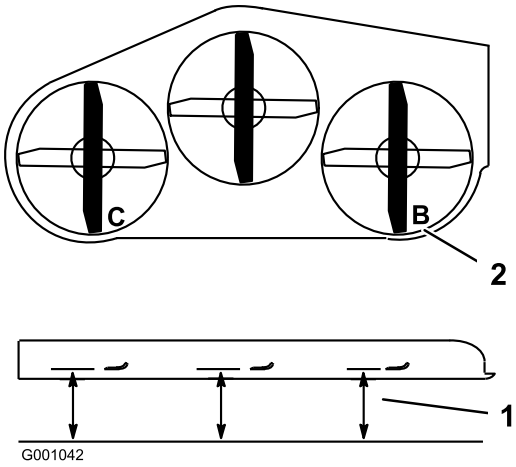

Figure 71

1. Point de mesure entre la lame et le sol plat
2. Mesurer aux points B et C

7. Si la distance mesurée au point **B** ou **C** nest pas correcte, desserrez le boulon de fixation de la chaîne arrière au bras de support arrière (Figure 72).
8. Desserrez lécrou de blocage sous le bras de support arrière et agissez sur le boulon de réglage de manière à obtenir une distance de 79 à 83 mm (Figure 72).

   Remarque: Il est conseillé de régler les deux côtés de la tondeuse de la même manière.
9. Serrez lécrou de blocage sous le bras de support arrière et serrez le boulon de fixation de la chaîne au bras de support arrière.
10. Réglez lautre côté au besoin.

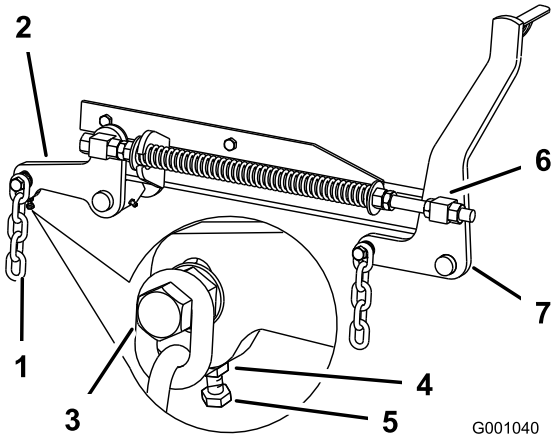

Figure 72

1. Chaîne arrière
2. Bras de support arrière
3. Boulon
4. Écrou de blocage
5. Boulon de réglage
6. Pivot avant
7. Bras de support avant

Réglage de linclinaison avant/arrière du plateau de coupe

1. Tournez la lame droite dans le sens longitudinal (Figure 73).
2. Mesurez la distance au point **A** entre la surface plane et le tranchant de la pointe de la lame droite (Figure 73).

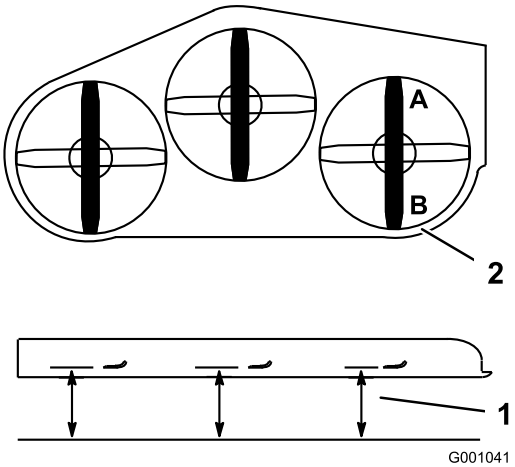

Figure 73

1. Point de mesure entre la lame et le sol plat
2. Mesurer aux points A et B

3. Notez cette mesure.
4. Mesurez la distance au point **B** entre la surface plane et le tranchant de la pointe de la lame droite (Figure 73).
5. Notez cette mesure.
6. La lame doit être plus basse de 6 à 10 mm au point **A** quau point **B** (Figure 73). Si ce nest pas le cas, passez aux étapes suivantes.

   Remarque: Les deux pivots avant doivent être réglés de la même manière pour maintenir une tension égale des chaînes.
7. Desserrez denviron 13 mm les écrous de blocage à lavant des pivots avant gauche et droit (Figure 72).
8. Réglez les écrous de relevage sur les côtés gauche et droit de la machine de manière à abaisser lavant de 6 à 10 mm au point A par rapport au point **B** à larrière (Figure 72).
9. Serrez les deux écrous de blocage contre le pivot avant pour bloquer la hauteur.
10. Vérifiez que les chaînes sont tendues uniformément et réglez-les de nouveau au besoin.

Réglage du ressort de compression

1. Placez le levier de relevage du plateau de coupe à la position de transport.
2. Vérifiez que les deux grandes rondelles sont espacées de 28,2 cm pour les plateaux de coupe de 52 pouces, et de 26,7 cm pour les plateaux de coupe de 60 pouces (Figure 74).
3. Réglez cette distance en desserrant lécrou de blocage du ressort et en tournant lécrou devant chaque ressort (Figure 74). Tournez lécrou dans le sens horaire pour raccourcir le ressort, et dans le sens inverse pour lallonger.
4. Bloquez lécrou en position en serrant lécrou de blocage du ressort (Figure 74).

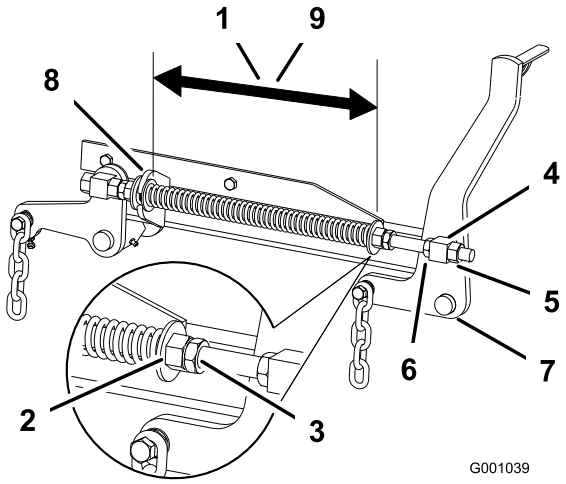

Figure 74

1. 28,2 cm entre les grandes rondelles pour les plateaux de coupe de 52 pouces
2. Écrou avant
3. Écrou de blocage de ressort
4. Pivot avant
5. Écrou de blocage de pivot
6. Écrou de relevage
7. Bras de support avant
8. Grande rondelle
9. 26,7 cm entre les grandes rondelles pour les plateaux de coupe de 60 pouces

Entretien des lames de coupe

Utilisez une lame bien aiguisée durant toute la saison de tonte, pour obtenir une coupe nette sans arracher ni déchiqueter les brins dherbe. Lherbe arrachée ou déchiquetée brunit sur les bords, sa croissance ralentit et elle devient plus sensible aux maladies.

Vérifiez chaque jour létat, lusure et laffûtage des lames. Limez les entailles éventuelles et aiguisez les lames selon les besoins. Remplacez immédiatement les lames endommagées ou usées par des lames dorigine Toro. Il est utile de prévoir une ou plusieurs lames de réserve pour le remplacement et le réaffûtage.

Une lame usée ou endommagée risque de se briser et de projeter le morceau cassé vers lutilisateur ou les personnes à proximité, pouvant ainsi causer des blessures graves, voire mortelles.

- **Inspectez la lame régulièrement.**
- **Remplacez les lames usées ou endommagées.**

Examinez toutes les lames toutes les 8 heures de fonctionnement.

Avant le contrôle ou lentretien des lames

Garez la machine sur un sol plat et horizontal, désengagez la PDF et serrez le frein de stationnement. Tournez la clé de contact en position contact coupé. Enlevez la clé de contact.

Contrôle des lames

Périodicité des entretiens: À chaque utilisation ou une fois par jour

1. Examinez le tranchant des lames (Figure 75). Si les lames ne sont pas tranchantes ou si elles présentent des indentations, déposez-les et aiguisez-les (voir Aiguisage des lames).
2. Inspectez les lames, surtout la partie incurvée (Figure 75). Remplacez immédiatement toute lame endommagée, usée ou qui présente une entaille (Figure 75).

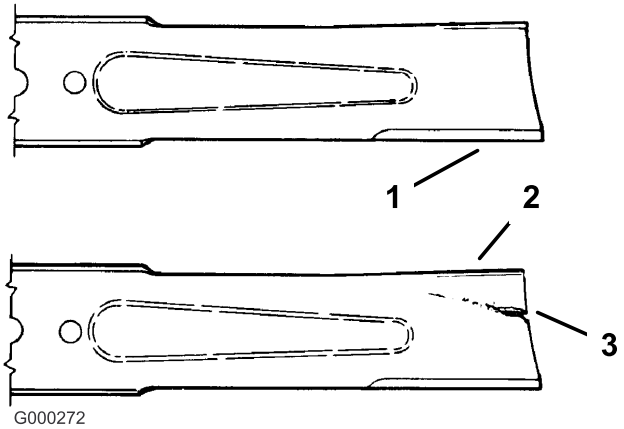

Figure 75

1. Tranchant
2. Partie incurvée
3. Usure/formation dune entaille

Détection des lames faussées

1. Désengagez la PDF, placez les leviers de commande de déplacement à la position de verrouillage du point mort et serrez le frein de stationnement.
2. Avant de quitter la position de conduite, coupez le moteur, retirez la clé de contact et attendez larrêt de toutes les pièces mobiles.
3. Tournez les lames dans le sens longitudinal (Figure 76). Mesurez la distance entre la surface plane et le tranchant (position **A**) des lames (Figure 76) et notez cette valeur.

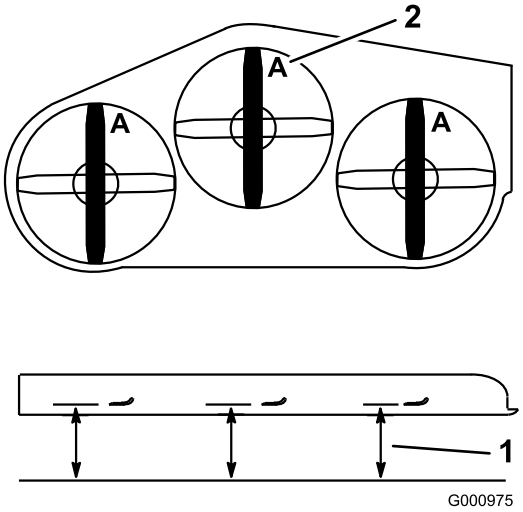

Figure 76

1. Point de mesure entre la lame et le sol plat
2. Position A

4. Tournez les lames pour faire passer les pointes qui sont à larrière à lavant.
5. Mesurez la distance entre la surface plane et le tranchant des lames, au même endroit quau point 3 ci-dessus. Les mesures obtenues aux points 3 et 4 ne doivent pas différer de plus de 3 mm. Si la différence est supérieure à 3 mm (1/8 pouce), la lame est faussée et vous devez la changer (voir Dépose des lames et Pose des lames).

Une lame faussée ou endommagée risque de se briser et de projeter le morceau cassé dans votre direction ou celle de personnes à proximité, pouvant ainsi causer des blessures graves, voire mortelles.

- **Remplacez toujours une lame faussée ou endommagée par une neuve.**
- **Ne créez jamais dindentations dans les bords ou à la surface des lames, par exemple en les limant.**

Dépose des lames

Remplacez les lames si elles ont heurté un obstacle, et si elles sont déséquilibrées ou faussées. Pour garantir le meilleur rendement et le maximum de sécurité, utilisez toujours des lames Toro dorigine. Les lames dautres constructeurs peuvent entraîner la non-conformité aux normes de sécurité.

Le contact avec une lame tranchante peut causer des blessures graves.

Portez des gants ou enveloppez la lame dun chiffon.

1. Tenez la lame à son extrémité avec un chiffon ou un gant épais.
2. Retirez le boulon, la rondelle élastique et la lame de laxe (Figure 79).

Aiguisage des lames

Lors de laffûtage, des morceaux de lame risquent dêtre projetés et de causer des blessures graves.

Portez une protection oculaire adéquate quand vous affûtez la lame.

1. Au moyen dune lime, aiguisez les tranchants aux deux extrémités de la lame (Figure 77) en veillant à conserver langle de coupe dorigine. Limez la même quantité de métal sur chacun des deux tranchants pour ne pas déséquilibrer la lame.

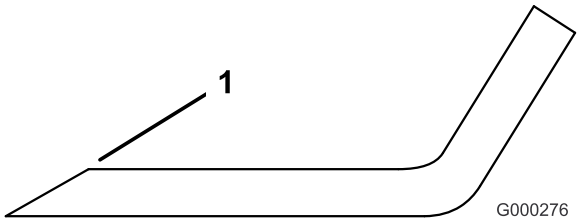

Figure 77

1. Aiguiser en conservant langle dorigine

2. Vérifiez léquilibre de la lame en la plaçant sur un équilibreur (Figure 78). Si la lame reste horizontale, elle est équilibrée et peut être utilisée. Si la lame est déséquilibrée, limez un peu lextrémité de la partie incurvée seulement (Figure 79). Répétez la procédure jusquà ce que la lame soit équilibrée.

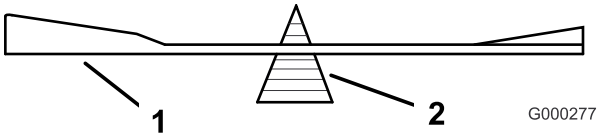

Figure 78

1. Lame
2. Équilibreur

Pose des lames

1. Placez la lame sur laxe (Figure 79).

   Important: Pour une coupe correcte, la partie incurvée de la lame doit être tournée vers le haut et dirigée vers lintérieur du carter de tondeuse.

2. Installez la rondelle élastique et le boulon de la lame. Le cône de la rondelle élastique doit être dirigé vers la tête du boulon (Figure 79). Serrez le boulon à 115–150 Nm.

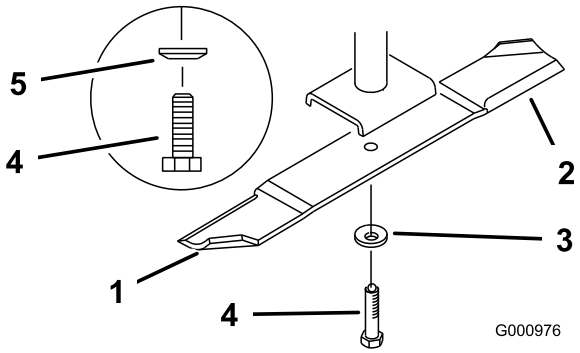

Figure 79

1. Partie incurvée
2. Lame
3. Rondelle élastique
4. Boulon de lame
5. Cône dirigé vers la tête du boulon

Remplacement du déflecteur d'herbe

Si louverture déjection est ouverte, lutilisateur ou les personnes à proximité risquent dêtre blessées gravement par les objets happés et éjectés par la tondeuse. Ils risquent également de toucher la lame.

- **Nutilisez jamais la tondeuse sans avoir installé une plaque dobturation, un déflecteur de mulching ou un éjecteur et un collecteur dherbe.**
- **Vérifiez que le déflecteur d'herbe est abaissé.**

1. Retirez le contre-écrou, le boulon, le ressort et lentretoise qui fixent le déflecteur aux supports de pivot (Figure 80). Enlevez le déflecteur sil est endommagé ou usé.
2. Placez une entretoise et un ressort sur le déflecteur dherbe. Lextrémité en **L** du ressort doit se trouver derrière le bord du plateau.

   Remarque: Prenez soin de placer lextrémité en L du ressort derrière le bord du plateau avant de mettre le boulon en place, comme indiqué à la Figure 80.
3. Remettez le boulon et lécrou. Accrochez lextrémité en **J** du ressort au déflecteur dherbe (Figure 80).

   Important: Le déflecteur dherbe doit pouvoir sabaisser en position. Soulevez le déflecteur pour vérifier quil sabaisse complètement.

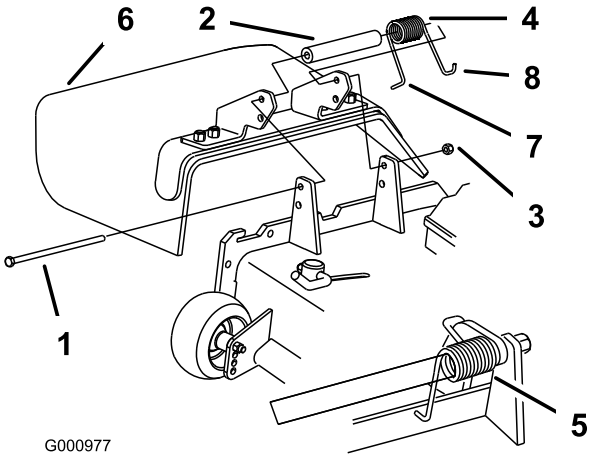

Figure 80

1. Boulon
2. Entretoise
3. Contre-écrou
4. Ressort
5. Ressort en place
6. Déflecteur dherbe
7. Extrémité en L du ressort (à placer derrière le bord du plateau avant dinstaller le boulon)
8. Extrémité en J du ressort

Nettoyage

Nettoyage du dessous du plateau de coupe

Périodicité des entretiens: À chaque utilisation ou une fois par jour

Enlevez chaque jour lherbe agglomérée sous le plateau de coupe.

1. Désengagez la PDF, placez les leviers de commande de déplacement à la position de verrouillage du point mort et serrez le frein de stationnement.
2. Avant de quitter la position de conduite, coupez le moteur, retirez la clé de contact et attendez larrêt de toutes les pièces mobiles.
3. Relevez le plateau de coupe en position de transport.

Élimination des déchets

Lhuile moteur, les batteries, lhuile hydraulique et le liquide de refroidissement sont polluants pour lenvironnement. Débarrassez-vous en conformément à la réglementation nationale et locale en matière denvironnement.

Remisage

Nettoyage et remisage

1. Désengagez la PDF, serrez le frein de stationnement et tournez la clé de contact en position contact coupé. Enlevez la clé de contact.
2. Débarrassez lextérieur de toute la machine, et surtout le moteur et le système hydraulique, des déchets dherbe coupée, des saletés et de la crasse. Éliminez les saletés et les débris dherbe sèche pouvant se trouver sur les ailettes de la culasse et le boîtier du ventilateur.

   Important: La machine peut être lavée à leau avec un détergent doux. Nutilisez pas de nettoyeur haute pression. Nutilisez pas trop deau, surtout près du panneau de commande, du moteur, des pompes hydrauliques et des moteurs électriques.
3. Contrôlez le frein (voir Entretien du frein, Entretien des freins , page 47).
4. Effectuez lentretien du filtre à air (voir Entretien du filtre à air, Entretien du moteur , page 35).
5. Graissez la machine (voir Graissage et lubrification, Lubrification , page 33).
6. Changez lhuile du carter moteur (voir Huile moteur, Entretien du moteur , page 35).
7. Contrôlez la pression des pneus (voir Contrôle de la pression des pneus, Entretien du système d'entraînement , page 43).
8. Remplacez le filtre hydraulique (voir Entretien du système hydraulique, Entretien du système hydraulique , page 53).
9. Chargez la batterie (voir Entretien de la batterie, à la section Entretien du système électrique , page 40).
10. Grattez lherbe et les saletés éventuellement accumulées sur le dessous de la tondeuse, puis lavez cette dernière au tuyau darrosage.

    Remarque: Conduisez la machine PDF engagée et à plein régime pendant 2 à 5 minutes après lavoir lavée.
11. Vérifiez létat des lames (voir Entretien des lames à la section *Entretien du plateau de coupe*, page 58).
12. Si vous ne comptez pas utiliser la machine avant plus dun mois, préparez-la comme suit :
    A. Ajoutez un additif stabilisateur/conditionneur à base de pétrole dans le réservoir de carburant. Respectez les proportions spécifiées par le fabricant du stabilisateur. Nutilisez pas de stabilisateur à base dalcool (éthanol ou méthanol).

Remarque: Lefficacité des stabilisateurs/conditionneurs est maximale lorsquon les ajoute à du carburant frais et quon les utilise de manière systématique.

B. Faites tourner le moteur pendant cinq minutes pour faire circuler le carburant traité dans tout le circuit dalimentation.

C. Coupez le moteur, laissez-le refroidir, puis vidangez le réservoir de carburant (voir Entretien du réservoir de carburant, Entretien du système d'alimentation , page 40).

D. Remettez le moteur en marche et laissez-le tourner jusquà ce quil sarrête.

E. Débarrassez-vous du carburant conformément à la réglementation locale en matière denvironnement.

Important: Ne conservez pas le carburant traité/additionné de stabilisateur plus de 3 mois.

13. Contrôlez et resserrez tous les boulons, écrous et vis. Réparez ou remplacez toute pièce endommagée.
14. Peignez toutes les surfaces métalliques éraflées ou mises à nu. Une peinture pour retouches est disponible chez les vendeurs réparateurs agréés.
15. Rangez la machine dans un endroit propre et sec, comme un garage ou une remise. Retirez la clé du commutateur dallumage et rangez-la en lieu sûr, hors de la portée des enfants ou des personnes non autorisées. Couvrez la machine pour la protéger et la garder propre.

Dépistage des défauts

Problème	Cause possible	Mesure corrective
Le démarreur ne fonctionne pas.	1. La commande des lames (PDF) est engagée. 2. Le frein de stationnement nest pas serré. 3. Il ny a personne sur le siège. 4. La batterie est à plat. 5. Les connexions électriques sont corrodées ou desserrées. 6. Le fusible a grillé. 7. Le relais ou le contacteur est défectueux.	1. Désengagez la commande des lames (PDF). 2. Serrez le frein de stationnement. 3. Prenez place sur le siège. 4. Rechargez la batterie. 5. Contrôlez le bon contact des connexions électriques. 6. Remplacez le fusible. 7. Adressez-vous à un réparateur agréé.
Le moteur ne démarre pas, démarre difficilement ou cale.	1. Le réservoir de carburant est vide. 2. Le filtre à air est encrassé. 3. Le filtre à carburant est encrassé. 4. Impuretés, eau ou carburant altéré dans le circuit dalimentation.	1. Faites le plein de carburant. 2. Nettoyez ou remplacez lélément du filtre à air. 3. Remplacez le filtre à carburant. 4. Adressez-vous à un réparateur agréé.
Le moteur perd de la puissance.	1. Charge excessive du moteur. 2. Le filtre à air est encrassé. 3. Manque dhuile dans le carter moteur. 4. Obturation des ailettes de refroidissement et des passages dair au-dessus du moteur. 5. Obstruction de lévent du bouchon du réservoir de carburant. 6. Le filtre à carburant est encrassé. 7. Impuretés, eau ou carburant altéré dans le circuit dalimentation.	1. Ralentissez. 2. Nettoyez lélément du filtre à air. 3. Faites lappoint. 4. Dégagez les ailettes de refroidissement et les passages dair. 5. Nettoyez ou remplacez le bouchon du réservoir. 6. Remplacez le filtre à carburant. 7. Adressez-vous à un réparateur agréé.
Le moteur surchauffe.	1. Charge excessive du moteur. 2. Manque dhuile dans le carter moteur. 3. Obturation des ailettes de refroidissement et des passages dair au-dessus du moteur.	1. Ralentissez. 2. Faites lappoint. 3. Dégagez les ailettes de refroidissement et les passages dair.
La machine ne se déplace pas.	1. La vanne de dérivation nest pas bien serrée. 2. La courroie dentraînement ou des pompes est usée, détendue ou cassée. 3. La courroie dentraînement ou des pompes est déchaussée. 4. Le ressort de la poulie de tension est cassé ou manquant. 5. Niveau insuffisant ou surchauffe du liquide hydraulique.	1. Serrez la vanne de dérivation. 2. Remplacez la courroie. 3. Remplacez la courroie. 4. Remplacez le ressort. 5. Faites lappoint ou laissez refroidir le liquide hydraulique.

Problème	Cause possible	Mesure corrective
Vibration anormale.	1. Lame(s) faussée(s) ou déséquilibrée(s).	1. Remplacez la (les) lame(s).
	2. Boulon de lame desserré.	2. Serrez le boulon de fixation de lame.
	3. Boulons de montage du moteur desserrés.	3. Serrez les boulons de montage du moteur.
	4. Poulies de moteur, de tension ou de lames desserrées.	4. Resserrez la poulie voulue.
	5. Poulie du moteur endommagée.	5. Adressez-vous à un réparateur agréé.
	6. Axe de lame faussé.	6. Adressez-vous à un réparateur agréé.
	7. Le support moteur est desserré ou usé.	7. Adressez-vous à un réparateur agréé.
Hauteur de coupe inégale.	1. Lame(s) mal affûtée(s).	1. Aiguisez la (les) lame(s).
	2. Lame(s) faussée(s).	2. Remplacez la (les) lame(s).
	3. Le plateau de coupe nest pas de niveau.	3. Mettez le plateau de coupe de niveau, transversalement et longitudinalement.
	4. Carter de tondeuse encrassé.	4. Nettoyez le carter de tondeuse.
	5. Pression des pneus incorrecte.	5. Réglez la pression des pneus.
	6. Axe de lame faussé.	6. Adressez-vous à un réparateur agréé.
Les lames ne tournent pas.	1. La courroie dentraînement est usée, détendue ou cassée.	1. Vérifiez la tension de la courroie.
	2. Courroie dentraînement déchaussée.	2. Rechaussez la courroie dentraînement et contrôlez la position des axes de réglage et des guide-courroie.
	3. Courroie du plateau de coupe usée, lâche ou cassée.	3. Remplacez la courroie du plateau de coupe.
	4. Courroie du plateau de coupe déchaussée.	4. Installez la courroie du plateau de coupe et vérifiez la position et le fonctionnement de la poulie de tension, du bras de la poulie de tension et du ressort.
	5. Le ressort de la poulie de tension est cassé ou manquant.	5. Remplacez le ressort.

Schémas

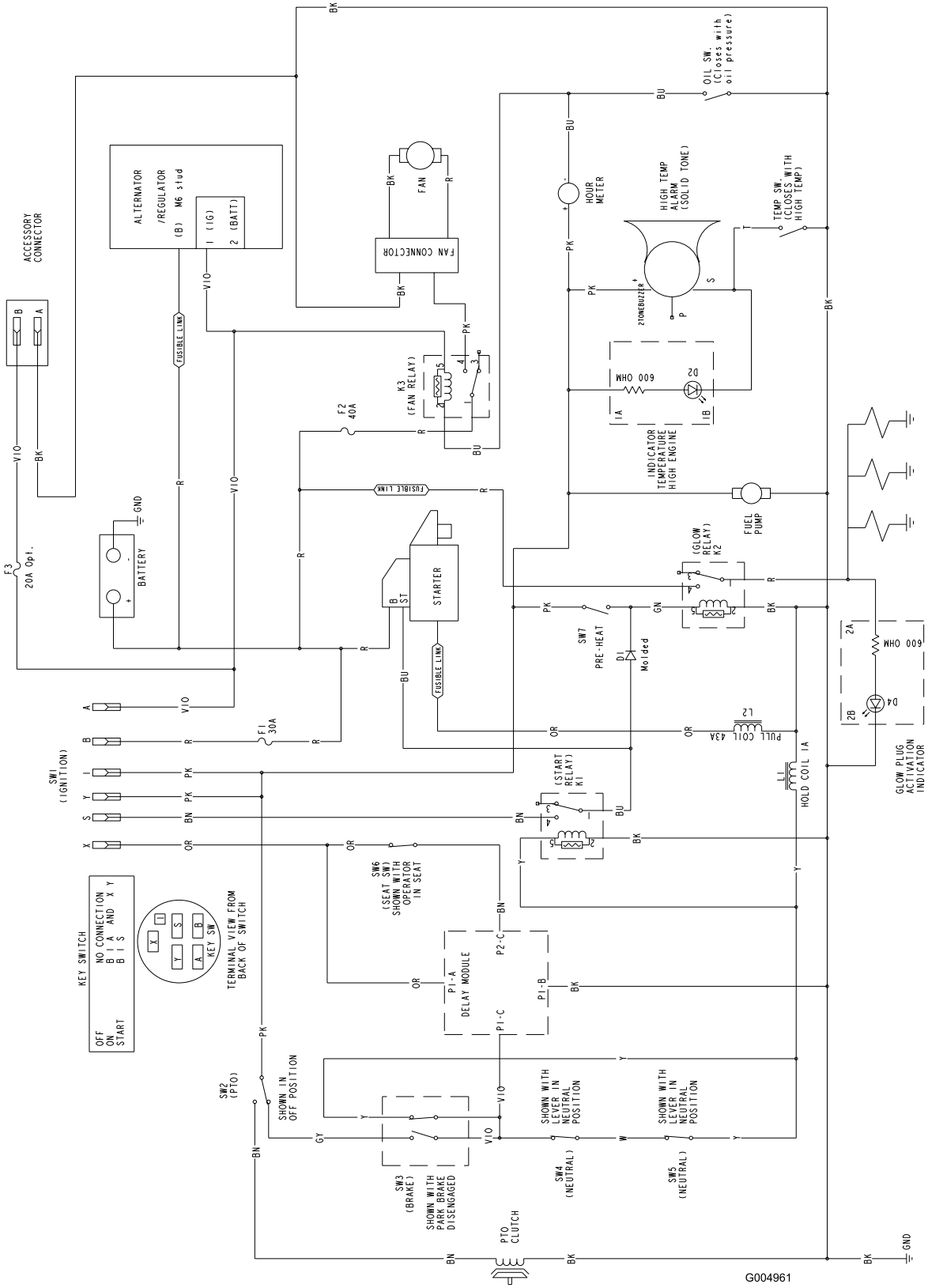

Schéma de câblage (Rev. A)

TORO®

Count on it.