Form No. 3356–640 Rev. A

72 inch Maaidek met zijafvoer
60 inch Maaidek met zijafvoer

Groundsmaster 3320 en 3280-D

Modelnr. 30368 – Serienr. 270000001 en hoger

Modelnr. 30366 – Serienr. 270000001 en hoger

Gebruikershandleiding

CE

Vertaling van de oorspronkelijke instructies (NL)

Waarschuwing

CALIFORNIA

Proposition 65 Waarschuwing

De uitlaatgassen van de dieselmotor van dit product bevatten bestanddelen waarvan bekend is dat ze kanker, geboorteafwijkingen of andere schade aan de voortplantingsorganen kunnen veroorzaken.

Inhoud

	Blz.
Inleiding	2
Veiligheid	3
Veilige bediening	3
Veilige bediening van de Toro Maaimachine	5
Veiligheids- en instructiestickers	7
Specificaties	9
Specificaties	9
Montage	10
Losse onderdelen	10
Monteer de grasgeleider (uitsluitend model 30368)	11
Hefarmen bevestigen aan de tractie-eenheid	11
Hefarmen bevestigen aan het maaidek	12
Aftakas bevestigen aan tandwielkast van maaidek	13
De machine smeren	13
Vóór het gebruik	14
Smeerolie van de tandwielkast controleren	14
De maaihoogte instellen	14
Schuinstand van het maaidek afstellen	15
Ski's afstellen	16
Antiscalpeerrollers afstellen	16
Rollen instellen	16
Afvoerplaat instellen	17
Positie van afvoerplaat instellen	17
Ongelijke meshoogten corrigeren	18
Gebruiksaanwijzing	19
Zijafvoer gebruiken	19
Tips voor bediening en gebruik	19
Onderhoud	20
Aanbevolen onderhoudsschema	20
Lagers, lagerbussen en tandwielkast smeren	20
Maaidek loskoppelen van de tractie-eenheid	21
Montage van het maaidek aan de tractie-eenheid	22
Onderhoud van de lagerbussen in de zwenkwielarmen	23
Onderhoud van zwenkwielen en lagers	23
Controle op kromme messen	24
Maaimes(sen) verwijderen en monteren	24
Maaimes(sen) controleren en slijpen	25
Ongelijke meshoogten corrigeren	26
Drijfriem vervangen	26
Grasgeleider vervangen	27
De Algemene Garantiebepalingen voor Toro–producten	28

Inleiding

Lees deze handleiding zorgvuldig, zodat u weet hoe u de machine op de juiste wijze kunt gebruiken en onderhouden. De informatie in deze handleiding kan u en anderen helpen letsel en schade te voorkomen. Hoewel Toro veilige producten ontwerpt en fabriceert, blijft u verantwoordelijk voor het juiste en veilige gebruik van de machine.

Als u service, originele Toro-onderdelen of aanvullende informatie nodig hebt, kunt u contact opnemen met een erkende Service Dealer of met de klantenservice van Toro. U dient hierbij altijd het modelnummer en het serienummer van het product te vermelden. De nummers bevinden zich op een plaatje dat is gemonteerd op de maaikast.

U kunt het modelnummer en het serienummer noteren in de ruimte hieronder:

Modelnr.: _____

Serienr.: _____

In deze handleiding is een systeem gebruikt om mogelijke gevaren aan te duiden en u te attenderen op bijzondere aanwijzingen om lichamelijk (mogelijk dodelijk) letsel van u en anderen te voorkomen. De termen ***Gevaar***, ***Waarschuwing*** en ***Voorzichtig*** duiden de mate van het risico aan. Ga als regel altijd voorzichtig te werk.

Gevaar duidt op een zeer gevaarlijke situatie die ernstig letsel of de dood tot gevolg *zal* hebben wanneer de veiligheidsvoorschriften niet in acht worden genomen.

Waarschuwing duidt op een gevaarlijke situatie die ernstig letsel of de dood tot gevolg *kan* hebben wanneer de veiligheidsvoorschriften niet in acht worden genomen.

Voorzichtig duidt op een gevaarlijke situatie die licht letsel tot gevolg kan hebben wanneer de veiligheidsvoorschriften niet in acht worden genomen.

Er worden in deze handleiding nog twee woorden gebruikt om u op belangrijke informatie te wijzen. **Belangrijk** attendeert u op bijzondere technische informatie en **Opmerking:** duidt algemene informatie aan die uw bijzondere aandacht verdient.

© 2006 door The Toro Company

8111 Lyndale Avenue South
Bloomington, MN 55420-1196

Alle rechten voorbehouden
Gedrukt in de VS

Veiligheid

Deze machine voldoet minstens aan CEN-norm EN 836:1997, ISO-norm 5395:1990 (als de correcte stickers zijn aangebracht) en de B71.4–2004 specificaties van het American National Standards Institute (ANSI), die van kracht zijn op het moment van productie als de machine is uitgerust met het achtergewicht dat wordt vermeld op de gewichtentabel in de gebruikershandleiding van de tractie-eenheid.

Onjuist gebruik of onderhoud door de gebruiker of eigenaar kan letsel veroorzaken. Om het risico van letsel te vermijden, dient u zich aan de volgende veiligheidsinstructies te houden en altijd op het veiligheidssymbool ⚠ te letten, dat betekent VOORZICHTIG, WAARSCHUWING of GEVAAR – "instructie voor persoonlijke veiligheid". Niet-naleving van de instructie kan leiden tot lichamelijk of dodelijk letsel.

Veilige bediening

De volgende instructies zijn ontleend aan CEN-norm EN 836:1997, ISO-norm 5395:1990 en ANSI-norm B71.4–2004.

Instructie

- Lees of raadpleeg de gebruikershandleiding en ander instructiemateriaal zorgvuldig. Zorg ervoor dat u vertrouwd raakt met de bedieningsorganen en de veiligheidssymbolen en weet hoe u de machine moet gebruiken.
- Laat nooit kinderen of personen die de instructies niet kennen, de maaimachine gebruiken. Plaatselijke voorschriften kunnen een minimumleeftijdsgrens voor de bediening van de machine stellen.
- Houd iedereen weg uit het gebied waarin u de machine gebruikt, in het bijzonder kinderen en huisdieren.
- Onthoud dat de bestuurder verantwoordelijk is voor ongevallen en letsel of schade die hij/zij, andere personen of goederen kunnen oplopen.
- Het is niet toegestaan passagiers te vervoeren.
- Elke bestuurder en monteur moet ervoor zorgen dat hij of zij professionele en praktische instructie krijgt. De eigenaar is verantwoordelijk voor de instructie van de gebruikers. Bij een dergelijke instructie moet de nadruk liggen op:
  - zorgvuldigheid en concentratie bij het werken met zitmaaiers;
  - als de machine op een helling begint te glijden, kan dat niet met de rem worden gecorrigeerd. De belangrijkste oorzaken voor het verliezen van de controle zijn:
    - onvoldoende grip van de wielen;
    - te snel rijden;
    - onjuist gebruik van de rem;
    - het type machine is niet geschikt voor het specifieke werk;
    - zich onvoldoende bewust zijn van de specifieke omstandigheden van het terrein, in het bijzonder op hellingen;
    - onjuiste bevestiging en verdeling van lasten.

Vóór ingebruikname

- Draag tijdens het maaien altijd stevige schoenen, een lange broek, een helm, een veiligheidsbril en gehoorbescherming. Lang haar, losse kleding of sieraden kunnen worden gegrepen door bewegende onderdelen. Draag geen schoenen met open tenen en loop niet op blote voeten.
- Inspecteer het terrein waarop u de maaimachine gaat gebruiken grondig en verwijder eventuele voorwerpen die door de machine kunnen worden uitgeworpen.
- **Waarschuwing** – Brandstof is zeer ontvlambaar. Neem de volgende voorzorgsmaatregelen:
  - Bewaar brandstof uitsluitend in tanks of blikken die daarvoor speciaal zijn bedoeld.
  - Vul de brandstoftank nooit binnenshuis; tijdens het bijvullen niet roken.
  - Vul brandstof bij voordat u de motor aanzet. Nooit de dop van de brandstoftank verwijderen of brandstof bijvullen als de motor loopt of heet is.
  - Probeer de motor niet te starten als er brandstof is gemorst. Verwijder de machine dan uit de buurt van de plek waar is gemorst, en voorkom elke vorm van open vuur of vonken totdat de brandstofdampen volledig zijn verdwenen.
  - Doe steeds de dop weer zorgvuldig op brandstoftanks en -containers.
- Vervang defecte geluiddempers/knalpotten.
- Controleer voor het gebruik de messen, bevestigingsbouten en het maaimechanisme altijd op sporen van slijtage of beschadiging. Vervang versleten of beschadigde messen en bouten altijd als complete set om een goede balans te behouden.
- Let op dat bij machines met meer maaimessen andere messen kunnen gaan draaien doordat u een mes draait.
- Inspecteer het terrein om vast te stellen welke accessoires en werktuigen nodig zijn om goed en veilig te werken. Gebruik alleen door de fabrikant goedgekeurde accessoires en werktuigen.
- Controleer of de instrumenten die registreren dat de bestuurder op de stoel zit, de veiligheidsschakelaars en de veiligheidsschermen zijn bevestigd en naar behoren werken. Gebruik de machine uitsluitend als deze naar behoren werken.

Gebruiksaanwijzing

- Laat de motor nooit in een afgesloten ruimte lopen, omdat zich daar giftige koolmonoxidedampen kunnen verzamelen.
- Maai uitsluitend bij daglicht of goed kunstlicht.
- Alle werktuigkoppelingen uitschakelen, versnelling in de neutraalstand zetten en de parkeerrem in werking stellen alvorens de motor te starten. De motor mag uitsluitend worden gestart als de bestuurder op de stoel zit. Gebruik de veiligheidsgordels als deze zijn bijgeleverd.
- Denk eraan dat elke helling gevaarlijk is. Het rijden op met gras begroeide hellingen vereist bijzondere zorgvuldigheid. Om te voorkomen dat de machine kantelt:
  - niet plotseling stoppen of gaan rijden bij het op- en afrijden van hellingen;
  - laat de koppeling langzaam opkomen, laat de machine altijd in de versnelling rijden, vooral wanneer u een helling afrijdt;
  - houd de snelheid laag bij het rijden op hellingen en in scherpe bochten;
  - let op bulten en kuilen en andere verborgen gevaren;
  - maai nooit dwars over een helling, tenzij de maaimachine speciaal daarvoor is bedoeld.
- Let op kuilen in het terrein en andere verborgen gevaren.
- Ga zorgvuldig te werk als u lasten sleept of zware werktuigen gebruikt.
  - Gebruik uitsluitend goedgekeurde trekstangbevestigingspunten.
  - Beperk de belasting tot wat u veilig kunt beheersen.
  - Maak geen scherpe bochten. Ga zorgvuldig te werk als u achteruitrijdt.
  - Gebruik contragewicht(en) of wielgewichten, als dit in de gebruikershandleiding wordt geadviseerd.
- Let op het verkeer als u in de buurt van een weg werkt of deze oversteekt.
- Zet de maaimessen stil voordat u andere oppervlakken dan grasvelden oversteekt.
- Bij gebruik van werktuigen nooit de afvoeropening naar omstanders toe richten of personen in de buurt van de in werking zijnde machine laten komen.
- Gebruik de machine nooit als schermen, afdekplaten of andere beveiligingsmiddelen zijn beschadigd of ontbreken. Zorg ervoor dat alle interlockschakelaars zijn aangebracht, correct zijn afgesteld en naar behoren werken.
- Verander de instellingen van de motor niet en voorkom overbelasting van de motor. De motor met te hoog toerental laten draaien kan de kans op lichamelijk letsel vergroten.
- Voordat u de bestuurdersplaats verlaat:
  - stop de machine op een horizontaal oppervlak.
  - schakel de aftakas uit en laat de werktuigen zakken.
  - zet de versnelling in de neutraalstand en stel de parkeerrem in werking.
  - zet de motor af en verwijder het sleuteltje uit het contact.
- Aandrijving naar werktuigen uitschakelen, motor afzetten en bougiekabel(s) losmaken of sleuteltje uit het contact verwijderen:
  - voordat u verstoppingen verwijdert;
  - voordat u de machine gaat controleren, schoonmaken of andere werkzaamheden gaat uitvoeren;
  - als u een vreemd voorwerp raakt. Controleer de machine op beschadigingen en voer alle benodigde reparaties uit alvorens deze weer te gebruiken;
  - als de maaimachine abnormaal trilt (direct controleren).
- Aandrijving naar werktuigen uitschakelen bij transport of als de machine niet in gebruik is.
- Motor afzetten en aandrijving naar werktuigen uitschakelen:
  - voor het bijvullen van brandstof;
  - voordat u de maaihoogte instelt, tenzij die vanaf de bestuurderspositie kan worden ingesteld.
- Zet de gashendel terug voordat u de motor afzet. Als de machine met een brandstofafsluitklep is uitgerust, draai deze dan dicht als het maaiwerk voltooid is.
- U mag het maaidek nooit opheffen als de maaimessen draaien.
- Houd uw handen en voeten uit de buurt van de maaidekken.
- Kijk achterom en omlaag voordat u achteruitrijdt om er zeker van te zijn dat de weg vrij is.
- Verminder uw snelheid en wees voorzichtig als u een bocht maakt of wegen en voetpaden oversteekt.
- Gebruik de maaimachine niet als u onder de invloed van alcohol of drugs bent.
- Wees voorzichtig als u de machine inlaadt op een aanhanger of een vrachtwagen of uitlaadt.
- De bestuurder moet de eventueel bijgeleverde waarschuwingslichten laten knipperen als hij op de openbare weg rijdt, tenzij dit wettelijk is verboden.

Onderhoud en stalling

- Draai alle moeren, bouten en schroeven regelmatig strak aan, zodat de machine steeds veilig kan worden gebruikt.
- Als er zich brandstof in de tank bevindt, mag u de machine niet opslaan in een afgesloten ruimte waar brandstofdampen in contact met open vuur of vonken kunnen komen.
- Laat de machine eerst afkoelen voordat u deze opslaat in een afgesloten ruimte. Parkeer de machine niet in de nabijheid van een open vuur.
- Houd de motor, geluiddemper/knalpot, accubehuizing, maaidekken, aandrijvingen en de brandstofopslagplaats vrij van overtollig vet, gras en bladeren om brandgevaar te verminderen. Neem gemorste olie of brandstof meteen op.
- Vervang versleten of beschadigde onderdelen met het oog op een veilig gebruik.
- Als het nodig is de brandstoftank af te tappen, doe dit dan buiten.
- Let op dat bij machines met meer maaimessen andere messen kunnen gaan draaien doordat u een mes draait.
- Als u de machine parkeert, stalt of onbewaakt achterlaat, moet u de maaidekken neerlaten, tenzij u een betrouwbare mechanische vergrendeling gebruikt.
- Schakel de aandrijvingen uit, laat de maaidekken neer, zet het tractiepedaal in de neutraalstand, stel de parkeerrem in werking en zet de motor af. Verwijder vervolgens het contactsleuteltje en maak de bougiekabel los van de bougie. Wacht totdat alle bewegende delen tot stilstand zijn gekomen voordat u de machine afstelt, reinigt of repareert.
- Zorg ervoor dat de brandstofafsluitklep is gesloten als u de machine stalt of transporteert. U mag brandstof niet opslaan in de nabijheid van een open vuur.
- Parkeer de machine op een horizontaal oppervlak. Laat personeel dat niet bekend is met de instructies, nooit onderhoudswerkzaamheden aan de machine uitvoeren.
- Plaats onderdelen op kriksteunen indien dit nodig is.
- Haal voorzichtig de druk van onderdelen met opgeslagen energie.
- Maak de accukabels los of verwijder de bougie voordat u reparatiewerkzaamheden gaat verrichten. Maak eerst de minpool van de accu los en daarna de pluspool. Sluit eerst de pluspool van de accu aan en daarna de minpool.
- Wees voorzichtig als u de messen controleert. Omwikkel de maaimessen of draag handschoenen en wees voorzichtig als u onderhoudswerkzaamheden aan de maaimessen verricht. Messen mogen uitsluitend worden vervangen. Probeer ze nooit recht te buigen of te lassen.
- Houd uw handen en voeten uit de buurt van bewegende onderdelen. Stel indien mogelijk de machine niet af terwijl de motor loopt.
- Laad de accu op in een open, goed geventileerde ruimte; doe dit niet in de buurt van vonken en open vuur. Haal de oplader uit het stopcontact voordat u deze aansluit op of losmaakt van de accu. Draag beschermende kleding en gebruik geïsoleerd gereedschap.

Veilige bediening van de Toro Maaimachine

De volgende lijst bevat veiligheidsinstructies die specifiek zijn toegesneden op Toro-producten, of andere veiligheidsinstructies die niet zijn opgenomen in de CEN-, ISO- of ANSI-normen.

Dit product kan handen of voeten afsnijden en voorwerpen uitwerpen. Volg altijd alle veiligheidsinstructies op om ernstig of mogelijk dodelijk letsel te voorkomen.

Gebruik van dit product voor andere doeleinden dan deze kan gevaarlijk zijn voor de bestuurder of omstanders.

Waarschuwing

De uitlaatgassen van de motor bevatten koolmonoxide, een reukloos, dodelijk gif.

Laat de motor niet binnenshuis of in een afgesloten ruimte lopen.

Gebruiksaanwijzing

- Voordat u een machine met omkiepbeveiliging gaat gebruiken, moet u ervoor zorgen dat de veiligheidsgordels zijn bevestigd en de stoel is vergrendeld om te voorkomen dat de stoel naar voren klapt.
- Zorg ervoor dat u weet hoe u de machine en de motor snel kunt stoppen.
- Draag geen tennisschoenen of gymschoenen als u de machine gebruikt.
- Het verdient aanbeveling veiligheidsschoenen en een lange broek te dragen. Dit is verplicht op grond van diverse plaatselijke veiligheidsvoorschriften en verzekeringsbepalingen.
- Houd handen, voeten en kledingstukken uit de buurt van bewegende onderdelen en de afvoeropening en de onderkant van de maaimachine als de motor draait.
- Vul de brandstoftank tot 25 mm vanaf de onderkant van de vulbuis. Niet te vol vullen.

- Controleer elke dag of de interlockschakelaars goed functioneren. Als een schakelaar defect is, moet u deze vervangen voordat u de machine gebruikt. Vervang om de twee jaar alle interlockschakelaars van het veiligheidssysteem, **ongeacht** of ze wel of niet naar behoren functioneren.
- Let goed op dat er voldoende ruimte boven de machine is (denk aan takken, deuropeningen, elektrische kabels) voordat u onder een object rijdt, en zorg ervoor dat u dit niet raakt.
- Niet in de achteruit-stand maaien, tenzij dat strikt noodzakelijk is.
- Verminder de snelheid als u een scherpe bocht maakt.
- Als u een steile heuvel op moet rijden, rij dan achterwaarts omhoog, en rij voorwaarts als u de heuvel afdaalt. Zorg ervoor dat de machine in de versnelling blijft rijden.
- Als u niet achterwaarts een helling kunt oprijden of de helling gevaarlijk vindt, moet u niet maaien.
- Niet starten of stoppen op een helling. Als de wielen grip verliezen, moet u de maaimessen uitschakelen en de heuvel langzaam in een rechte lijn afrijden. Hef de zijmaaidekken niet op als u op een helling rijdt.
- Maak geen bochten op een helling. Als u toch een bocht moet maken, doe dit indien mogelijk langzaam en voorzichtig hellingafwaarts.
- Als u de machine gebruikt op hellingen en golfend terrein of in de buurt van steil aflopende stukken, moet u altijd ervoor zorgen dat de omkiepbeveiliging is gemonteerd.
- Als u een machine met omkiepbeveiliging gebruikt, moet u altijd de veiligheidsgordel omdoen.
- Zorg ervoor dat u de veiligheidsgordel snel kunt losmaken als de machine in een vijver of een sloot, enz. terechtkomt.
- Let op het verkeer als u in de buurt van een weg werkt of deze oversteekt. Verleen altijd voorrang.
- Maai niet in de buurt van steile hellingen, greppels of dijken. De machine kan plotseling omslaan als een wiel over de rand van een klip of greppel komt, of als een rand afbrokkelt.
- Maai niet op nat gras. Als de wielen hun grip verliezen, kan de machine gaan glijden.
- Probeer de machine niet in evenwicht te houden door uw voeten op de grond te zetten.
- Wees extra voorzichtig met andere werktuigen. Deze kunnen de machine minder stabiel maken.
- Schakel de maaimessen uit als de machine niet maait.

Onderhoud en stalling

- Raak geen onderdelen van de machine of werktuigen aan die tijdens het gebruik heet kunnen worden. Laat deze eerst afkoelen alvorens ze af te stellen dan wel onderhouds- of reparatiewerkzaamheden uit te voeren.
- Sla de maaimachine of een brandstofvat nooit op in een ruimte waarin zich een open vuur bevindt, zoals een waakvlam van een boiler of een fornuis.
- Zorg ervoor dat moeren en bouten goed zijn vastgedraaid, in het bijzonder de bevestigingsbouten van het mes. Houd de machine in goede conditie.
- Zorg ervoor dat alle aansluitstukken van de hydraulische leidingen vastzitten en alle hydraulische slangen en leidingen in goede staat verkeren voordat u druk zet op het hydraulische systeem.
- Houd lichaam en handen uit de buurt van kleine lekgaten of spuitmonden waaruit onder hoge druk hydraulische vloeistof ontsnapt. U kunt lekken in het hydraulische systeem opsporen met behulp van karton of papier. Doe dit niet met uw handen. Hydraulische vloeistof die onder druk ontsnapt, kan voldoende kracht hebben om door de huid heen te dringen, en letsel te veroorzaken. Vloeistof die in de huid is geïnjecteerd, dient binnen enkele uren operatief te worden verwijderd door een arts die bekend is met deze vorm van verwondingen, omdat anders gangreen kan ontstaan.
- Als de motor moet lopen om onderhouds- of afstelwerkzaamheden uit te voeren, moet u uw kleding, handen, voeten en andere lichaamsdelen uit de buurt van de maaidekken, werktuigen en bewegende delen houden. Houd iedereen op afstand.
- Controleer veelvuldig de werking van de rem. Indien nodig moet u deze afstellen en een onderhoudsbeurt geven.
- Accuzuur is giftig en kan brandwonden veroorzaken. Voorkom contact met de huid, ogen en kleding. Bescherm uw gezicht, ogen en kleding als u werkzaamheden verricht aan de accu.
- Accugassen kunnen ontploffen. Houd sigaretten, vonken en open vuur uit de buurt van de accu.
- U moet de motor afzetten voordat u het oliepeil controleert of het carter bijvult met olie.
- Indien belangrijke reparaties nodig zijn of hulp is vereist, moet u contact opnemen met een erkende Toro-dealer.
- Om de beste prestaties te verkrijgen en er zeker van te zijn dat de machine altijd veilig kan worden gebruikt, moet u ter vervanging uitsluitend originele Toro-onderdelen gebruiken. Gebruik ter vervanging nooit onderdelen en accessoires van andere fabrikanten, omdat dit gevaarlijk kan zijn. Dit kan ertoe leiden dat de garantie op het product komt te vervallen.

Veiligheids- en instructiestickers

Veiligheidsstickers en veiligheidsinstructies zijn gemakkelijk zichtbaar voor de bestuurder en bevinden zich bij plaatsen waar gevaar kan ontstaan. Vervang alle beschadigde of verdwenen stickers.

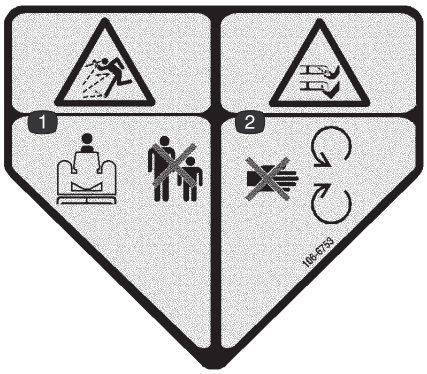

106–6753

1. De machine kan voorwerpen uitwerpen – Houd omstanders op een veilige afstand van de machine.
2. Handen of voeten kunnen worden gesneden/geamputeerd, maaimes – Blijf uit de buurt van bewegende onderdelen.

93–6697

1. Lees de *Gebruikershandleiding.*
2. Vul om de 50 bedrijfsuren bij met SAE–80w–90 (API GL 5) olie.

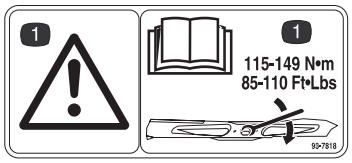

93–7818

1. Gevaar – Lees de gebruikershandleiding voor de gespecificeerde torsie van het mes.

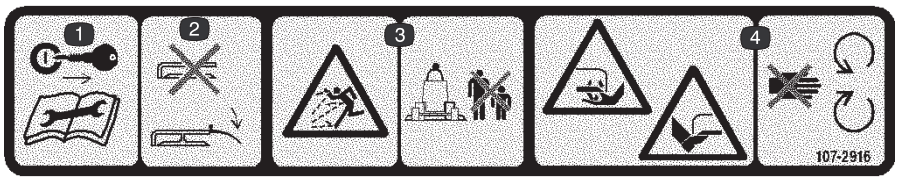

107–2916

1. Verwijder het sleuteltje uit het contact en lees de instructies alvorens service- of onderhoudswerkzaamheden uit te voeren.
2. Gebruik de maaimachine niet als de grasgeleider omhoog geklapt of verwijderd is; zorg ervoor dat de grasgeleider is gemonteerd.
3. De machine kan voorwerpen uitwerpen – Houd omstanders op een veilige afstand van de machine.
4. Handen of voeten kunnen worden gesneden/geamputeerd, maaimes – Blijf uit de buurt van bewegende onderdelen.

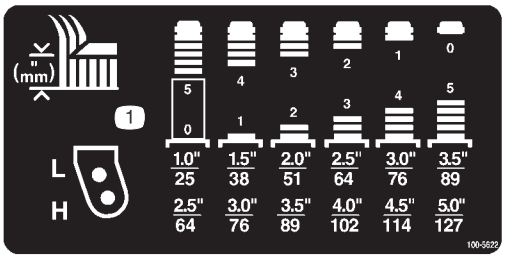

100–5622

1. Maaihoogte-instelling

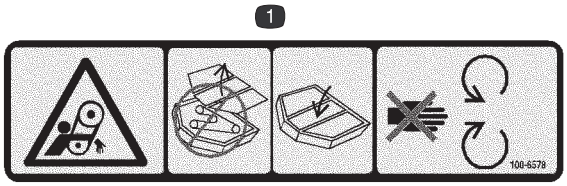

100–6578

1. Risico om gegrepen te worden, riem – Gebruik de machine nooit als de bescherm- of afdekplaten zijn verwijderd; zorg ervoor dat deze op hun plaats zitten. Blijf uit de buurt van bewegende onderdelen

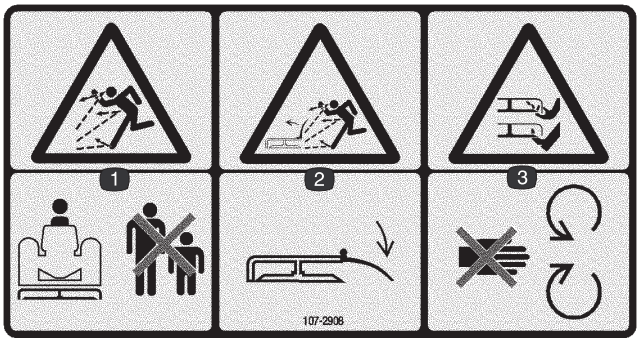

107–2908

1. De machine kan voorwerpen uitwerpen – Houd omstanders op een veilige afstand van de machine.
2. Machine kan voorwerpen uitwerpen – Zorg ervoor dat de grasgeleider op zijn plaats zit.
3. Handen of voeten kunnen worden gesneden/geamputeerd, maaimes – Blijf uit de buurt van bewegende onderdelen.

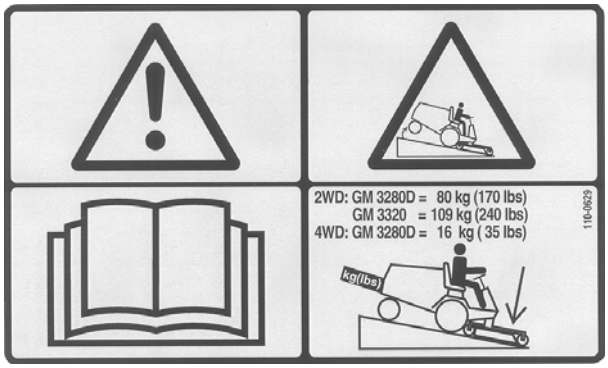

110–0629
(model 30366)

1. Waarschuwing – Lees de *Gebruikershandleiding.*
2. Machine kan kantelen – Laat het maaidek neer als u een helling afrijdt. Bij maaimachines met tweewielaandrijving: plaats een achtergewicht van 80 kg op de GM 3280D en een achtergewicht van 109 kg op de GM 3320. Bij 3280 D maaimachines met vierwielaandrijving: plaats een achtergewicht van 16 kg.

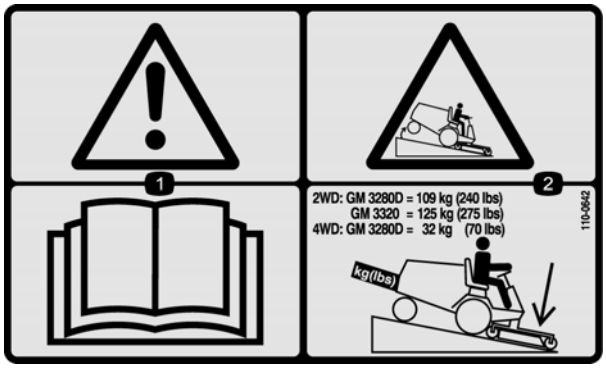

110–0642
(model 30368)

1. Waarschuwing – Lees de *Gebruikershandleiding.*
2. Machine kan kantelen – Laat het maaidek neer als u een helling afrijdt. Bij maaimachines met tweewielaandrijving: plaats een achtergewicht van 109 kg op de GM 3280D en een achtergewicht van 125 kg op de GM 3320. Bij 3280 D maaimachines met vierwielaandrijving: plaats een achtergewicht van 32 kg.

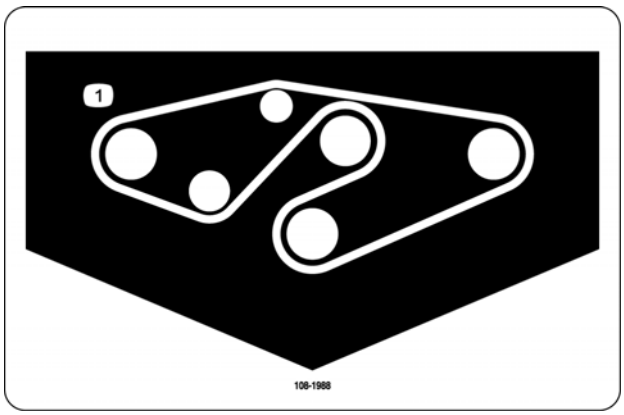

108–1988

1. Geleiding van drijfriem

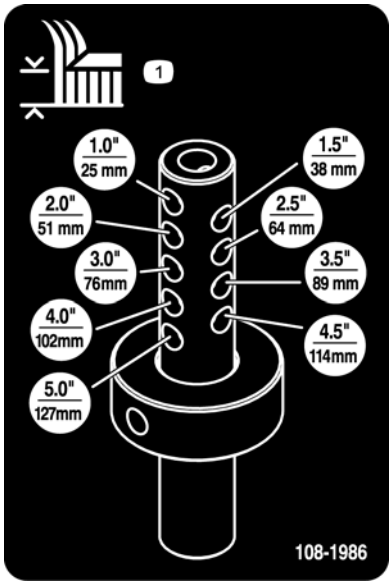

108–1986

1. Maaihoogte

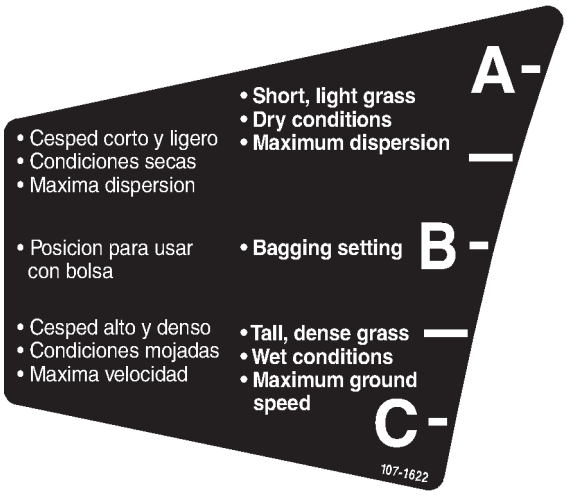

107–1622

Specificaties

Specificaties

Maaibreedte	60 inch of 72 inch maaibreedte, 3 maaimessen.
Maaihoogte	25–127 mm afstelbaar in stappen van 13 mm. U kunt de maaihoogte afstellen door de afstandsstukken op de zwenkwielen te verplaatsen en de lengte van de maaihoogtestang te veranderen.
Constructie	De maaikast is vervaardigd van staal met dikte nr. 7 en versterkt met buizen en platen.
Aandrijving van maaidek	De haakse tandwieloverbrenging, op het maaidek die op rubbers is gemonteerd, wordt aangedreven door een aftakas. De kracht wordt met behulp van een riem overgebracht op de messen. De assen worden ondersteund door twee kegelrollagers, die kunnen worden gesmeerd.
Maaimessen	Drie messen, 6 mm dik, vervaardigd van thermisch behandeld staal
Ophanging en zwenkwielen	Het middelste maaidek heeft twee zwenkwielen vóór, bestaande uit een wiel van 8 x 3,5 inch, met luchtbanden, en een wielstel met geheel gesloten kogellagers. De achterkant van het maaidek is opgehangen aan hefarmen met hoekverstelling.
Anti-scalpeervoorzieningen	Op elk mes is een anti-scalpeercup geplaatst. Anti-scalpeerrollers. Afstelbare ski aan beide uiteinden van het maaidek.
Kappen van maaidek	Stalen kappen

Opmerking: Specificaties kunnen zonder voorafgaande kennisgeving worden gewijzigd.

Montage

Opmerking: Bepaal vanuit de normale bedieningspositie de linker- en rechterzijde van de machine.

Losse onderdelen

Opmerking: Gebruik deze lijst om te controleren of alle onderdelen die nodig zijn voor de montage, zijn geleverd. Zonder deze onderdelen kan de montage niet worden voltooid. Sommige onderdelen kunnen al in de fabriek zijn gemonteerd.

Beschrijving	Hoeveelheid	Gebruik
Afvoergeleider (rubber)	1	Monteren aan zijkant van maaidek ((uitsluitend model 30368)
Schroef, 5/16 x 7–1/2 inch	1	
Afstandsbuis	1	
Torsieveer	1	
Flensmoer, 5/16 inch	1	
Draaipen	2	Montage hefarmen aan tractie-eenheid
Borgpen	2	
Hefarm, rechts	1	Montage maaidek aan hefarmen
Hefarm, links	1	
Drukring-nylon	4	
Gaffelpen	4	
R-pen	2	
Kraag voor maaihoogte	2	
Gaffelpen	2	
R-pen	2	
Tapbout, 1/2 x 3/4 inch	2	
Ring	2	
EU-certificaat	1	
Onderdelencatalogus	1	
Gebruikershandleiding	1	Lezen voordat de machine in gebruik wordt genomen.

Gevaar

Als de motor wordt gestart terwijl de aftakas kan ronddraaien, ontstaat kans op ernstig letsel.

U mag nooit de motor starten en de aftakashendel bedienen als de aftakas niet is bevestigd aan de tandwielkast van het maaidek.

Monteer de grasgeleider

(uitsluitend model 30368)

Waarschuwing

Als een afvoeropening niet is afgesloten, kan het maaidek voorwerpen in de richting van de bestuurder of omstanders werpen. Dit kan ernstig letsel veroorzaken. Daarnaast kunt u ook in contact komen met het mes.

- **Gebruik de maaimachine nooit zonder afdekplaat, mulchplaat of een grasafvoer en een grasvanger.**
- **Controleer of de grasgeleider omlaag staat.**

1. Plaats het afstandsstuk en de veer tussen de beugels van de grasgeleider (Fig. 1). Plaats het linker J-vormige haakeind van de veer achter de rand van het maaidek.

Opmerking: Zorg ervoor dat het linker J-vormige uiteinde van de veer is geplaatst achter de rand van het maaidek voordat u de bout monteert, zoals wordt aangegeven in Figuur 1.

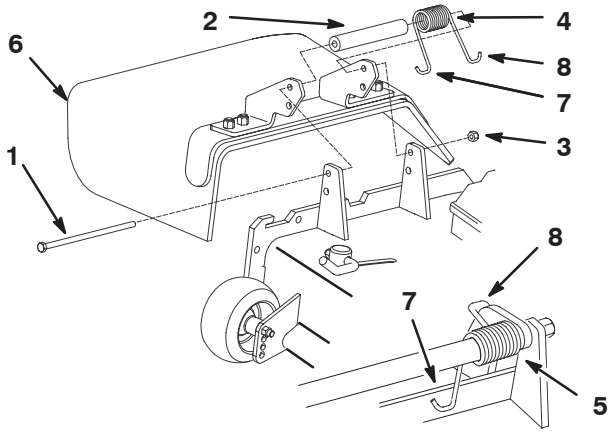

Figuur 1

1. Bout
2. Afstandsstuk
3. Borgmoer
4. Veer
5. Veer, gemonteerd
6. Grasgeleider
7. Linker haakeind van de veer, achter de rand van het maaidek plaatsen alvorens de bout te monteren.
8. Rechter haakeind van veer

2. Monteer de bout en de moer. Plaats het rechter J-vormige haakeind van de veer om de grasgeleider (Fig. 1).

Belangrijk De grasgeleider moet omlaag in positie kunnen klappen. Til de grasgeleider omhoog om te controleren of deze volledig omlaag klapt.

Hefarmen bevestigen aan de tractie-eenheid

1. Draai aan een kant van de tractie de wielmoeren los (niet verwijderen) waarmee het wiel en de band samen zijn bevestigd aan de wieltappen.
2. Krik de machine omhoog totdat het wiel vrij komt van de grond. Gebruik kriksteunen of plaats blokken om te voorkomen dat machine per ongeluk valt.
3. Verwijder de wielmoeren en schuif het wiel en de band van de wieltappen.
4. Monteer een hefarm aan de draaibeugels met een draaipen en een borgpen (Fig. 2). De uiteinden van de hefarmen moeten zodanig worden geplaatst dat de uiteinden naar buiten buigen.
5. Monteer de achterkant van de hefarm aan de hefcilinder met een de draaipen en (2) borgpennen (geleverd bij de tractie-eenheid).
6. Haak de contraveer van de rem in de opening van de hefarm (Fig. 2).

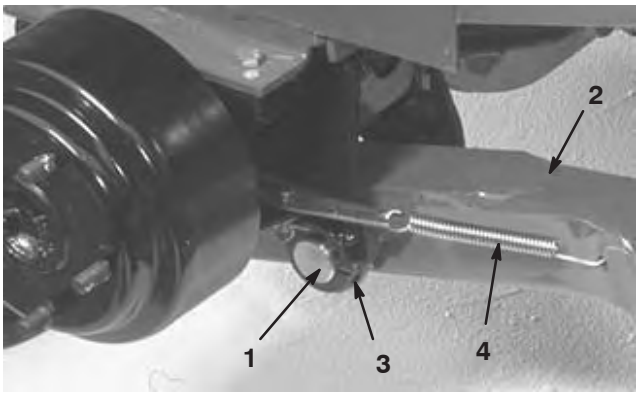

Figuur 2

1. Draaipen
2. Hefarm
3. Draaibeugel
4. Contraveer van rem

7. Monteer de wielset. Draai de moeren vast met een torsie van 61–75 Nm.
8. Herhaal dit aan de andere kant van het machine.

Hefarmen bevestigen aan het maaidek

1. Plaats het maaidek vóór de tractie-eenheid.
2. Zet de hefhendel in de Zweef-stand. Duw een hefarm omlaag totdat de openingen in de hefarm zich tegenover de openingen in de beugel van de zwenkwielarm bevinden en de maaihoogtestang in de voeringen van de hefarm kan worden gestoken (Fig. 3).
3. Bevestig de hefarm aan de zwenkwielarm met (2) drukringen, een gaffelpen en een R-pen. Plaats de drukringen tussen de hefarm en de beugel van de zwenkwielarm (Fig. 3). Steek het uiteinde van de R-pen in de sleuf in het lipje van de zwenkwielarm om de R-pen op zijn plaats te houden.

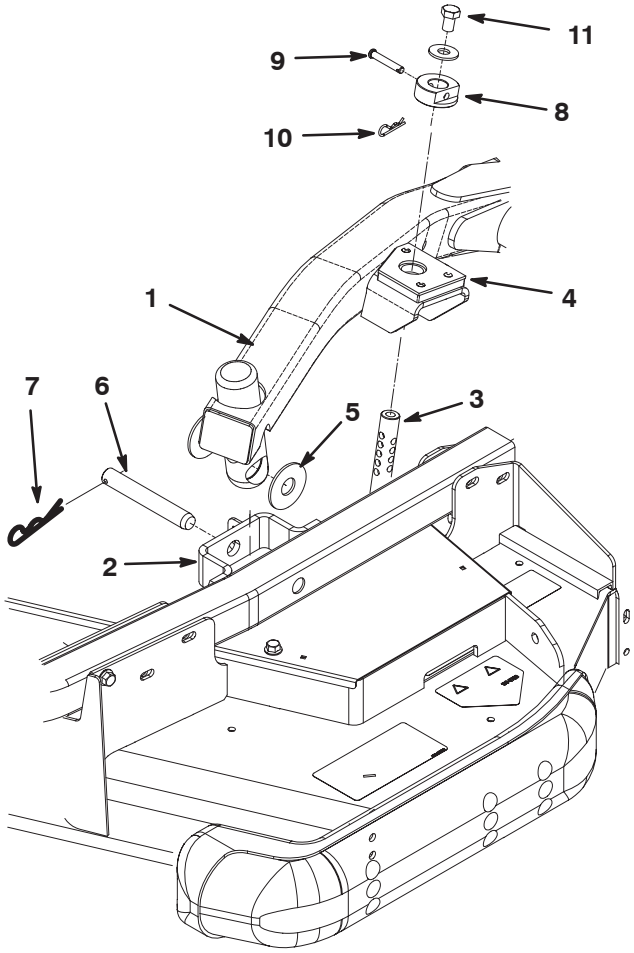

Figuur 3

1. Hefarm
2. Beugel van zwenkwielarm
3. Maaihoogtestang
4. Voeringen van hefarm
5. Drukringen
6. Gaffelpen
7. R-pen
8. Kraag voor maaihoogte
9. Gaffelpen
10. R-pen
11. Tapbout

4. Herhaal dit bij de andere hefarm.
5. Start de tractie-eenheid en hef de maaidekken op.
6. Duw de achterkant van het maaidek omlaag en steek de maaihoogtestangen door de voeringen van de hefarm.
7. Monteer de kragen voor de maaihoogte op de maaihoogtestangen en zet deze vast met gaffelpennen en R-pennen (Fig. 3). Laat de kop van de gaffelpen in de richting van de voorkant van het maaidek wijzen indien dit mogelijk is.

8. Plaats een 1/2 x 3/4 inch tapbout en een ring op beide maaihoogtestangen (Fig. 3).

Aftakas bevestigen aan tandwielkast van maaidek

1. Schuif de mannelijke aftakas in de vrouwelijke aftakas. Houd de montageopeningen in de aandrijfas van de tandwielkast recht voor de openingen in de aftakas en schuif deze in elkaar.

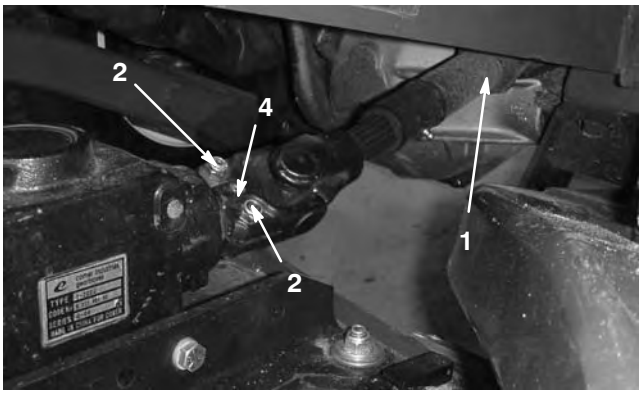

Figuur 4

1. Aftakas
2. Bouten en borgmoeren
3. Tandwielkast
4. Rolpen

2. Zet deze vast met een rolpen.
3. Draai de tapbouten en moeren vast.

De machine smeren

Voordat de machine wordt gebruikt, moet deze worden gesmeerd, zodat een goede smering is gewaarborgd; zie Lagers en Lagerbussen smeren. Als de machine niet goed is gesmeerd, kunnen belangrijke onderdelen hierdoor voortijdig slijten of defect raken.

Vóór het gebruik

Voorzichtig

Als u het sleuteltje in het contact laat, bestaat de kans dat iemand de motor per ongeluk start waardoor u of andere omstanders ernstig letsel kunnen oplopen.

Verwijder het sleuteltje uit het contact voordat u onderhoudswerkzaamheden uitvoert aan de machine.

Smeerolie van de tandwielkast controleren

De tandwielkast is ontworpen voor gebruik met SAE 80–90 tandwielolie. De tandwielkast is in de fabriek gevuld met olie; het oliepeil moet echter worden gecontroleerd voordat het maaidek voor de eerste keer wordt gebruikt.

1. Plaats de machine en het maaidek op een horizontaal oppervlak.
2. Verwijder de peilstok-/vulplug op de bovenkant van de tandwielkast (Fig. 5) en controleer of het peil van de tandwielolie tussen de merktekens op de peilstok staat. Als het peil te laag is, vult u voldoende tandwielolie bij totdat het peil tussen de merktekens staat.

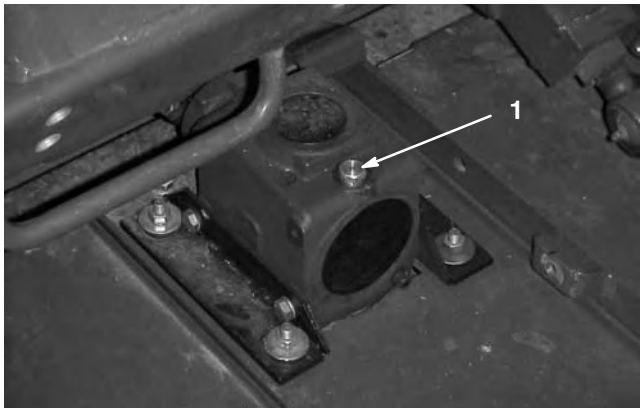

Figuur 5

1. Peilstok-/vulplug

De maaihoogte instellen

De maaihoogte kan worden ingesteld van 25 tot 127 mm in stappen van 13 mm. Om de maaihoogte van het maaidek af te stellen, moet u de assen van de zwenkwielen in de bovenste of onderste openingen in de zwenkwielvorken plaatsen en vervolgens een gelijk aantal afstandsstukken toevoegen aan de zwenkwielvorken of verwijderen. Daarna bevestigt u de kraag voor de maaihoogte aan de gewenste openingen in de maaihoogtestang.

1. Start de motor en hef de maaidekken op zodat de maaihoogte kan worden gewijzigd. Zet de motor af en verwijder het sleuteltje nadat het maaidek is opgeheven.
2. Plaats de assen van de zwenkwielen in dezelfde gaten in beide zwenkwielvorken. Raadpleeg Figuur 7 om vast te stellen wat de correcte openingen voor de instelling van de maaihoogte zijn.

Opmerking: Als de machine wordt gebruikt bij een maaihoogte van 64 mm of hoger, moet de asbout worden geplaatst in de onderste opening van het zwenkwielvork om te voorkomen dat er zich gras opeenhoopt tussen het wiel en de vork. Als u de machine gebruikt bij een maaihoogte van 64 mm minder dan en ontdekt dat er aangekoekt gras tussen het wiel en de vork zit, moet u de machine in de tegengestelde richting laten werken om het maaisel te verwijderen.

3. Verwijder het klemkapje van de spilas (Fig. 6) en schuif de as uit de zwenkwielarm. Plaats de twee opvulstukken (1/8 inch) op de spilas zoals zij oorspronkelijk zijn geplaatst. Deze opvulstukken zijn nodig om ervoor te zorgen dat de maaidekken over de gehele breedte horizontaal staan. Schuif het benodigde aantal afstandsstukken van 1/2 inch op de spilas om de gewenste maaihoogte te bereiken; schuif daarna de klemring op de as.

Raadpleeg Figuur 7 om vast te stellen welke combinatie afstandsstukken moet worden gebruikt om de maaihoogte af te stellen.

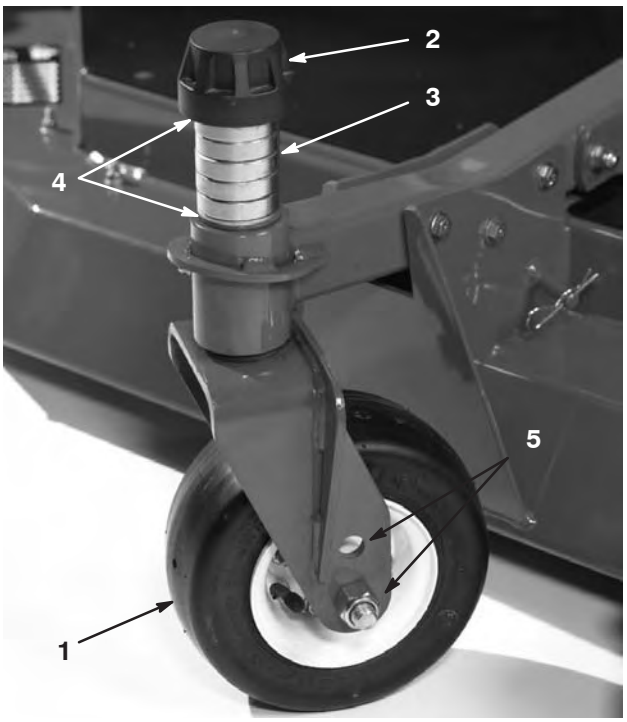

Figuur 6

1. Zwenkwiel
2. Klemkapje
3. Afstandsstukken
4. Opvulstukken
5. Montagegaten van as

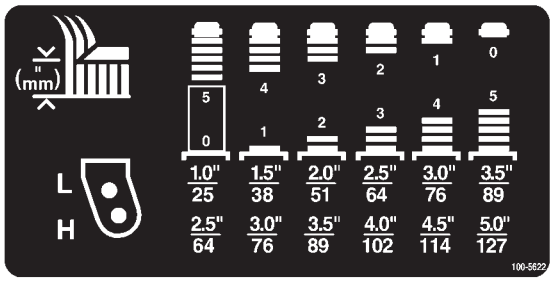

Figuur 7

4. Druk de zwenkwielas door de zwenkwielarm. Plaats de opvulstukken (zoals deze oorspronkelijk zijn geplaatst) en de overige afstandsstukken op de spilas. Monteer het klemkapje om alles goed vast te zetten.
5. Verwijder de R-pen en de gaffelpen waarmee de kraag voor de maaihoogte is bevestigd aan de maaihoogtestang op de achterkant van het maaidek (Fig. 8).

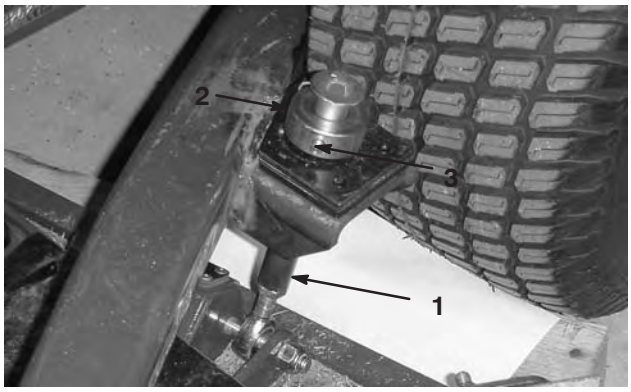

Figuur 8

1. Maaihoogtestang
2. Kraag voor maaihoogte
3. Gaffelpen en R-pen

6. Houd de kraag voor de maaihoogte recht voor de openingen van de gewenste maaihoogte op de maaihoogtestang (Fig. 9).

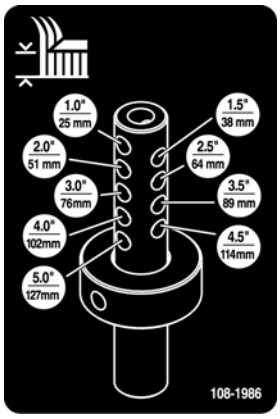

Figuur 9

7. Borg de afstelling met de gaffelpen en de R-pen.

Opmerking: Laat de kop van de gaffelpen in de richting van de voorkant van het maaidek wijzen indien dit mogelijk is.

Opmerking: Als u de machine afstelt op maaihoogten van 25, 38 of in sommige gevallen 51 mm, moet u de ski's en de rol in de bovenste gaten plaatsen.

Schuinstand van het maaidek afstellen

Schuinstand van het maaidek meten

De schuinstand van het maaidek is het verschil in de maaihoogte van de voorkant van het mesvlak tot de achterkant van het mesvlak. Toro adviseert een schuinstand van 6 mm. Dit wil zeggen dat de achterkant van het mesvlak 6 mm hoger is dan de voorkant.

1. Plaats de machine op een horizontaal oppervlak.
2. Stel het maaidek in op de gewenste maaihoogte.
3. Draai een mes zodat dit recht naar voren wijst.
4. Meet met een korte liniaal de afstand van de grond tot de voorste rand van het mes. Draai de rand van het mes achterwaarts en meet de afstand van de grond tot de rand van het mes.
5. Trek de afstand aan de voorkant van de afstand aan de achterkant om de schuinstand te berekenen.
6. Draai de contramoeren aan de onderkant van de maaihoogtestangen los (Fig. 10).

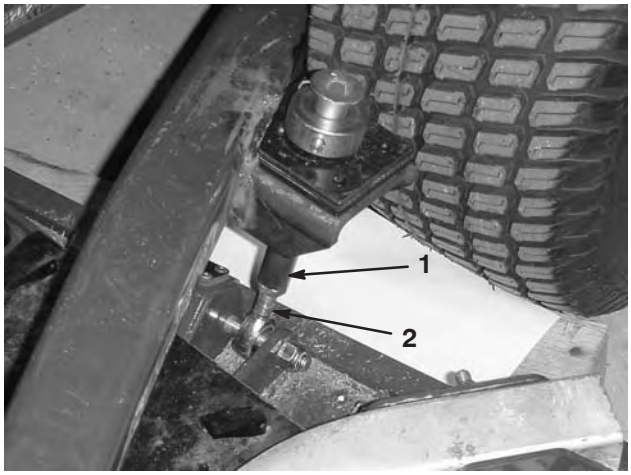

Figuur 10

1. Maaihoogtestang
2. Contramoer

7. Draai aan de maaihoogtestangen om de achterkant van het maaidek hoger of lager te zetten en een correcte schuinstand te verkrijgen.
8. Draai de contramoeren vast.

Ski's afstellen

De ski's moeten worden gemonteerd in de laagste stand als de machine wordt gebruikt bij een maaihoogte van meer dan 64 mm, en in de hoogste stand als de machine wordt gebruikt bij een maaihoogte van minder dan 64 mm.

Om de ski's af te stellen, moet u de flensbout en de moeren verwijderen. Vervolgens zet u de ski's in de gewenste positie en monteert u de bevestigingen weer (Fig. 11).

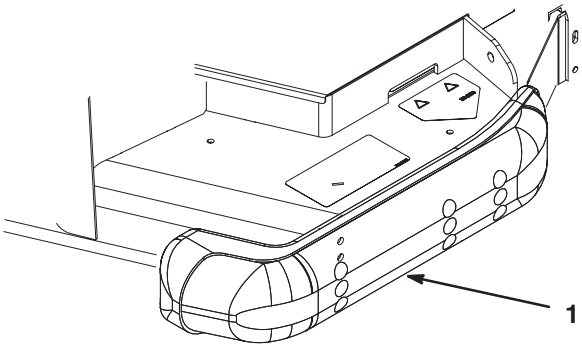

Figuur 11

1. Ski

Antiscalpeerrollers afstellen

Als u de maaihoogte wijzigt, verdient het aanbeveling de hoogte van de antiscalpeerrollers in te stellen.

1. Nadat u de maaihoogte hebt ingesteld, moet u de flensmoer, de lagerbus, het afstandsstuk en de bout verwijderen om de rollen in te stellen (Fig. 12).

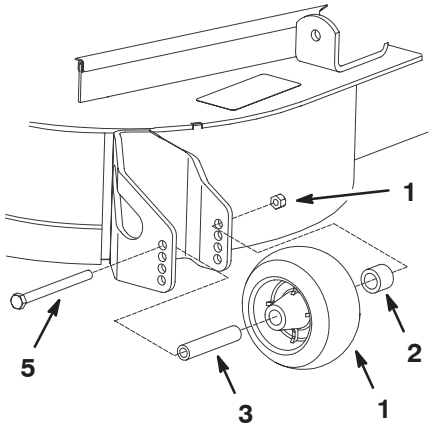

Figuur 12

1. Antiscalpeerroller
2. Afstandsstuk
3. Lagerbus
4. Flensmoer
5. Bout

2. Kies een opening en let er hierbij op dat de antiscalpeerroller is geplaatst bij de dichtstbijzijnde, door u gewenste corresponderende maaihoogte (Fig. 13).

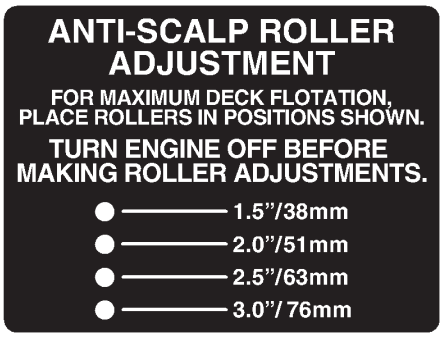

Figuur 13

3. Monteer de flensmoer, de lagerbus, het afstandsstuk en de bout. Vastdraaien met een torsie van 54–61 Nm (Fig. 12).

Rollen instellen

Opmerking: Als het maaidek wordt gebruikt op een maaihoogte van 25 of 38 mm, moeten de rollen van het maaidek in de bovenste openingen in de beugels worden geplaatst.

Voorrollen afstellen (Fig. 14)

1. Verwijder de schroef en de moer waarmee de as van de rol is bevestigd aan de bevestigingsbeugel van het maaidek.

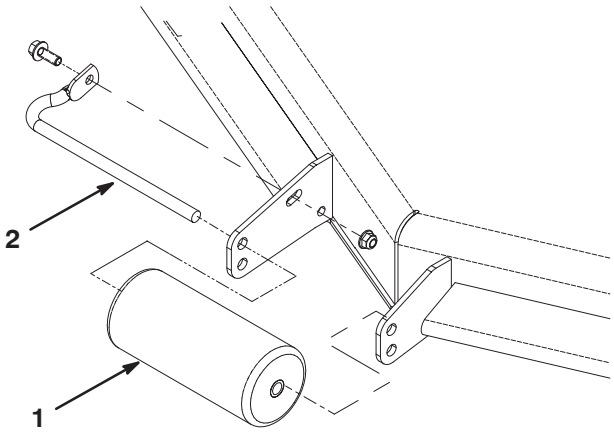

Figuur 14

1. Rol
2. As van rol

2. Schuif de as uit de onderste openingen in de beugel, houd de rol voor de bovenste openingen en monteer de as.

3. Monteer de schroef en de moer om het geheel vast te zetten.

Inwendige achterrollen afstellen (Fig. 15)

1. Verwijder de borgmoeren waarmee de rolassen zijn bevestigd aan de onderkant van het maaidek.

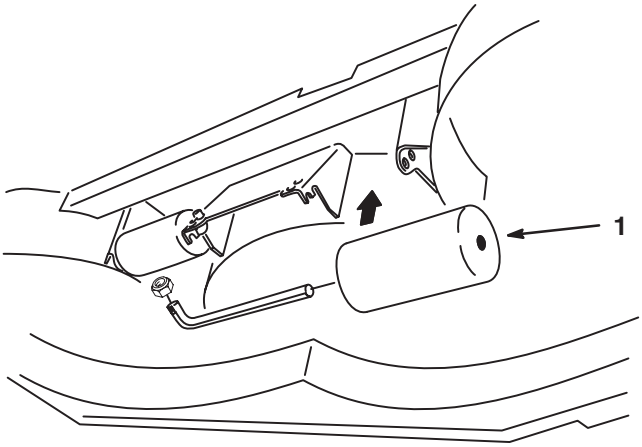

Figuur 15

1. Inwendige rollen

2. Schuif de assen uit de onderste openingen in de beugel, houd de rollen voor de bovenste openingen en monteer de assen.
3. Monteer de borgmoeren om alles goed vast te zetten.

Afvoerplaat instellen

De afvoer van de maaimachine kan worden aangepast aan verschillende maaiomstandigheden. Zorg ervoor dat u de sluitnokken en de plaat zodanig plaatst dat u het beste maairesultaat verkrijgt.

1. Om de sluitnokken te verstellen, draait u de hendel omhoog om ze los te maken (Fig. 16).

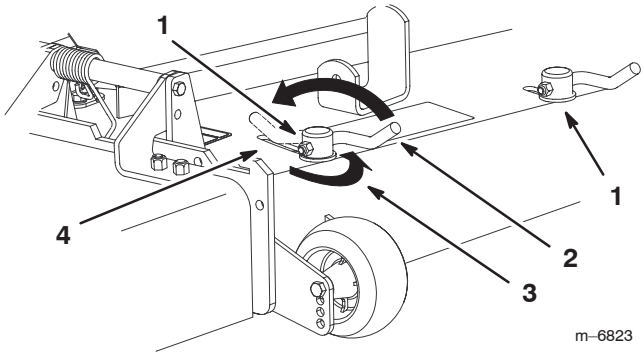

Figuur 16

1. Sluitnok
2. Hendel
3. Draai aan de nok om de sluitdruk te verhogen of te verminderen
4. Sleuf

2. Plaats de plaat en de sluitnokken op zodanige wijze in de sleuven dat de machine de gewenste afvoer heeft.
3. Draai de hendel terug om de plaat en de sluitnokken vast te zetten.
4. Als de nokken de plaat niet op zijn plaats houden of deze te vast zit, moet u hendel losmaken en aan de sluitnok draaien. Draai aan de sluitnok totdat u de gewenste sluitdruk hebt verkregen.

Positie van afvoerplaat instellen

De volgende figuren zijn uitsluitend bedoeld als aanbeveling voor gebruik. De instelling is afhankelijk van het soort gras, het vochtgehalte en de hoogte van het gras.

Opmerking: Als het motorvermogen afneemt en de rijsnelheid van de maaimachine hetzelfde blijft, opent u de plaat.

Positie A

Dit is de volledig achterwaartse positie. Deze positie wordt aanbevolen voor de volgende gevallen.

- Maaiomstandigheden met kort, licht gras.
- Droge omstandigheden.
- Kleine hoeveelheid maaisel.
- Werpt maaisel verder weg van de maaimachine.

Volledig achterwaartse positie

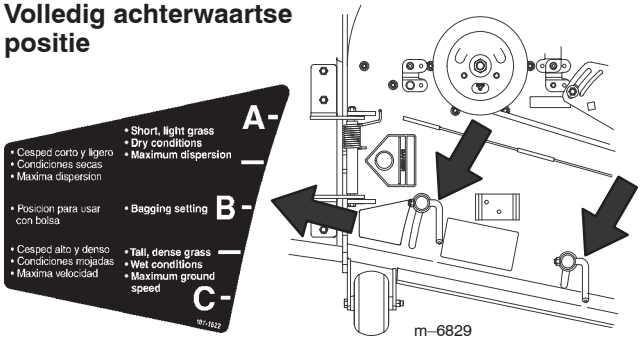

Figuur 17

Positie B

Zet de plaat in deze positie als u het maaisel opvangt.

Middelste positie

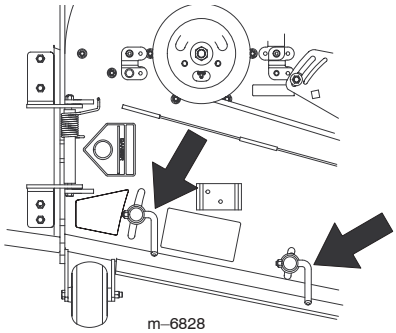

Figuur 18

Positie C

Dit is de volledig open positie. Deze positie wordt aanbevolen voor de volgende gevallen.

- Maaiomstandigheden met hoog, dicht gras.
- Vochtige omstandigheden.
- Vermindert het energieverbruik van de motor.
- Maakt hogere rijsnelheid mogelijk in zware omstandigheden.

Volledig voorwaartse positie

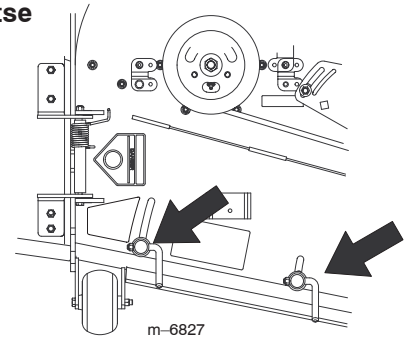

Figuur 19

Ongelijke meshoogten corrigeren

In verband met verschillen in gazoncondities en de instellingen van het tegengewicht van de tractie-eenheid, verdient het aanbeveling een deel van het gazon te maaien en het uiterlijk ervan te controleren voordat u het gazon echt gaat maaien.

1. Stel het maaidek in op de gewenste maaihoogte; zie De maaihoogte intellen, blz. 14.
2. Controleer of de voor- en achterbanden een spanning van 172–207 kPa (25–30 psi) hebben. Indien nodig moet u ze oppompen totdat de bandenspanning correct is.
3. Controleer of de banden van alle zwenkwielen een spanning van 345 kPa (50 psi) hebben. Indien nodig moet u ze oppompen totdat de bandenspanning correct is.
4. Controleer op kromme messen; zie Controle op kromme messen, blz. 24.
5. Maai het gras in een testgebied om te controleren of alle maaidekken op dezelfde hoogte maaien.
6. Als de maaidekken nog moeten worden afgesteld, zoek dan een vlak oppervlak met een rechte rand van minstens 2 meter.
7. Om het mesvlak gemakkelijker te meten, moet u de machine in de hoogste maaistand zetten; zie De Maaihoogte instellen.
8. Laat het maaidek neer op het vlakke oppervlak. Verwijder de kappen van de bovenkant van de maaidekken.
9. Draai het mes op elke as totdat de uiteinden in de lengterichting liggen.
10. Meet de afstand van de grond tot de voorste rand van het mes.
11. Plaats opvulstukken (3 mm) op de zwenkwielvork(en) zodat de maaihoogte gelijk is met de sticker (Fig. 20); zie Schuinstand van het maaidek afstellen.

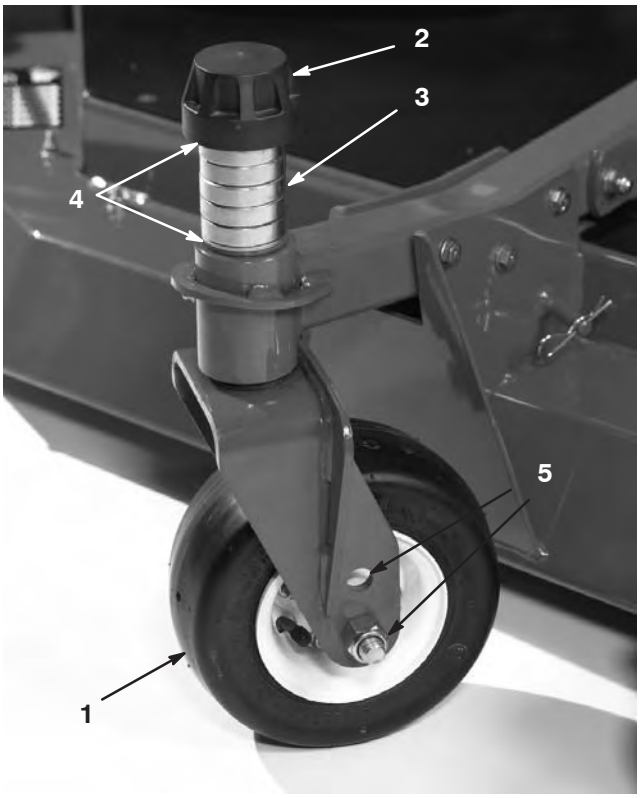

Figuur 20

1. Zwenkwiel
2. Klemkapje
3. Afstandsstukken
4. Opvulstukken
5. Montagegaten van as

Gebruiksaanwijzing

Opmerking: Bepaal vanuit de normale bedieningspositie de linker- en rechterzijde van de machine.

Zijafvoer gebruiken

Het maaidek is uitgerust met een scharnierende grasgeleider, die het maaisel zijwaarts en omlaag naar het gazon afvoert.

Gevaar

Zonder aangebrachte grasgeleider, afvoerafsluiter of complete grasvanger kunnen u of anderen in aanraking met het maaimes of uitgeworpen voorwerpen komen. Contact met het/de draaiende maaimes(sen) en uitgeworpen voorwerpen kan lichamelijk of dodelijk letsel veroorzaken.

- **Verwijder de grasgeleider nooit van het maaidek omdat hiermee het maaisel wordt afgevoerd naar het gazon. Als de grasgeleider is beschadigd, moet u deze onmiddellijk vervangen.**
- **Kom nooit met uw handen of voeten onder het maaidek.**
- **Probeer nooit het afvoersysteem of de maaimessen te reinigen zonder eerst de aftakas uit te schakelen, het contactsleuteltje op UIT te draaien en dit te verwijderen.**
- **Controleer of de grasgeleider omlaag staat.**

Tips voor bediening en gebruik

Maai als het gras droog is

Maai laat in de ochtend om dauw te vermijden waardoor het gras op kluitjes bij elkaar gaat zitten, of laat in de middag om te voorkomen dat het directe zonlicht het gevoelige, pas gemaaide gras schaadt.

Kies de juiste maaihoogte-instelling in overeenstemming met de omstandigheden

Verwijder bij het maaien ongeveer 25 mm of niet meer dan 1/3 van de grassprieten. Bij zeer lang, mals en dicht gras moet u wellicht de maaihoogte-instelling een stap omhoog zetten.

Maai met correcte tussenpozen

In de meeste normale condities moet u ongeveer om de 4 à 5 dagen uw gazon maaien. Houd er echter rekening mee dat gras niet het hele jaar door even snel groeit. Om dezelfde maaihoogte aan te houden, iets wat wij sterk aanbevelen, moet u daarom in het vroege voorjaar vaker maaien en als het gras midden in de zomer minder snel groeit, moet u slechts om de 8–10 dagen maaien. Als u gedurende een langere periode niet kunt maaien door de weersomstandigheden of om andere redenen, moet u de eerstvolgende keer niet te kort maaien; vervolgens 2 à 3 dagen later met een lagere maaihoogte-instelling maaien.

Maai altijd met scherpe messen.

Een scherp mes snijdt het gras netjes af, zonder rukken of scheuren, zoals een bot mes wel zou doen. Als het gras inscheurt of kapot wordt getrokken, wordt het bruin aan de punten, waardoor het gras minder goed groeit en vatbaarder voor ziekten wordt.

Na het maaien

Om optimale resultaten te waarborgen, moet de onderkant van de maaikast na iedere maaibeurt worden gereinigd. Als zich grasresten kunnen ophopen op de maaikast, zullen de maairesultaten verslechteren.

Schuinstand van het maaidek

TORO adviseert een schuinstand van 6 mm. Als de schuinstand meer dan 6 mm is, zal dit leiden tot minder benodigd vermogen, grover maaisel en een slechtere maaikwaliteit. Als de schuinstand minder dan 6 mm is, zal dit leiden tot meer benodigd vermogen, fijner maaisel en een betere maaikwaliteit.

Onderhoud

Aanbevolen onderhoudsschema

Onderhoudsinterval	Onderhoudsprocedure
Na de eerste 2 bedrijfsuren	• Moeren van zwenkwielen aandraaien.
Na de eerste 10 bedrijfsuren	• Moeren van zwenkwielen aandraaien. • Torsie van mesbouten controleren.
Dagelijks	• Maaimessen controleren. • Lagerbussen van zwenkwielarmen smeren.[1] • Lagers van zwenkwielen smeren.[1]
Om de 50 bedrijfsuren	• Moeren van zwenkwielen aandraaien. • Torsie van mesbouten controleren. • Vet in smeernippels spuiten.[1] • Ruimte onder de drijfriemkappen van het maaidek reinigen. • Afstelling van drijfriem van maaimessen controleren. • Oliepeil in tandwielkast controleren.
Om de 400 bedrijfsuren	• Olie in tandwielkast verversen.

[1]Onmiddellijk na **elke** wasbeurt, ongeacht de voorgeschreven interval

Voorzichtig

Als u het sleuteltje in het contact laat, bestaat de kans dat iemand de motor per ongeluk start waardoor u of andere omstanders ernstig letsel kunnen oplopen.

Verwijder het sleuteltje uit het contact voordat u onderhoudswerkzaamheden uitvoert aan de machine.

Figuur 21

Lagers, lagerbussen en tandwielkast smeren

De machine is voorzien van smeerpunten die regelmatig moeten worden gesmeerd met Nr. 2 Smeervet voor algemene doeleinden op lithiumbasis. Als de machine in normale omstandigheden wordt gebruikt, moet u alle lagers en lagerbussen om de 50 bedrijfsuren of direct na een wasbeurt smeren.

De smeerpunten en de hoeveelheden zijn:

- Lagerbus van as van zwenkwielvork (2) (Fig. 21)
- Lagers van as (3) (onder de poelie) (Fig. 22)
- Lagers van as van arm van spanpoelie (Fig. 22)
- Draaipunten van hefarmen – voor (2) (Fig. 23)
- Draaipunten van hefarmen – achter (2) (Fig. 24)

Figuur 22

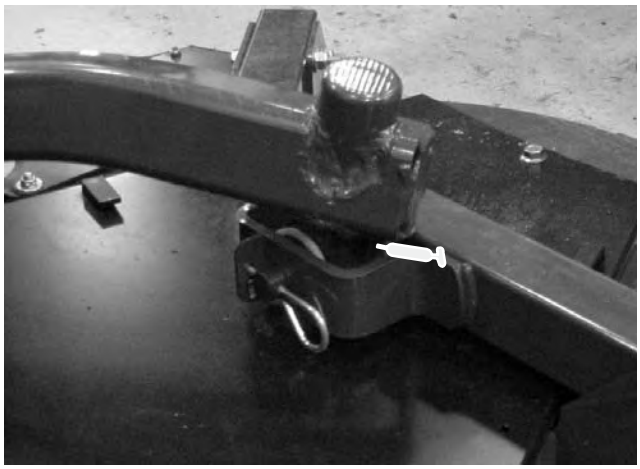

Figuur 23

Figuur 24

2. Plaats de machine en het maaidek op een horizontaal oppervlak en laat het maaidek neer. Verwijder de peilstok-/vulplug op de bovenkant van de tandwielkast (Fig. 25) en controleer of het peil van de tandwielolie tussen de merktekens op de peilstok staat. Als het peil te laag is, vult u bij met SAE 80–90 tandwielolie totdat het peil tussen de merktekens staat.

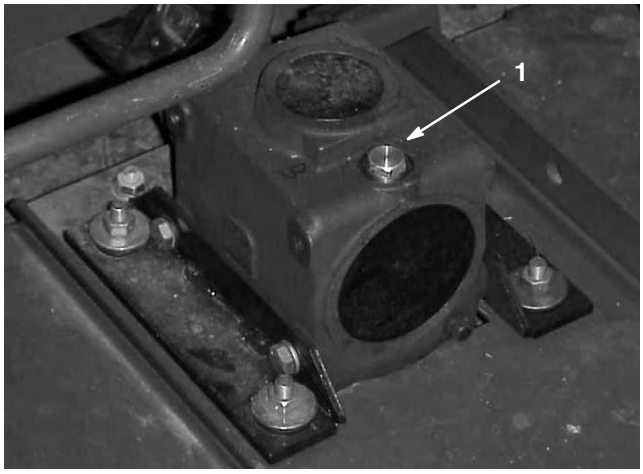

Figuur 25

1. Vul-/controleplug

Maaidek loskoppelen van de tractie-eenheid

1. Plaats de machine op een horizontaal vlak, laat het maaidek neer op de grond, zet de hefhendel in de Zweef-stand, schakel de motor uit en stel de parkeerrem in werking.

2. Verwijder de tapbout en de ring die op beide maaihoogtestangen zijn gemonteerd (Fig. 8).

3. Verwijder de R-pen en de gaffelpen waarmee de kraag voor de maaihoogte is bevestigd aan de maaihoogtestang op de achterkant van het maaidek (Fig. 8). Verwijder de kraag voor de maaihoogte.

Figuur 26

1. Maaihoogtestang
2. Tapbout en ring
3. Kraag voor maaihoogte
4. R-pen en gaffelpen

4. Verwijder de R-pennen en gaffelpennen waarmee de hefarmen zijn bevestigd aan de beugels van de zwenkwielarm (Fig. 27).

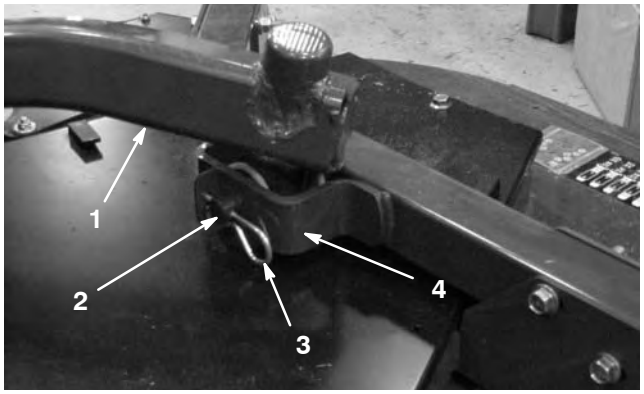

Figuur 27

1. Hefarm
2. Gaffelpen
3. R-pen
4. Beugel van zwenkwielarm

5. Rol het maaidek weg van de tractie-eenheid en maak het mannelijke en het vrouwelijke gedeelte van de aftakas los van elkaar (Fig. 28).

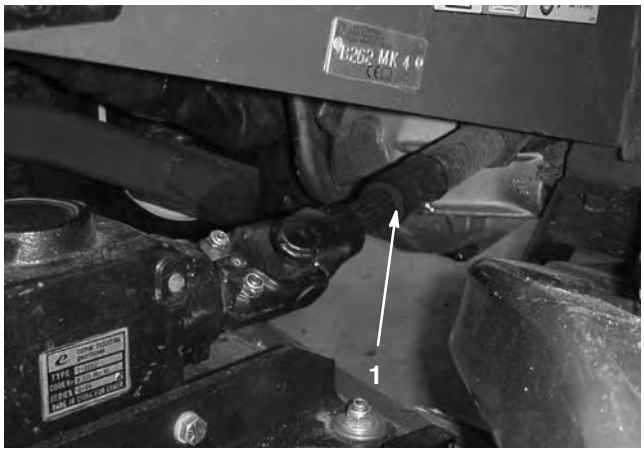

Figuur 28

1. Aftakas

Gevaar

Als de motor wordt gestart terwijl de aftakas kan ronddraaien, ontstaat kans op ernstig letsel.

U mag de motor nooit starten en de aftakashendel bedienen als de aftakas niet is bevestigd aan de tandwielkast van het maaidek.

Montage van het maaidek aan de tractie-eenheid

1. Plaats de machine op een horizontaal oppervlak en zet de motor af.
2. Plaats het maaidek vóór de tractie-eenheid.
3. Schuif de mannelijke aftakas in de vrouwelijke aftakas (Fig. 28).
4. Zet de hefhendel in de Zweef-stand. Duw een hefarm omlaag totdat de openingen in de hefarm zich tegenover de openingen in de beugel van de zwenkwielarm bevinden en de maaihoogtestang in de voeringen van de hefarm kan worden gestoken (Fig. 29).
5. Bevestig de hefarm aan de zwenkwielarm met (2) drukringen, een gaffelpen en een R-pen. Plaats de drukringen tussen de hefarm en de beugel van de zwenkwielarm (Fig. 29). Steek het uiteinde van de borgpen in de sleuf in het lipje van de zwenkwielarm om de borgpen op zijn plaats te houden.

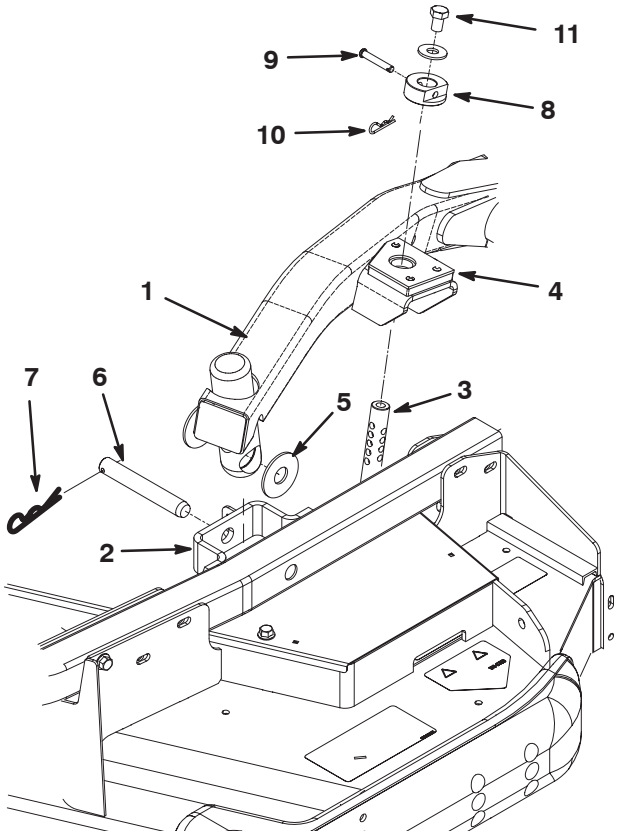

Figuur 29

1. Hefarm
2. Beugel van zwenkwielarm
3. Maaihoogtestang
4. Voeringen van hefarm
5. Drukringen
6. Gaffelpen
7. R-pen
8. Kraag voor maaihoogte
9. Gaffelpen
10. R-pen
11. Tapbout

6. Herhaal dit bij de andere hefarm.
7. Start de tractie-eenheid en hef de maaidekken op.
8. Duw de achterkant van het maaidek omlaag en steek de maaihoogtestangen door de voeringen van de hefarm.
9. Monteer de kragen voor de maaihoogte op de maaihoogtestangen en zet deze vast met gaffelpennen en R-pennen (Fig. 29). Laat de kop van de gaffelpen naar de voorkant van het maaidek wijzen.
10. Plaats een 1/2 x 3/4 inch tapbout en een ring op beide maaihoogtestangen (Fig. 29).

Onderhoud van de lagerbussen in de zwenkwielarmen

In de boven- en onderkant van de buis in de zwenkwielarmen zitten lagerbussen gedrukt. Deze lagerbussen zullen na vele bedrijfsuren slijten. Om de lagerbussen te controleren, moet u de zwenkwielvork naar voren en naar achteren en van links naar rechts bewegen. Als de zwenkwielas los in de lagerbussen zit, zijn de lagerbussen versleten en moeten deze worden vervangen.

1. Hef het maaidek op zodat de wielen vrijkomen van de grond. Zet het maaidek vast om te voorkomen dat dit per ongeluk naar beneden valt.
2. Verwijder het klemkapje, de afstandsstuk(ken) en de drukring van de bovenkant van de zwenkwielas.
3. Trek de zwenkwielas uit de buis waarin deze is bevestigd. Laat de drukring en afstandsstuk(ken) onder op de as zitten.
4. Sla een drevel in de boven- of onderkant van de bevestigingsbuis en tik de lagerbus uit de buis (Fig. 30). Tik ook de andere lagerbus uit de buis. Reinig de binnenkant van de buizen.

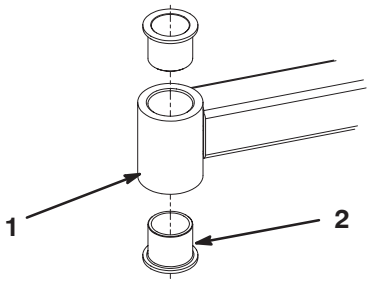

Figuur 30

1. Buis van zwenkwielarm
2. Lagerbussen

5. Smeer vet aan de binnen- en buitenkant van de nieuwe lagerbussen. Druk de lagerbussen voorzichtig in de bevestigingsbuis met behulp van een hamer en een vlakke plaat.
6. Controleer de zwenkwielas op slijtage en vervang deze in geval van beschadiging.
7. Steek de zwenkwielas door de lagerbussen en de bevestigingsbuis. Schuif de drukring en afstandsstuk(ken) op de as. Installeer het klemkapje op de zwenkwielas om alle onderdelen op hun plaats te houden.

Onderhoud van zwenkwielen en lagers

1. Verwijder de borgmoer van de tapbout waarmee het zwenkwiel is bevestigd aan de zwenkwielvork (Fig. 31). Pak het zwenkwiel vast en schuif de tapbout uit de vork of draaiarm.
2. Verwijder het lager uit de wielnaaf en laat het afstandsstuk van het lager eruit vallen (Fig. 31). Verwijder het lager vanaf de andere kant van de wielnaaf.
3. Controleer de lagers, het afstandsstuk en de binnenkant van de wielnaaf op slijtage. Beschadigde delen vervangen.
4. Om het zwenkwiel in elkaar te zetten, drukt u het lager in de wielnaaf. Om de lagers te monteren, moet u op de buitenste loopring van het lager drukken.
5. Schuif het afstandsstuk van het lager in de wielnaaf. Druk het andere lager in het open uiteinde van de wielnaaf om het afstandsstuk van het lager in de wielnaaf vast te zetten.
6. Plaats de zwenkwielset in de zwenkwielvork en zet deze vast op zijn plaats met behulp van een tapbout en een borgmoer.

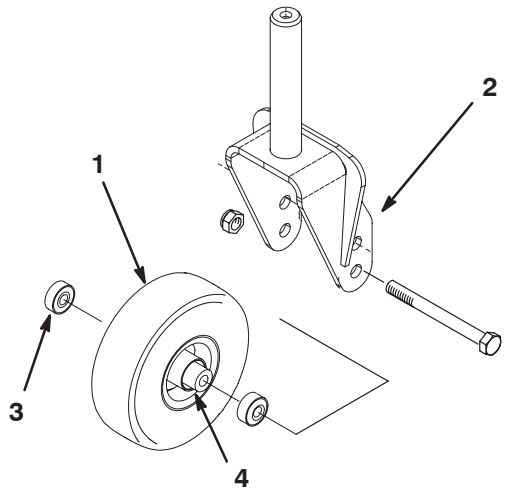

Figuur 31

1. Zwenkwiel
2. Zwenkwielvork
3. Lager (2)
4. Afstandsstuk van lager

Controle op kromme messen

1. Plaats de machine op een horizontaal oppervlak. Hef het maaidek op, stel de parkeerrem in werking, zet het tractiepedaal in de neutraalstand en schakel de aftakas uit. Zet daarna de motor af en verwijder het sleuteltje uit het contact. Zet het maaidek vast om te voorkomen dat dit per ongeluk naar beneden valt.
2. Draai het mes totdat de uiteinden naar voren en naar achteren wijzen (Fig. 32). Meet de afstand vanaf de binnenkant van het maaidek tot de voorste snijrand van het mes. Noteer deze afstand.

Figuur 32

3. Draai de tegenovergestelde uiteinden van de messen naar voren. Meet de afstand tussen het maaidek en de snijrand van het mes in dezelfde stand als bij stap 2. Het verschil tussen de afstanden die zijn gemeten bij stappen 2 en 3, mag niet meer zijn dan 3 mm. Als dit verschil meer bedraagt dan 3 mm, is het mes krom en moet het worden vervangen; zie Maaimes(sen) verwijderen, blz. 24.

Maaimes(sen) verwijderen en monteren

Een mes moet worden vervangen als u een vast voorwerp heeft geraakt, of als het mes uit balans of krom is. Gebruik ter vervanging altijd originele TORO-messen zodat u zeker bent van een veilig gebruik en optimale prestaties. Gebruik nooit messen van andere fabrikanten, omdat deze gevaarlijk kunnen zijn.

1. Hef het maaidek op in de hoogste positie, stel de parkeerrem in werking, zet de motor af en verwijder het sleuteltje uit het contact. Zet het maaidek vast om te voorkomen dat dit per ongeluk naar beneden valt.
2. Pak het uiteinde van het mes vast met een lap of een dikgevoerde handschoen. Verwijder de mesbout, de anti-scalpeercup en het mes van de spilas (Fig. 33).

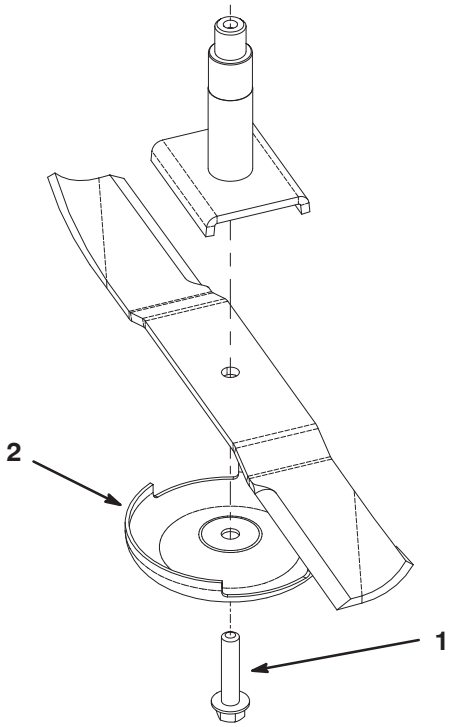

Figuur 33

1. Mesbout
2. Anti-scalpeercup

3. Monteer het mes, de anti-scalpeercup en de mesbout. Draai de mesbout vast met een torsie van 115–149 Nm.

Belangrijk Het gebogen deel van het mes moet naar de binnenzijde van het maaidek wijzen om een goede maaikwaliteit te garanderen.

Maaimes(sen) controleren en slijpen

Gevaar

Een versleten of beschadigd mes kan breken en een stuk van het mes kan worden uitgeworpen in de richting van de bestuurder of omstanders en ernstig lichamelijk of dodelijk letsel toebrengen. Indien u een beschadigd mes probeert te repareren, kan de veiligheidscertificatie van het product vervallen.

- **Controleer op gezette tijden het maaimes op slijtage of beschadigingen.**
- **Probeer nooit een krom mes te richten of een gebroken of gescheurd mes te lassen.**
- **Vervang een versleten of beschadigd mes.**

Als u het maaimes controleert en een onderhoudsbeurt geeft, moet u op twee plaatsen letten: de wiek en de snijrand. Zowel de snijranden als de wiek – dat is het deel dat naar boven steekt tegenover de snijrand – zorgen ervoor dat het mes een goede maaikwaliteit levert. De wiek is belangrijk omdat dit het gras rechtop zet zodat het gelijkmatig wordt gemaaid. De wiek zal echter tijdens het gebruik langzaam slijten, en dit is normaal. Als de wiek slijt, zal de maaikwaliteit geleidelijk aan enigszins afnemen, hoewel de snijranden scherp blijven. De snijrand van het mes moet scherp zijn zodat het gras wordt gemaaid en niet wordt afgescheurd. De snijrand is kennelijk bot als de punten van de grassprieten bruin zijn of kapot zijn gescheurd. Slijp de snijranden om dit te verhelpen.

1. Plaats de machine op een horizontaal oppervlak. Hef het maaidek op, stel de parkeerrem in werking, zet het tractiepedaal in de neutraalstand en schakel de aftakas uit. Zet daarna de motor af en verwijder het sleuteltje uit het contact.

2. Controleer nauwkeurig de uiteinden van het maaimes, in het bijzonder op de plaats waar het platte en het gebogen deel samenkomen (Fig. 34-A). Omdat het metaal dat het platte en het gebogen deel van het mes verbindt, kan wegslijten door zand en ander schurend materiaal, moet u dit steeds controleren voordat u gaat maaien. Als u een groef of slijtplek ziet (Fig. 34-B), moet u het mes vervangen.

3. Controleer de snijranden van alle messen. Als de snijranden niet scherp zijn of bramen vertonen, moeten ze worden geslepen. Gebruik een vijl om de bovenkant van het mes te slijpen en de oorspronkelijke snijhoek te behouden en te zorgen dat het mes scherp blijft (Fig. 35). Het mes zal in balans blijven als dezelfde hoeveelheid metaal aan beide snijranden wordt weggehaald.

Opmerking: Verwijder de messen en slijp ze op een slijpmachine. Nadat de snijranden zijn geslepen, monteert u het mes met de anti-scalpeercup en de mesbout; zie Maaimes(sen) verwijderen en monteren, blz. 24.

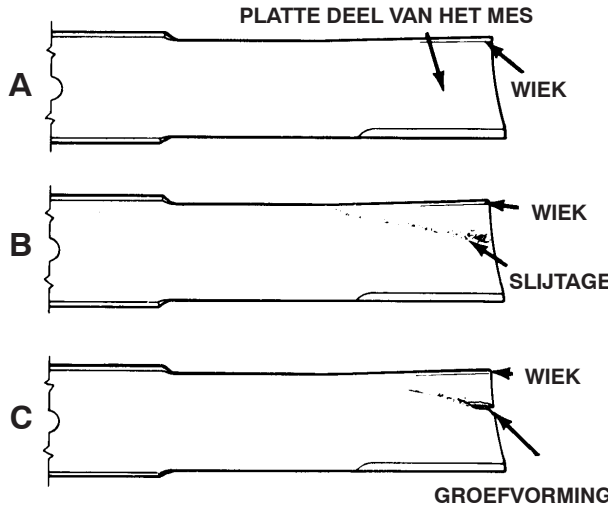

Figuur 34

Gevaar

Als het mes gaat slijten, kan er een groef ontstaan tussen de wiek en het platte deel van het mes (Fig. 34-C). Uiteindelijk kan dan een stuk van het mes afbreken en van onder de maaikast worden weggeslingerd waardoor de bestuurder of een omstander ernstig letsel kan oplopen.

- **Controleer op gezette tijden het maaimes op slijtage of beschadigingen.**
- **Probeer nooit een krom mes te richten of een gebroken of gescheurd mes te lassen.**
- **Vervang een versleten of beschadigd mes.**

Figuur 35

Ongelijke meshoogten corrigeren

Indien de messen niet op gelijke hoogte zijn afgesteld, zullen er na het maaien strepen zichtbaar zijn op de grasmat. Dit probleem kan worden gecorrigeerd door de messen recht te zetten en ervoor te zorgen dat alle messen op hetzelfde niveau maaien.

1. Gebruik een waterpas van ongeveer een meter lang en zoek een horizontaal oppervlak op de grond.
2. Zet de maaihoogte in de hoogste stand; zie De maaihoogte afstellen, blz. 14.
3. Laat het maaidek neer op een vlak oppervlak. Verwijder de kappen die boven op het maaidek zitten.
4. Draai de messen totdat de uiteinden in de lengterichting liggen. Meet de afstand van de grond tot de voorste rand van het mes. Noteer deze afstand. Draai vervolgens hetzelfde mes zodat het andere uiteinde voor komt en meet opnieuw. Het verschil tussen de afstanden mag niet meer zijn dan 3 mm. Als dit verschil meer dan 3 mm bedraagt, is het mes krom en moet het worden vervangen. U moet alle messen meten.
5. Vergelijk de metingen van de buitenste messen met het middelste mes. Het middelste mes mag niet meer dan 10 mm lager zijn dan de buitenste messen. Indien het middelste mes meer dan 10 mm lager is dan de buitenste messen, ga dan verder met stap 6 en plaats opvulstukken tussen het ashuis en de onderkant van het maaidek.
6. Verwijder de tapbouten, platte ringen, borgringen en moeren van de buitenste as op de plek waar de opvulstukken moeten worden geplaatst. Om het mes hoger of lager te zetten, moet een opvulstuk, Onderdeelnr. 3256–24, tussen het ashuis en de onderkant van het maaidek worden geplaatst. Ga verder en controleer de uitlijning van de messen en plaats opvulstukken totdat de randen van de messen binnen de gewenste afstand blijven.

Belangrijk Gebruik niet meer dan drie opvulstukken voor één gat. Gebruik minder opvulstukken in naastgelegen gaten indien er meer dan één opvulstuk voor één gat is gebruikt.

7. Plaats de drijfriemkappen terug.

Drijfriem vervangen

De drijfriem van het mes, die wordt gespannen door de veerbelaste spanpoelie, is vervaardigd van zeer duurzaam materiaal. De riem zal echter na vele bedrijfsuren tekenen van slijtage gaan vertonen. Tekenen dat een riem aan het slijten is zijn: gieren tijdens het draaien van de riem, als de messen slippen tijdens het maaien, gerafelde randen, schroeiplekken en scheuren. Vervang de riem als u deze zaken constateert.

1. Laat de maaidekken neer op de grond. Verwijder de drijfriemkappen die boven op het maaidek zitten. Zet de drijfriemkappen weg.
2. Trek de spanpoelie (Fig. 36) weg van de drijfriem om deze te ontspannen en laat de drijfriem loskomen van de poelie van de tandwielkast (Fig. 37). Gebruik hiervoor een momentsleutel of soortgelijk gereedschap.

Figuur 36

1. Spanpoelie

Figuur 37

1. Tandwielkast

3. Verwijder de oude riem van de aspoelies en de spanpoelie.
4. Leg de nieuwe riem rond de aspoelies en de spanpoelie, zoals wordt getoond in Figuur 38.

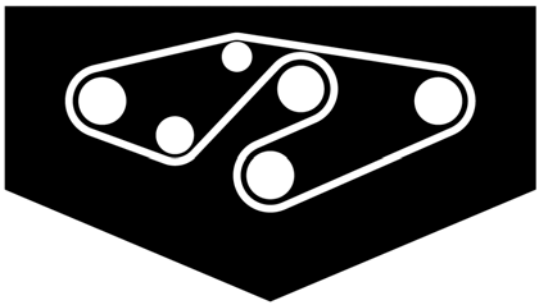

Figuur 38

5. Plaats de drijfriemkappen terug.

Grasgeleider vervangen

Waarschuwing

Als een afvoeropening niet is afgesloten, kan het maaidek voorwerpen in de richting van de bestuurder of omstanders werpen. Dit kan ernstig letsel veroorzaken. Daarnaast kunt u ook in contact komen met het mes.

- **Gebruik de maaimachine nooit zonder afdekplaat, mulchplaat of een grasafvoer en een grasvanger.**
- **Controleer of de grasgeleider omlaag staat.**

1. Plaats de machine op een horizontaal vlak. Hef het maaidek op, stel de parkeerrem in werking, zet het tractiepedaal in de neutraalstand en schakel de aftakas uit. Zet daarna de motor af en verwijder het sleuteltje uit het contact. Zet het maaidek vast om te voorkomen dat dit per ongeluk naar beneden valt.
2. Verwijder de borgmoer, bout, veer en afstandsstuk waarmee de bevestigingen van de grasgeleider vastzitten op de draaibeugels (Fig. 39). Verwijder een beschadigde of versleten grasgeleider.
3. Plaats het afstandsstuk en de veer tussen de beugels van de grasgeleider (Fig. 39). Plaats het linker J-vormige haakeind van de veer achter de rand van het maaidek.

Opmerking: Zorg ervoor dat het linker J-vormige uiteinde van de veer is geplaatst achter de rand van het maaidek voordat u de bout monteert, zoals wordt aangegeven in Figuur 39.

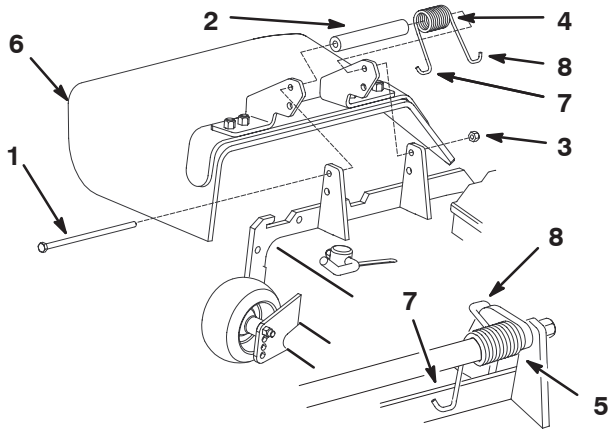

Figuur 39

1. Bout
2. Afstandsstuk
3. Borgmoer
4. Veer
5. Veer, gemonteerd
6. Grasgeleider
7. Linker haakeind van de veer, achter de rand van het maaidek plaatsen alvorens de bout te monteren.
8. Rechter haakeind van veer

4. Monteer de bout en de moer. Plaats het rechter J-vormige haakeind van de veer om de grasgeleider (Fig. 39).

Belangrijk De grasgeleider moet omlaag in positie kunnen klappen. Til de grasgeleider omhoog om te controleren of deze volledig omlaag klapt.

De Algemene Garantiebepalingen voor Toro–producten

2 jaar garantie

Voorwaarden en producten waarvoor de garantie geldt

De Toro Company en de hieraan gelieerde onderneming, Toro Warranty Company, bieden krachtens een overeenkomst tussen beide ondernemingen gezamenlijk de garantie dat uw Toro–product (hierna: het “Product”) gedurende twee jaar of 1500 bedrijfsuren* vrij van materiaalgebreken of fabricagefouten* is, met dien verstande dat hierbij de kortste periode moet worden aangehouden. In een geval waarin de garantie van toepassing is, zullen wij het Product kosteloos repareren en ook niet de kosten van diagnose, arbeid, onderdelen en transport in rekening brengen. De garantie gaat in op de datum waarop het Product is geleverd aan de oorspronkelijke koper.

* Product uitgerust met urenteller

Aanwijzingen voor aanvraag van garantieservice

U dient contact op te nemen met de Distributeur of Erkende Dealer bij wie u het Product heeft gekocht, zodra u denkt dat er sprake is van een geval waarop de garantie van toepassing is.

Als het u moeite kost een Distributeur of Erkende Dealer te vinden of vragen over rechten of plichten uit hoofde van de garantie heeft, kunt u contact met ons opnemen op:

Toro Commercial Products Service Department
Toro Warranty Company
8111 Lyndale Avenue South
Bloomington, MN 55420-1196
952-888-8801 of 800-982-2740
E-mail: commercial.service@toro.com

Plichten van de eigenaar

Als eigenaar van het Product bent u verantwoordelijk voor de vereiste onderhouds– en afstelwerkzaamheden die worden vermeld in de gebruikershandleiding. Indien u nalaat de vereiste onderhouds– en afstelwerkzaamheden uit te voeren, kan dit aanleiding zijn een aanspraak op garantie af te wijzen.

Zaken en gevallen die niet onder de garantie vallen

Niet alle storingen of defecten van het product die plaatsvinden tijdens de garantieperiode, zijn materiaalgebreken of fabricagefouten. Buiten deze expliciete garantie vallen:

- Defecten als gevolg van het gebruik van andere dan originele Toro–onderdelen, of als gevolg van de montage en gebruik van additionele, gewijzigde of niet–goedgekeurde accessoires
- Defecten als gevolg van nalatigheid om vereiste onderhouds– en/of afstelwerkzaamheden te verrichten
- Defecten als gevolg van verkeerd, achteloos of roekeloos gebruik van het Product
- Onderdelen die onderhevig zijn aan slijtage door gebruik, tenzij deze gebreken vertonen. Voorbeelden van onderdelen die slijten of worden verbruikt tijdens een normaal gebruik van het Product zijn onder meer, maar niet uitsluitend, maaimessen, messenkooien, snijplaten, pennen, bougies, zwenkwielen, banden, filters, drijfriemen en sommige onderdelen van spuitmachines zoals membranen, spuitmonden, afsluitkleppen, enz.
- Defecten veroorzaakt door externe invloeden. Externe invloeden zijn onder meer, maar niet uitsluitend, weersomstandigheden, wijze van opslag, verontreiniging, gebruik van niet–goedgekeurde koelvloeistoffen, smeermiddelen, additieven, chemicaliën, enz.
- Zaken die aan normale slijtage onderhevig zijn. Dit zijn onder meer, maar niet uitsluitend, schade aan stoelen als gevolg van slijtage of afschuring, afgebladerde verfoppervlakken, beschadigde stickers, krassen op ruiten, enz.

Onderdelen

Garantie wordt verleend op onderdelen die moeten worden vervangen in het kader van het vereiste onderhoud, gedurende de garantieperiode tot hun geplande vervanging.

Onderdelen die uit hoofde van deze garantie worden vervangen, worden eigendom van Toro. Toro beslist in laatste instantie of een onderdeel of een groep van onderdelen wordt gerepareerd of vervangen. Toro mag voor sommige garantiereparaties in de fabriek gereviseerde onderdelen gebruiken in plaats van nieuwe onderdelen.

Algemene voorwaarden

Op grond van deze garanties mogen reparaties uitsluitend worden uitgevoerd door een Erkende Toro Distributeur of Dealer.

TheToro Company en de Toro Warranty Company zijn niet aansprakelijk voor indirecte of bijkomende schade dan wel gevolgschade in samenhang met het gebruik van de Toro–producten die onder deze garantie vallen, inclusief de kosten of uitgaven voor de levering van vervangend materiaal of diensten gedurende een redelijke periode van onbruikbaarheid of buitengebruikstelling tijdens de uitvoering van reparatiewerkzaamheden op grond van deze garantie. Met uitzondering van de emissiegarantie waarnaar hieronder, indien van toepassing, wordt verwezen, bestaat er geen andere expliciete garantie. Alle impliciete garanties van verkoopbaarheid of geschiktheid voor gebruik zijn beperkt tot de duur van deze expliciete garantie.

Sommige landen staan uitsluitingen van bijkomende schade of gevolgschade of beperkingen op de duur van de impliciete garantie niet toe, zodat bovengenoemde uitsluitingen en beperkingen in uw geval mogelijk niet van toepassing zijn.

Deze garantie geeft u specifieke rechten; daarnaast kunt u beschikken over andere rechten die per land kunnen verschillen.

Opmerking met betrekking tot de garantie op de motor: Het emissiecontrolesysteem op uw Product kan vallen onder de dekking van een afzonderlijke garantie die tegemoetkomt aan de eisen van de Amerikaanse Environmental Protection Agency (EPA) en /of de California Air Resources Board (CARB). De beperkingen van de bedrijfsuren die hierboven zijn genoemd, gelden niet voor de garantie op het emissiecontrolesysteem. Zie de garantieverklaring voor het emissiecontroleysteem in de gebruikershandleiding of in het documentatiemateriaal van de fabrikant van de motor voor nadere bijzonderheden.

Andere landen dan de VS of Canada

Kopers van Toro–producten die zijn geëxporteerd uit de Verenigde Staten of Canada, moeten contact opnemen met hun Toro Distributeur (Dealer) voor de garantiebepaling die in hun land, provincie of staat van toepassing zijn. Als u om een of andere reden ontevreden bent over de service van uw Distributeur of moeilijk informatie over de garantie kunt krijgen, verzoeken wij u contact op te nemen met de Toro–importeur. Als alle andere middelen tekortschieten, kunt u zich wenden tot de Toro Warranty Company.

Onderdeelnr. 374-0134 Rev. A