Form No. 3356-801 Rev A

50 cm Super Recycler®-gressklipper

Modellnr. 20654—Serienr. 270000001 og oppover

Brukerhåndbok

Innledning

Les denne håndboken nøye, slik at du lærer å bruke og vedlikeholde produktet på riktig måte og unngår person- eller produktskade. Du har ansvar for å bruke produktet på en riktig og sikker måte.

Du kan kontakte Toro direkte på www.Toro.com for informasjon om produkter og tilbehør, hjelp til å finne en forhandler eller for å registrere produktet ditt.

Hvis maskinen må repareres eller du trenger originale Toro-deler eller mer informasjon, kan du kontakte et autorisert forhandlerverksted eller Toros kundeserviceavdeling. Ha modell- og serienummer for hånden når du tar kontakt. Figur 1 viser hvor på produktet modell- og serienumrene er plassert.

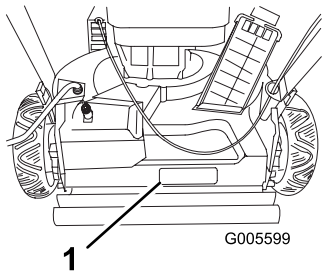

Figur 1

1. Skilt med modell- og serienummer

Noter produktets modell- og serienummer nedenfor:

Modellnr.	
Serienr.	

Denne brukerhåndboken identifiserer mulige farer og identifiserer sikkerhetsbeskjeder gjennom sikkerhetsvarslingssymbolet (Figur 2), som varsler om en fare som kan føre til alvorlige skader eller dødsfall hvis man ikke tar de anbefalte forhåndsreglene.



Figur 2

1. Sikkerhetsvarselssymbol

I tillegg brukes to ord for å utheve informasjon. **Viktig** gjør oppmerksom på spesiell mekanisk informasjon og **Obs** henviser til generell informasjon som det er verdt å huske på.

For modeller med oppgitt motorhestekraft, var motorens brutto hestekraft fastsatt av motorprodusenten ved testing i overensstemmelse med SAE J1940. Når den er konfigurert for å oppfylle sikkerhets-, utslipps- og driftskrav, vil den faktiske motorhestekraften for gressklippere i denne klassen være betydelig lavere.

Sikkerhet

Feilaktig bruk og vedlikehold av gressklippere kan føre til personskade. For å redusere muligheten for skader bør du følge disse sikkerhetsinstruksjonene.

Toro har designet og utformet denne gressklipperen for at den skal være rimelig sikker å utføre service på, men hvis man ikke overholder følgende instruksjoner kan det føre til personskade.

For å sikre maksimum sikkerhet, og for å bli kjent med produktet, er det viktig at du og eventuelt andre som skal bruke gressklipperen leser og forstår innholdet i denne manualen før motoren startes. Vær spesielt oppmerksom på sikkerhetsadvarselssymbolet (Figur 2), som betyr Forsiktig, Advarsel eller Fare – "instruksjoner for personlig sikkerhet". Les og forstå sikkerhetsinstruksjonen. Hvis ikke disse instruksjonene tas hensyn til, kan dette føre til at noen blir alvorlig skadet.

Sikkerhet ved bruk av gressklipper

Følgende instruksjoner har blitt tilpasset fra ISO-standard 5395.

Denne maskinen kan amputere hender og føtter og slenge gjenstander opp i luften. Dersom man ikke følger sikkerhetsinstruksjoner, kan dette føre til alvorlige skader eller dødsulykker.

Opplæring

- Les grundig gjennom bruksanvisningen. Gjør deg kjent med kontrollene og hvordan utstyret skal brukes.

© 2006—The Toro® Company
8111 Lyndale Avenue South
Bloomington, MN 55420

Registrer ditt produkt på www.Toro.com

CE

Oversettelse av originalen (NO)
Trykt i USA
Med enerett

- Barn eller personer som ikke har lest denne brukerhåndboken, må ikke bruke gressklipperen. Undersøk evt. aldersgrense for bruk av dette utstyret.
- Husk at føreren eller brukeren har ansvaret hvis andre personer eller deres eiendom utsettes for ulykker eller farer.
- Forstå alle forklaringer for piktogrammer som er brukt på gressklipperen eller instruksjonene.

Bensin

ADVARSEL – bensin er meget brannfarlig. Ta følgende forholdsregler:

- Drivstoff må lagres på kanner som er spesiallaget for dette formålet.
- Bare fyll bensin utendørs, og ikke røyk mens du fyller.
- Fyll på drivstoff før du starter motoren. Ta aldri lokket av drivstofftanken eller fyll bensin mens motoren går eller er varm.
- Hvis du søler bensin, må du ikke prøve å starte motoren. Flytt gressklipperen bort fra området hvor du sølte drivstoffet, og unngå alt som kan antennes til all bensindamp er forsvunnet.
- Sett lokket godt på alle drivstofftanker og -kanner.

Forberedelser

- Når du klipper, må du alltid ha på deg kraftig fottøy og langbukser. Ikke bruk maskinen uten sko eller med åpne sandaler.
- Foreta en grundig inspeksjon der maskinen skal brukes og fjern alle steiner, pinner, wire, bein og andre gjenstander.
- Foreta alltid en visuell inspeksjon før bruk for å kontrollere at alle vern og sikkerhetsanordninger, som deflektorer og/eller gressoppsamlere, er på plass og fungerer korrekt.
- Før bruk må du alltid sjekke at knivene, knivboltene og klippeenheten er i orden, og fri for skader og slitasje. Skadde eller slitte kniver og bolter må skiftes ut i sett for å opprettholde balansen.

Starte

- Koble ut alle kniv- og drivclutcher og plasser giret i nøytral før du starter motoren.
- Ikke vipp gressklipperen når du starter eller slår på motoren, med mindre hvis gressklipperen må vippes for å starte. I dette tilfellet må ikke gressklipperen vippes mer enn absolutt nødvendig og løft kun den delen som er vendt bort fra operatøren.
- Start motoren eller slå den forsiktig på i henhold til instruksjonene og med føttene godt unna kniven(e) og ikke foran utslippssjakten.

Bruk

- Du må aldri klippe hvis andre personer, spesielt barn, eller dyr befinner seg i nærheten.
- Gressklipperen må bare brukes i dagslys eller der det er god kunstig belysning.
- Vær oppmerksom på hull i bakken og andre skjulte farer i terrenget.
- Hold hender og føtter borte fra roterende deler. Hold deg unna åpningen på utløpssjakten til enhver tid.
- Løft eller bær aldri en gressklipper mens motoren er i gang.
- Vær svært forsiktig når du rygger eller trekker gressklipperen mot deg.
- Gå, ikke løp.
- Skråninger:
  - Ikke klipp i overdrevent bratte skråninger.
  - Vær ytterst forsiktig i skråninger.
  - Klipp på tvers av skråninger, aldri opp og ned, og vær ytterst forsiktig når du forandrer retning i skråninger.
  - Vær alltid sikker på hvor du setter føttene i skråninger.
- Bruk lite gass når du kobler inn trekkclutchen, spesielt i høye gir. Reduser hastigheten i skråninger og skarpe svinger for å unngå at maskinen velter eller at du mister kontrollen over den.
- Stans kniven hvis gressklipperen må vippes for transport når du krysser andre overflater enn gress, og når du transporterer gressklipperen til og fra det området som skal klippes.
- Motoren må ikke brukes på et lukket sted der giftig kullos kan samle seg.
- Stopp motoren
  - når du går i fra gressklipperen,
  - før du fyller drivstoff,
  - før du tar av gressoppsamleren og
  - før du justerer høyden hvis ikke justeringene kan gjøres fra førerens plass.
- Stans motoren og koble fra tennpluggledningen:
  - før du fjerner blokkeringer eller rensker utslippssjakten,
  - før du kontrollerer, rengjør eller utfører arbeid på gressklipperen,
  - når du har truffet en gjenstand, undersøk om gressklipperen ble skadet, og reparer den før du starter den og bruker gressklipperen igjen,

– hvis maskinen vibrerer unormalt mye (undersøk øyeblikkelig).

- Se opp for trafikk når du krysser eller er i nærheten av veier.

Vedlikehold og oppbevaring

- Sørg for at alle mutrer, bolter og skruer er stramme, for å være sikker på at utstyret er i god stand og trygt å bruke.
- Maskinen og den utstyr må ikke trykkvaskes.
- Utstyr med bensin på tanken må aldri oppbevares innendørs, dersom det er mulighet for at bensindamp kan komme i kontakt med åpne flammer eller gnister.
- La motoren bli kald før maskinen settes på et lukket sted.
- Unngå brannfare ved å holde motoren, lyddemperen, batterirommet og området der bensin oppbevares, fritt for gress, løv og for mye fett.
- Kontroller gressoppsamlingskomponentene og utslippsvernet regelmessig, og skift dem ut med produsentens anbefalte deler når det er nødvendig.
- Skift alltid ut deler med skader eller slitasje for sikkerhets skyld.
- Skift ut defekte lyddempere.
- Hvis du må tømme drivstofftanken, skal dette gjøres utendørs.
- Innstillingen av motorregulatoren må ikke forandres og motoren må ikke ruses. Hvis motoren går med for høyt turtall, øker faren for at det skjer en ulykke.
- Vær forsiktig når du justerer gressklipperen slik at du unngår å klemme fingre mellom bevegelige kniver og faste deler.
- **For å sikre maksimum ytelse og sikkerhet, skal det kun benyttes originale reservedeler og tilbehør fra Toro. Ikke bruk uoriginale deler og tilbehør, de kan utgjøre en sikkerhetsfare.**

Lydtrykk

Denne maskinen har et tilsvarende kontinuerlig A-avveid lydtrykk ved førerens øre på 85 dBA, basert på måling av identiske maskiner i henhold til direktiv EN 11094 og 836.

Lydstyrke

Denne maskinen har tilsvarende kontinuerlig A-avveid lydstyrkenivå på 98 dBA, basert på måling av identiske maskiner i henhold til EN 11094.

Vibrasjon, hånd/arm

Denne maskinen overskrider ikke hånd-arm-vibrasjonsnivået på 8,0 m/s², basert på måling av identiske maskiner i henhold til EN 1033.

Sikkerhets- og instruksjons-merker

Viktig: Sikkerhets- og instruksjonsmerker er plassert nær områder som utgjør en mulig fare. Skift ut skadde merker.

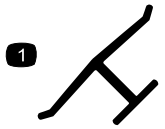

Produsentens merke

1. Angir om kniven er identifisert som en del fra den originale maskinprodusentens.

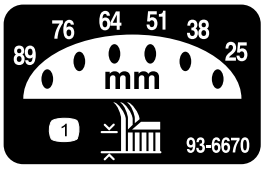

93-6670

1. Klippehøyde

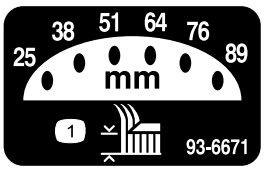

93-6671

1. Klippehøyde

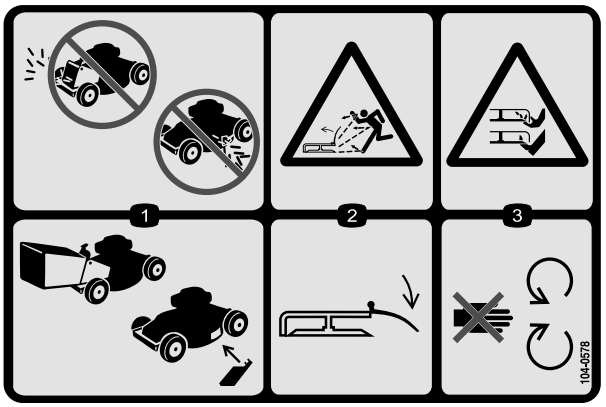

104-0578

1. Ikke bruk gressklipperen uten plugg eller pose for bakre utløp på plass. Ikke bruk gressklipperen uten deksel eller avleder for sideutløp på plass.
2. Fare for at gjenstander slynges gjennom luften – hold avlederen på plass.
3. Fare for å kutte av hender og føtter – hold trygg avstand fra bevegelige deler.

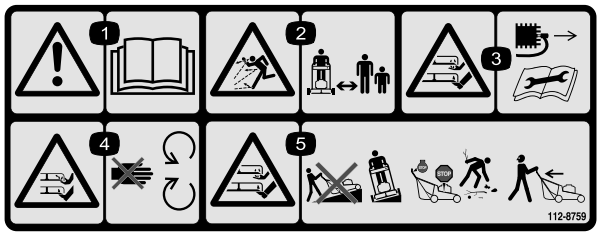

112-8759

1. Advarsel – les *brukerhåndboken*.
2. Fare for at gjenstander slynges gjennom luften – hold trygg avstand fra maskinen.
3. Fare for kutting/lemlesting av hender og føtter, gressklipperkniv – koble ledningen fra tennpluggkabelen og les instruksjonene før du utfører service eller vedlikehold.
4. Fare for å kutte hender og føtter i kniven – hold trygg avstand fra bevegelige deler.
5. Fare for å kutte hender og føtter i kniven – ikke kjør opp og ned skråninger, kjør på tvers av skråninger, stans motoren før du forlater operatørstillingen og se bak deg når du rygger.

Montering

Løse deler

Bruk diagrammet nedenfor som en sjekkliste for å kontrollere at alle delene er sendt.

Trinn	Beskrivelse	Ant.	Bruk
1.	Håndtak Håndtaksknotter Skruer	1 2 2	Monterer håndtaket.
2.	Ingen deler er nødvendige	–	Fyll veivhuset med olje.

Merk: Angi hva som er høyre og venstre side på maskinen ved å stå i normal arbeidsstilling.

1. Montere håndtaket

Hvis man folder sammen eller ut håndtaket på feil måte, kan dette føre til skade på ledningene, noe som igjen kan utgjøre en usikker driftstilstand.

- **Pass på at du ikke skader ledningene når du folder sammen eller ut håndtaket.**
- **Hvis en ledning blir skadet kontakter du et autorisert forhandlerverksted.**

1. Før kabelfestet på enden av det venstre nedre håndtaket (Figur 3).

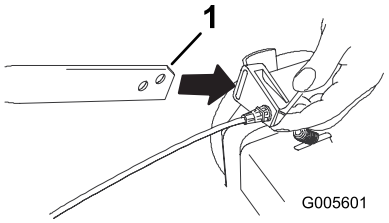

Figur 3

1. Kontroller at hakket på enden av håndtaket peker oppover.

2. Monter enden av venstre nedre håndtak og kabelfestet på tappen på venstre håndtaksbrakett (Figur 4).

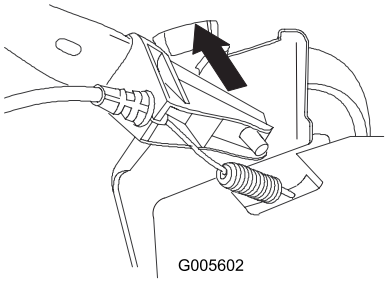

Figur 4

Merk: Bruk det øverste hullet i håndtaket (Figur 4).

3. Hold venstre nedre håndtaksende i korrekt stilling og før kabelføreren på høyre nedre håndtaksende, skyv håndtaksenden og kabelføreren innover og monter på tappen på høyre håndtaksbrakett (Figur 5).

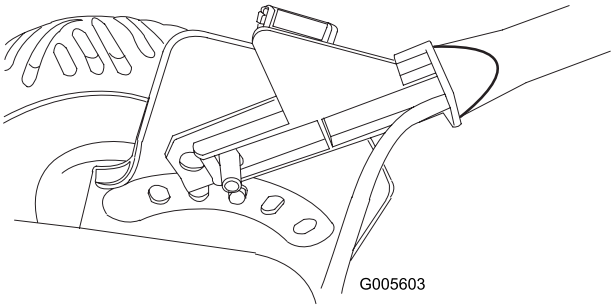

Figur 5

4. Før kabelen på kabelfestet på venstre håndtaksbrakett (Figur 6).

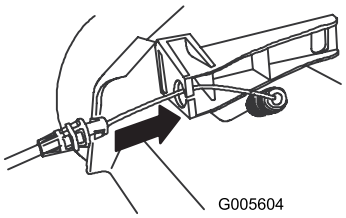

Figur 6

5. Fest øvre håndtak på nedre håndtak.

Merk: Pass på at håndtaksknottene er på innsiden av håndtaket (Figur 7).

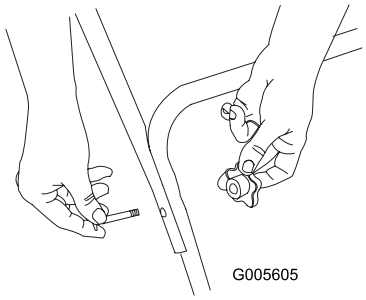

Figur 7

6. Stram håndtaksknottene så mye som mulig (Figur 8).

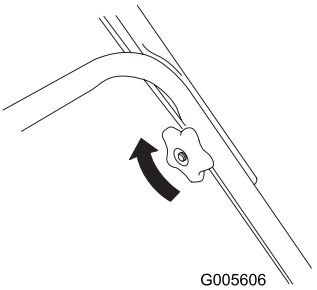

Figur 8

2. Fylle olje i veivhuset

Viktig: Gressklipperen leveres ikke med olje i motoren.

1. Fjern peilestaven (Figur 9).

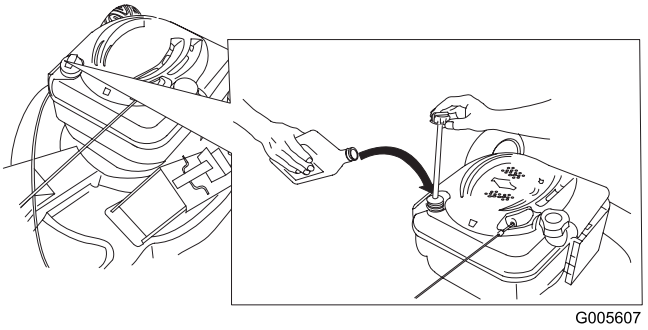

Figur 9

2. Hell olje **sakte** inn i oljepåfyllingsrøret for å heve oljenivået til det viser fullt på peilestaven. **Ikke fyll på for mye.**

3. Sett peilestaven ordentlig på plass.

Viktig: Skift motorolje etter de fem første driftstimene, deretter én gang i året. Se Skifte motorolje.

Maks. påfyll: 0,59 l, type: rensende SAE 30W-olje med API-serviceklassifisering SF, SG, SH, SJ, SL eller høyere.

Oversikt over produktet

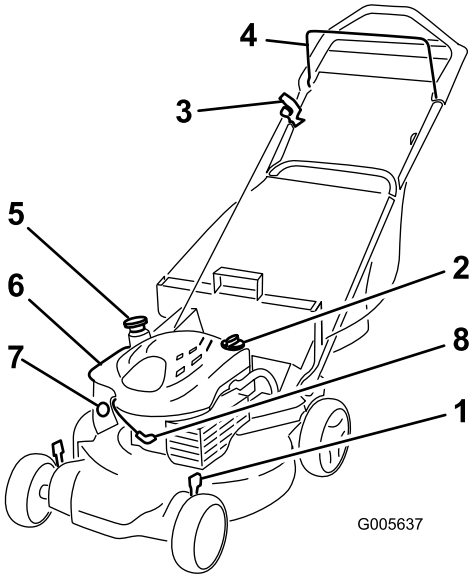

Figur 10

1. Klippehøydespak (4)
2. Oljelokk/peilestav
3. Tilbakespolingsstarterhåndtak
4. Knivkontrollbøyle
5. Drivstofftanklokk
6. Luftfilter
7. Primer
8. Tennplugg

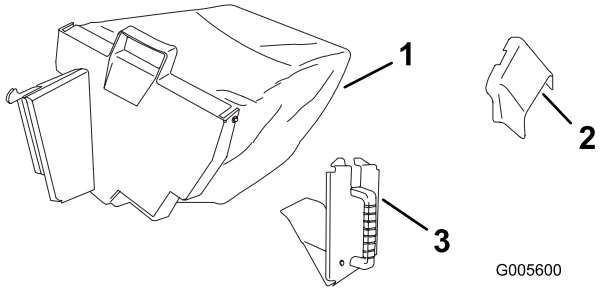

Figur 11

1. Gresspose:
2. Sideutslippssjakt
3. Bakre utslippsplugg (montert)

Bruk

Merk: Angi hva som er høyre og venstre side på maskinen ved å stå i normal arbeidsstilling.

Fylle tanken

Drivstoff er meget brannfarlig og eksplosivt. Brann eller eksplosjon forårsaket av drivstoff kan påføre deg og andre brannskader.

- **Når du fyller tanken, må drivstoffkannen og/eller gressklipperen være plassert på bakken og ikke i et kjøretøy eller på en gjenstand, for å forhindre at statisk elektrisitet antenner drivstoffet.**
- **Fyll opp drivstofftanken utendørs når motoren er nedkjølt. Tørk opp søl.**
- **Ikke håndter drivstoff når du røyker eller er i nærheten av åpen ild eller gnister.**
- **Oppbevar drivstoff i en godkjent kanne, og utenfor barns rekkevidde.**

Fyll drivstofftanken med ny, blyfri bensin fra en av de store bensinstasjonskjedene (Figur 12).

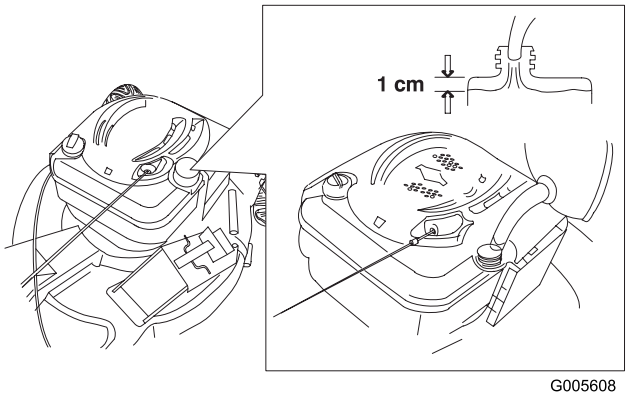

Figur 12

Viktig: For å redusere oppstartsproblemer, ha drivstoffstabilisator i drivstoffet hele sesongen, og bland det med drivstoff som er mindre enn 30 dager gammel.

Kontrollere motoroljenivået

1. Ta ut peilestaven, rengjør den og sett den deretter på plass igjen (Figur 13).

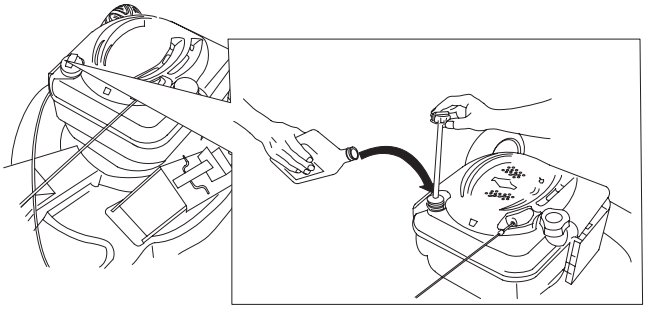

Figur 13

2. Ta ut peilestaven, og kontroller oljenivået. Hvis oljenivået er lavere enn Add-merket, hell olje sakte inn i oljepåfyllingsrøret for å heve oljenivået til Full-merket på peilestaven. **Ikke fyll på for mye.** (Maks. påfyll: 0,59 l, type: SAE 30 rensende bilolje med API-serviceklassifisering SF, SG, SH, SJ, SL eller høyere.)
3. Sett peilestaven på plass igjen.

Justere klippehøyden

Når du justerer klippehøyden kan du komme i kontakt med kniv i bevegelse, noe som kan forårsake alvorlig personskade.

- **Stopp motoren, og vent til alle bevegelige deler har stoppet.**
- **Ikke plasser fingrene under huset når du justere klippehøyden.**

Juster klippehøyden som ønsket. Still alle fire hjul til samme høyde (Figur 14).

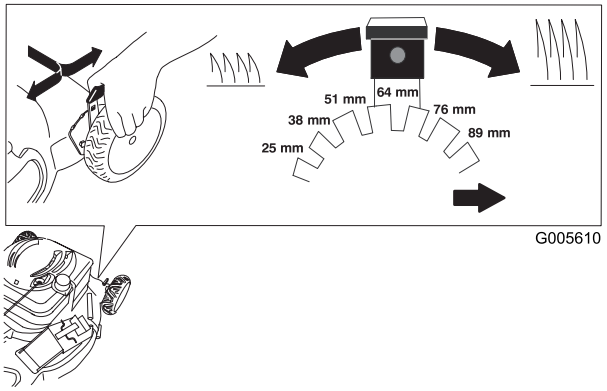

Figur 14

Justere håndtakshøyden

Klem nedre halvdel av håndtakene sammen og bytt hullene håndtakene som tappene er montert i, (Figur 15).

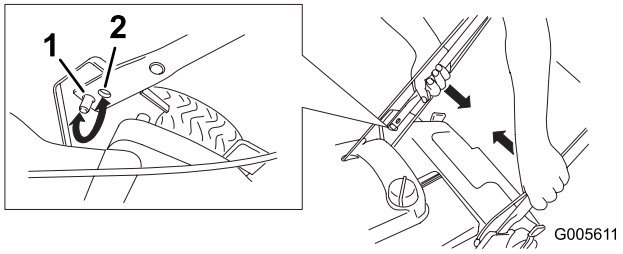

Figur 15

1. Hev håndtaket
2. Senk håndtaket

Merk: Kabelføreren vises ikke av hensyn til tegningens tydelighet.

Starte motoren

1. Trykk inn primeren bestemt tre ganger med tommelen. Hver gang holder du primeren inne i ett sekund før du slipper den (Figur 16).

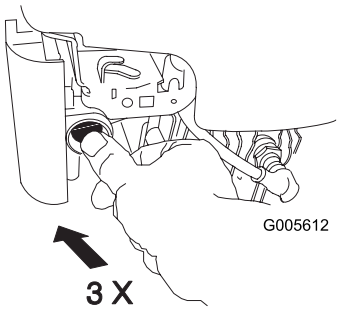

Figur 16

Merk: Hvis omgivelsestemperaturen er under 13 ˚C, trykk primeren inn fem ganger.

2. Hold knivkontrollkabelen mot håndtaket (Figur 17).

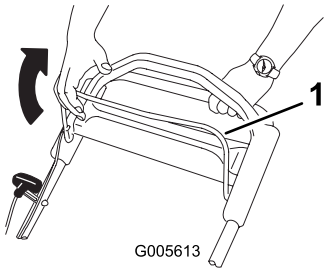

Figur 17

1. Knivkontrollbøyle

3. Trekk i tilbakespolingsstarteren (Figur 18).

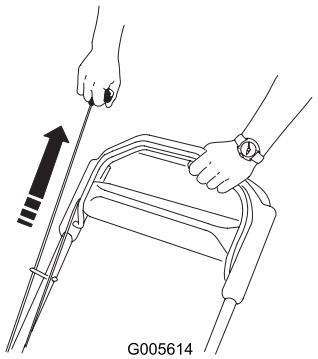

Figur 18

4. Hvis gressklipperen ikke starter første eller andre gang du trekker, trykk en eller to ganger på primerknappen og prøv igjen.

Bruke selvdrift

For å bruke selvdriften, gå bare fremover med hendene plassert på det øvre håndtaket og albuene ved siden, og gressklipperen vil automatisk holde samme fart som deg (Figur 19 og Figur 20).

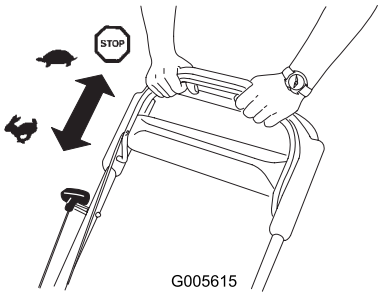

Figur 19



Figur 20

Stoppe motoren

Slipp knivkontrollstangen for å stoppe motoren (Figur 21). Ta ut tenningsnøkkelen når du forlater gressklipperen.

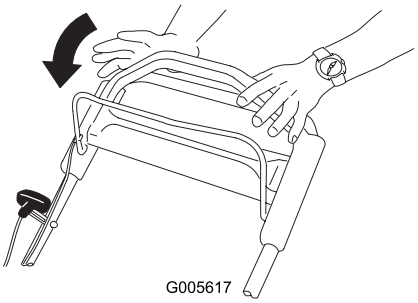

Figur 21

Viktig: Når du slipper knivkontrollbøylen skal både motoren og kniven stanse innen tre sekunder. Hvis de ikke stopper som de skal, skal du ikke bruke gressklipperen. Kontakt en autorisert serviceforhandler.

Resirkulere gress- og løvrester

Gressklipperen leveres klar til å resirkulere gress- og løvrester tilbake i plenen.

Hvis gressposen er på gressklipperen, skal den fjernes (se Fjerne gressposen) før du resirkulerer gress- og løvrester. Hvis sideutslippssjakten er på gressklipperen, skal den fjernes og sideutslippsluken låses (se Fjerne sideutslippssjakten) før du resirkulerer gress- og løvrester.

Viktig: Pass på at den bakre utslippspluggen er på plass før du resirkulerer gress- og løvrestene.

Montere utløpsplugg

1. Åpne utløpsluken ved å flytte lukens håndtak bakover (Figur 22).

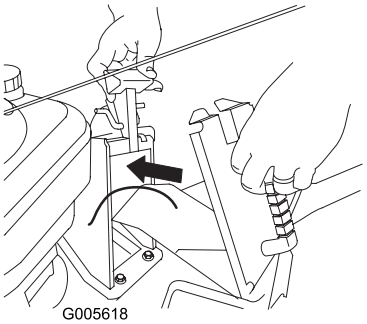

Figur 22

2. Hold utløpsluken helt åpen og sett inn pluggen (Figur 22).

   Merk: Før den nederste delen av pluggen inn i åpningen først.

3. Løft lukelåsen på lukehåndtaket og skyv den øverste delen av pluggen helt inn mens du beveger lukehåndtaket bakover (Figur 23).

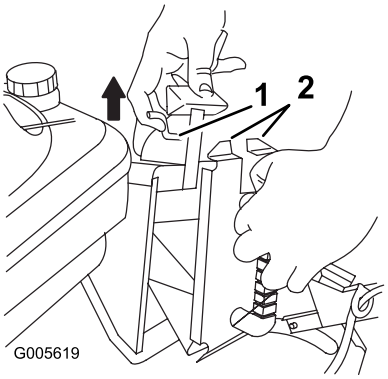

Figur 23

1. Dørlås
2. Tapper

4. Slipp lukelåsen slik at den hektes over tappene på pluggen (Figur 23).

Fjerne utløpspluggen

1. Dra opp lukelåsen og hold utløpsluken helt åpen.
2. Når pluggen er låst opp, kan du trekke den ut fra utløpet.

Samle opp gresset

Bruk gressposen når du vil samle opp gress- og løvrester fra plenen.

Hvis sideutslippssjakten er på gressklipperen, skal den fjernes og sideutslippsluken låses (se Fjerne sideutslippssjakten) før du samler opp gress- og løvrester.

Kniven er skarp, kontakt med kniven kan føre til personskader.

Før du forlater førersetet, må du stanse motoren og vente til alle bevegelige deler står stille.

Montere gressposen

1. Kontrollere for å sikre at håndtaket på utløpsluken er trukket helt frem.
2. Plasser lukeåpningen i posen over åpningen i utløpstunnelen (Figur 24).

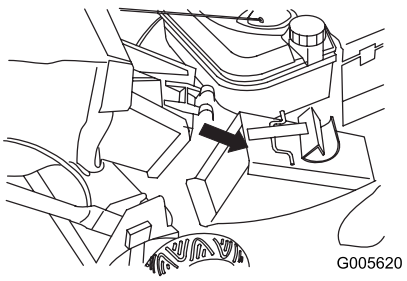

Figur 24

3. Plasser bakerste del av poserammen på håndtaksknottene.
4. Trekk håndtaket bakover til låsen låses inn i hakket på poselukelåsen (Figur 25).

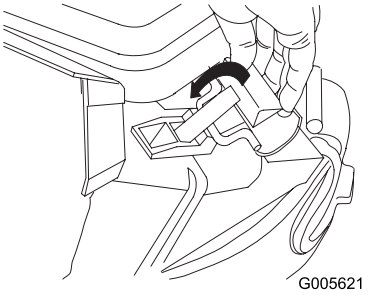

Figur 25

Fjerne gressposen

1. Løft lukelåsen til den går klar av hakket på posten og flytt håndtaket på utløpsluken forover.
2. Ta tak i håndtaket på poserammen og baksiden av gressposen, og løft posen av gressklipperen.

Utslipp på siden av gressrester

Bruk sideutslippet ved klipping av svært høyt gress.

Hvis gressposen er på gressklipperen, skal den fjernes og den bakre utslippspluggen (se Fjerne gressposen) før du slipper ut gress- og løvrester på siden.

Viktig: Pass på at pluggen for det bakre utløpet sitter på plass før du slipper gressrestene ut på siden.

Montere sideutslippssjakten

1. Fjern bolten og sidedekselklemmen, sett så bolten inn i hullet igjen og oppbevar klemmen for fremtidig bruk (Figur 26).

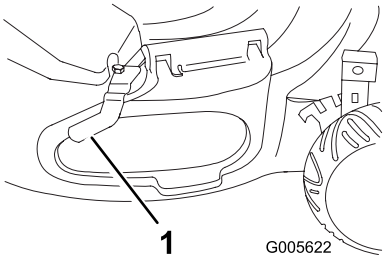

Figur 26

1. Sidedekselklemme

2. Løft opp sideåpningsdekselet (Figur 27).

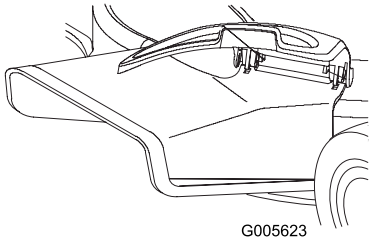

Figur 27

3. Før sjakten over åpningen med sporene i sjakten på linje med tappene under dekselet (Figur 27).
4. Lukk dekselet.

Fjerne sideutslippssjakten

1. Åpne sideåpningsdekselet og fjern sideutløpssjakten.
2. Lukk dekselet.
3. Fjern knotten.
4. Monter sidedekselklemmen og knotten, fest sideåpningsdekselet.

Hvis sideåpningsdekslet ikke festes godt med klemmen, kan det støtes ut rusk fra sideåpningen. Rusk som blir kastet opp i luften, kan påføre både føreren og andre i nærheten alvorlige skader eller føre til dødsfall.

Sørg alltid for at sideåpningsdekselet er lukket og låst på plass med sidedekselklemmen eller at sideutløpssjakten er på plass før du starter gressklipperen.

Brukstips

Generelle klippetips

- Fjern pinner, steiner, ståltråd, grener og andre gjenstander som kniven kan treffe fra området.
- Ikke la kniven treffe harde gjenstander. Klipp aldri over en gjenstand med overlegg.
- Hvis gressklipperen treffer en gjenstand eller starter å vibrere, stans motoren øyeblikkelig, koble kabelen fra tennpluggen og undersøk gressklipperen for skade.
- For best mulig resultat kan du montere en ny kniv før klippesesongen begynner.
- Skift ut kniven med en Toro-reservekniv når nødvendig.

Klippe gress

- Klipp kun av ca. en tredjedel av gresstrået av gangen. Ikke bruk innstillingene under 51 mm med mindre gresset er spredt, eller hvis det er sent på høsten og gresset vokser saktere. Se Justere klippehøyden.
- Når du klipper gress som er mer enn 15 cm høyt, klippe først på den høyeste klippehøydeinnstillingen og ved lavere hastighet, og klipp så en gang til på en lavere innstilling for å oppnå best mulig utseende på gressplenen. Hvis gresset er for langt kan gressklipperen bli tettet og motoren stanse.
- Klipp kun tørt gress og løv. Vått gress og løv har en tendens til å klumpe seg på bakken og kan føre til at gressklipperen tilstoppes eller at motoren stanser.

Vått gress eller løv kan føre til alvorlig personskade hvis du mister fotfestet og kommer i kontakt med kniven. Bruk kun gressklipperen under tørre forhold.

- Veksle klipperetningen. På denne måten spres gress- og løvrestene jevnere på plenen.
- Hvis den ferdig klipte gressplenen ikke ser bra ut kan du prøve en gang til og gjøre følgende:
  - Skift ut kniven eller bryn den.
  - Gå saktere mens du klipper.
  - Hev klippehøydeinnstillingen på gressklipperen.
  - Klipp gresset oftere.
  - Overlapp skårganger i stedet for å klippe en hel skårgang hver gang.
  - Sett klippehøyden på forhjulene ett hakk lavere enn på bakhjulene. Du kan for eksempel stille inn forhjulene på 51 mm og bakhjulene på 64 mm.

Klippe løv

- Når du har klippet plenen, kontroller at halvparten av gresset vises gjennom lavet med klippet løv. Det kan være nødvendig å gå over løvet mer enn én gang.
- Hvis det er mer enn 13 cm med løv på plenen, still klippehøyden på forhjulene ett eller to hakk høyere enn klippehøyden på bakhjulene.
- Reduser klippehastigheten hvis gressklipperen ikke klipper løvene fint nok.

Vedlikehold

Merk: Finn ut hva som er høyre og venstre på gressklipperen ved å stå i normal arbeidsstilling.

Anbefalt vedlikeholdsplan

Vedlikeholdsintervall	Vedlikeholdsprosedyre
Etter de 5 første timene	• Skift motoroljen.
For hver bruk eller daglig	• Kontroller motoroljenivået. • Fjern gress og smuss fra undersiden av gressklipperen.
Hver 25. driftstime	• Kontroller tennpluggen(se håndboken for motoren). • Skift ut luftfilteret. Skift det ut oftere hvis gressklipperen brukes i støvete omgivelser. • Skift ut bladet eller sørg for at det slipes. Skift det ut eller slip det oftere hvis kniveggen raskt blir sløv.
Hver 50. driftstime	• Skift motoroljen. • Smør drivverket for selvdrift
Hver 100. driftstime	• Skift tennpluggen (se håndboken for motoren). • Rengjør kjølesystemet (se brukerhåndboken for motoren).
Årlig eller før lagring	• Tøm drivstofftanken før du foretar reparasjoner, og før årlig lagring.

Viktig: Hvis du vil ha mer informasjon om vedlikeholdsprosedyrer, ser du i brukerhåndboken for motoren.

Gjøre klar til vedlikehold

1. Stopp motoren, og vent til alle bevegelige deler har stoppet.
2. Koble tennpluggledningen fra tennpluggen før du foretar vedlikehold (Figur 28).

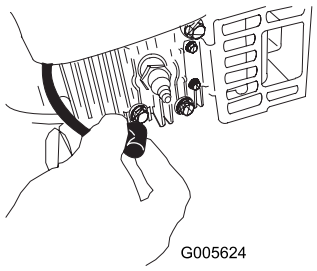

Figur 28

3. Når du har utført vedlikeholdsprosedyrer, koble tennpluggledningen til tennpluggen.

   Merk: Før du vender gressklipperen på siden for å skifte olje eller kniv, la drivstofftanken kjøre tom gjennom normal bruk. Hvis du må vende gressklipperen på siden før den har gått tom for drivstoff, bruk en hånddrevet drivstoffpumpe til å tømme drivstoffet. Vend alltid gressklipperen over på siden (med luftfilteret opp).

⚠

Når man vender gressklipperen på siden kan drivstoffet lekke ut. Bensin er meget brannfarlig og eksplosiv og kan føre til personskader.

Kjør motoren tom eller fjern bensinen med en håndpumpe, sug den aldri opp med hevert.

Skifte luftfilteret

Skift ut luftfilteret årlig, oftere under støvete driftsforhold.

Se Gjøre klar til vedlikehold.

1. Bruk en skrutrekker til å åpne luftfilterdekselet (Figur 29).

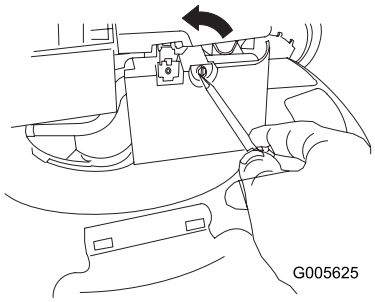

Figur 29

2. Skift ut luftfilteret (Figur 30).

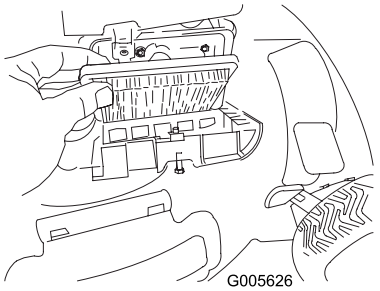

Figur 30

3. Sett på dekslet igjen.

Skifte motorolje

Skift motorolje etter de fem første driftstimene, deretter én gang i året.

La motoren gå i noen minutter for å varme opp oljen før du skifter den. Varm olje flyter bedre og bærer med seg flere urenheter.

1. Se Gjøre klar til vedlikehold.
2. Fjern peilestaven (Figur 31).

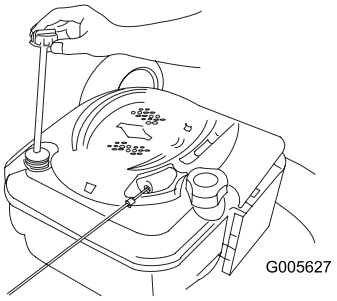

Figur 31

3. Vend gressklipperen over på siden, med luftfilteret opp, for å tømme den brukte oljen ut gjennom oljefyllingsrøret (Figur 32).

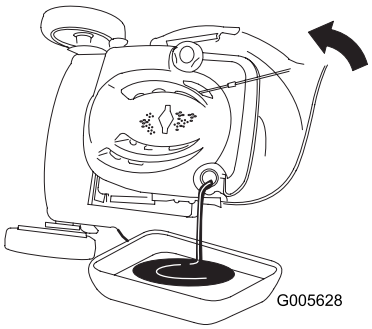

Figur 32

4. Hell olje **sakte** inn i oljepåfyllingsrøret til oljenivået når Full-merket på peilestaven (Figur 33). **Ikke fyll på for mye.** (Maks. påfyll: 0,59 l, type: rensende SAE 30W-olje med API-serviceklassifisering SF, SG, SH, SJ, SL eller høyere.)

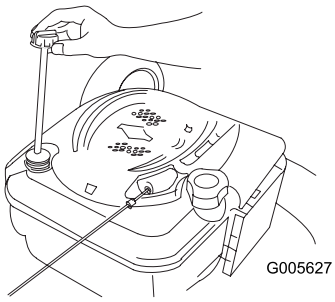

Figur 33

5. Sett peilestaven ordentlig på plass.
6. Det gamle oljefilteret må kasseres eller gjenvinnes i henhold til lokale forskrifter.

Smøre drivverket for selvdrift

1. Tørk av smøreniplene på de bakre justeringene for bakhjulshøyde med en ren fille (Figur 34).

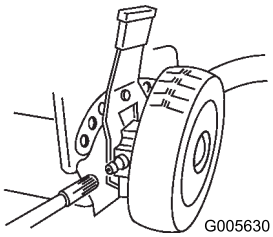

Figur 34

1. Smørenippel

2. Bruk en fettsprøyte med nr. 2 litiumbasert smørefett til vanlig bruk på hver nippel, og pump 1 eller 2 ganger.

Viktig: For mye smøremiddel kan skade pakningene og hindre hjulclutchen i å virke som den skal.

Skift ut kniven

Viktig: Du trenger en momentnøkkel for å montere kniven korrekt. Hvis du ikke har en momentnøkkel, eller ikke føler deg kompetent til å utføre prosedyren, kontakt en autorisert serviceforhandler.

Kontroller kniven hver gang gressklipperen går tom for bensin. Hvis kniven er skadet eller sprukket, må den skiftes ut omgående. Hvis kniveggen er sløv eller har hakk, skal den brynes eller skiftes ut.

Kniven er skarp, kontakt med kniven kan føre til personskader.

Ha på deg lærhansker eller annen beskyttelse for hendene når du uføre service på kniven.

1. Ta ledningen ut av tennpluggen og fest den på holdestangen. Se Gjøre klar til vedlikehold.

2. Vend gressklipperen over på siden (med luftfilteret opp).
3. Bruk en treblokk til å holde kniven fast (Figur 35).

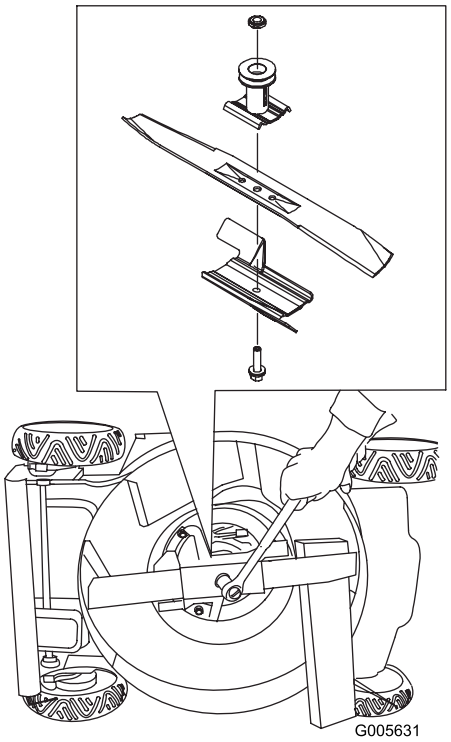

Figur 35

4. Fjern kniven, behold alle monteringsdeler.
5. Monter den nye kniven og alle monteringsdeler (Figur 35).

   Viktig: Plasser de bøyde endene av kniven slik at de peker mot gressklipperen.

6. Stram knivbolten med en momentnøkkel til 82 Nm.

   Viktig: En bolt med dreiemoment på 82 Nm er veldig godt tilstrammet. Hold fast kniven med en trekloss og legg vekten på skrallen eller momentnøkkelen og stram bolten godt til. Det er nesten umulig å stramme denne bolten for mye.

Rengjøre klippeenheten

1. Mens motoren går og klipperen står på en flat, asfaltert, rett en vannstråle mot høyre bakhjul (Figur 36).



Figur 36

Merk: Vannet vil sprute inn i knivens bane, slik at gressrester spyles bort.

2. Når det ikke kommer ut flere gressrester, stopp vannet og flytt gressklipperen til et tørt område.
3. La motoren kjøre i noen få minutter for å tørke huset slik at det ikke ruster.

Lagring

Maskinen må oppbevares på et kjølig, rent og tørt sted.

Gjøre gressklipperen klar til lagring

Drivstoffdamp kan eksplodere.

- **Drivstoff skal ikke lagres i mer enn 30 dager.**
- **Gressklipperen skal ikke oppbevares på et sted som er i nærheten av en åpen flamme.**
- **La motoren kjøle seg ned før oppbevaring.**

1. Når du for siste gang for sesongen heller på mer drivstoff, bland stabiliseringsmiddel i nytt drivstoff som anvist av produsenten.
2. Kjør gressklipperen til den går tom for drivstoff.
3. Prim motoren, og start den på nytt.
4. La motoren gå til den stopper. Når du ikke lenger kan starte motoren, er den tilstrekkelig tom for drivstoff.
5. Fjern ledningen fra tennpluggen og koble den til oppbevaringspolen.
6. Ta ut tennpluggen, hell 30 ml olje gjennom tennplugghullet, og dra sakte i startsnoren flere ganger for å fordele oljen gjennom sylinderen, for å forhindre korrosjon i sylinderen mellom sesongene.
7. Monter tennpluggen løst.
8. Stram alle løse skruer, bolter og muttere.

Folde sammen håndtaket

1. Skyv inn høyre nedre håndtaksende til håndtaket skyves forbi sperrene på håndtaksbrakettene (Figur 37).

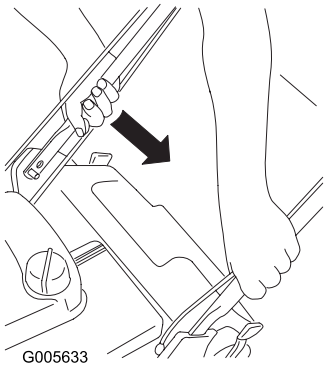

Figur 37

2. Roter håndtaket forover (Figur 38).

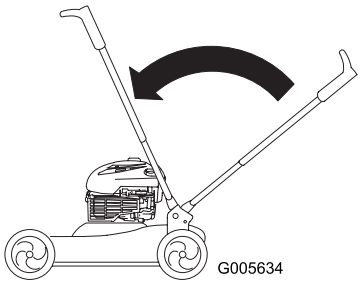

Figur 38

3. Hvis du vil folde ut håndtaket fører du det bare tilbake til normal arbeidsstilling (Figur 39).

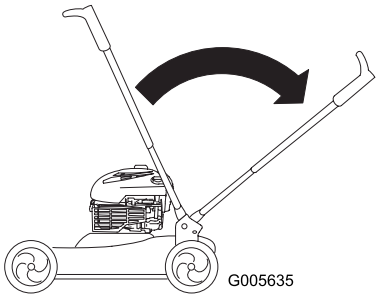

Figur 39

Ta gressklipperen frem fra lagring

1. Fjern tennpluggen og roter motoren hurtig ved å bruke starteren for å fjerne overflødig olje fra sylinderen.
2. Monter tennpluggen, og trekk den til med et moment på 20 Nm.
3. Koble ledningen til tennpluggen.