Form No. 3356-802 Rev A

Cortador de Relva de 50 cm Recycler®

Modelo nº 20654—Nº de série 270000001 e superior

Manual do utilizador

Introdução

Leia estas informações cuidadosamente para saber como utilizar e efectuar a manutenção do produto de forma adequada, bem como evitar ferimentos e danos no produto. A utilização correcta e segura do produto é da exclusiva responsabilidade do utilizador.

Pode contactar directamente a Toro através do site www.Toro.com para obter informações sobre produtos e acessórios, para obter o contacto de um distribuidor ou para registar o seu produto.

Sempre que necessitar de assistência, peças genuínas Toro ou informações adicionais, entre em contacto com um distribuidor autorizado ou com um serviço de assistência Toro, apresentando os números de modelo e de série do produto. Figura 1 identifica a localização dos números de série e de modelo do produto.

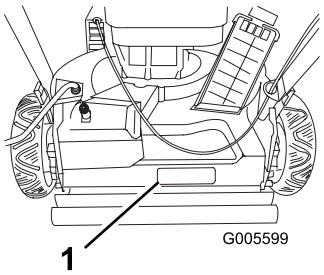

Figura 1

1. Placa com os números de modelo e de série

Escreva os números de modelo e de série do produto nos espaços em baixo:

Modelo nº _____

Nº de série _____

Este manual identifica potenciais perigos e tem mensagens de segurança identificadas pelo símbolo de alerta de segurança (Figura 2), que identifica perigos que podem provocar ferimentos graves ou mesmo a morte, se não respeitar as precauções recomendadas.



Figura 2

1. Símbolo de alerta de segurança.

Neste manual são utilizados 2 termos para identificar informações importantes. **Importante** identifica informações especiais de ordem mecânica e **Nota** sublinha informações gerais que requerem especial atenção.

Para modelos cuja potência do motor está especificada, a potência bruta em cavalos desse motor foi classificada em laboratório pelo fabricante do motor em conformidade com SAE J1940. Com a configuração para obedecer aos requisitos de segurança, emissões e funcionamento, a potência real em cavalos do motor nesta classe de cortador de relva será substancialmente inferior.

Segurança

O uso e manutenção impróprios deste cortador pode resultar em ferimentos. Para reduzir o risco de ferimentos, cumpra estas instruções de segurança.

A Toro concebeu e testou este cortador para um serviço razoavelmente seguro: no entanto, o não cumprimento das seguintes instruções pode resultar em ferimentos pessoais.

Para assegurar a máxima segurança, o melhor desempenho, e para ter conhecimento sobre o produto, é essencial que todos os operadores do cortador leiam e compreendam o conteúdo deste manual mesmo antes de colocar o motor em funcionamento. Preste particular atenção ao símbolo de alerta de segurança (Figura 2) que significa Cuidado, Aviso, ou Perigo – "instrução de segurança pessoal". Leia e compreenda as instruções pois estas têm a ver com segurança. O não respeito desta instruções pode resultar em ferimentos pessoais.

Segurança geral do cortador de relva

A seguintes instruções foram adaptadas a partir da norma ISO 5395.

Este aparelho de corte pode provocar a amputação de mãos e pés, e a projecção de objectos. O não respeito das seguintes instruções de segurança pode resultar em ferimentos graves ou morte.

© 2006—The Toro® Company
8111 Lyndale Avenue South
Bloomington, MN 55420

Registe o seu produto em www.Toro.com

CE

Tradução do original (PT)
Impresso nos E.U.A.
Todos os direitos reservados

Formação

- Leia atentamente as instruções. Esteja familiarizado com os controlos e com a utilização apropriada do equipamento.
- Nunca permita que se aproximem do cortador crianças ou pessoas que desconheçam as instruções de utilização. Os regulamentos locais podem determinar restrições relativamente à idade do utilizador.
- Não se esqueça que o utilizador é o único responsável por qualquer acidente e outros perigos que ocorram a si mesmo, a outros ou a qualquer propriedade.
- Compreenda as explicações de todas as imagens usadas no cortador ou nas instruções.

Gasolina

AVISO – A gasolina é altamente inflamável. Tome as seguintes precauções.

- Armazene o combustível em recipientes concebidos especialmente para o efeito.
- Abasteça sempre o veículo no exterior e não fume enquanto o fizer.
- Adicione o combustível antes de pôr o motor em funcionamento. Nunca tire a tampa do depósito de combustível nem adicione gasolina se o motor estiver a funcionar ou demasiado quente.
- Em caso de derrame de combustível, não tente ligar o motor, afaste a máquina do local onde se verificou o derrame, evitando criar qualquer fonte de ignição até que os vapores do combustível se tenham dissipado.
- Substitua todos os depósitos de combustível e tampas com segurança.

Preparação

- Durante a operação de corte utilize roupa e calçado adequado. Nunca utilize o equipamento se usar sandálias ou estiver descalço.
- Examine atentamente a área onde irá utilizar o equipamento, retirando pedras, paus, arames, ossos e qualquer outro objecto estranho.
- Antes de usar, inspeccione sempre visualmente de forma a certificar-se que resguardos, e dispositivos de segurança, tais como deflectores e/ou apanha relvas, estão colocados e a funcionar correctamente.
- Antes de utilizar, inspeccione sempre as lâminas, as porcas e a estrutura do cortador para verificar se nada se encontra danificado. Substitua as lâminas e as porcas danificadas em grupos para manter o equilíbrio.

Arranque

- Desengate todas as lâminas e embraiagens a coloque o aparelho em neutro antes de colocar o motor em funcionamento.
- Não incline o cortador quando iniciar o motor, a não ser que o mesmo tenha quer ser incliado para iniciar. Neste caso, não o incline mais que o absolutamente necessário e incline somente a parte que está mais longe do operador.
- Arranque o motor com cuidado de acordo com as instruções e com os pés bem longe das lâminas nem na frente da calha de descarga.

Funcionamento

- Nunca corte a relva com pessoas por perto, sobretudo no caso de crianças ou animais.
- A operação de corte deve ser efectuada apenas com luz natural ou com iluminação artificial adequada.
- Esteja atento a buracos no terreno e a outros perigos ocultos.
- Não coloque as mãos ou os pés perto ou por baixo das peças móveis. Mantenha-se sempre afastado da abertura de descarga.
- Nunca levante nem transporte um cortador enquanto o motor está a funcionar.
- Tenha extremo cuidado quando virar ou puxar um cortador manual na sua direcção.
- Ande, nunca corra.
- Declives:
  - Não corte a relva em inclinações demasiado pronunciadas.
  - Tome todas as precauções necessárias quando se encontrar numa inclinação.
  - Corte na direcção transversal da superfície dos declives, nunca de cima para baixo e tenha extremo cuidado quando mudar de direcção nos declives.
  - Tenha sempre a certeza onde coloca os pés nos declives.
- Use baixas velocidades quando engatar a embraiagem do tractor, especialmente em mudanças altas. Reduza a velocidade em declives e em curvas apertadas para prevenir a sobreviragem e perda de controlo.
- Pare a lâmina se o cortador de relva tiver de ser inclinado para transporte quando atravessar superfícies que não sejam relva e quando transportar o mesmo de e para a área a ser cortada.
- Não utilize o motor em espaços confinados onde se acumulem gases de monóxido de carbono.
- Desligue o motor
  - sempre que abandonar o cortador de relva.
  - antes do reabastecimento.
  - antes de retirar o receptor de relva.
  - antes de fazer ajustes da altura, a não ser que o mesmo possa ser feito a partir do lugar do condutor.

- Pare o motor e desligue o fio da vela de ignição.
  - antes de limpar obstruções ou desentupir a calha.
  - antes de examinar, limpar ou reparar o cortador.
  - depois de bater num objecto estranho, inspeccione o cortador de relva quanto a danos e proceda a reparações antes de voltar a utilizar o equipamento.
  - se a máquina começar a vibrar de um modo estranho (verifique imediatamente).
- Tome atenção ao tráfego quando utilizar a máquina perto de vias de circulação ou sempre que tiver de atravessá-las.

Manutenção e armazenamento

- Guarde todas as porcas e parafusos para se assegurar de que o equipamento funcionará em perfeitas condições.
- Não lave a máquina com sistemas de lavagem de pressão.
- Nunca guarde o veículo com combustível no depósito, armazenado num local fechado onde os gases possam entrar em contacto com chamas ou faíscas.
- Espere que o motor arrefeça antes do armazenamento num local fechado.
- Para reduzir o risco de incêndio, mantenha o motor, silenciador, compartimento da bateria, e gasolina numa área sem folhas e ervas ou gorduras em excesso.
- Verifique o receptor de relva e o resguardo de descarga com frequência e substitua com peças recomendadas pelo fabricante quando necessário.
- Substitua as peças gastas ou danificadas em segurança.
- Substitua os silenciadores com problemas.
- Se tiver que esvaziar o depósito de combustível, faça-o no exterior.
- Não altere os valores do regulador do motor, nem acelere o motor excessivamente. Se utilizar o motor a velocidades excessivas, pode aumentar o risco de danos pessoais.
- Tenha cuidado ao fazer ajustes na máquina, para não entalar os dedos nas lâminas em movimento ou em peças fixas da máquina.
- **Para garantir o máximo desempenho e segurança, adquira sempre peças sobressalentes e acessórios originais da Toro. Não use peças ou acessórios genéricos; estes podem causar perigos de segurança.**

Pressão acústica

Esta unidade apresenta um nível contínuo A de pressão acústica de 85 dBA no ouvido do utilizador, com base nas medições efectuadas em máquinas idênticas, segundo a directiva EN 11094 e EN 836.

Potência acústica

Esta unidade apresenta um nível de potência acústica garantido de 98 dBA, valor baseado nas medições efectuadas em máquinas idênticas, segundo a EN 11094.

Vibração, Mão/braço

Esta unidade não excede um nível de vibração de 8,0 m/s^2 nas mãos e braços do utilizador, com base nas medições efectuadas em máquinas idênticas, segundo a EN 1033.

Autocolantes de segurança e de instruções

Importante: Os autocolantes de segurança e instruções encontram-se junto das áreas de perigo potencial. Substitua os autocolantes danificados.

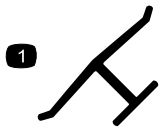

Marca do fabricante

1. Indica que a lâmina é uma peça de origem do fabricante da máquina.

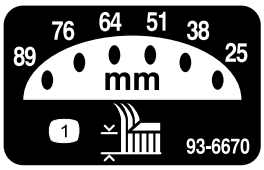

93-6670

1. Altura de corte

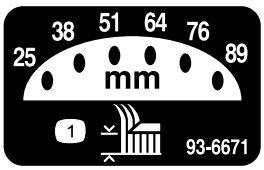

93-6671

1. Altura de corte

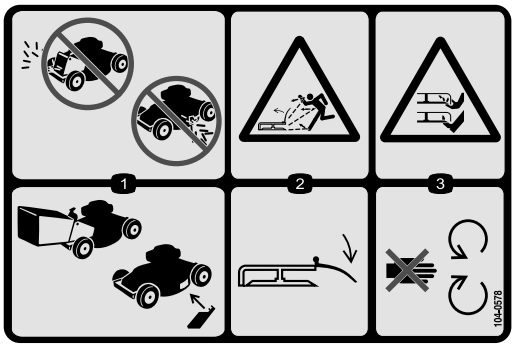

104-0578

1. Não ponha o cortador a funcionar sem o tampão de descarga traseiro ou o saco no lugar; não utilize o cortador sem o resguardo de descarga lateral ou o deflector no lugar.
2. Perigo de objectos projectados, cortador – mantenha o deflector no lugar.
3. Perigo de corte de desmembramento das mãos ou pés – mantenha-se afastado de peças móveis.

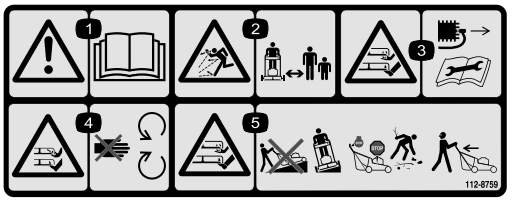

112-8759

1. Aviso – leia o *Manual do utilizador*.
2. Perigo de projecção de objectos – mantenha as pessoas afastadas da máquina.
3. Perigo de corte de mãos e pés – retire a chave da ignição e leia as instruções antes de proceder à assistência técnica ou manutenção, mantenha-se afastado das peças em movimento.
4. Perigo de corte/desmembramento das mãos ou pés, lâmina do cortador – mantenha-se afastado de peças móveis.
5. Perigo de corte/desmembramento das mãos ou pés, lâmina do cortador – não operar a subir e descer declives; utilize lateralmente em declives; pare o motor antes de abandonar a posição de operação; e olhe para trás quando recuar.

Instalação

Peças soltas

Utilize a tabela abaixo para verificar se todas as peças foram enviadas.

Passo	Descrição	Quantidade	Utilização
1.	Manípulo Manípulos manuais Parafusos	1 2 2	Instalar o manípulo.
2.	Nenhuma peça necessária	–	Encha o cárter com óleo

Nota: Determine os lados direito e esquerdo da máquina a partir da posição normal de utilização.

1. Instalação do manípulo

Dobrar ou desdobrar o manípulo inadequadamente pode danificar os cabos criando uma condição de funcionamento insegura.

- **Não danifique os cabos quando estiver a dobrar ou a desdobrar o manípulo.**
- **Se um cabo estiver danificado, contacte um distribuidor autorizado.**

1. Encaixe um apoio de cabos na extremidade do manípulo inferior esquerdo (Figura 3).

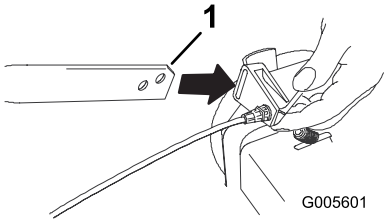

Figura 3

1. Certifique-se de que a ranhura na extremidade do manípulo fica voltada para cima.

2. Instale a extremidade do manípulo inferior esquerdo e o apoio do cabo no pino do suporte do manípulo esquerdo (Figura 4).

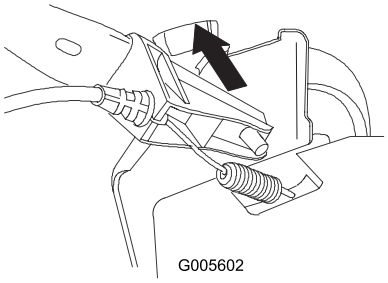

Figura 4

Nota: Utilize o orifício superior do manípulo (Figura 4).

3. Enquanto segura a extremidade do manípulo inferior esquerdo na posição correcta, encaixe o guia do cabo na extremidade do manípulo inferior direito, empurre a extremidade do manípulo e o guia do cabo para dentro e instale-o no pino no suporte do manípulo direito (Figura 5).

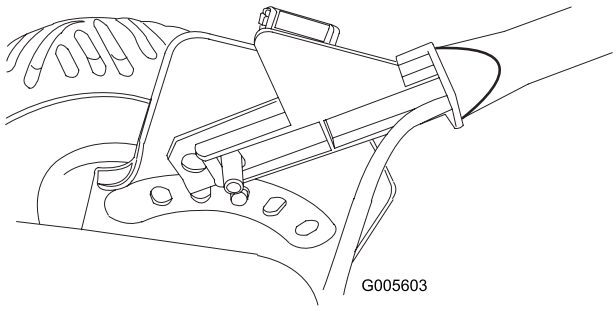

Figura 5

4. Insira o cabo para dentro do apoio do cabo no suporte do manípulo esquerdo (Figura 6).

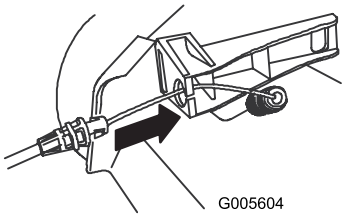

Figura 6

5. Prenda o manípulo superior ao manípulo inferior.

Nota: Certifique-se de que os botões do manípulo se encontram na parte de dentro do manípulo (Figura 7).

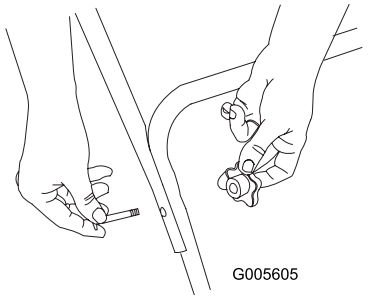

Figura 7

6. Aperte os botões do manípulo ao máximo (Figura 8).

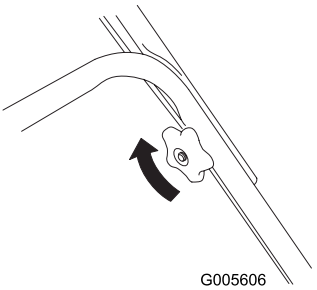

Figura 8

2. Encha o cárter com óleo

Importante: O seu cortador não é entregue com óleo dentro do motor.

1. Retire a vareta do óleo (Figura 9).

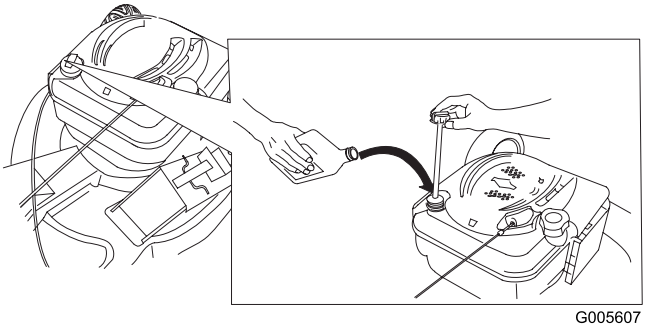

Figura 9

2. **Lentamente** deite óleo no tubo de enchimento do óleo para aumentar o nível do óleo até à marca "Full" (cheio) na vareta. **Não encha demasiado.**
3. Volte a colocar a vareta do óleo com segurança.

Importante: Mude o óleo do motor passadas as primeiras 5 horas de funcionamento; mude anualmente a partir daí. Consultar a secção Substituição do óleo do motor.

Enchimento máx.: 0,59 l, tipo: óleo detergente SAE 30W com classificação de serviço API de SF, SG, SH, SJ, SL, ou superior.

Descrição geral do produto

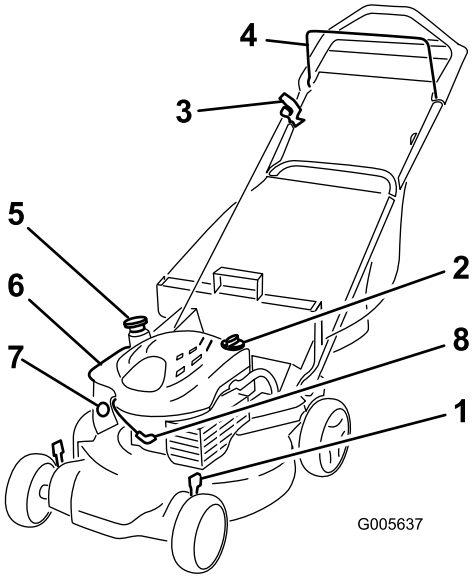

Figura 10

1. Alavanca da altura de corte (4)
2. Enchimento de óleo/vareta
3. Manípulo do arrancador de retrocesso
4. Barra de controlo da lâmina
5. Tampa do depósito de combustível
6. Filtro de ar
7. Êmbolo
8. Vela de ignição

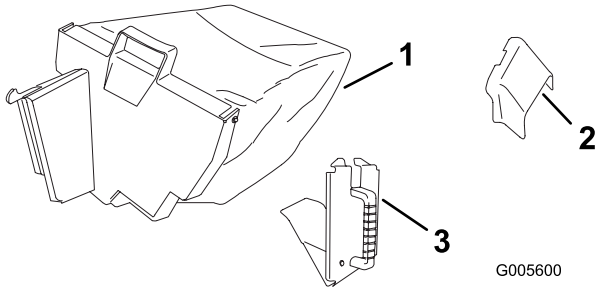

Figura 11

1. Saco de relva
2. Calha de descarga lateral
3. Tampão de descarga lateral (instalado)

Funcionamento

Nota: Determine os lados direito e esquerdo da máquina a partir da posição normal de utilização.

Enchimento do depósito de combustível

A gasolina é extremamente inflamável e explosiva. Um incêndio ou explosão provocados por gasolina pode resultar em queimaduras.

- **Para evitar uma descarga de electricidade estática proveniente da ignição da gasolina, coloque o contentor e/ou o cortador directamente no chão antes de encher, não dentro de um veículo ou sobre um objecto.**
- **Encha o depósito no exterior quando o motor está frio. Limpe todo o combustível derramado.**
- **Não manuseie a gasolina quando estiver a fumar ou junto de uma chama aberta ou faíscas.**
- **Guarde a gasolina num recipiente aprovado longe do alcance das crianças.**

Encha o tanque de combustível com gasolina normal sem chumbo de uma marca conhecida (Figura 12).

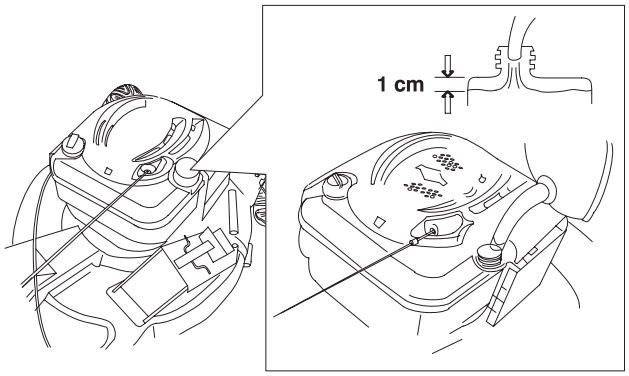

Figura 12

Importante: Para reduzir os problemas com o arranque, adicione estabilizador de combustível ao combustível "all season" misturando-o com gasolina com menos de 30 dias.

Verifique o nível de óleo do motor

1. Retire a vareta, limpe-a e volte a colocá-la (Figura 13).

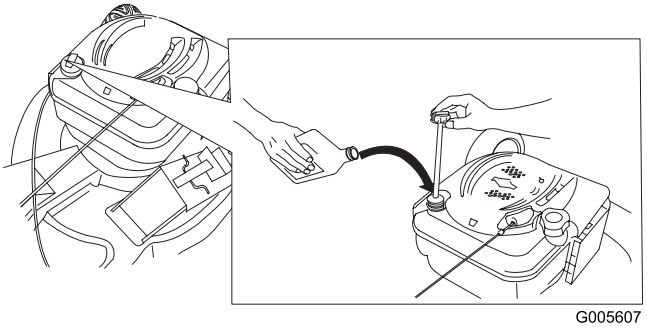

Figura 13

2. Retire a vareta e verifique o nível de óleo. Se o nível do óleo estiver abaixo da marca "Add" na vareta, deite lentamente o óleo dentro do tubo de enchimento do óleo para aumentar o nível do óleo até à marca "Full" (Cheio) na vareta. **Não encha demasiado.** (Enchimento máx.: 0,59 l, tipo: óleo detergente SAE 30 com uma classificação de serviço API de SF, SG, SH, SJ, SL, ou superior.)
3. Volte a introduzir a vareta do óleo.

Ajustar a altura de corte

Quando está a ajustar a altura de corte pode tocar na lâmina em movimento, provocando ferimentos graves.

- **Pare o motor e espere que todas as peças em movimento parem.**
- **Não coloque os dedos por baixo da caixa quando está a ajustar a altura de corte.**

Ajuste a altura de corte conforme desejado. Coloque as quatro rodas à mesma altura (Figura 14).

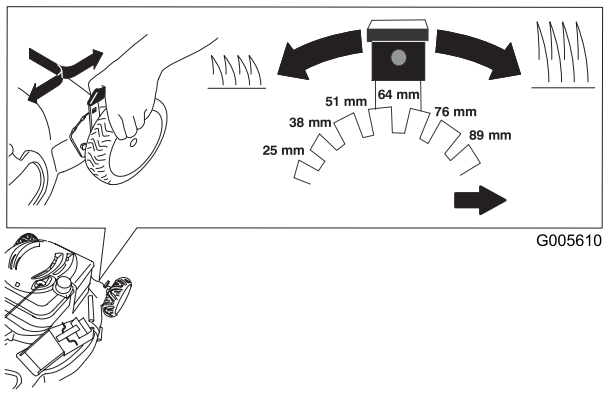

Figura 14

Ajustar a altura do manípulo

Aperte o fundo as das metades do manípulo em conjunto e mude os furos do manípulo nos quais os pinos estão montados (Figura 15).

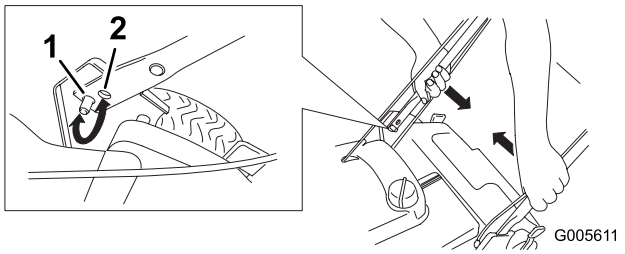

Figura 15

1. Levante o manípulo
2. Baixe a rampa

Nota: O guia do cabo não aparece ilustrado para mais clareza.

Ligar o motor

1. Carregue firmemente no êmbolo 3 vezes com o seu polegar, mantendo o êmbolo dentro durante um segundo antes de o soltar de cada vez (Figura 16).

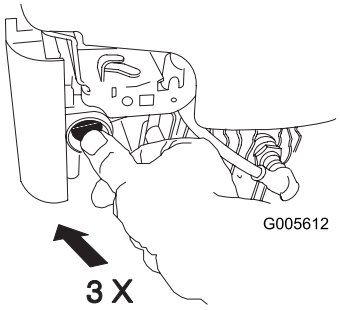

Figura 16

Nota: Se a temperatura do ar for inferior a 13˚C, empurre o êmbolo para dentro firmemente 5 vezes.

2. Mantenha a barra de controlo da lâmina encostada ao manípulo (Figura 17).

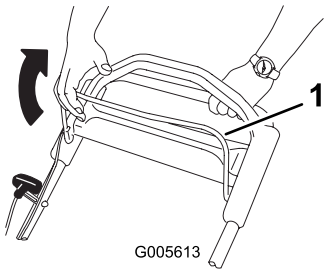

Figura 17

1. Barra de controlo da lâmina

3. Puxe o arrancador de retrocesso (Figura 18).

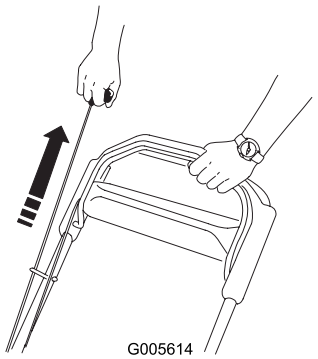

Figura 18

4. Se o cortador não arrancar depois de ter puxado 1 ou 2 vezes, prima o botão do êmbolo 1 ou 2 vezes e tente pôr o motor a trabalhar novamente.

Utilizar a transmissão auto-propulsora.

Para operar a transmissão auto-propulsora, basta caminhar com as mãos no manípulo superior e os cotovelos de lado e o cortador começará automaticamente a andar à sua velocidade (Figura 19 e Figura 20).

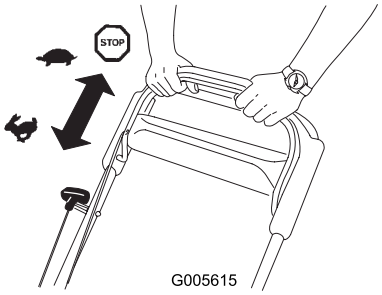

Figura 19



Figura 20

Parar o motor

Para parar o motor, solte a barra de controlo da lâmina (Figura 21). Retire a chave da ignição quando sair de perto do cortador.

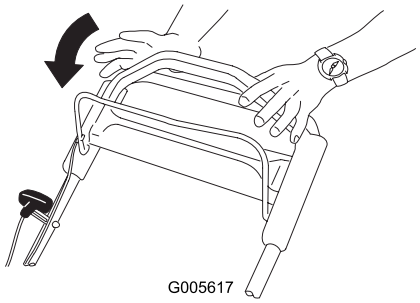

Figura 21

Importante: Quando soltar a barra de controlo da lâmina, tanto o motor como a lâmina devem parar passados 3 segundos. Se não pararem de forma adequada, pare imediatamente de utilizar o cortador e contacte um revendedor autorizado.

Reciclar as aparas de relva

O seu cortador é entregue de fábrica pronto para reciclar a relva e as aparas de relva de forma a serem novamente colocadas no relvado.

Se o saco da relva estiver no cortador retire-o (consulte Retirar o saco da relva) antes de reciclar as aparas de relva. Se a calha de descarga lateral estiver no cortador, retire-a e bloqueie a porta de descarga lateral (consulte Remover a calha de descarga lateral) antes de reciclar as aparas.

Importante: Certifique-se de que o bujão de descarga traseiro está no lugar antes de reciclar as aparas de relva.

Instalar o bujão de descarga

1. Abra a porta de descarga deslocando o manípulo da porta de descarga para trás (Figura 22).

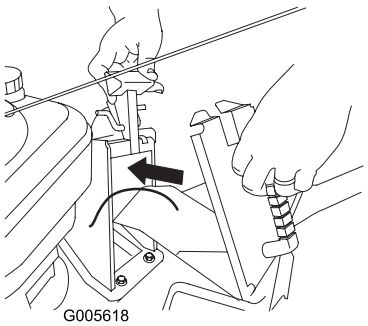

Figura 22

2. Mantenha a porta de descarga completamente aberta e insira o bujão (Figura 22).

   Nota: Encaixe primeiro a secção inferior do bujão na abertura.

3. Levante o trinco da porta no manípulo da porta e empurre a parte de cima do bujão até ao fim enquanto desloca o manípulo da porta para trás (Figura 23).

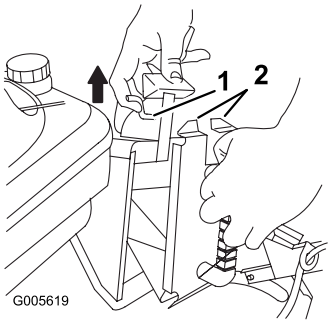

Figura 23

1. Trinco do capot
2. Patilhas

4. Solte o trinco da porta, permitindo que prenda por cima das patilhas do bujão (Figura 23).

Retirar o bujão de descarga

1. Puxe o manípulo da porta para cima e mantenha a porta de descarga completamente aberta.
2. Quando o bujão estiver desbloqueado puxe o bujão para fora do túnel de descarga.

Guardar as aparas de relva em sacos

Utilize o saco de relva quando quiser recolher as aparas de relva e de folhas do relvado.

Se a calha de descarga lateral estiver no cortador, retire-a e bloqueie a porta de descarga lateral (consulte Remover a calha de descarga lateral) antes de guardar as aparas em sacos.

A lâmina é afiada; tocar na lâmina pode ter como resultado ferimentos pessoais graves.

Desligue o motor e espere até que todas as peças em movimento parem, antes de sair da posição de operação.

Instalar o saco da relva

1. Certifique-se de que o manípulo da porta de descarga está completamente para a frente.
2. Encaixe a abertura da porta do saco por cima da abertura do túnel de descarga (Figura 24).

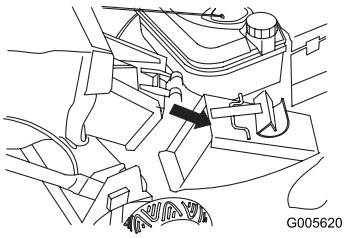

Figura 24

3. Coloque a parte de trás da estrutura do saco nos botões do manípulo.
4. Puxe o manípulo para trás até que o trinco encaixe na ranhura no trinco da porta do saco (Figura 25).

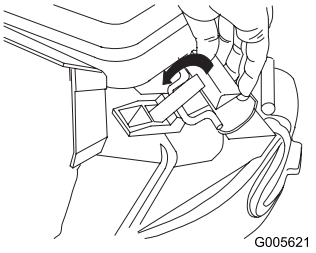

Figura 25

Retirar o saco de relva

1. Levante o trinco da porta até este se soltar do entalhe do saco e desloque o manípulo da porta de descarga para a frente.
2. Segure no manípulo da estrutura do saco e a parte de trás do saco de relva e levante o saco para o retirar do cortador.

Descarregar lateralmente as aparas de relva

Utilize a descarga lateral para cortar relva muito alta.

Se o saco estiver no cortador retire-o e insira o bujão de descarga traseiro (consulte Retirar o saco da relva) antes de descarregar as aparas de relva.

Importante: Certifique-se de que o bujão de descarga traseiro está no lugar antes de fazer a descarga lateral das aparas de relva.

Instale a calha de descarga lateral

1. Retire o parafuso e o dispositivo de fixação lateral e depois volte a colocar o parafuso no orifício e guarde o dispositivo para utilizar mais tarde (Figura 26).

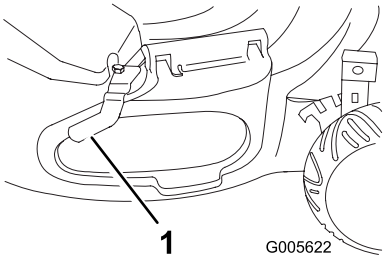

Figura 26

1. Desvie as braçadeira da cobertura

2. Levante a tampa da abertura lateral (Figura 27).

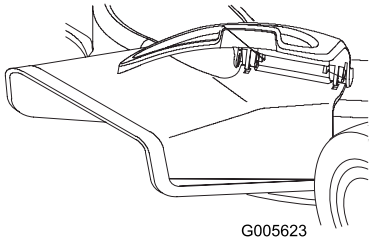

Figura 27

3. Encaixe a calha por cima da abertura com as ranhuras da calha alinhadas com as patilhas por baixo da tampa (Figura 27).
4. Feche a tampa.

Remover a calha de descarga lateral

1. Abra a tampa de abertura lateral e retire a calha de descarga lateral.
2. Feche a tampa.
3. Retire o botão.
4. Instale o dispositivo de fixação da tampa lateral e o botão prendendo a tampa da abertura lateral.

Se a tampa da abertura lateral não ficar firmemente fixada no lugar os resíduos podem ser projectados pela abertura lateral. Os resíduos projectados podem provocar ferimentos pessoais ou mesmo a morte do utilizador e de pessoas que estejam nas proximidades.

Certifique-se sempre de que, ou a tampa da abertura lateral está fechada e bloqueada no lugar com o dispositivo de fixação da tampa lateral ou de que a calha de descarga lateral está bem presa no lugar antes de começar a utilizar o cortador.

Sugestões de utilização

Dicas gerais de segurança

- Limpe todos os paus, pedras, arame, ramos e outros resíduos que possam ser atingidos pela lâmina.
- Evite atingir objectos sólidos com a lâmina. Nunca corte a relva deliberadamente por cima de um objecto.
- Se o cortador atingir um objecto ou começar a vibrar, pare imediatamente o motor, desligue o fio da vela e inspeccione o cortador para ver se está danificado.
- Para um melhor desempenho, instale uma lâmina nova antes de começar a estação de corte.
- Substitua a lâmina sempre que necessário por uma lâmina de substituição da Toro.

Cortar a relva

- Corte apenas cerca de um terço da lâmina de relva de cada vez. Não corte abaixo da regulação de 51 mm a menos que a relva seja escassa ou quando se está no fim do Outono e a relva começa a crescer mais devagar. Consulte a secção Ajuste da altura de corte.
- Quanto estiver a cortar relva com mais de 15 cm de altura, corte com a regulação de corte mais alta e caminhe devagar; em seguida volte a cortar com a regulação mais baixa para que o relvado fique com um aspecto óptimo. Se a relva estiver demasiado comprida, o cortador pode encravar e fazer com que o motor vá abaixo.
- Corte apenas relva ou folhas secas. A relva e as folhas molhadas tendem a acumular-se no jardim e podem fazer com o cortador encrave e o motor vá abaixo.

A relva e as folhas molhadas podem provocar ferimentos graves se escorregar e tocar na lâmina. Corte a relva apenas quando está seca.

- Alterne a direcção de corte. Isto ajuda a dispersar as aparas pelo relvado para uma fertilização uniforme.
- Se, depois de cortar, o aspecto do relvado não for satisfatório, tente fazer o seguinte:
  - Substitua a lâmina ou mande afiá-la.
  - Caminhe mais devagar quando estiver a cortar.
  - Aumente a altura de corte no cortador.
  - Corte a relva com mais frequência.
  - Sobreponha as filas de corte em vez de cortar uma fila inteira em cada passagem.
  - Regule a altura de corte das rodas da frente para um ponto abaixo em relação às rodas de trás. Por exemplo, regule as rodas da frente para 51 mm e as rodas de trás para 64 mm.

Cortar folhas

- Depois de cortar o relvado certifique-se de que metade do relvado se vê através da cobertura de folhas cortadas. Pode ter que passar mais de que uma vez por cima das folhas.
- Se houver mais de 13 cm de folhas no relvado, regule a altura de corte dianteira para um ou dois pontos acima da altura de corte traseira.
- Reduza a velocidade de corte se o cortador não cortar as folhas suficientemente finas.

Manutenção

Nota: Determine os lados direito e esquerdo do cortador ficando na posição de operação.

Plano de manutenção recomendado

Intervalo de assistência	Procedimento de manutenção
Após as primeiras 5 horas	• Substitua o óleo do motor.
Em todas as utilizações ou diariamente	• Verifique o nível de óleo do motor. • Retire todas as aparas de relva e sujidade debaixo da caixa.
A cada 25 horas	• Verifique a vela de ignição (consulte o manual do operador do seu motor). • Substitua o filtro de ar; substitua mais frequentemente em condições de operação com pó. • Substitua a lâmina ou mande afiar a lâmina; substitua ou mande afiar mais frequentemente se a extremidade empenar rapidamente.
A cada 50 horas	• Substitua o óleo do motor. • Lubrifique a transmissão auto-propulsora.
A cada 100 horas	• Substitua a vela de ignição (consulte o manual do operador do seu motor). • Limpe o sistema de arrefecimento (consulte o manual do operador do seu motor).
Anualmente ou antes do armazenamento	• Esvazie o depósito de combustível antes de se fazerem reparações ou antes da armazenagem anual.

Importante: Consulte o manual de utilização do motor para obter informações detalhadas sobre os procedimentos de manutenção adicionais.

Preparação para a manutenção

1. Pare o motor e espere que todas as peças em movimento parem.
2. Desligue o fio da vela da ignição da vela da ignição antes de executar qualquer procedimento de manutenção (Figura 28).

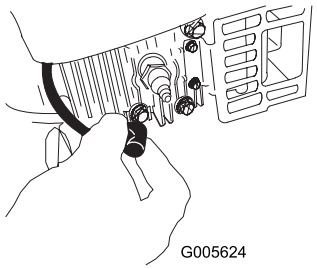

Figura 28

3. Depois de executar os procedimento de manutenção, ligue o fio da vela de ignição à vela de ignição.

Nota: Antes de inclinar o cortador para mudar o óleo ou substituir a lâmina, deixe que o depósito de combustível fique seco utilizando normalmente o cortador. Se tiver de inclinar o cortador antes do combustível se gastar utilize uma bomba de combustível manual para retirar o combustível. Incline sempre o cortador para o lado (com o filtro de ar voltado para cima).

Inclinar o cortador pode fazer como que o combustível derrame. A gasolina é inflamável, explosiva e pode provocar ferimentos pessoais.

Ponha o motor a funcionar até se gastar a gasolina ou remova a gasolina com uma bomba manual; nunca com um sifão.

Substituir o filtro de ar

Substitua o filtro de ar anualmente; substitua mais frequentemente em condições de operação com pó.

Consulte Preparação para a manutenção.

1. Utilize uma chave de parafusos para abrir a tampa do filtro de ar (Figura 29).

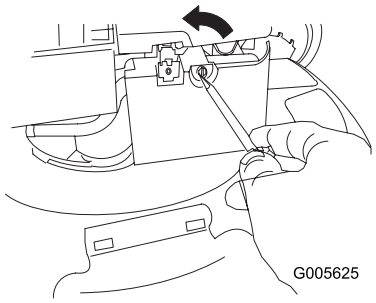

Figura 29

2. Substitua o filtro do ar (Figura 30).

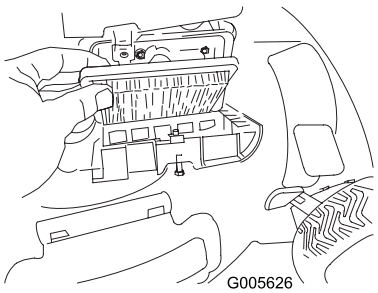

Figura 30

3. Coloque a tampa.

Mudança do óleo do motor

Mude o óleo do motor passadas as primeiras 5 horas de funcionamento; mude anualmente a partir daí.

Ponha o motor a funcionar durante alguns minutos antes de mudar o óleo para o aquecer. O óleo quente flui mais rapidamente e transporta mais contaminantes.

1. Preparação para a manutenção
2. Retire a vareta do óleo (Figura 31).

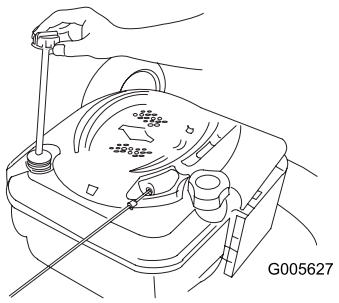

Figura 31

3. Incline o cortador para o lado (com o filtro de ar voltado para cima) para drenar o óleo usado para fora através do tubo de enchimento do óleo (Figura 32).

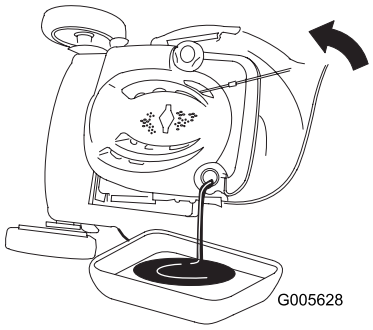

Figura 32

4. **Lentamente** deite óleo no tubo de enchimento do óleo até que o nível do óleo atinja a marca "Full" (cheio) na vareta (Figura 33). **Não encha demasiado.** (Enchimento máx.: 0,59 l, tipo: óleo detergente SAE 30W com uma classificação de serviço API de SF, SG, SH, SJ, SL, ou superior.)

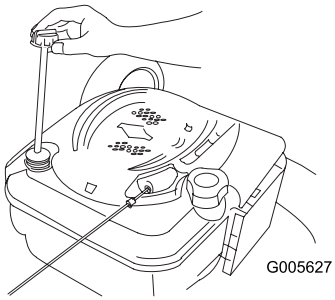

Figura 33

5. Volte a colocar a vareta do óleo com segurança.
6. Deverá eliminar o óleo usado de forma adequada num centro de reciclagem local.

Lubrificar a transmissão auto-propulsora

1. Limpe os bocais de lubrificação nas alavancas de ajuste da altura das rodas traseiras com um pano limpo (Figura 34).

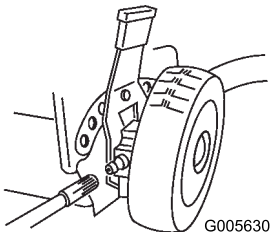

Figura 34

1. Bocal de lubrificação

2. Instale uma pistola de lubrificação em cada bico, à vez, e aplique suavemente a cada um 1 ou 2 bombadas de massa lubrificante de lítio n.º 2 para utilização geral.

Importante: A massa lubrificante em excesso pode danificar os vedantes e evitar que a embraiagem da roda funcione de forma adequada.

Substituir a lâmina

Importante: Precisará de uma chave de aperto para instalar a lâmina de forma adequada. Se não tiver uma chave de aperto ou se não se sentir à vontade para executar este procedimento, contacte um revendedor autorizado.

Examine a lâmina sempre que ficar sem gasolina. Se a lâmina estiver danificada ou rachada, substitua-a imediatamente. Se a extremidade da lâmina estiver empenada ou com falhas mande-a afiar ou substitua-a.

A lâmina é afiada; tocar na lâmina pode ter como resultado ferimentos pessoais graves.

Use luvas de tecido ou de pele quando estiver a reparar a lâmina.

1. Desligue o fio da vela da ignição da vela da ignição e prenda-o ao terminal de aperto. Preparação para a manutenção
2. Incline sempre o cortador para o lado (com o filtro de ar voltado para cima).
3. Utilize um bloco de madeira para manter a lâmina segura (Figura 35).

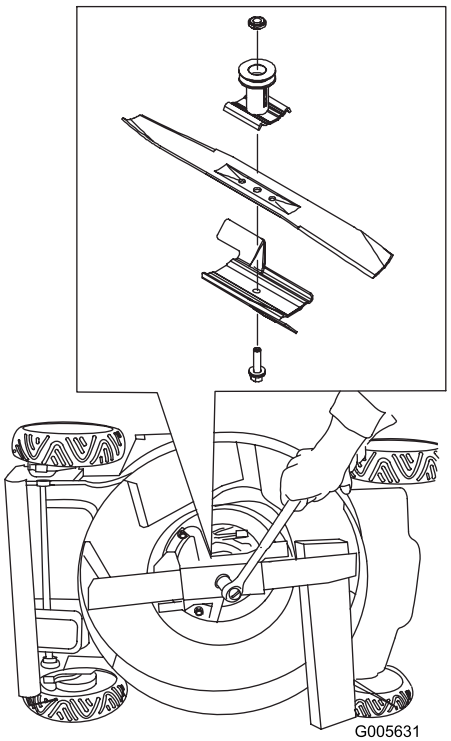

Figura 35

4. Retire a lâmina guardando todo o equipamento de montagem.
5. Instale a lâmina nova e todo o equipamento de montagem (Figura 35).

Importante: Coloque a extremidades em curva da lâmina de forma a apontarem em direcção ao cortador.

6. Utilize uma chave de aperto para apertar a cavilha da lâmina com 82 Nm.

Importante: Um parafuso com um torque de 82 Nm é muito apertado. Enquanto segura na lâmina com um bloco de madeira, coloque o seu peso por trás da lingueta ou chave e aperte a cavilha de forma segura. Esta cavilha é muito difícil de apertar em demasia.

Limpar o cortador

1. Com o motor a funcionar numa superfície pavimentada lisa, deixe correr água em frente da roda traseira direita (Figura 36).



Figura 36

Nota: A água irá saltar para o caminho da lâmina limpando todas as aparas de relva.

2. Quando não saírem mais aparas, pare a água e desloque o cortador para uma área seca.
3. Deixe o motor a funcionar durante alguns minutos para secar a caixa e evitar que enferruje.

Armazenamento

Guarde o cortador num local fresco, limpo e seco.

Preparar o cortador para armazenamento

Os vapores da gasolina podem explodir.

- **Não guarde a gasolina mais do que 30 dias.**
- **Não guarde o cortador num espaço fechado perto de uma fonte de calor.**
- **Deixe o motor arrefecer antes de o guardar.**

1. Na último abastecimento de gasolina do ano, adicione estabilizador de combustível ao combustível conforme indicado pelo fabricante do motor.
2. Ponha o cortador a trabalhar até que o motor pare por falta de combustível.
3. Injecte combustível no motor e arranque-o novamente.
4. Deixe o motor funcionar até parar. Quando já não conseguir pôr o motor a trabalhar é porque está suficientemente seco.
5. Retire o fio da vela da ignição da vela da ignição e ligue o fio ao terminal de retenção.
6. Retire a vela de ignição, adicione 30 ml de óleo através do orifício da vela de ignição e puxe o cabo do arrancador lentamente várias vezes para distribuir óleo pelo cilindro de forma a evitar a corrosão do cilindro durante a época de inactividade.
7. Coloque a vela de ignição de forma solta.
8. Aperte todas as porcas, cavilhas e parafusos.

Dobrar o manípulo

1. Empurre a extremidade do manípulo inferior direito até que o manípulo deslize passando os batentes nos suportes do manípulo (Figura 37).

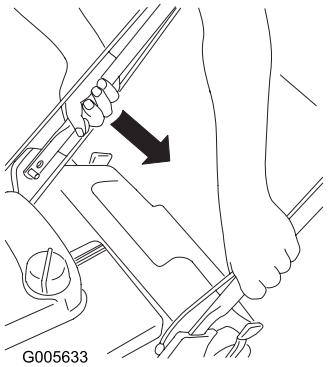

Figura 37

2. Rode o manípulo para a frente (Figura 38).

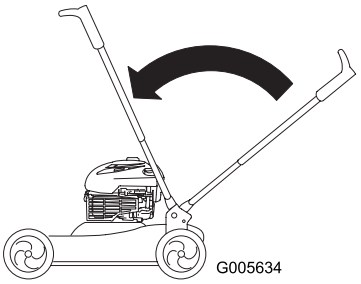

Figura 38

3. Para desdobrar o manípulo, basta voltar a colocá-lo na posição de funcionamento (Figura 39).

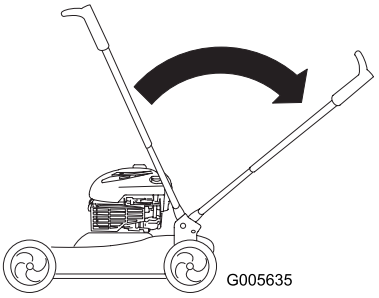

Figura 39

Retirar o cortador do armazenamento

1. Retire a vela de ignição e ponha o motor a funcionar rapidamente utilizando o motor de arranque para retirar o excesso de óleo do cilindro.
2. Instale a vela de ignição e aperte-a com uma chave de aperto com 20 Nm.
3. Ligue o fio à vela de ignição.

International Distributor List—Consumer Products

Distributor:	Country:	Phone Number:
Atlantis Su ve Sulama Sisstemleri Lt	Turkey	90 216 344 86 74
Balama Prima Engineering Equip	Hong Kong	852 2155 2163
B-Ray Corporation	Korea	82 32 551 2076
Casco Sales Company	Puerto Rico	787 788 8383
Ceres S.A	Costa Rica	506 239 1138
CSSC Turf Equipment (pvt) Ltd	Sri Lanka	94 11 2746100
Cyril Johnston & Co	Nothern Ireland	44 2890 813 121
Equiver	Mexico	52 55 539 95444
Femco S.A.	Guatemala	502 442 3277
G.Y.K. Company ltd.	Japan	81 726 325 861
Geomechaniki of Athens	Greece	30 10 935 0054
Guandong Golden Star	China	86 20 876 51338
Hako Gorund and Garden	Sweden	46 35 10 0000
Hydroturf Int. Co	Dubai United Arab Emirates	97 14 347 9479
Hydroturf Egypt LLC	Egypt	202 519 4308
Ibea S.p.A.	Italy	39 0331 853611
Irriamc	Portugal	351 21 238 8260
Jean Heybroek b.v.	Netherlands	31 30 639 4611
Lely (U.K.) Limited	United Kingdom	44 1480 226 800
Maquiver S.A.	Colombia	57 1 236 4079
Maruyama Mfg. Co. Inc.	Japan	81 3 3252 2285
Metra Kft	Hungary	36 1 326 3880
Mountfield a.s.	Czech Republic	420 255 704 220
Munditol S.A.	Argentina	54 11 4 821 9999
Oslinger Turf Equipment SA	Ecuador	593 4 239 6970
Oy Hako Ground and Garden Ab	Finland	358 987 00733
Parkland Products Ltd	New Zealand	64 3 34 93760
Prochaska & Cie	Austria	43 1 278 5100
RT Cohen 2004 Ltd	Israel	972 986 17979
Riversa	Spain	34 9 52 83 7500
Roth Motorgerate GmBh & Co	Germany	49 7144 2050
Sc Svend Carlsen A/S	Denmark	45 66 109 200
Solvert S.A.S	France	33 1 30 81 77 00
Spypros Stavrinides Limited	Cyprus	357 22 434131
Surge Systems India Limited	India	91 1 292299901
T-Markt Logistics Ltd	Hungary	36 26 525 500
Toro Australia	Australia	61 3 9580 7355
Toro Europe BVBA	Belgium	32 14 562 960

A garantia Toro

Condições e produtos abrangidos

A The Toro® Company e a sua afiliada, a Toro Warranty Company, no seguimento de um acordo celebrado entre ambas, comprometem-se perante o comprador original* a reparar qualquer produto Toro utilizado para fins domésticos normais*, se houver defeitos de materiais ou de fabrico. Os períodos de tempo a seguir aplicam-se a partir da data de compra original:

Produtos	Período da garantia
Cortadores de relva eléctricos	garantia limitada de 2 anos
Cortadores de relva com motor traseiro	garantia limitada de 2 anos
Tractores corta-relva	garantia limitada de 2 anos
Produtos eléctricos portáteis	garantia limitada de 2 anos
Limpa-neves	garantia limitada de 2 anos
Tractor corta-relva de raio de rotação zero	garantia limitada de 2 anos

* “Comprador original” significa a pessoa que comprou originalmente os produtos Toro.

* “Fins domésticos normais” significa a utilização do produto em sua casa. A utilização em mais do que um local é considerada uso comercial ao qual se aplicaria a garantia para uso comercial.

Garantia limitada para uso comercial

Os produtos e acessórios Toro para o consumidor que se utilizam para fins comerciais, institucionais ou de aluguer estão garantidos contra defeitos de materiais ou de fabrico durante os períodos de tempo abaixo indicados, a partir da data de compra original:

Produtos	Período da garantia
Cortadores de relva eléctricos	garantia de 90 dias
Cortadores de relva com motor traseiro	garantia de 90 dias
Tractores corta-relva	garantia de 90 dias
Produtos eléctricos portáteis	garantia de 90 dias
Limpa-neves	garantia de 90 dias
Tractor corta-relva de raio de rotação zero	garantia de 45 dias

Instruções para a obtenção de um serviço de garantia

Se pensa que o seu produto Toro tem algum defeito de materiais ou de fabrico, siga este procedimento:

1. Contacte o vendedor para que trate da reparação do produto. Se, por qualquer motivo, não conseguir contactar o vendedor, experimente ligar para qualquer distribuidor Toro autorizado.
2. Leve o produto e a respectiva prova de compra (recibo) ao vendedor ou ao distribuidor.

Se, por qualquer motivo, não ficar satisfeito com o serviço ou assistência prestado pelo distribuidor contacte o importador Toro ou contacte-nos em:

Customer Care Department, Consumer Division
Toro Warranty Company
8111 Lyndale Avenue South
Bloomington, MN 55420-1196
Director: Assistência técnica de produtos: 001-952-887-8248

Consulte a lista de distribuidores em anexo

Responsabilidades do proprietário

É preciso fazer a manutenção do produto Toro seguindo os procedimentos descritos no manual do utilizador. Os custos dessa manutenção de rotina, quer seja feita por um distribuidor ou por si, são todos pagos por si.

Itens e condições não abrangidos

Esta garantia expressa não abrange:

- O custo do serviço de manutenção regular ou de peças como filtros, combustível, lubrificantes, peças de afinação, afiamento de lâminas, ajustes de travão e embraiagem.
- Qualquer produto ou peça que tenha sido alterado ou usado indevidamente, ou que tenha precisado de ser substituído ou reparado devido ao desgaste normal, acidentes ou falta de manutenção adequada.
- Reparações necessárias devido a combustível inadequado, contaminantes no sistema de combustível ou à impossibilidade de preparar devidamente o sistema de combustível antes de qualquer período de inactividade superior a três meses.
- Motor e transmissão. Estes dois acessórios estão cobertos pelas garantias adequadas do fabricante com termos e condições separados.

Todas as reparações cobertas por esta garantia têm que ser efectuadas por um distribuidor Toro autorizado utilizando peças sobressalentes Toro aprovadas.

Condições gerais

O comprador está coberto pelas leis nacionais de cada país. Os direitos do comprador abrangidos por estas leis não são limitados por esta garantia.