Form No. 3356-809 Rev A

TORO®

Count on it.

Manuale dell'operatore

Tosaerba da 53 cm con raccolta posteriore

Nº del modello 26634—Nº di serie 270000001 e superiori

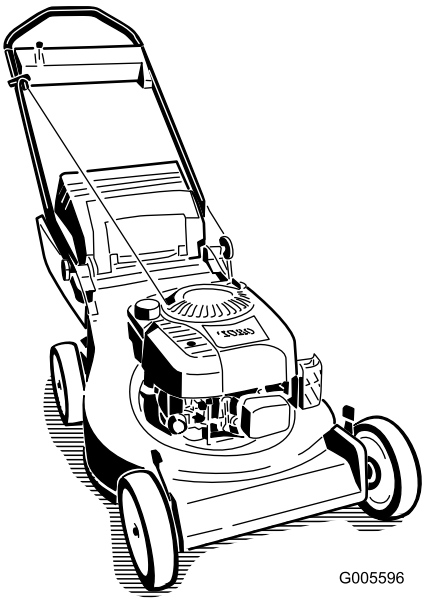

G005596

Registrate il vostro prodotto presso www.Toro.com.

CE

Traduzione dell'originale (IT)

Introduzione

Leggete attentamente il presente manuale al fine di utilizzare ed eseguire correttamente la manutenzione del prodotto ed evitare infortuni e danni. L'utente è responsabile del corretto utilizzo del prodotto all'insegna della sicurezza.

Per informazioni su prodotti ed accessori, per la ricerca di un distributore o la registrazione del vostro prodotto, potete contattareToro direttamente a www.Toro.com.

Per assistenza, ricambi originali Toro o ulteriori informazioni, rivolgetevi a un Distributore Toro autorizzato o ad un Centro Assistenza Toro, ed abbiate sempre a portata di mano il numero del modello ed il numero di serie del prodotto. Il numero del modello ed il numero di serie si trovano nella posizione riportata nella Figura 1. Scrivete i numeri negli spazi previsti.

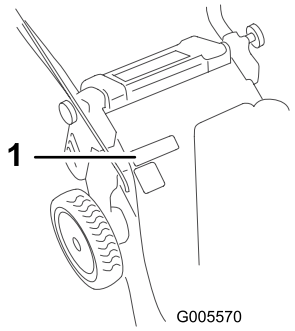

Figura 1

1. Posizione del numero del modello e del numero di serie

Nº del modello _____

Nº di serie _____

Il sistema di avvertimento adottato dal presente manuale identifica i pericoli potenziali e riporta messaggi di sicurezza, identificati dal simbolo di avvertimento (Figura 2), che segnalano un pericolo in grado di provocare infortuni gravi o la morte se non si osservano le precauzioni raccomandate.



Figura 2

1. Simbolo di avvertimento

Per evidenziare le informazioni vengono utilizzate due parole. **Importante** richiama l'attenzione a informazioni di carattere meccanico di particolare importanza, e **Nota** evidenzia informazioni generali di particolare rilevanza.

Indice

Introduzione 2
Sicurezza 3
Sicurezza generale del tosaerba 3
Pressione acustica 4
Potenza acustica 5
Vibrazione mano/braccio 5
Adesivi di sicurezza e informativi 5
Preparazione 6
1 Montaggio della stegola 6
2 Montaggio del cavo di avviamento 7
3 Riempimento del carter dell'olio 7
Quadro generale del prodotto 8
Comandi 8
Funzionamento 9
Controllo del livello dell'olio motore 9
Riempimento del serbatoio carburante 9
Avviamento del motore 10
Spegnimento del motore 10
Utilizzo della trazione automatica 11
Regolazione dell'altezza di taglio 11
Utilizzo del cesto di raccolta 11
Suggerimenti 12
Manutenzione 14
Programma di manutenzione raccomandato 14
Lubrificazione 14
Lubrificazione delle ruote motrici 14
Manutenzione del motore 15
Manutenzione del filtro dell'aria 15
Cambio dell'olio motore 15
Sostituzione della candela 16
Manutenzione del sistema di alimentazione 17
Svuotamento del serbatoio del carburante 17
Manutenzione del sistema di trazione 18
Regolazione della trazione a ruote 18
Manutenzione della lama 18
Mantenere la lama 18
Pulizia 20
Pulizia dell'impianto di raffreddamento 20
Pulizia del sottoscocca del tosaerba 20
Rimessaggio 20
Preparazione del sistema di alimentazione 20
Preparazione del motore 20
Informazioni generali 21
Rimozione del tosaerba dal rimessaggio 21
Localizzazione guasti 22

© 2007—The Toro® Company
8111 Lyndale Avenue South
Bloomington, MN 55420

Contattateci a www.Toro.com.
Stampato negli USA.
Tutti i diritti sono riservati

Sicurezza

L'errato utilizzo o manutenzione di questo tosaerba può causare infortuni. Limitate il rischio di infortuni attenendovi alle seguenti istruzioni di sicurezza.

Toro ha progettato e collaudato questo tosaerba per offrire un servizio ragionevolmente sicuro; tuttavia, la mancata osservanza delle seguenti istruzioni può provocare infortuni.

Per garantire la massima sicurezza, migliori prestazioni e familiarizzare con il prodotto, è essenziale che tutti gli operatori del tosaerba leggano attentamente e comprendano il contenuto di questo manuale prima ancora di avviare il motore. Fate sempre attenzione al simbolo di allarme (Figura 2), che indica Attenzione, Avvertenza o Pericolo: "norme di sicurezza." Leggete e comprendete le istruzioni, perché si tratta della vostra sicurezza. Il mancato rispetto delle istruzioni può provocare infortuni.

Sicurezza generale del tosaerba

Le seguenti informazioni sono un adattamento della norma ISO 5395.

Questa falciatrice è in grado di amputare mani e piedi, e scagliare oggetti. La mancata osservanza delle seguenti norme di sicurezza può provocare gravi infortuni ed anche la morte.

Addestramento

- Leggete attentamente le istruzioni. Prendete dimestichezza con i comandi e il corretto utilizzo delle apparecchiature.
- Non consentite mai l'uso del tosaerba a bambini o a persone che non abbiano perfetta conoscenza delle presenti istruzioni. Le normative locali possono imporre limiti all'età dell'operatore.
- Ricordate sempre che l'operatore o utilizzatore è responsabile di incidenti o pericoli occorsi ad altre persone o alla loro proprietà.
- Comprendete le spiegazioni di tutti i pittogrammi riportati sul tosaerba o nelle istruzioni.

Benzina

AVVERTENZA - La benzina è altamente infiammabile. Prendete le seguenti precauzioni.

- Conservate il carburante in apposite taniche.
- Eseguite i rifornimenti all'aperto e non fumate durante l'operazione.
- Aggiungete il carburante prima di avviare il motore. Non togliete mai il tappo del serbatoio carburante, né aggiungete benzina a motore acceso o caldo.
- Se versate inavvertitamente della benzina, non avviate il motore, ma allontanate il tosaerba dall'area interessata evitando di generare una fonte di accensione, finché i vapori di benzina non si saranno dissipati.
- Montate saldamente tutti i tappi del serbatoio carburante e della tanica.

Preparazione

- Indossate pantaloni lunghi e calzature robuste quando tosate. Non usate mai l'apparecchiatura a piedi nudi o in sandali.
- Ispezionate attentamente l'area in cui deve essere utilizzata l'apparecchiatura, e togliete tutte le pietre, rametti, fili metallici, ossi ed altri corpi estranei.
- Prima dell'uso controllate sempre a vista che le protezioni e i dispositivi di sicurezza, come deflettori e/o cesti di raccolta, siano montati e perfettamente funzionanti.
- Prima dell'uso, controllate sempre a vista che le lame, i bulloni delle lame e il gruppo di taglio non siano usurati o danneggiati. Sostituite in serie lame e bulloni usurati o danneggiati, per mantenere il bilanciamento.

Avviamento

- Prima di avviare il motore disinnestate tutte le frizioni delle lame e della trazione, e mettete in folle.
- Non inclinate il tosaerba quando avviate il motore o lo accendete, salvo quando deve essere inclinato per l'avviamento. In tal caso non inclinatelo più del necessario, e sollevate soltanto il lato lontano dall'operatore.
- Avviate il motore con cautela, osservando le istruzioni e tenendo i piedi lontano dalla lama (o lame), non davanti al piano inclinato di scarico.

Funzionamento

- Non tosate in prossimità di altre persone, soprattutto bambini, o di animali da compagnia.
- Tosate solamente alla luce del giorno o con illuminazione artificiale adeguata.

- Se possibile, evitate di utilizzare il tosaerba su erba bagnata.
- Prestate attenzione a fosse e ad altri pericoli nascosti.
- Non mettete le mani o i piedi vicino o sotto le parti rotanti. Restate sempre lontani dall'apertura di scarico.
- Non sollevate né trasportate il tosaerba se il motore è acceso.
- Prestate la massima attenzione quando fate marcia indietro o tirate verso di voi un tosaerba con operatore a piedi.
- Camminate, non correte.
- Pendenze:
  - Non tosate versanti molto scoscesi.
  - Prestate la massima attenzione sulle pendenze.
  - Tosate le pendenze con movimento laterale, mai verso l'alto e il basso, e invertite la direzione con la massima cautela sulle pendenze.
  - Procedete sempre con passo sicuro sulle pendenze.
- Fate funzionare il motore alla minima quando innestate la frizione della trazione, specialmente con le marce alte. Rallentate sulle pendenze e sulle curve strette per evitare ribaltamenti e la perdita di controllo.
- Fermate la lama prima di inclinare il tosaerba per il trasferimento se dovete attraversare superfici non erbose, e per trasferirlo avanti e indietro dalla zona da tosare.
- Non azionate il motore in un locale chiuso in cui possano raccogliersi i fumi tossici dell'ossido di carbonio.
- Spegnete il motore
  - ogni volta che lasciate il tosaerba incustodito;
  - prima del rifornimento di carburante;
  - prima di togliere il cesto di raccolta;
  - prima di regolare l'altezza, a meno che la regolazione non possa essere eseguita dalla posizione dell'operatore.
- Spegnete il motore e staccate il cappellotto dalla candela
  - prima di disintasare o rimuovere ostruzioni dal condotto di scarico;
  - prima di controllare, pulire o eseguire interventi sul tosaerba;
  - dopo aver colpito un corpo estraneo; ispezionate il tosaerba per rilevare eventuali danni, ed effettuate le riparazioni necessarie prima di riavviarlo e utilizzarlo;
  - se il tosaerba inizia a vibrare in modo anomalo (controllate immediatamente).
- Riducete la regolazione dell'acceleratore quando spegnete il motore, e al termine della falciatura chiudete la valvola di intercettazione.
- Prestate attenzione al traffico quando attraversate o procedete nei pressi di una strada.

Manutenzione e rimessaggio

- Mantenete adeguatamente serrati tutti i dadi, i bulloni e le viti, per assicurarvi che le apparecchiature funzionino nelle migliori condizioni di sicurezza.
- Non usate lance ad alta pressione per la pulizia delle attrezzature sulla macchina.
- Non tenete le apparecchiature con benzina nel serbatoio o all'interno di edifici dove i vapori possano raggiungere fiamme libere o scintille.
- Lasciate raffreddare il motore prima del rimessaggio al chiuso.
- Per ridurre il rischio d'incendio, mantenete motore, marmitta di scarico, vano batteria e zona di conservazione della benzina esenti da erba, foglie ed eccessi di grasso.
- Controllate spesso i componenti del cesto di raccolta e la protezione di scarico, e all'occorrenza sostituiteli con parti raccomandate dal produttore.
- Sostituite le parti usurate o danneggiate, per motivi di sicurezza.
- Sostituite le marmitte di scarico difettose.
- Dovendo scaricare il serbatoio carburante, eseguite l'operazione all'aperto.
- Non modificate la taratura del regolatore del motore e non fate superare al motore i regimi previsti. Il motore che funziona a velocità eccessiva può aumentare il rischio di infortuni.
- Durante la messa a punto del tosaerba fate attenzione a non intrappolare le dita tra le lame in movimento e le parti fisse del tosaerba.
- **Per garantire le massime prestazioni e la sicurezza, acquistate esclusivamente ricambi ed accessori originali Toro. Non utilizzate parti o accessori che *possono andare*, in quanto potrebbero compromettere la sicurezza.**

Pressione acustica

Questa unità presenta un livello di pressione acustica equivalente continuo ponderato su A all'orecchio dell'operatore di 89 dBA, collaudato mediante rilevazioni

su macchine identiche in conformità alla normative EN 11094 ed EN 836.

Potenza acustica

Questa unità ha un livello di potenza acustica equivalente continuo di 98 dBA, collaudato mediante rilevazioni su macchine identiche in ottemperanza alla norma EN 11094.

Vibrazione mano/braccio

Questa unità non supera il livello di vibrazioni a mani/braccia di 4,6 m/s², collaudato mediante rilevazioni su macchine identiche in conformità alla norma EN 1033.

Adesivi di sicurezza e informativi

Gli adesivi di sicurezza e di istruzione sono chiaramente visibili, e sono affissi accanto a zone particolarmente pericolose. Sostituite gli adesivi danneggiati o smarriti.

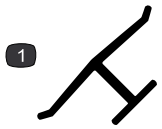

Marchio del costruttore

1. Indica che la lama è stata identificata come parte prodotta dal costruttore della macchina originale.

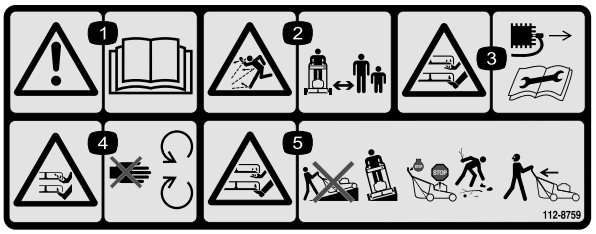

112-8759

1. Avvertenza. Leggete il *Manuale dell'operatore*.
2. Pericolo di lancio di oggetti. Tenete gli astanti a distanza di sicurezza dalla macchina.
3. Pericolo di ferite o smembramento di mani o piedi dalla lama del tosaerba. Togliete il cappellotto dalla candela e leggete le istruzioni prima di eseguire interventi di revisione o manutenzione.
4. Pericolo di ferite o smembramento di mani o piedi causati dalla lama del tosaerba. Restate lontano dalle parti in movimento.
5. Pericolo di ferite o smembramento di mani o piedi causati dalla lama del tosaerba. Tosate trasversalmente alla pendenza, mai su e giù; spegnete il motore prima di lasciare la postazione di guida, e guardate dietro di voi prima di retrocedere.

Preparazione

Parti sciolte

Verificate che sia stata spedita tutta la componentistica, facendo riferimento alla seguente tabella.

Procedura	Descrizione	Qté	Uso
1	Stegola Bullone Dado di bloccaggio Fascetta per cavo	1 1 1 1	Montaggio della stegola
2	Non occorrono parti	–	Montate il cavo di avviamento.
3	Non occorrono parti	–	Riempite d'olio il carter.

Nota: Determinare i lati sinistro e destro della macchina dalla normale posizione di funzionamento.

1

Montaggio della stegola

Parti necessarie per questa operazione:

1	Stegola
1	Bullone
1	Dado di bloccaggio
1	Fascetta per cavo

Procedura

1. Allentate le manopole sulle staffe di fissaggio (Figura 3).

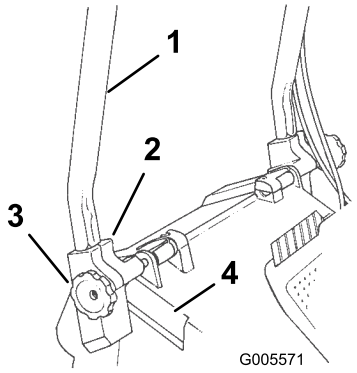

Figura 3

1. Stegola
2. Staffa di fissaggio (2)
3. Manopola (2)
4. Pozzetto di alloggiamento (2)

2. Posizionate le staffe di fissaggio verticalmente, in modo che i fori siano rivolti verso l'alto.
3. Inserite completamente a fondo le estremità della stegola nei fori delle staffe di fissaggio (Figura 3).

   Nota: Il cavo del freno della lama ed il cavo della trazione devono poggiare sopra la staffa di fissaggio sinistra (Figura 4).

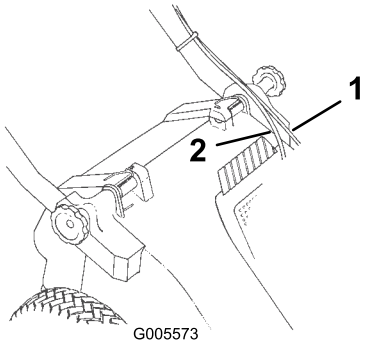

Figura 4

1. Cavo del freno della lama
2. Cavo della trazione

4. Girate indietro la stegola e le staffe di fissaggio finché le staffe non si inseriscono saldamente nei pozzetti di alloggiamento (Figura 3).
5. Serrate le manopole fin quando i bordi delle scanalature previste sulle staffe di fissaggio si toccano.
6. Ancorate i cavi al lato inferiore del tubo sinistro con una fascetta.
7. Posizionate la fascetta a 25 mm dal gomito della stegola, come illustrato nella Figura 5.

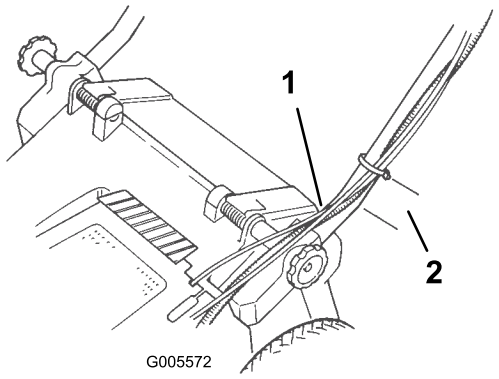

Figura 5

1. Fascetta per cavo
2. 2,5 cm

Nota: Verificate che i cavi non interferiscano con il sollevamento o abbassamento dello sportello di scarico.

8. Se la fascetta è troppo lunga, tagliate il pezzo superfluo.
9. Fissate la leva di controllo alla barra di comando con un bullone e un dado di bloccaggio (Figura 6).

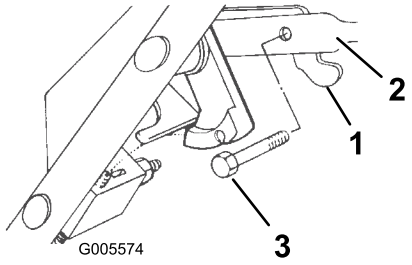

Figura 6

1. Leva di controllo
2. Barra di comando
3. Bullone
4. Dado di bloccaggio (non illustrato)

2

Montaggio del cavo di avviamento

Non occorrono parti

Procedura

Tirate il cavo di avviamento attraverso il guidacavo sulla stegola (Figura 7).

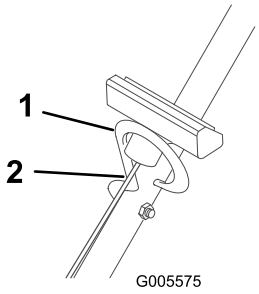

Figura 7

1. Guidacavo
2. Cavo di avviamento

Nota: Il montaggio del cavo sarà più facile se stringerete la barra di comando sulla stegola per rilasciare il freno della lama.

3

Riempimento del carter dell'olio

Non occorrono parti

Procedura

Il carter ha una capacità di 0,65 litri. Utilizzate esclusivamente olio detergente di alta qualità SAE 30 con American Petroleum Institute (API) service classification SF, SG, SH o SJ.

Prima di usare il tosaerba, verificate sempre che il livello dell'olio si trovi fra le tacche Add (rabboccare) e Full (pieno) sull'asta di livello (Figura 8).

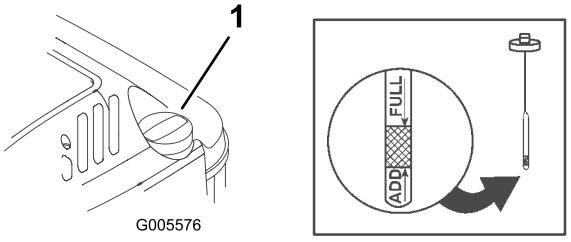

Figura 8

1. Tappo dell'olio
2. Asta di livello

Per versare l'olio:

1. parcheggiate il tosaerba su una superficie pianeggiante;
2. pulite attorno all'asta di livello (Figura 8)
3. girate il tappo in senso antiorario ed estraete l'asta di livello dal tubo di rifornimento dell'olio
4. tergete l'asta con un panno pulito;

5. inserite a fondo l'asta di livello nel collo del bocchettone, ed estraetela.

   Nota: Per garantire il controllo ottimale dell'olio dovete inserire a fondo l'asta.

6. Controllate il livello dell'olio sull'asta (Figura 8).
7. Se il livello dell'olio risulta inferiore alla tacca Add sull'asta, versate **lentamente** dell'olio nel foro del bocchettone fino a portarne il livello alla tacca Full sull'asta.

   Importante: Non riempite troppo il carter dell'olio: se accendeste il motore potreste danneggiarlo. Spurgate l'olio superfluo finché il livello sull'asta non indica Full.

8. Inserite l'asta di livello nel collo del bocchettone e girate a fondo il tappo in senso orario.

Quadro generale del prodotto

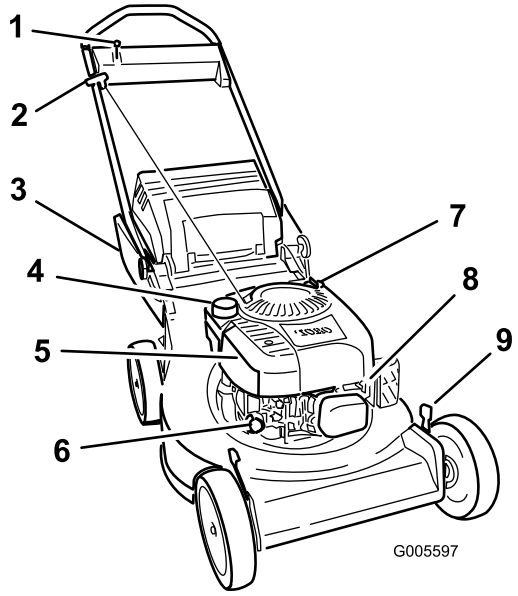

Figura 9

1. Leva di comando della velocità di trazione
2. Maniglia di avviamento
3. Cesto di raccolta
4. Tappo del serbatoio carburante
5. Filtro dell'aria
6. Iniettore
7. Tappo di rifornimento olio/asta di livello
8. Candela
9. Leva dell'altezza di taglio

Comandi

I comandi sono situati sulla stegola superiore, come illustrato nella Figura 10.

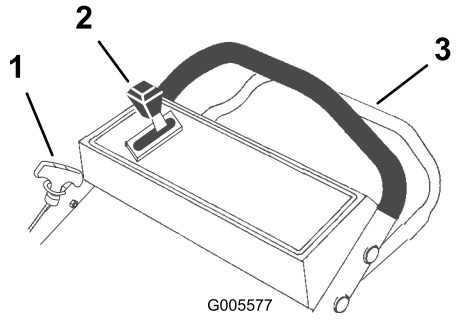

Figura 10

1. Maniglia di avviamento
2. Leva di comando della velocità di trazione
3. Barra di comando

Funzionamento

Nota: Determinare i lati sinistro e destro della macchina dalla normale posizione di funzionamento.

Prima di tosare verificate sempre che la trazione automatica e la barra di comando della lama funzionino correttamente. Quando rilasciate la stegola di comando della lama, la lama e la trazione automatica devono fermarsi; in caso contrario, rivolgetevi a un Distributore autorizzato.

Controllo del livello dell'olio motore

Prima di usare il tosaerba, verificate che il livello dell'olio si trovi fra le tacche Add (rabboccare) e Full (pieno) sull'asta di livello (Figura 8). Se l'olio non raggiunge la tacca Add, rabboccate; vedere Riempimento del carter dell'olio.

Riempimento del serbatoio carburante

Per ottenere risultati ottimali utilizzate benzina senza piombo fresca e pulita, di 87 o più ottani. Acquistate la benzina in modo da utilizzarla entro 30 giorni, per garantirne la freschezza. La benzina senza piombo causa meno depositi di combustione e prolunga la vita del motore. In mancanza di benzina senza piombo potete utilizzare benzina etilizzata.

Importante: Non versate olio nella benzina.

Importante: Non utilizzate metanolo, benzina contenente metanolo, nafta contenente più del 10% di etanolo, benzina super o gas. Questi carburanti possono danneggiare il sistema di alimentazione del motore.

Importante: Non utilizzate benzina rimasta dall'ultima stagione di tosatura, o prima ancora.

In talune condizioni la benzina è estremamente infiammabile ed altamente esplosiva. Un incendio o un'esplosione possono ustionare l'operatore ed altre persone e causare danni.

- **Riempite il serbatoio della benzina in un ambiente aperto e ben ventilato, quando il motore è freddo, e tergete la benzina versata.**
- **Non riempite completamente il serbatoio del carburante. Versate benzina nel serbatoio fino a 6-13 mm sotto la base del collo del bocchettone di riempimento. Questo spazio consente alla benzina di espandersi.**
- **Quando si usa benzina è vietato fumare e bisogna tenersi lontani da fiamme libere e da luoghi nei quali una scintilla possa accendere i vapori della benzina.**
- **Conservate la benzina in taniche per carburante approvate, e tenetela fuori dalla portata dei bambini.**
- **Acquistate benzina in modo da utilizzarla entro 30 giorni.**

In determinate circostanze, durante il rifornimento eventuali cariche elettrostatiche possono incendiare la benzina. Un incendio o un'esplosione possono ustionare voi ed altre persone, e causare danni.

- **Prima del rifornimento, collocate sempre le taniche di benzina sul pavimento, lontano dal veicolo.**
- **Non riempite le taniche di benzina all'interno di un veicolo oppure su un autocarro o un rimorchio, in quanto il tappetino del rimorchio o le pareti di plastica dell'autocarro possono isolare la tanica e rallentare la dispersione delle cariche elettrostatiche.**
- **Se possibile, togliete l'apparecchiatura a benzina dal camion o dal rimorchio e fate il pieno con le ruote sul terreno.**
- **Qualora non sia possibile, riempite l'apparecchiatura sul camion o sul rimorchio utilizzando una tanica portatile, anziché una normale pompa del carburante.**
- **Qualora fosse indispensabile utilizzare una pompa di rifornimento, tenete l'ugello a contatto con il bordo del serbatoio del carburante o con l'apertura della tanica finché non sia stato completato il rifornimento.**

Durante l'uso ed il rimessaggio, utilizzate regolarmente un additivo stabilizzatore/condizionatore per carburanti. Lo stabilizzatore/condizionatore pulisce il motore durante il funzionamento evitando la formazione di depositi gommosi di vernice nei periodi di rimessaggio.

Importante: Non utilizzate additivi per carburante diversi dallo stabilizzatore/condizionatore. Non utilizzate stabilizzatori a base di alcol come etanolo, metanolo o alcol isopropilico.

1. Pulite attorno al tappo del serbatoio del carburante (Figura 11).

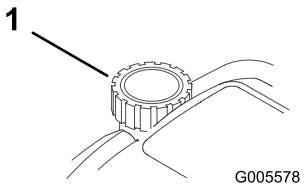

Figura 11

1. Tappo del serbatoio carburante

2. Rimuovete il tappo dal serbatoio del carburante.
3. Fate il pieno di benzina senza piombo, fino a 6-13 mm dall'estremità superiore del serbatoio. **Non riempite il collo del bocchettone.**
4. Montate il tappo del serbatoio del carburante e tergete la benzina versata.

Avviamento del motore

1. Collegate il cappellotto alla candela (Figura 12).

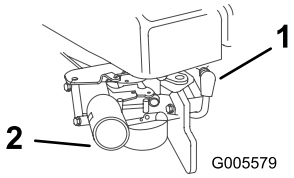

Figura 12

1. Cappellotto della candela 2. Iniettore

2. Portate il selettore della velocità di trazione in posizione di Folle (N).
3. Premete tre volte il primer, sostando per un secondo tra una pressione e l'altra (Figura 12).

   Nota: In temperature di 13˚C o inferiori premete il primer 5 volte, sostando per un secondo tra una pressione e l'altra.

   Nota: Non utilizzate il primer per avviare il motore caldo in seguito ad un breve spegnimento. Tuttavia, quando fa freddo può essere necessario usare di nuovo il primer.
4. Tenete la barra di comando contro la stegola superiore (Figura 10).
5. Tirate leggermente la maniglia di avviamento fino ad avvertire una certa resistenza, e date uno strappo. Lasciate che il cavo ritorni lentamente alla stegola.

   Nota: Se il motore non si dovesse avviare dopo tre strappi, ripetete da 3 a 5.

Spegnimento del motore

Rilasciate la barra di comando. Il motore e la lama devono fermarsi. Se non dovessero fermarsi correttamente, rivolgetevi a un Distributore autorizzato.

Utilizzo della trazione automatica

1. Portate il selettore della velocità di trazione nella posizione desiderata.
2. Premete la barra di comando della trazione contro la stegola per guidare (Figura 13).

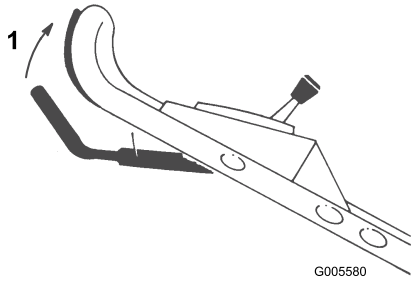

Figura 13

1. La velocità di trazione aumenta man mano che avvicinate la barra di comando alla stegola.

Potete modificare la velocità di trazione aumentando o riducendo la distanza tra la barra di comando e la stegola (Figura 13) come segue:

- abbassate la barra di comando per rallentare il tosaerba; se abbassate troppo la barra di comando, la trazione automatica del tosaerba non funziona.
- premete la barra di comando per avvicinarla di più alla stegola ed aumentare la velocità di trazione
- per rifinire con il tosaerba, portate il selettore della velocità di trazione in posizione di folle.

Nota: Le ruote motrici sono dotate di frizioni a ruota libera che consentono di tirare indietro il tosaerba con maggiore facilità quando disinnestate la trazione a ruote. Per disinnestare le frizioni, dopo avere disinnestato la trazione a ruote spingete il tosaerba in avanti per almeno 2,5 cm.

Regolazione dell'altezza di taglio

Durante la regolazione delle leve dell'altezza di taglio potreste toccare con le mani una lama in movimento, e infortunarvi gravemente.

- **Prima di regolare l'altezza di taglio, spegnete il motore e attendete che tutte le parti mobili si siano fermate.**
- **Non inserite le dita sotto la scocca mentre regolate l'altezza di taglio.**

1. Spegnete il motore e attendete che tutte le parti in movimento si siano fermate.
2. Scollegate il cappellotto dalla candela (Figura 12).

   Nota: Per agevolare la regolazione, sollevate la scocca in modo che la ruota non tocchi terra. Non mettete le dita sotto la scocca per sollevare il tosaerba.
3. Premete la leva di regolazione dell'altezza di taglio verso la ruota (Figura 14) e spostatela nella posizione opportuna.

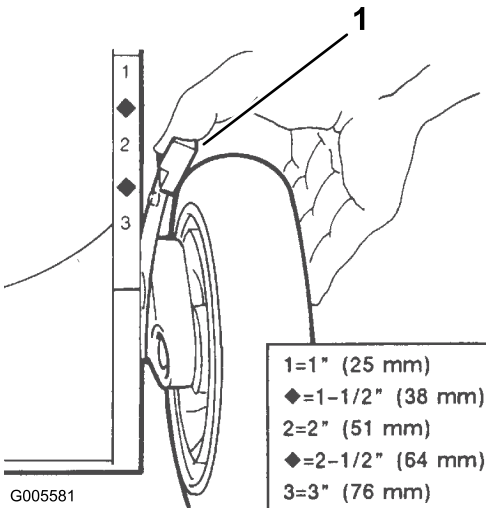

Figura 14

1. Leva dell'altezza di taglio

4. Inserite la spina della leva di regolazione dell'altezza di taglio nella tacca opportuna.
5. Regolate tutte le ruote impostandole alla medesima altezza.

Utilizzo del cesto di raccolta

Montaggio del cesto di raccolta

1. Attendete finché tutte le parti mobili si siano fermate.
2. Alzate lo sportello di scarico, inserite nell'apertura di scarico la rampa prevista sul cesto di raccolta, e agganciate il telaio del cesto sulla sezione arrotondata delle staffe di fissaggio (Figura 15).

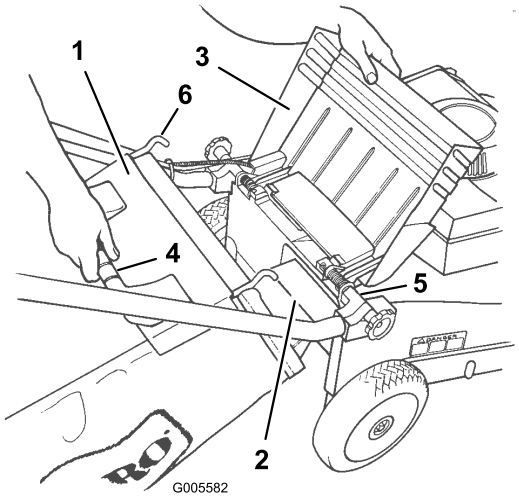

Figura 15

1. Sportello del cesto
2. Rampa del cesto
3. Sportello di scarico
4. Maniglia del cesto
5. Staffa di fissaggio (2)
6. Gancio del telaio del cesto (2)

Nota: Prima di montare il cesto di raccolta, verificate che il relativo sportello sia chiuso perfettamente contro il cesto.

3. Lasciate che lo sportello di scarico si chiuda sopra il cesto di raccolta (Figura 16).

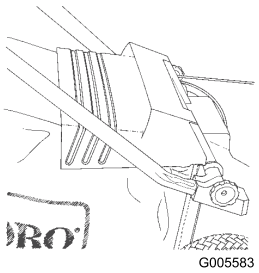

Figura 16

Tosare con il cesto di raccolta

Non utilizzate il cesto di raccolta se è consumato, in quanto sassolini e simili corpi estranei possono essere scagliati verso l'operatore o gli astanti, e causare gravi ferite o anche la morte.

Controllate spesso le condizioni del cesto di raccolta. Se è danneggiato, montate un cesto di ricambio nuovo Toro.

Rimozione del cesto di raccolta

Il tosaerba può scagliare ritagli d'erba ed altri oggetti attraverso il canale di scarico aperto. Gli oggetti scagliati con forza possono ferire gravemente l'operatore o gli astanti, e causarne anche la morte.

Non usate il tosaerba se non è montato il cesto di raccolta.

1. Spegnete il motore e attendete che tutte le parti in movimento si siano fermate.
2. Sollevate lo sportello di scarico e tenetelo in questa posizione.
3. Afferrate la maniglia del cesto di raccolta e togliete il cesto dal tosaerba.
4. Chiudete lo sportello di scarico.

Nota: Quando togliete il cesto di raccolta, la rampa elimina i ritagli d'erba che ostruiscono l'apertura di scarico. Se l'apertura di scarico rimane ostruita, scollegate il cappellotto dalla candela e rimuovete i ritagli d'erba con un bastoncino.

Se lo sportello di scarico non si chiude completamente, il tosaerba potrebbe lanciare oggetti e causare gravi lesioni ed anche la morte.

Se non riuscite a chiudere lo sportello di scarico perché la zona scarico è intasata da ritagli d'erba, spegnete il motore, attendete che tutte le parti in movimento si siano fermate, e spostate avanti e indietro con cautela la maniglia dello sportello di scarico finché non riuscirete a chiudere completamente lo sportello. Se non riuscite ancora a chiudere lo sportello di scarico, eliminate l'ostruzione con un bastoncino, non con la mano.

Suggerimenti

Suggerimenti generali

- Mantenete affilata la lama durante l'intera stagione di tosatura. Limate a intervalli regolari le tacche sulla lama.
- All'occorrenza sostituite la lama con una lama originale Toro.

- Tosate soltanto erba o foglie asciutte. Erba e foglie bagnate tendono ad ammucchiarsi sul tappeto erboso, e possono intasare il tosaerba o arrestare il motore.

Erba e foglie bagnate possono causare gravi ferite se doveste scivolare e toccare la lama.

Tosate soltanto quando è asciutto.

- Pulite sempre il sottoscocca del tosaerba dopo ogni tosatura. Vedere Pulizia del sottoscocca del tosaerba.
- Mantenete il motore in ottime condizioni di servizio.
- Per ottenere una tosatura ottimale impostate il regime del motore alla massima.

Non fate funzionare il tosaerba con il motore ad un regime superiore a quello impostato in fabbrica. La mancata osservanza può permettere che un pezzo di lama o di motore venga scagliato nella zona dell'operatore o di astanti, causando gravi ferite od anche la morte.

- **Non modificate il regime del motore.**
- **Se sospettate che il regime del motore sia più veloce del normale, rivolgetevi a un Distributore autorizzato.**

- Pulite spesso il filtro dell'aria. Il mulching rimescola più sfalcio e polvere, che intasano il filtro dell'aria e riducono le prestazioni del motore.

Falciatura dell'erba

- L'erba cresce a ritmi diversi in stagioni diverse. Durante la calda estate è meglio tosare l'erba ad altezze di taglio di 51, 64 o 76 mm. Falciate soltanto un terzo del filo d'erba per volta. Non falciate con impostazioni inferiori a 51 mm, a meno che l'erba non sia rada o nel tardo autunno, quando l'erba inizia a rallentare la crescita.
- Per falciare erba alta più di 15 cm, tosate prima all'altezza di taglio superiore camminando lentamente, quindi tosate di nuovo ad un'altezza inferiore per ottenere un tappeto erboso più attraente. Se l'erba è troppo alta e le foglie si ammucchiano sul tappeto erboso, è probabile che il tosaerba si intasi ed il motore si fermi.
- Alternate la direzione di tosatura, per contribuire a disperdere lo sfalcio sul tappeto erboso ed ottenere una fertilizzazione uniforme.

Se l'aspetto del tappeto erboso tosato non è soddisfacente, provate uno dei seguenti:

- affilate la lama
- camminate più lentamente mentre tosate
- alzate l'altezza di taglio del tosaerba
- tosate più di frequente
- sovrapponete le falciate, anziché praticare una falciata intera ad ogni passata
- impostate l'altezza di taglio delle ruote anteriori su una tacca inferiore rispetto alle ruote posteriori; ad esempio, impostate le ruote anteriori a 51 mm e quelle posteriori a 64 mm.

Sminuzzare le foglie

- Dopo la tosatura del tappeto erboso, almeno metà di esso deve essere visibile attraverso le foglie. All'occorrenza, effettuate più passate sulle foglie.
- Se il tappeto erboso è coperto solamente da un leggero strato di foglie, impostate tutte le ruote alla medesima altezza di taglio.
- Se il tappeto erboso è coperto da più di 12,7 cm di foglie, alzate di una o due tacche l'altezza di taglio anteriore rispetto alla posteriore, per agevolare l'aspirazione delle foglie sotto il piatto di taglio.
- Se il tosaerba non sminuzza finemente le foglie, rallentate la velocità di tosatura.
- Se nel tosare passate sopra delle foglie di quercia, in primavera potete aggiungere della calce per ridurne l'acidità.

Manutenzione

Nota: Determinare i lati sinistro e destro della macchina dalla normale posizione di funzionamento.

Programma di manutenzione raccomandato

Cadenza di manutenzione	Procedura di manutenzione
Dopo le prime 5 ore	• Cambiate l'olio motore.
Prima di ogni utilizzo o quotidianamente	• Controllate il livello dell'olio motore. • Controllate il tempo di arresto del freno della lama. La lama deve fermarsi entro tre secondi dal rilascio della barra di comando; in caso contrario rivolgetevi ad un Distributore autorizzato, per la riparazione. • Controllate i dispositivi di fissaggio della lama e quelli di fissaggio del motore, e se sono allentati, serrateli. • Togliete i ritagli d'erba e la morchia dal sottoscocca.
Ogni 25 ore	• Pulite il prefiltro e sostituite il filtro di carta dell'aria (in ambienti polverosi sostituite il filtro di carta dell'aria più sovente). • Controllate la candela e, se necessario, sostituitela.
Ogni 50 ore	• Cambiate l'olio motore (più sovente in ambienti polverosi). • Verificate che nell'impianto di alimentazione non vi siano fuoriuscite e che il tubo del carburante non sia consumato. All'occorrenza sostituite le parti avariate. • Regolate la trazione a ruote e lubrificatela. • Affilate la lama o sostituitela. Se il tagliente si smussa rapidamente in ambienti accidentati o sabbiosi, effettuatene più spesso la manutenzione.
Ogni 100 ore	• Pulite l'impianto di raffreddamento.
Prima del rimessaggio	• Svuotate il serbatoio del carburante prima di effettuare le riparazioni, come indicato, e prima del rimessaggio.

Importante: Per ulteriori interventi di manutenzione consultate il *Manuale dell'operatore del motore*.

Se lasciate il cappellotto sulla candela, qualcuno potrebbe avviare accidentalmente il motore e ferire gravemente voi od altre persone.

Scollegate il cappellotto dalla candela prima di effettuare interventi di manutenzione, e allontanatelo in modo che non venga accidentalmente a contatto con la candela.

Lubrificazione

Lubrificazione delle ruote motrici

Lubrificate i bracci orientabili ogni 25 ore di servizio o al termine della stagione.

1. Applicate due o tre gocce di olio leggero all'interno delle ruote anteriori ed all'esterno di tutti i bulloni delle ruote.
2. Fate girare le ruote per distribuire l'olio nelle boccole.
3. Tergete l'olio superfluo.
4. Spostate le leve dell'altezza di taglio delle ruote posteriori nella posizione 51 mm.
5. Tergete i raccordi d'ingrassaggio con un panno pulito (Figura 17).

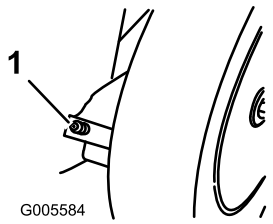

Figura 17

1. Raccordo d'ingrassaggio

6. Montate un ingrassatore a pressione sul raccordo d'ingrassaggio e pompate con cautela due o tre volte del grasso universale n. 2 a base di litio.

   Importante: Applicando il grasso con una pressione eccessiva potreste danneggiare le guarnizioni di tenuta.

Manutenzione del motore

Manutenzione del filtro dell'aria

Pulite il prefiltro e sostituite il filtro dell'aria ogni stagione od ogni 25 ore di servizio, più sovente in ambienti polverosi.

Importante: Non azionate il motore senza il filtro dell'aria completo, per evitare di danneggiare seriamente il motore.

1. Spegnete il motore e attendete che tutte le parti in movimento si siano fermate.
2. Scollegate il cappellotto dalla candela (Figura 12).
3. Togliete la vite di fissaggio dal coperchio del filtro dell'aria (Figura 18).

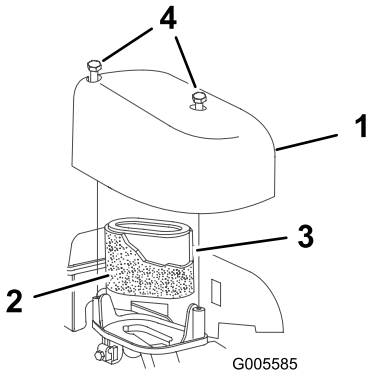

Figura 18

1. Coperchietto
2. Prefiltro in schiuma sintetica
3. Filtro dell'aria
4. Viti

4. Togliete il coperchio e pulitelo accuratamente (Figura 18).
5. Togliete il prefiltro in schiuma sintetica.
6. Lavate il prefiltro con acqua e detersivo neutro, e tamponatelo finché non è asciutto (Figura 18).
7. Togliete il filtro di carta dell'aria e gettatelo (Figura 18).

   Importante: Non cercate di pulire i filtri di carta.

8. Montate il nuovo filtro di carta dell'aria nel prefiltro in schiuma sintetica (Figura 18).
9. Montate il nuovo filtro dell'aria.
10. Montate il coperchio e fissatelo saldamente.

Cambio dell'olio motore

Cambiate l'olio dopo le prime 5 ore di funzionamento, ed in seguito ogni 50 ore di funzionamento od ogni

stagione. Fate girare il motore poco prima di cambiare l'olio, per riscaldarlo; l'olio caldo fluisce meglio e trasporta una maggiore quantità di sostanze inquinanti.

Nota: Cambiate l'olio ogni 25 ore di servizio quando lavorate con un carico pesante o in temperature ambiente elevate.

Spurgo dell'olio sopra la scocca (metodo preferito)

L'olio può scottare quando il motore è caldo, ed il contatto con l'olio caldo può causare gravi ustioni.

Evitate di toccare l'olio motore caldo durante lo spurgo.

1. Rimuovete il cesto di raccolta.
2. Spegnete il motore e attendete che tutte le parti in movimento si siano fermate.
3. Scollegate il cappellotto dalla candela (Figura 12).
4. Spurgate la benzina dal serbatoio del carburante; vedere Svuotamento del serbatoio del carburante.
5. Estraete l'asta di livello dal tubo dell'olio e collocate una bacinella di spurgo accanto al fianco sinistro del tosaerba.
6. Inclinate il tosaerba sul fianco **sinistro** per fare defluire l'olio nella bacinella di spurgo (Figura 19).

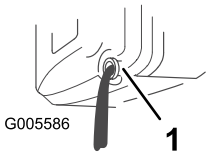

Figura 19

1. Tubo dell'olio

7. Raddrizzate il tosaerba.
8. Riempite il carter dell'olio con olio fresco fino alla linea di pieno (Full) sull'asta. Vedere Riempimento del carter dell'olio.
9. Inserite l'asta di livello.
10. Tergete l'olio versato.
11. Collegate il cappellotto alla candela.
12. Riciclate l'olio usato, nel rispetto delle leggi locali.

Spurgo dell'olio sotto la scocca (metodo opzionale)

Nota: Per questa operazione occorre una prolunga per leva a cricco di 3/8 pollice.

La lama è affilata, e può causare gravi ferite.

Indossate guanti di protezione o avvolgete con un cencio i taglienti affilati della lama.

1. Scollegate il cappellotto dalla candela (Figura 12).
2. Spurgate la benzina dal serbatoio del carburante; vedere Svuotamento del serbatoio del carburante.
3. Inclinate il tosaerba sul fianco **sinistro** e bloccatelo per impedire che cada.
4. Collocate una bacinella di spurgo sotto il tosaerba.
5. Togliete il tappo di spurgo dell'olio, raddrizzate il tosaerba e lasciate defluire l'olio nella bacinella (Figura 20).

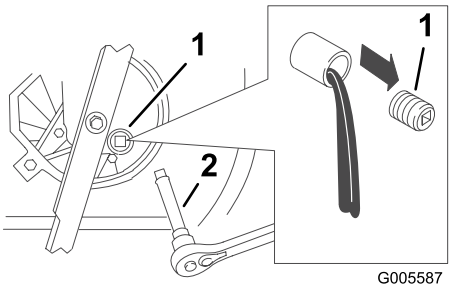

Figura 20

1. Tappo di spurgo dell'olio
2. Prolunga per leva a cricco, 3/8 poll.

Nota: Evitate di versare l'olio sulla cinghia.

Importante: All'occorrenza, spostate la lama per accedere al tappo di spurgo dell'olio. Spostate la lama il meno possibile per evitare problemi di avviamento in futuro.

6. Inclinate il tosaerba sul fianco **sinistro** e montate il tappo di spurgo dell'olio.
7. Togliete la bacinella di spurgo da sotto il tosaerba e raddrizzate il tosaerba.
8. Riempite il carter dell'olio con olio fresco fino alla linea di pieno (Full) sull'asta. Fate riferimento a Riempimento del carter dell'olio.
9. Inserite l'asta di livello.
10. Tergete l'olio versato.
11. Collegate il cappellotto alla candela.
12. Riciclate l'olio usato, nel rispetto delle leggi locali.

Sostituzione della candela

Controllate la candela ogni 25 ore di servizio. Utilizzate una candela **Champion RC12YC** o equivalente.

1. Spegnete il motore e attendete che tutte le parti in movimento si siano fermate.
2. Scollegate il cappellotto dalla candela (Figura 12).
3. Pulite attorno alla candela.
4. Togliete la candela dalla testata.

   Importante: Le candele incrinate, incrostate o sporche devono essere sostituite. Non pulite gli elettrodi, perché i granelli che penetrano nel cilindro possono danneggiare il motore.
5. Regolate la distanza tra gli elettrodi della candela a 0,5 mm (Figura 21).

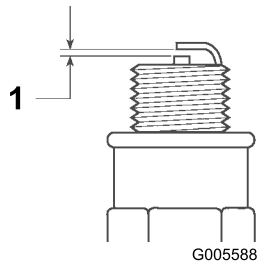

Figura 21

1. 0,5 mm

6. Montate la candela e la guarnizione di tenuta.
7. Serrate la candela a 20 Nm.
8. Collegate il cappellotto alla candela.

Manutenzione del sistema di alimentazione

Svuotamento del serbatoio del carburante

1. Spegnete il motore e lasciate che si raffreddi.

   Importante: Drenate la benzina esclusivamente a motore freddo.
2. Scollegate il cappellotto dalla candela (Figura 12).
3. Togliete il tappo del serbatoio del carburante.
4. Utilizzate una pompa a mano per pompare la benzina in una tanica pulita, omologata per benzina.
5. Collegate il cappellotto alla candela.
6. Fate girare il motore finché non si ferma.
7. Avviate di nuovo il motore e verificate che tutta la benzina sia effluita dal carburatore.

Manutenzione del sistema di trazione

Regolazione della trazione a ruote

Se la trazione automatica non funziona, o se il tosaerba tende a spostarsi in avanti quando disinnestate la trazione a ruote, regolate il cavo di comando della trazione.

1. Spegnete il motore e attendete che tutte le parti in movimento si siano fermate.
2. Scollegate il cappellotto dalla candela.
3. Allentate il dado sul blocco di sostegno (Figura 22).

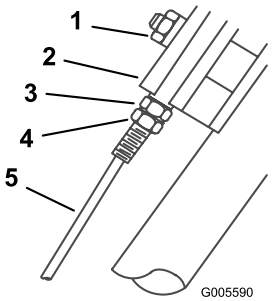

Figura 22

1. Dado
2. Blocco di sostegno
3. Controdado superiore
4. Controdado inferiore
5. Cavo della trazione a ruote

4. Allentate il controdado inferiore sul cavo della trazione a ruote.
5. Sollevate la barra di comando finché non notate una certa resistenza. Quando è correttamente regolata, la barra di comando deve trovarsi a 4 cm dalla stegola (Figura 23).

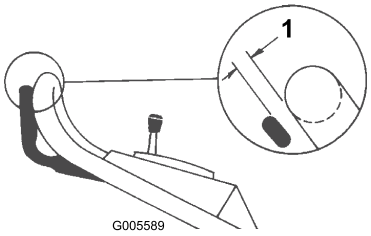

Figura 23

1. 4 cm

6. Alzate il controdado superiore per aumentare la luce tra la barra di comando e la stegola, oppure abbassatelo per ridurla.
7. Serrate il controdado inferiore per bloccare il controdado superiore contro il blocco di sostegno (Figura 23).
8. Serrate il dado sul blocco di sostegno.

Manutenzione della lama

Mantenere la lama

Per ottenere prestazioni ottimanli, la lama deve essere diritta e affilata. Controllate e affilate la lama periodicamente.

La lama è affilata, e può causare gravi ferite.

Indossate guanti di protezione o avvolgete con un cencio i taglienti affilati della lama.

1. Spegnete il motore e attendete che tutte le parti in movimento si siano fermate.
2. Scollegate il cappellotto dalla candela (Figura 12).

Inclinando il tosaerba potreste causare la fuoriuscita di carburante dal carburatore o dal serbatoio del carburante. La benzina è molto infiammabile ed esplosiva, e in alcune condizioni può causare infortuni e danni.

Per evitare di spargere carburante fate girare il motore a secco, oppure svuotate la benzina mediante una pompa a mano, mai con un sifone.

3. Spurgate la benzina dal serbatoio del carburante; vedere Svuotamento del serbatoio del carburante.
4. Inclinate il tosaerba sul fianco **sinistro**.

Importante: Spostate la lama il meno possibile per evitare problemi di avviamento in futuro.

Controllo della lama

Verificate attentamente che la lama sia affilata e non usurata, con particolare riferimento al punto in cui la sezione piatta s'incontra con la sezione curva (Figura 24A). Sabbia e materiali abrasivi possono consumare il metallo che connette le sezioni piatta e curva della lama, per cui si consiglia di controllare la lama prima di usare il tosaerba. Sostituite la lama se notate una scanalatura o segni di usura (Figura 24B e Figura 24C); vedere Rimozione della lama.

Figura 24

1. Costa
2. Sezione piatta della lama
3. Usura
4. Scanalatura formata

Nota: Per ottenere prestazioni ottimali montate una nuova lama prima dell'inizio della stagione della tosatura. Durante l'anno mantenete il tagliente limando le piccole schegge che talvolta si formano.

Le lame consumate o danneggiate possono spezzarsi e scagliare frammenti in direzione dell'operatore o di astanti, causando gravi ferite o anche la morte.

- **Controllate la lama ad intervalli regolari, per accertare che non sia consumata o danneggiata.**
- **Se la lama è consumata o danneggiata, sostituitela.**

Rimozione della lama

1. Afferrate l'estremità della lama con un cencio o un guanto bene imbottito.
2. Togliete il bullone della lama e la lama (Figura 25).

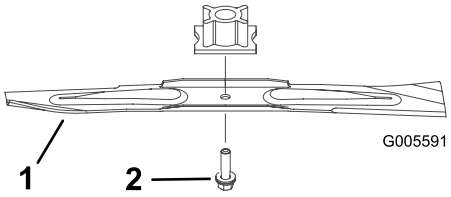

Figura 25

1. Lama
2. Bullone della lama

Affilatura della lama

Limate la parte superiore della lama per mantenere l'angolo di taglio originale (Figura 26A) ed il raggio interno del tagliente (Figura 26B). La lama rimarrà bilanciata soltanto se rimuoverete una quantità uguale di materiale da entrambi i taglienti.

Figura 26

1. Affilate soltanto a questo angolo.
2. Mantenete il raggio originale in questo punto.

Bilanciamento della lama

1. Verificate il bilanciamento della lama collocando il foro centrale della lama su un chiodo o sul codolo di un cacciavite serrato orizzontalmente in una morsa (Figura 27).

Figura 27

Nota: Potete verificare il bilanciamento anche con un bilanciatore di lame in commercio.

2. Se una estremità della lama si dovesse abbassare, limatela (non limate il tagliente o l'estremità ad esso adiacente). La lama è perfettamente bilanciata quando nessuno dei lati si abbassa.

Montaggio della lama

1. Montate una lama Toro affilata e bilanciata, ed il relativo bullone.

   Nota: La costa della lama deve essere rivolta verso la parte superiore della scocca del tosaerba.

2. Serrate i dadi della lama a 82 Nm.
3. Raddrizzate il tosaerba in posizione di servizio.
4. Collegate il cappellotto alla candela.

Pulizia

Pulizia dell'impianto di raffreddamento

Ogni 100 ore di servizio, od ogni stagione, eliminate morchia e pula dal cilindro, dalle alette della testa del cilindro, dal carburatore e dal leveraggio. Togliete i corpi estranei dalle fessure della presa d'aria sulla sede dell'avviatore autoavvolgente, al fine di garantire un idoneo raffreddamento e prestazioni ottimali del motore.

Pulizia del sottoscocca del tosaerba

Inclinando il tosaerba potreste causare la fuoriuscita di carburante dal carburatore o dal serbatoio del carburante. La benzina è molto infiammabile, esplosiva e, in alcune condizioni, può causare infortuni e danni.

Per evitare di spargere carburante fate girare il motore a secco, oppure svuotate la benzina mediante una pompa a mano, mai con un sifone.

Inclinate il tosaerba sul fianco sinistro e raschiatelo finché non è pulito.

1. Rimuovete il cesto di raccolta.
2. Scollegate il cappellotto dalla candela (Figura 12).
3. Spurgate il carburante dal serbatoio. Vedere Svuotamento del serbatoio carburante.
4. Inclinate il tosaerba sul fianco **sinistro**.
5. Togliete morchia e sfalcio con un raschietto di legno duro. Evitate di toccare bavature e taglienti affilati.

   Importante: Spostate la lama il meno possibile per evitare problemi di avviamento in futuro.
6. Raddrizzate il tosaerba in posizione di servizio.
7. Collegate il cappellotto alla candela.

Rimessaggio

Preparate il tosaerba per il rimessaggio di fine stagione osservando le procedure di manutenzione consigliate. Vedere Manutenzione

Conservate il tosaerba in un luogo fresco, pulito e asciutto. Copritelo con un telo per mantenerlo pulito e protetto.

Preparazione del sistema di alimentazione

La benzina evapora se viene conservata per molto tempo, ed esplode se viene a contatto con una fiamma libera.

- **Non conservate la benzina per lunghi periodi.**
- **Non conservate il tosaerba con benzina nel serbatoio o nel carburatore in un luogo chiuso in cui si trovi una fiamma libera. (Es. nelle vicinanze di un forno o della fiamma spia di uno scaldaacqua).**
- **Lasciate che il motore si raffreddi prima di riporlo in un luogo chiuso.**

Svuotate il serbatoio del carburante dopo l'ultima tosatura, prima del rimessaggio del tosaerba.

1. Fate funzionare il tosaerba finché il motore non si ferma per mancanza di carburante.
2. Iniettate la benzina nel motore e avviatelo di nuovo.
3. Lasciate che il motore giri finché non si ferma. Quando non si accende più, il motore è asciutto abbastanza.

Preparazione del motore

1. Cambiate l'olio del carter mentre il motore è caldo. Vedere Cambio dell'olio motore.
2. Togliete la candela.
3. Da una lattina versate una cucchiaiata di olio nel carter, attraverso il foro della candela.
4. Utilizzando il cavo di avviamento, fate girare più volte il motore, lentamente, per distribuire l'olio.
5. Montate la candela, **senza** collegare il cappellotto.

Informazioni generali

1. Pulite la scocca del tosaerba. Vedere Pulizia del sottoscocca del tosaerba.
2. Eliminate morchia e residui di sfalcio dal cilindro, dalle alette della testata e dalla sede della ventola.
3. Eliminate sfalcio, morchia e fanghiglia dalle parti esterne del motore, dalla copertura protettiva e da sopra la scocca del tosaerba.
4. Controllate le condizioni della lama. Vedere Manutenzione della lama.
5. Revisionate il filtro dell'aria; vedere Revisione del filtro dell'aria.
6. Lubrificate la trazione automatica; vedere Lubrificazione delle ruote motrici.
7. Serrate tutti i dadi, i bulloni e le viti.
8. Ritoccate le superfici arrugginite e scheggiate con vernice reperibile da un Distributore autorizzato.

Rimozione del tosaerba dal rimessaggio

L'incorretta apertura o chiusura della stegola può schiacciare, allungare o danneggiare uno o più cavi. Un cavo schiacciato, allungato o danneggiato può causare un'avaria e creare condizioni di utilizzo pericolose.

- **Non schiacciate, allungate o danneggiate i cavi.**
- **Maneggiate i cavi con cautela quando piegate o aprite la stegola.**
- **Non utilizzate il tosaerba se uno o più cavi sono schiacciati, allungati o danneggiati. Rivolgetevi a un Distributore autorizzato.**

1. Aprite con cautela la stegola superiore fin quando s'inserisce nella stegola inferiore, e serrate le manopole.
2. Controllate tutti i dispositivi di fermo e serrateli.
3. Togliete la candela e fate girare velocemente il motore utilizzando l'innesco, per eliminare l'olio superfluo dal cilindro.
4. Pulite la candela o sostituitela qualora sia incrinata, rotta o se gli elettrodi sono consumati.
5. Montate la candela e serratela a 20 Nm.
6. Osservate le procedure di manutenzione consigliate; vedere Manutenzione.
7. Rabboccate il serbatoio del carburante con benzina fresca e pulita.
8. Controllate il livello dell'olio motore. Vedere Controllo del livello dell'olio motore.
9. Collegate il cappellotto alla candela.

Localizzazione guasti

Problema	Possibile causa	Rimedio
Il motore non si avvia	1. Il serbatoio carburante è vuoto o l'impianto di alimentazione contiene carburante stantio.	1. Spurgate e/o riempite il serbatoio del carburante con benzina fresca. Se il problema perdura, rivolgetevi a un Distributore autorizzato.
	2. La leva dell'acceleratore non si trova in posizione Starter.	2. Portate la leva dell'acceleratore in posizione Starter.
	3. Il cappellotto non è collegato alla candela.	3. Collegate il cappellotto alla candela.
	4. La candela è sporca, imbrattata o la distanza tra gli elettrodi è errata.	4. Controllate la candela e, all'occorrenza, regolate la distanza fra gli elettrodi. Se la candela è sporca, imbrattata o incrinata, sostituitela.
Il motore si avvia con difficoltà o perde potenza	1. Benzina stantia nel serbatoio del carburante.	1. Spurgate il serbatoio del carburante e riempitelo di benzina fresca.
	2. Il foro di sfiato del tappo del carburante è ostruito.	2. Pulite il foro di sfiato del tappo del carburante, o sostituite il tappo.
	3. L'elemento del filtro dell'aria è sporco e riduce il flusso d'aria.	3. Pulite il prefiltro dell'aria e/o sostituite il filtro di carta dell'aria.
	4. Il sottoscocca del tosaerba contiene sfalcio e detriti.	4. Pulite il sottoscocca del tosaerba.
	5. La candela è sporca, imbrattata o la distanza tra gli elettrodi è errata.	5. Controllate la candela e, all'occorrenza, regolate la distanza fra gli elettrodi. Se la candela è sporca, imbrattata o incrinata, sostituitela.
	6. Il livello dell'olio motore è basso o l'olio è sporco.	6. Controllate l'olio motore. Cambiate l'olio se è sporco, o rabboccate se è scarso.
Il motore non è regolare	1. Il cappellotto non è collegato alla candela.	1. Collegate il cappellotto alla candela.
	2. La candela è sporca, imbrattata o la distanza tra gli elettrodi è errata.	2. Controllate la candela e, all'occorrenza, regolate la distanza fra gli elettrodi. Se la candela è sporca, imbrattata o incrinata, sostituitela.
	3. La leva dell'acceleratore non si trova in posizione Fast.	3. Portate la leva dell'acceleratore in posizione Fast.
	4. L'elemento del filtro dell'aria è sporco e riduce il flusso d'aria.	4. Pulite il prefiltro dell'aria e/o sostituite il filtro di carta dell'aria.
Il tosaerba o il motore vibrano in modo eccessivo	1. La lama è piegata o sbilanciata.	1. Bilanciate la lama. Se la lama è piegata, sostituitela.
	2. I dadi di fissaggio della lama sono allentati.	2. Serrate i dadi di fissaggio della lama.
	3. Il sottoscocca del tosaerba contiene sfalcio e detriti.	3. Pulite il sottoscocca del tosaerba.
	4. I bulloni di fissaggio del motore sono allentati.	4. Serrate i bulloni di fissaggio del motore.
Taglio non uniforme	1. L'altezza delle quattro ruote non è uguale.	1. Regolate le quattro ruote alla stessa altezza.
	2. La lama è ottusa.	2. Affilate e bilanciate la lama.
	3. Avete tosato ripetutamente nella stessa direzione.	3. Cambiate la direzione di tosatura.
	4. Il sottoscocca del tosaerba contiene sfalcio e detriti.	4. Pulite il sottoscocca del tosaerba.

Problema	Possibile causa	Rimedio
La trazione automatica del tosaerba non funziona	1. Il cavo della trazione automatica non è regolato o è danneggiato. 2. Vi sono detriti sotto il paracinghia.	1. Regolate il cavo della trazione automatica. All'occorrenza sostituitelo. 2. Rimuovete i detriti da sotto il paracinghia.

Note:

Note:

Note:

La garanzia del marchio Toro

Condizioni e prodotti coperti

The Toro® Company e la sua affiliata, Toro Warranty Company garantiscono all'acquirente originale*, ai sensi di un accordo tra di loro siglato, la riparazione di qualsiasi prodotto Toro utilizzato a normale uso residenziale* qualora esso presentasse difetti di materiale o lavorazione. I seguenti periodi di tempo vengono applicati dalla data d'acquisto originale:

Prodotti	Periodo di garanzia
Tosaerba elettrici con operatore a piedi	Garanzia limitata di due anni
Rider con motore posteriore	Garanzia limitata di due anni
Trattori per tappeti erbosi e giardini	Garanzia limitata di due anni
Prodotti elettrici portatili	Garanzia limitata di due anni
Spazzaneve	Garanzia limitata di due anni
Consumer Zero Turn	Garanzia limitata di due anni

* “Acquirente originale” significa la persona che ha acquistato i prodotti Toro originariamente.

* “Normale uso residenziale” significa l'uso del prodotto sul lotto della vostra abitazione. L'utilizzo in più luoghi è considerato uso commerciale, ed in questo caso viene applicata la garanzia per uso commerciale.

Garanzia limitata per uso commerciale

I prodotti e gli accessori Consumer Toro utilizzati a scopo commerciale, istituzionale o per noleggio sono garantiti esenti da difetti di materiale e lavorazione per i seguenti periodi di tempo dalla data d'acquisto originale:

Prodotti	Periodo di garanzia
Tosaerba elettrici con operatore a piedi	Garanzia di 90 giorni
Rider con motore posteriore	Garanzia di 90 giorni
Trattori per tappeti erbosi e giardini	Garanzia di 90 giorni
Prodotti elettrici portatili	Garanzia di 90 giorni
Spazzaneve	Garanzia di 90 giorni
Consumer Zero Turn	Garanzia di 45 giorni

Istruzioni per ottenere il servizio in garanzia

Se credete che il vostro prodotto Toro presenti un difetto di materiale o lavorazione, procedete come segue.

1. Per la revisione del prodotto rivolgetevi al rivenditore di zona. Se per un qualsiasi motivo non fosse possibile contattare il vostro rivenditore di zona, per la revisione del prodotto potete rivolgervi a un distributore autorizzato Toro.
2. Portate il prodotto e la prova d'acquisto (ricevuta di vendita) dove lo avete acquistato o al Centro Assistenza.

Se per qualsiasi motivo non siete soddisfatti dell'analisi o del servizio del Centro Assistenza, contattate l'importatore Toro oppure noi stessi al:

Customer Care Department, Consumer Division
Toro Warranty Company
8111 Lyndale Avenue South
Bloomington, MN 55420-1196
Manager: Assistenza tecnica prodotti: 001-952-887-8248

Vedere l'acclusa lista dei distributori.

Responsabilità del proprietario

In veste di proprietario dovete mantenere il vostro prodotto Toro osservando le procedure di manutenzione riportate nel manuale dell'operatore. La manutenzione ordinaria è a vostro carico, sia essa eseguita da un concessionario o da voi stesso.

Articoli e condizioni non coperti da garanzia

Quanto segue è escluso dalla presente espressa garanzia.

- Il costo della regolare manutenzione e di ricambi tipo filtri, carburante, lubrificanti, parti per la messa a punto, affilatura lame e regolazione della frizione.
- Qualsiasi prodotto o pezzo modificato o impropriamente utilizzato, o che debba essere sostituito o riparato a causa di normale usura, incidenti o mancanza di corretta manutenzione.
- Le riparazioni necessarie a causa dell'uso di carburante inadatto, presenza di sostanze inquinanti nel sistema di alimentazione o mancanza di un'adeguata preparazione del sistema di alimentazione prima di pause di utilizzo di oltre tre mesi.
- Motore e trasmissione, che sono coperti dalle pertinenti garanzie del produttore, con clausole e condizioni a parte.

Tutte le riparazioni coperte dalla presente garanzia devono essere eseguite da un Centro Assistenza Toro autorizzato, utilizzando parti di ricambio Toro approvate.

Condizioni generali

L'acquisto è coperto dalle leggi nazionali di ciascun paese. La presente garanzia non limita i diritti riservati all'acquirente da tali leggi.

International Distributor List—Consumer Products

Distributor:	Country:	Phone Number:
Atlantis Su ve Sulama Sisstemleri Lt	Turkey	90 216 344 86 74
Balama Prima Engineering Equip	Hong Kong	852 2155 2163
B-Ray Corporation	Korea	82 32 551 2076
Casco Sales Company	Puerto Rico	787 788 8383
Ceres S.A	Costa Rica	506 239 1138
CSSC Turf Equipment (pvt) Ltd	Sri Lanka	94 11 2746100
Cyril Johnston & Co	Nothern Ireland	44 2890 813 121
Equiver	Mexico	52 55 539 95444
Femco S.A.	Guatemala	502 442 3277
G.Y.K. Company ltd.	Japan	81 726 325 861
Geomechaniki of Athens	Greece	30 10 935 0054
Guandong Golden Star	China	86 20 876 51338
Hako Gorund and Garden	Sweden	46 35 10 0000
Hydroturf Int. Co	Dubai United Arab Emirates	97 14 347 9479
Hydroturf Egypt LLC	Egypt	202 519 4308
Ibea S.p.A.	Italy	39 0331 853611
Irriamc	Portugal	351 21 238 8260
Jean Heybroek b.v.	Netherlands	31 30 639 4611
Lely (U.K.) Limited	United Kingdom	44 1480 226 800
Maquiver S.A.	Colombia	57 1 236 4079
Maruyama Mfg. Co. Inc.	Japan	81 3 3252 2285
Metra Kft	Hungary	36 1 326 3880
Mountfield a.s.	Czech Republic	420 255 704 220
Munditol S.A.	Argentina	54 11 4 821 9999
Oslinger Turf Equipment SA	Ecuador	593 4 239 6970
Oy Hako Ground and Garden Ab	Finland	358 987 00733
Parkland Products Ltd	New Zealand	64 3 34 93760
Prochaska & Cie	Austria	43 1 278 5100
RT Cohen 2004 Ltd	Israel	972 986 17979
Riversa	Spain	34 9 52 83 7500
Roth Motorgerate GmBh & Co	Germany	49 7144 2050
Sc Svend Carlsen A/S	Denmark	45 66 109 200
Solvert S.A.S	France	33 1 30 81 77 00
Spypros Stavrinides Limited	Cyprus	357 22 434131
Surge Systems India Limited	India	91 1 292299901
T-Markt Logistics Ltd	Hungary	36 26 525 500
Toro Australia	Australia	61 3 9580 7355
Toro Europe BVBA	Belgium	32 14 562 960