Form No. 3356-810 Rev A

TORO®

Count on it.

Gebruikershandleiding

53cm Rear-Bagging Lawn Mower

Modelnr.: 26634—Serienr. 270000001 og højere

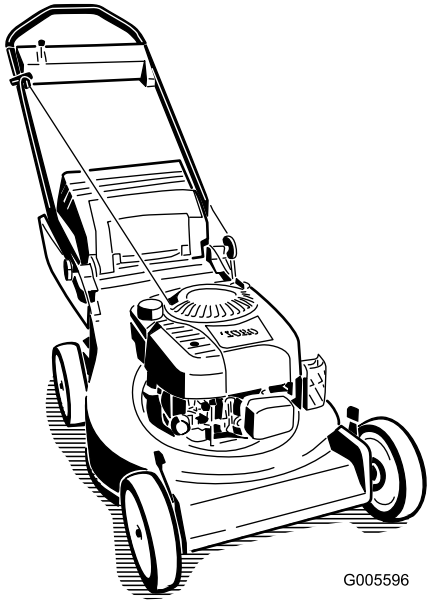

G005596

CE

Registreer uw product op www.Toro.com

Vertaling van de oorspronkelijke tekst (NL)

Inleiding

Lees deze handleiding zorgvuldig, zodat u weet hoe u de machine op de juiste wijze kunt gebruiken en onderhouden en letsel en schade aan de machine kunt voorkomen. U bent verantwoordelijk voor het juiste en veilige gebruik van de machine.

U kunt rechtstreeks met Toro op www.Toro.com contact opnemen om informatie over producten en accessoires te verkrijgen, een dealer te vinden of uw product te registreren.

Als u service, originele Toro-onderdelen of aanvullende informatie nodig hebt, kunt u contact opnemen met een erkende Service Dealer of met de klantenservice van Toro. U dient hierbij altijd het modelnummer en het serienummer van het product te vermelden. De locatie van het plaatje met het modelnummer en het serienummer van het product is aangegeven op Figuur 1. U kunt de nummers noteren in de ruimte hieronder.

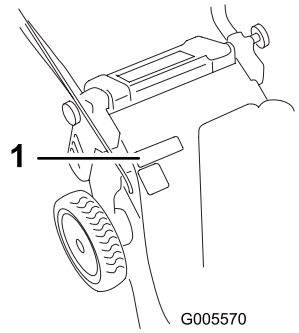

Figuur 1

1. Plaats van modelnummer en serienummer

Modelnr.: _____

Serienr.: _____

Deze handleiding noemt een aantal mogelijke gevaren en bevat een aantal veiligheidsberichten (Figuur 2) met de volgende veiligheidssymbolen, die duiden op een gevaarlijke situatie die zwaar lichamelijk letsel of de dood tot gevolg kan hebben wanneer de veiligheidsvoorschriften niet in acht worden genomen.



Figuur 2

1. Veiligheidssymbool

Er worden in deze handleiding twee woorden gebruikt om uw aandacht op bijzondere informatie te vestigen. **Belangrijk** attendeert u op bijzondere technische informatie en **Opmerking** duidt algemene informatie aan die bijzondere aandacht verdient.

Inhoud

Inleiding 2
Veiligheid 4
Algemene veiligheidsregels i.v.m. de maaimachine 4
Geluidsdruk 6
Geluidsniveau 6
Trilling op handen/armen 6
Veiligheids- en instructiestickers 6
Montage 7
1 De handgreep bevestigen 7
2 Het startkoord bevestigen 8
3 Het carter vullen met olie 8
Algemeen overzicht van de machine 10
Bedieningsorganen 10
Gebruiksaanwijzing 11
Motoroliepeil controleren 11
De brandstoftank vullen met benzine 11
Motor starten 12
Motor afzetten 13
Zelfaandrijving gebruiken 13
Maaihoogte instellen 13
De graszak gebruiken 14
Tips voor bediening en gebruik 15
Onderhoud 17
Aanbevolen onderhoudsschema 17
Smering 18
De aandrijfwielen smeren 18
Onderhoud motor 18
Onderhoud van het luchtfilter 18
Motorolie verversen 18
Bougie vervangen 20
Onderhoud brandstofsysteem 20

© 2007—The Toro® Company
8111 Lyndale Avenue South
Bloomington, MN 55420

U kunt contact met ons opnemen op www.Toro.com.
Printed in the USA.
Alle rechten voorbehouden

Benzine aftappen uit de brandstoftank 20
Onderhoud aandrijfsysteem 20
De wielaandrijving aftstellen 20
Onderhoud van het maaimes 21
Onderhoud van het maaimes 21
Reiniging 22
Het koelsysteem reinigen 22
Onderkant van de maaikast reinigen 23
Stalling 24
Het brandstofsysteem klaarmaken 24
De motor klaarmaken 24
Algemene informatie 24
Na de stalling 24
Problemen, oorzaak en remedie 26

Veiligheid

Onjuist gebruik of onderhoud van de machine kan letsel veroorzaken. Om dit risico te verminderen, dient u zich aan de volgende instructies te houden.

Toro heeft deze maaimachine ontwikkeld en getest om een redelijke mate van gebruiksveiligheid te bieden; niet-naleving van deze instructies kan evenwel leiden tot lichamelijk letsel.

Het is van essentieel belang dat u of elke andere gebruiker van de maaimachine eerst de handleiding leest en begrijpt alvorens de motor te starten. Hierdoor wordt maximale veiligheid, de beste maairesultaten en inzicht in het product verkregen. Let vooral op het veiligheidssymbool ⚠ dat betekent Voorzichtig, Waarschuwing of Gevaar – "instructie voor persoonlijke veiligheid." Lees die instructie en zorg ervoor dat u die begrijpt omdat deze betrekking heeft op de veiligheid. Niet-naleving van de instructie kan leiden tot lichamelijk letsel.

Algemene veiligheidsregels i.v.m. de maaimachine

De volgende instructies zijn ontleend aan ISO-norm 5395.

Deze maaimachine kan handen of voeten amputeren en voorwerpen uitwerpen. Als u de hierna beschreven veiligheidsinstructies niet opvolgt, kan dat ernstig letsel of de dood tot gevolg hebben.

Instructie

- Lees de instructies aandachtig door. Zorg ervoor dat u vertrouwd raakt met de bedieningsorganen en weet hoe u de machine moet gebruiken.
- Laat nooit kinderen of personen die de instructies niet kennen, de maaimachine gebruiken. Voor de bestuurder kan een wettelijke minimumleeftijd gelden.
- Onthoud dat de bestuurder verantwoordelijk is voor ongevallen of schade aan andere personen of hun eigendommen.
- Zorg ervoor dat u alle pictogrammen op de maaimachine of in de instructies begrijpt.

Benzine

WAARSCHUWING – Benzine is uiterst ontvlambaar. Neem de volgende voorzorgsmaatregelen.

- Bewaar brandstof uitsluitend in tanks of blikken die daarvoor speciaal zijn bedoeld.
- Vul de brandstoftank nooit binnenshuis; tijdens het bijvullen niet roken.
- Vul brandstof bij voordat u de motor aanzet. Verwijder nooit de dop van de brandstoftank en vul nooit benzine bij wanneer de motor loopt of heet is.
- Als er brandstof gemorst mag u de motor niet aanzetten, maar dient u eerst de maaimachine verplaatsen. Zorg ervoor dat er geen ontstekingsbronnen in de buurt van de gemorste brandstof komen totdat alle benzinedampen verdwenen zijn.
- Doe steeds de dop weer zorgvuldig op brandstoftanks en -containers.

Voor ingebruikname

- Draag tijdens het maaien altijd een lange broek en stevige schoenen. Draag geen schoenen met open tenen en loop niet op blote voeten.
- Inspecteer eerst grondig het terrein waar u de machine wilt gebruiken, en verwijder alle stenen, takken, draden, botten of andere vreemde voorwerpen.
- Controleer vóór gebruik altijd of de beschermplaten en veiligheidsvoorzieningen zoals grasgeleiders en grasvanger, op hun plaats zitten en naar behoren werken.
- Controleer de messen, bevestigingsbouten en het maaimechanisme altijd op sporen van slijtage of beschadiging vóór het gebruik. Vervang versleten of beschadigde messen en bouten altijd als complete set om een goede balans te behouden.

Starten

- Schakel alle mes- en aandrijfkoppelingen uit en zet de versnelling in de neutraalstand voordat u de motor start.
- Houd de maaimachine niet schuin als u de machine start of de motor aanzet, behalve als u de machine schuin moet houden om te starten.

Houd de machine in dat geval niet schuiner dan nodig is, en til alleen de zijde op die het verst van u verwijderd is.

- Houd u bij het starten of aanzetten van de motor zorgvuldig aan de voorschriften en houd uw voeten uit de buurt van de maaimes(sen) en niet vóór de afvoeropening.

Bediening

- Houd iedereen weg uit het gebied waarin u de machine gebruikt, met name kinderen en huisdieren.
- Maai uitsluitend bij daglicht of goed kunstlicht.
- Gebruik indien mogelijk de maaimachine niet op een nat gazon.
- Let op kuilen in het terrein en andere verborgen gevaren.
- Houd handen en voeten uit de buurt van draaiende onderdelen. Blijf altijd uit de buurt van de afvoeropening.
- U mag een maaimachine nooit optillen of dragen terwijl de motor loopt.
- Ga zeer voorzichtig te werk als u een loopmaaimachine achteruitrijdt of naar u toetrekt.
- Lopen, nooit rennen.
- Hellingen:
  - Maai niet op al te steile hellingen.
  - Wees uiterst voorzichtig op hellingen.
  - Maai dwars over een helling, nooit helling op en af, en wees uiterst voorzichtig als u op een helling van richting verandert.
  - Zorg dat u op hellingen altijd stevig staat.
- Neem gas terug als u de tractie-koppeling inschakelt, vooral wanneer de machine in een hoge versnelling staat. Verminder de snelheid op een helling en in een scherpe bocht om te voorkomen dat de machine omkiept of dat u de controle over de machine verliest.
- Zorg ervoor dat het mes stilstaat als u de maaimachine schuin moet houden om oppervlakken over te steken die niet met gras zijn begroeid, en als u de machine naar het terrein brengt waar u moet maaien of daar weer weghaalt.
- Laat de motor nooit in een afgesloten ruimte lopen, omdat zich daar giftige koolmonoxidedampen kunnen verzamelen.
- Zet de motor af
  - als u de maaimachine achterlaat;
  - voordat u brandstof bijvult.
  - voordat u de grasvanger verwijdert.
  - voordat u de maaihoogte instelt, tenzij die vanaf de bestuurdersposition kan worden ingesteld.
- Zet de motor af en maakt de bougiekabel los.
  - voordat u verstoppingen verwijdert of de afvoertunnel ontstopt.
  - voordat u de maaimachine controleert, reinigt of daaraan werkzaamheden verricht.
  - als u een vreemd voorwerp heeft geraakt, moet u de maaimachine op beschadigingen controleren en reparaties uitvoeren voordat u de machine opnieuw start en weer in gebruik neemt.
  - als de maaimachine abnormaal begint te trillen (direct controleren).
- Neem gas terug terwijl de motor uitloopt en sluit de brandstofklep als u klaar bent met maaien.
- Let op het verkeer als u in de buurt van een weg werkt of deze oversteekt.

Onderhoud en stalling

- Draai alle moeren, bouten en schroeven regelmatig strak aan, zodat de machine steeds veilig in gebruik is.
- Gebruik geen hoge druk als u werktuigen op de machine reinigt.
- Stal de machine nooit met benzine in de tank in een gebouw waar dampen open vlammen of vonken kunnen bereiken.
- Laat de motor afkoelen voordat u de machine in een afgesloten ruimte stalt.
- Om het risico van brand te verminderen, moet u de motor, de geluiddemper, het accucompartiment en de benzinetank vrij van gras, bladeren of overtollig vet houden.
- U moet de onderdelen van de grasvanger en de afvoergeleider veelvuldig controleren en, indien nodig, vervangen door onderdelen die de fabrikant heeft aanbevolen.
- Vervang versleten of beschadigde onderdelen met het oog op een veilig gebruik.
- Vervang geluiddempers die gebreken vertonen.

- Als het nodig is de brandstoftank af te tappen, doe dit dan buiten.
- Verander de instellingen van de motor niet en voorkom overbelasting van de motor. Laat de motor niet met een te hoog toerental lopen omdat dit de kans op ongevallen kan vergroten.
- Wees voorzichtig als u de machine afstelt, teneinde te voorkomen dat uw vingers bekneld raken tussen de draaiende messen en de vaste onderdelen van de machine.
- **Om de beste prestaties en een veilig gebruik te verzekeren, dient u uitsluitend originele Toro -onderdelen en accessoires gebruiken. Nooit universele onderdelen en accessoires gebruiken; deze kunnen de veiligheid in gevaar brengen.**

Geluidsdruk

Deze machine oefent een A-gewogen equivalente continue geluidsdruk uit op het gehoor van de bestuurder van 89 dBA, gebaseerd op metingen bij identieke machines volgens EN 11094 en EN 836 procedures.

Geluidsniveau

Deze machine oefent een A-gewogen equivalente continue geluidsdruk van 98 dBA uit, gebaseerd op metingen bij identieke machines volgens EN 11094 procedures.

Trilling op handen/armen

Deze machine heeft een maximaal trillingsniveau van 4,6 m/s^2 op de handen en armen, gebaseerd op metingen bij identieke machines volgens EN 1033 procedures.

Veiligheids- en instructiestickers



Veiligheidsstickers en veiligheidsinstructies zijn gemakkelijk zichtbaar voor de bestuurder en bevinden zich bij plaatsen waar gevaar kan ontstaan. Vervang alle beschadigde of verdwenen stickers.

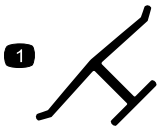

Merkteken van fabrikant

1. Geeft aan dat het mes onderdeel van een originele Toro-maaimachine is.

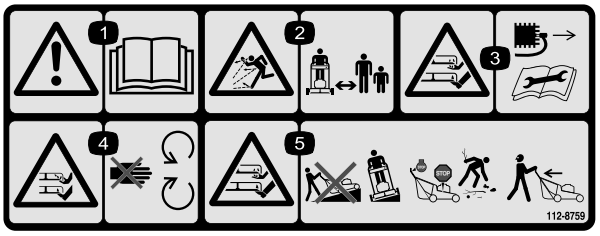

112-8759

1. Waarschuwing—Lees de *Gebruikershandleiding*.
2. De machine kan voorwerpen uitwerpen—Houd omstanders op een veilige afstand van de machine.
3. Handen of voeten kunnen worden gesneden/geamputeerd, maaimes – Trek de bougiekabel van de bougie en lees de instructies alvorens service of onderhoudswerkzaamheden uit te voeren; blijf uit de buurt van bewegende onderdelen.
4. Handen of voeten kunnen worden gesneden/geamputeerd, maaimes—Blijf uit de buurt van bewegende onderdelen.
5. Handen of voeten kunnen worden gesneden/geamputeerd, maaimes—Maai nooit heuvelopwaarts en heuvelafwaarts; gebruik de machine dwars op hellingen; zet de motor af alvorens de bedieningspositie te verlaten; en kijk achterom als u achteruitloopt.

Montage

Losse onderdelen

Gebruik onderstaande lijst om te controleren of alle onderdelen zijn geleverd.

Stap	Omschrijving	Hoeveelheid	Gebruik
1	Handgreep Bout Borgmoer Kabelklemband	1 1 1 1	De handgreep bevestigen.
2	Geen onderdelen vereist	–	Het startkoord bevestigen.
3	Geen onderdelen vereist	–	Het carter met olie bijvullen

Opmerking: Bepaal vanuit de normale bedieningspositie de linker- en rechterzijde van de machine.

1

De handgreep bevestigen

Benodigde onderdelen voor deze stap:

1	Handgreep
1	Bout
1	Borgmoer
1	Kabelklemband

Procedure

1. Draai de knoppen op de bevestigingsbeugels los (Figuur 3).

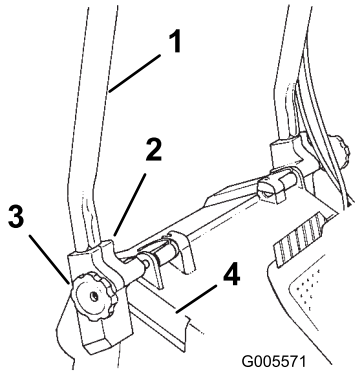

Figuur 3

1. Handgreep
2. Bevestigingsbeugel (2)
3. Knop (2)
4. Uitsparing in de behuizing (2)

2. Plaats de bevestigingsbeugels verticaal, zodat de gaten naar boven wijzen.
3. Schuif de uiteinden van de handgreep in de gaten van de bevestigingsbeugels tot de uiteinden zich volledig in de beugels bevinden (Figuur 3).

   Opmerking: Zorg ervoor dat de mesremkabel en de tractiekabel zich boven op de linkse bevestigingssteun bevinden (Figuur 4).

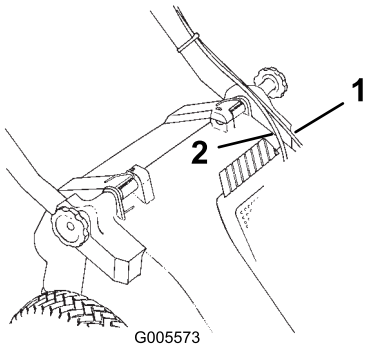

Figuur 4

1. Mesremkabel
2. Tractiekabel

4. Draai de handgreep en de bevestigingsbeugels naar achteren totdat de beugels stevig vastzitten in de uitsparingen in de behuizing (Figuur 3).
5. Draai de knoppen vast tot de randen van de sleuven bovenop de bevestigingsbeugels elkaar raken.
6. Zet de kabels vast aan de onderzijde van de linkerbuis met een kabelklemband.
7. Plaats de klemband 2,5 cm onder de bocht in de handgreep, zoals is afgebeeld in Figuur 5.

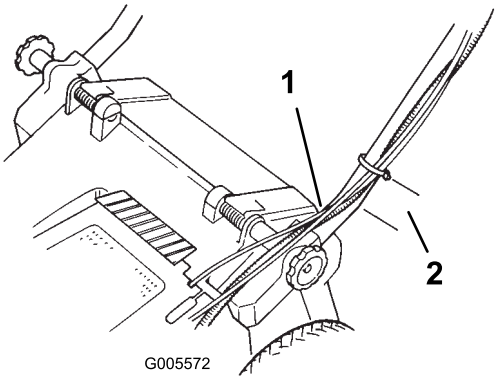

Figuur 5

1. Kabelklemband
2. 2.5 cm

Opmerking: Zorg ervoor dat de kabels niet het openen of sluiten van het afvoerdeurtje blokkeren.

8. Snij het overtollige gedeelte van de klemband af.
9. Zet de bedieningshendel vast aan de bedieningsstang met een bout en een borgmoer (Figuur 6).

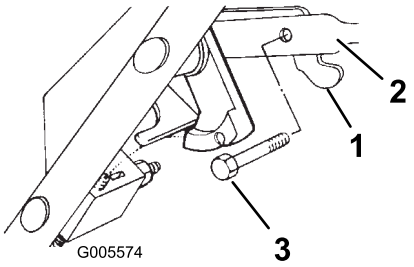

Figuur 6

1. Schakelhendel
2. Bedieningsstang
3. Bout
4. Borgmoer (niet getoond)

2

Het startkoord bevestigen

Geen onderdelen vereist

Procedure

Trek het startkoord door de koordgeleider op de handgreep (Figuur 7).

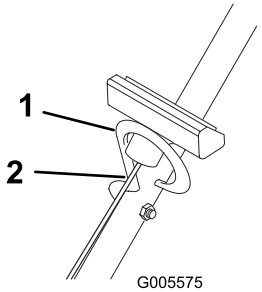

Figuur 7

1. Koordgeleider
2. Startkoord

Opmerking: Om het koord gemakkelijker te kunnen bevestigen, drukt u de bedieningsstang op de handgreep in om de mesrem te ontkoppelen.

3

Het carter vullen met olie

Geen onderdelen vereist

Procedure

Het carter kan 0,65 liter olie bevatten. Gebruik uitsluitend hoogwaardige reinigingsolie, type SAE 30, met onderhoudsclassificatie SF, SG, SH of SJ van het American Petroleum Institute (API).

Controleer voor elk gebruik of het oliepeil tussen de markeringen Add (bijvullen) en Full (vol) op de peilstok staat (Figuur 8).

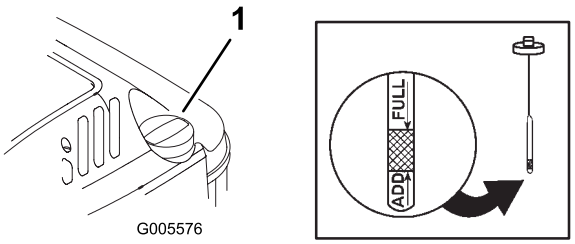

Figuur 8

1. Olievuldop
2. Peilstok

Olie bijvullen gaat als volgt:

1. Zet de maaimachine op een horizontaal oppervlak.
2. Maak de omgeving van de peilstok schoon (Figuur 8).
3. Verwijder de peilstok uit de olievulbuis door de dop linksom te draaien en eruit te trekken.
4. Veeg de peilstok met een schone doek schoon.
5. Steek de peilstok helemaal in de vulbuis, en haal hem er weer uit.

   Opmerking: Voor een correcte aflezing van het oliepeil is het belangrijk dat de stok helemaal omlaag in de buis gaat.
6. Lees het oliepeil af van de peilstok (Figuur 8).
7. Als het peil onder de Add (bijvullen)-markering op de peilstok staat, giet dan **langzaam** net genoeg olie in de vulopening totdat het peil de Full (vol)-markering op de peilstok bereikt.

   Belangrijk: Giet niet te veel olie in het carter; als de motor daarna gaat lopen, ontstaat schade aan de motor. Tap de overtollige olie af totdat het oliepeil weer op de Full (vol)-markering staat.
8. Steek de peilstok in de vulbuis en draai de dop rechtsom totdat deze goed vast zit.

Algemeen overzicht van de machine

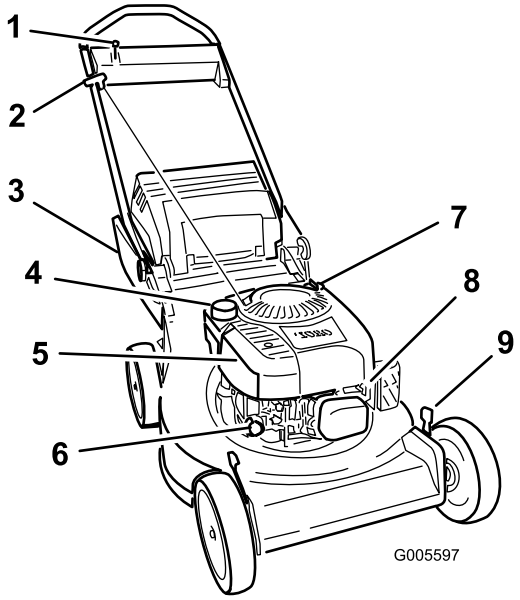

Figuur 9

1. Rijsnelheidshendel
2. Handgreep startkoord
3. Grasvanger
4. Dop van brandstoftank
5. Luchtfilter
6. Hulpstartknop
7. Peilstok/vulbuis
8. Bougie
9. Maaihoogtehendel

Bedieningsorganen

De bedieningsorganen bevinden zich op het bovenste deel van de handgreep, zoals getoond in Figuur 10.

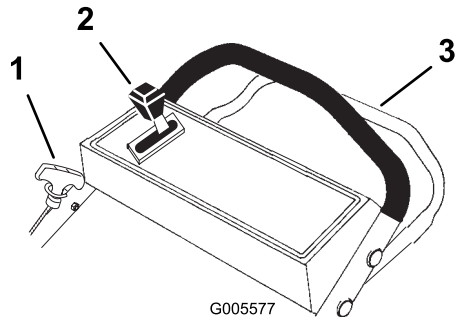

Figuur 10

1. Starthandgreep
2. Rijsnelheidsregelaar
3. Bedieningsstang

Gebruiksaanwijzing

Opmerking: Bepaal vanuit de normale bedieningspositie de linker- en rechterzijde van de machine.

Controleer elke keer dat u gaat maaien of de zelfaandrijving en de bedieningsstang nog goed werken. Als u de bedieningsstang loslaat, moeten motor en zelfaandrijving stoppen. Doen ze dat niet, dan moet u contact opnemen met een erkende Service Dealer.

Motoroliepeil controleren

Controleer voordat u de maaimachine gaat gebruiken eerst of het oliepeil tussen de Add (bijvullen)- en Full (vol)-markeringen op de peilstok staat (Figuur 8). Als de olie lager staat dan Add (bijvullen), moet u olie bijvullen. Zie Het carter vullen met olie.

De brandstoftank vullen met benzine

Gebruik voor de beste resultaten schone, verse, loodvrije benzine met een octaangetal van 87 of hoger. Om te zorgen dat de benzine voldoende vers is, moet u niet meer benzine aanschaffen dan u naar verwachting in 30 dagen zult gebruiken. Als u loodvrije benzine gebruikt, zullen zich minder verbrandingsproducten in de motor afzetten en heeft de motor een langere levensduur. U mag ook gelode benzine gebruiken als er geen loodvrije benzine verkrijgbaar is.

Belangrijk: Meng nooit olie door de benzine.

Belangrijk: Nooit methanol, benzine die methanol bevat, gasohol met meer dan 10% ethanol, superbenzine of wasbenzine gebruiken, omdat deze het brandstofsysteem van de motor kunnen beschadigen.

Belangrijk: Gebruik geen benzine die nog is overbleven van een vorig maaiseizoen of die zelfs nog ouder is.

⚠

In bepaalde omstandigheden is benzine uiterst ontvlambaar en zeer explosief. Brand of explosie van benzine kan brandwonden bij u of anderen en materiële schade veroorzaken.

- **Vul de benzinetank in de open lucht wanneer de motor koud is. Eventueel gemorste benzine opnemen.**
- **Vul de brandstoftank niet helemaal vol. Vul de brandstoftank tot maximaal 6 tot 13 mm vanaf de onderkant van de vulbuis. Dit geeft de benzine ruimte om uit te zetten.**
- **Als u werkt met benzine, mag u nooit roken en moet u uit de buurt blijven van open vuur of plaatsen waar benzinedampen door een vonk tot ontbranding kunnen komen.**
- **Benzine in een goedgekeurd benzinevat en buiten bereik van kinderen bewaren**
- **Koop nooit meer benzine dan u in 30 dagen kunt opmaken.**

Tijdens het bijvullen van benzine kan in bepaalde omstandigheden een statische lading ontstaan die de benzine tot ontbranding kan brengen. Brand of explosie van benzine kan letsel van u of anderen en materiële schade veroorzaken.

- **Benzinevaten altijd op de grond en uit de buurt van de machine zetten alvorens de brandstoftank bij te vullen.**
- **Benzinevaten niet in een vrachtwagen of aanhanger vullen, omdat bekleding of kunststof beplating het vat kan isoleren, waardoor de afvoer van statische lading wordt bemoeilijkt.**
- **Als het praktisch mogelijk is, kunt u het beste een machine met een benzinemotor eerst van de vrachtwagen of aanhanger halen en bijtanken als de machine met de wielen op de grond staat.**
- **Als dit niet mogelijk is, moet u dergelijke machines op een truck of een aanhanger bij voorkeur uit een draagbaar vat bijvullen, niet met behulp van een vulpistool van een pomp.**
- **Als een vulpistool moet worden gebruikt, de vulpijp voortdurend in contact met de rand van de brandstoftank of de opening van het vat houden, totdat het bijvullen voltooid is.**

Gebruik regelmatig een brandstofstabilisator/conditioner tijdens gebruik en stalling. Een stabilisator/conditioner houdt tijdens het gebruik de motor schoon en voorkomt dat er tijdens de stalling harsachtige afzettingen in de motor worden gevormd.

Belangrijk: Gebruik nooit andere brandstofadditieven dan een brandstofstabilisator/conditioner. Gebruik geen stabilizers op basis van alcohol zoals ethanol, methanol, of isopropanol.

1. Maak de omgeving van de dop van de brandstoftank schoon (Figuur 11).

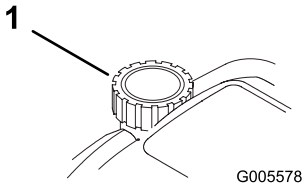

Figuur 11

1. Dop van brandstoftank

2. Verwijder de dop van de tank.
3. Vul de brandstoftank met loodvrije benzine tot op 6 tot 13 mm van de bovenrand van de tank. **Niet tot in de vulbuis bijvullen.**
4. Doe de dop weer op de tank en veeg eventueel gemorste benzine weg.

Motor starten

1. Sluit de bougiekabel aan op de bougie (Figuur 12).

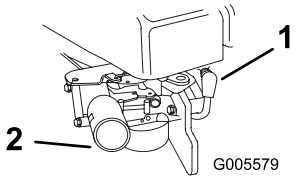

Figuur 12

1. Bougiekabel 2. Hulpstartknop

2. Zet de rijsnelheidsregelaar in de stand (Neutral) (vrij).
3. Druk de hulpstartknop driemaal in, steeds met een seconde wachttijd daartussen (Figuur 12).

   Opmerking: Als de temperatuur 13°C of lager is, druk dan de hulpstartknop vijf maal in, met steeds een seconde daartussen.

   Opmerking: Gebruik de hulpstartknop niet om een warme motor die maar kort heeft uitgestaan weer te starten. Bij koud weer kan echter gebruik van de hulpstartknop ook in die situatie nodig zijn.
4. Houd de bedieningsstang tegen het bovendeel van de handgreep (Figuur 10).
5. Trek de starthandgreep langzaam uit totdat u weerstand voelt, daarna krachtig uittrekken. Laat het koord langzaam naar de handgreep terugkeren.

   Opmerking: Wil de motor na 3 pogingen niet starten, herhaal dan de stappen 3 tot en met 5.

Motor afzetten

Zet de bedieningsstang vrij. Zowel de motor als het mes moet nu stoppen. Doen ze dat niet, neem dan contact op met een erkende Service Dealer.

Zelfaandrijving gebruiken

1. Zet de rijsnelheidsregelaar in de gewenste stand.
2. Druk de bedieningsstang tegen de handgreep om te rijden (Figuur 13).

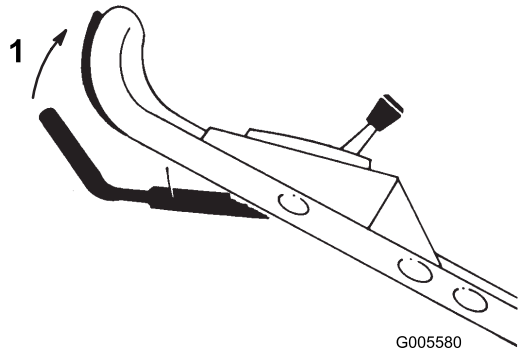

Figuur 13

1. De rijsnelheid wordt hoger als u de bedieningsstang tegen de handgreep duwt.

U kunt de rijsnelheid variëren door de afstand tussen bedieningsstang en handgreep te vergroten of te verkleinen (Figuur 13). Hierbij gaat u als volgt te werk:

- Zet de bedieningsstang omlaag om de maaimachine langzamer te laten rijden. Als u de bedieningsstang te veel omlaag zet, stopt de zelfaandrijving van de maaimachine.
- Duw de bedieningstang naar de handgreep toe om de snelheid te verhogen.
- Zet de rijsnelheidsregelaar in de stand (Neutral) (vrij) als u gaat maaien.

Opmerking: De aandrijfwielen worden geleverd met vrijloopkoppelingen waardoor u de maaimachine gemakkelijker achteruit kunt trekken als u de wielaandrijving uitschakelt. Om de koppelingen uit te schakelen, duwt u de maaimachine minstens 2,5 cm vooruit, nadat u de wielaandrijving hebt uitgeschakeld.

Maaihoogte instellen

Bij het afstellen van de maaihoogtehendels kunnen uw handen in aanraking komen met een bewegend mes. Dit kan ernstig lichamelijk letsel veroorzaken.

- **Zet de motor af en wacht tot alle bewegende delen stilstaan voordat u de maaihoogte instelt.**
- **Geen vingers onder de maaikast steken bij het instellen van de maaihoogte.**

1. Zet de motor af en wacht totdat alle bewegende delen tot stilstand gekomen zijn.
2. Maak de bougiekabel los van de bougie (Figuur 12).

   Opmerking: Om de instelling te vergemakkelijken, kunt de maaikast optillen, zodat het wiel vrij van de grond komt. Plaats uw vingers niet onder de maaikast om de machine op te tillen.
3. Druk de instelhendel tegen het wiel (Figuur 14) en zet deze in de gewenste instelling.

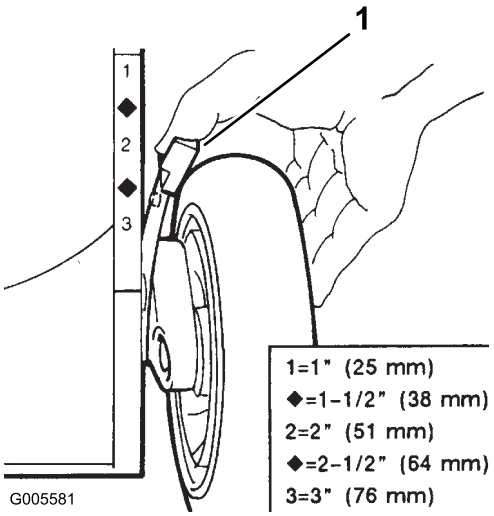

Figuur 14

1. Maaihoogtehendel

4. Plaats de pen op de instelhendel voor de maaihoogte in de gewenste inkeping.
5. Zorg ervoor dat alle wielen dezelfde instelling hebben.

De graszak gebruiken

De graszak monteren

1. Wacht totdat alle bewegende delen tot stilstand zijn gekomen.
2. Open het afvoerdeurtje, schuif het oploopstuk dat aan de zak is bevestigd, in de afvoeropening en haak het zakframe aan het ronde gedeelte van de bevestigingsbeugels (Figuur 15).

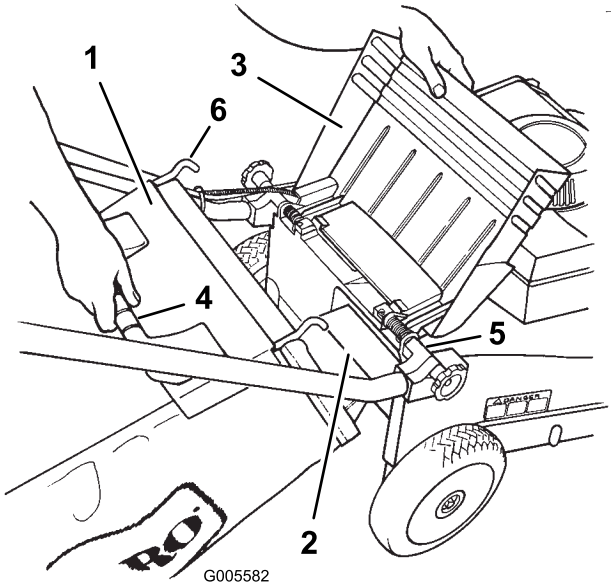

Figuur 15

1. Zakdeur
2. Zakoploopstuk
3. Afvoerdeurtje
4. Zakbeugel
5. Bevestigingsbeugel (2)
6. Zakframehaak (2)

Opmerking: Zorg ervoor dat het deurtje van de graszak volledig sluit tegen de graszak voordat u de graszak op de maaimachine installeert.

3. Laat het deurtje sluiten over de graszak (Figuur 16).

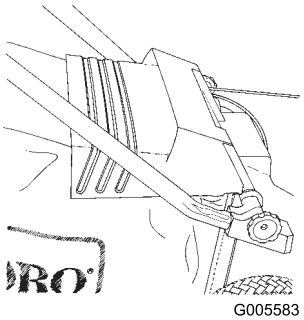

Figuur 16

Maaien met de graszak

Door een versleten graszak kunnen steentjes en andere voorwerpen worden uitgeworpen in de richting van de bestuurder of de omstanders. Uitgeworpen voorwerpen kunnen ernstig lichamelijk of dodelijk letsel toebrengen aan de bestuurder of omstanders.

Controleer de graszak regelmatig. Plaats een nieuwe Toro-graszak als de oude is beschadigd.

De graszak verwijderen

Door een versleten grasvanger kunnen steentjes en andere voorwerpen worden uitgeworpen in de richting van de bestuurder of de omstanders. Uitgeworpen voorwerpen kunnen ernstig lichamelijk of dodelijk letsel toebrengen aan de bestuurder of omstanders.

Controleer de grasvanger regelmatig. Plaats een nieuwe Toro-grasvanger als de oude is beschadigd.

1. Zet de motor af en wacht totdat alle bewegende delen tot stilstand gekomen zijn.
2. Schuif het deurtje omhoog en houd het open.
3. Pak de handgreep van de graszak beet en til u de zak van de maaimachine af.
4. Sluit het afvoerdeurtje.

Opmerking: Als u de graszak weghaalt, verwijdert het zakoploopstuk maaisel waardoor de afvoeropening is verstopt. Als de afvoeropening nog steeds is verstopt, maakt u de bougiekabel los en verwijdert u het maaisel met een stok.

Als het afvoerdeurtje niet geheel is gesloten, kan de maaimachine voorwerpen uitwerpen. Deze kunnen ernstig lichamelijk of dodelijk letsel veroorzaken.

Als het afvoerdeurtje niet geheel kan worden gesloten omdat het maaisel de afvoer heeft verstopt, zet u de motor af, wacht u tot alle bewegende delen tot stilstand zijn gekomen, en beweegt u de handgreep van het afvoerdeurtje voorzichtig heen en weer totdat u het deurtje geheel kunt sluiten. Als u het deurtje nog niet kunt sluiten, verwijder dan de verstopping met een stok, niet met de hand.

Tips voor bediening en gebruik

Algemene tips

- Zorg ervoor dat u gedurende het hele seizoen steeds met een scherp maaimes maait. Vijl regelmatig kerven en inkepingen in het mes weg.
- Vervang indien nodig het maaimes door een origineel Toro-mes.
- Maai uitsluitend droog gras of droge bladeren. Nat gras en natte bladeren gaan aankoeken, waardoor de maaimachine verstopt kan raken of de motor kan afslaan.

Als u nat gras en natte bladeren maait, kunt u uitglijden, in aanraking komen met het mes en ernstig letsel oplopen.

Maai uitsluitend in droge omstandigheden.

- Reinig de onderkant van de maaikast na elke maaibeurt. Zie Onderkant van de maaikast reinigen.
- Houd de motor steeds in goede conditie.
- Zet het motortoerental in de hoogste stand om de beste maairesultaten te verkrijgen.

Als de motor van de maaimachine tijdens het maaien sneller loopt dan de fabrieksinstelling, kan de machine een stuk van het mes of een motoronderdeel uitwerpen in de richting van de gebruiker of de omstanders. Dit kan ernstig lichamelijk of dodelijk letsel veroorzaken.

- **Nooit het ingestelde maximumtoerental van de motor veranderen.**
- **Als u denkt dat het motortoerental hoger is dan normaal, moet u contact opnemen met een Erkende Service Dealer.**

- Reinig regelmatig het luchtfilter. Bij fijnmaken zal meer maaisel en stof ontstaan, waardoor het luchtfilter verstopt raakt en de prestaties van de motor minder worden.

Het maaien van het gras

- Het tempo waarmee het gras groeit, varieert per jaargetijde. Hartje zomer kunt u in het algemeen het gras het beste maaien bij een maaihoogte van 51 mm, 64 mm of 76 mm. U moet telkens niet meer dan ongeveer eenderde van de grassprieten afmaaien. Maai niet met een stand lager dan 51 mm, tenzij de grasmat dun is, of als het laat in het najaar is wanneer het gras langzamer begint te groeien.
- Als u gras wilt maken dat langer dan 15 cm is, moet u maaien bij de maximale maaihoogte en een langzamere loopsnelheid. Vervolgens gaat u maaien bij een lagere maaihoogte om het gazon een zo fraai mogelijk uiterlijk te geven. Als het gras te lang is en in hoopjes achterblijft op het gazon, kan de maaimachine geblokkeerd raken, waardoor de motor afslaat.
- Maai steeds in wisselende richtingen. Hierdoor wordt het maaisel beter over het gazon verstrooid, zodat het gazon gelijkmatig wordt bemest.

Als u met het uiterlijk van het voltooide gazon niet tevreden bent, probeer dan een of meer van de volgende stappen:

- Slijp het mes.

- Loop langzamer tijdens het maaien.
- Stel de maaimachine in op een hogere maaihoogte.
- Maai het gras vaker.
- Laat de maaibanen overlappen in plaats van steeds een volledig nieuwe baan te maaien.
- Stel de maaihoogte bij de voorwielen één stand lager in dan bij de achterwielen. Bijvoorbeeld: zet maaihoogte van de voorwielen op 51 mm en die van de achterwielen op 64 mm.

Bladeren fijnmaken

- Na het maaien moet altijd 50 % van het gazon zichtbaar blijven door de bladerlaag. Dit kan een of meerdere rondgangen over de bladeren vereisen.
- Als u het gazon met een lichte laag bladeren wilt bedekken, moet u alle wielen afstellen op dezelfde maaihoogte.
- Als er een laag bladeren van meer dan 12,7 cm op het gazon ligt, moet u de voorwielen een of twee uitsparingen hoger zetten dan de achterwielen. Hierdoor kunnen de bladeren gemakkelijker onder de maaikast worden ingevoerd.
- Als de maaimachine de bladeren niet fijn genoeg maakt, is het beter om wat langzamer te maaien.
- Als u veel eikenbladeren fijnmaakt, kunt u in het voorjaar kalk op het gazon strooien. Dit vermindert de zuurgraad van de eikenbladeren.

Onderhoud

Opmerking: Bepaal vanuit de normale bedieningspositie de linker- en rechterzijde van de machine.

Aanbevolen onderhoudsschema

Onderhoudsinterval	Onderhoudsprocedure
Na de eerste 5 bedrijfsuren	• De motorolie verversen.
Bij elk gebruik of dagelijks	• Motoroliepeil controleren. • De stoptijd van de mesrem controleren. Het mes moet stoppen binnen drie seconden nadat de bedieningstang is vrij gezet; als dit niet het geval is, moet u contact opnemen met een erkende Service Dealer om de mesrem te laten repareren. • Bevestigingen van maaimes en motor controleren. Draai deze aan als ze los zitten. • Maaisel en vuil van de onderkant van de maaikast verwijderen.
Om de 25 bedrijfsuren	• Reinig het schuimfilterelement en vervang het papieren luchtfilterelement (vervang het papierelement vaker als de maaimachine wordt gebruikt in stoffige of vuile omstandigheden). • Bougie controleren en indien nodig vervangen.
Om de 50 bedrijfsuren	• Ververs de motorolie (dit moet vaker gebeuren in stoffige omstandigheden). • Check for leaks in the fuel system and/or a deteriorating fuel hose. Replace parts if necessary. • Wielaandrijving afstellen en smeren. • Het mes slijpen of vervangen; zorg ervoor dat het mes scherp blijft als de snijrand als gevolg van zware en zanderige omstandigheden snel bot wordt).
Om de 100 bedrijfsuren	• Koelsysteem reinigen.
Vóór de stalling	• Laat de benzine uit de brandstoftank lopen voordat u vereiste reparaties uitvoert of de machine stalt.

Belangrijk: Zie de gebruikershandleiding van de motor voor verdere onderhoudsprocedures.

⚠

Als u de kabel op de bougie laat zitten, bestaat de kans dat iemand de motor per ongeluk start waardoor u of andere omstanders ernstig letsel kunnen oplopen.

Verwijder de bougiekabel van de bougie alvorens onderhoudswerkzaamheden uit te voeren. Druk de kabel opzij, zodat deze niet onbedoeld contact kan maken met de bougie.

Smering

De aandrijfwielen smeren

Om de 25 bedrijfsuren of aan het einde van het seizoen moeten de aandrijfwielen worden gesmeerd.

1. Smeer 2 à 3 druppels dunvloeibare olie op de binnenkant van de voorwielen en op de buitenkant van alle wielbouten.
2. Draai de wielen rond om de olie in de lagerbussen te verdelen.
3. Veeg overtollige olie weg.
4. Zet de maaihoogtehendels van de achterwielen in de instelling van 51 mm.
5. Veeg de smeernippels af met een schone doek (Figuur 17).

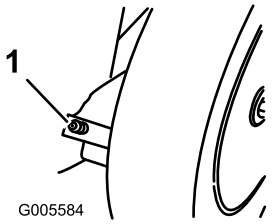

Figuur 17

1. Smeernippel

6. Zet een vetspuit op elke smeernippel en pomp er voorzichtig twee à drie slagen Nr. 2 smeervet op lithiumbasis voor algemene doeleinden in.

   Belangrijk: Inpompen van vet met te hoge druk kan schade aan de afdichtingen veroorzaken.

Onderhoud motor

Onderhoud van het luchtfilter

Reinig het schuimelement en vervang het luchtfilter om de 25 bedrijfsuren of elk seizoen; u moet het luchtfilter vaker vervangen als de machine wordt gebruikt in stoffige omstandigheden.

Belangrijk: Zet de motor niet aan zonder luchtfilter, hierdoor wordt ernstige motorschade veroorzaakt.

1. Zet de motor af en wacht totdat alle bewegende delen tot stilstand gekomen zijn.
2. Maak de bougiekabel los van de bougie (Figuur 12).
3. Draai de schroeven los waarmee het luchtfilterdeksel vastzit (Figuur 18).

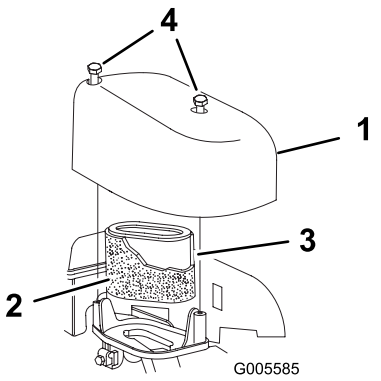

Figuur 18

1. Deksel
2. Schuimfilterelement
3. Luchtfilter
4. Schroeven

4. Verwijder het luchtfilterdeksel en maak dit grondig schoon (Figuur 18).
5. Verwijder het schuimfilterelement.
6. Was het schuimfilterelement met een mild reinigingsmiddel en water. Dep dit daarna droog (Figuur 18).
7. Verwijder het papieren luchtfilterelement en gooi dit weg (Figuur 18).

   Belangrijk: Papieren filterelement nooit schoonmaken.

8. Steek het nieuwe papierelement in het schuimelement (Figuur 18).
9. Monteer het nieuwe luchtfilter.
10. Monteer het deksel en zet dit goed vast.

Motorolie verversen

Ververs de olie na de eerste vijf bedrijfsuren en daarna om de 50 bedrijfsuren of elk seizoen. Laat de motor voor het verversen even draaien zodat de olie wordt opgewarmd. Warme olie is vloeibaarder en voert vervuilingen beter mee.

Opmerking: Bij gebruik in zware omstandigheden of hoge temperaturen de olie om de 25 bedrijfsuren verversen.

Olie aftappen boven maaikast (voorkeursmethode)

De olie kan heet zijn nadat de motor heeft gelopen; contact met hete olie kan ernstig brandwonden veroorzaken.

Vermijd contact met hete motorolie als u deze aftapt.

1. Verwijder de graszak.
2. Zet de motor af en wacht totdat alle bewegende delen tot stilstand gekomen zijn.
3. Maak de bougiekabel los van de bougie (Figuur 12).
4. Tap de benzine af uit de brandstoftank; zie Benzine aftappen uit de brandstoftank
5. Haal de peilstok uit de olievulbuis en zet een opvangbak links naast de maaimachine.
6. Kantel de maaimachine op de **linkerzijkant**, zodat de olie loopt in de opvangbak loopt. (Figuur 19).

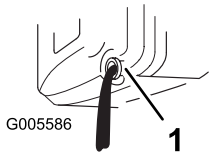

Figuur 19

1. Olievulbuis

7. Zet de maaimachine weer rechtop.
8. Vul het carter met nieuwe olie, totdat het peil de VOLmarkering op de peilstok bereikt. Zie De carter vullen met olie.
9. Plaats de peilstok.
10. Veeg eventueel gemorste olie weg.
11. Sluit de bougiekabel aan op de bougie.
12. Voer de oude olie af volgens de plaatselijk geldende voorschriften.

Olie aftappen onder de maaikast (optionele methode)

Opmerking: Hiervoor hebt u een 3/8-inch dopsleutelverlengstuk nodig.

Het maaimes is scherp; contact met het maaimes kan ernstig lichamelijk letsel veroorzaken.

Draag handschoenen of wikkel een lap om de scherpe kanten van het mes.

1. Maak de bougiekabel los van de bougie (Figuur 12).
2. Tap de benzine af uit de brandstoftank; zie Benzine aftappen uit de brandstoftank
3. Kantel de maaimachine op de **linkerzijkant** en zorg ervoor dat deze niet kan omvallen.
4. Plaats een opvangbak onder de maaimachine.
5. Verwijder de olieaftapplug, zet de maaimachine weer rechtop en laat de olie in de opvangbak lopen (Figuur 20).

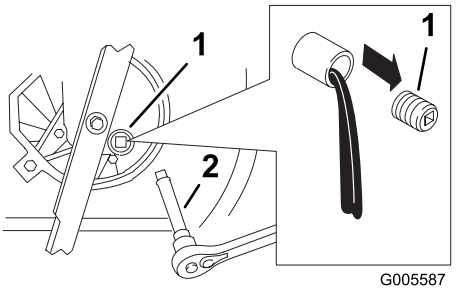

Figuur 20

1. Aftapplug carterolie
2. 3/8-inch dopsleutelverlengstuk

Opmerking: Zorg ervoor dat u geen olie op de drijfriem morst.

Belangrijk: Het kan nodig zijn het maaimes te draaien om bij de aftapplug te komen. Verdraai het maaimes zo min mogelijk om later problemen met het starten te voorkomen.

6. Kantel de maaimachine op de **linkerzijkant**, en monteer de aftapplug.
7. Verwijder de opvangbak van onder de maaimachine en zet de maaimachine rechtop.
8. Vul het carter met nieuwe olie, totdat het peil de VOLmarkering op de peilstok bereikt. Zie De carter vullen met olie.
9. Plaats de peilstok.
10. Veeg eventueel gemorste olie weg.

11. Sluit de bougiekabel aan op de bougie.
12. Voer de oude olie af volgens de plaatselijk geldende voorschriften.

Bougie vervangen

Controleer de bougie om de 25 bedrijfsuren. Gebruik een **Champion RC12YC** bougie of equivalent type.

1. Zet de motor af en wacht totdat alle bewegende delen tot stilstand gekomen zijn.
2. Maak de bougiekabel los van de bougie (Figuur 12).
3. Maak de omgeving van de bougie schoon.
4. Haal de bougie uit de cilinderkop.

   Belangrijk: Vervang de bougie als deze aangetast, vuil of gebarsten is, of als de elektroden versleten of beschadigd zijn. Maak niet de elektroden schoon, omdat door het gruis de motor beschadigd kan raken.
5. Stel de elektrodenafstand in op 0,50 mm (Figuur 21).

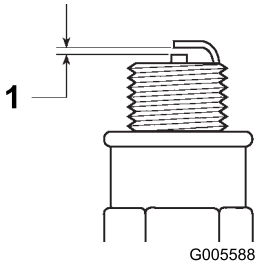

Figuur 21

1. 0,5 mm

6. Plaats de bougie en de pakkingafdichting.
7. Draai de bougie vast met een torsie van 20 Nm.
8. Sluit de bougiekabel aan op de bougie.

Onderhoud brandstofsysteem

Benzine aftappen uit de brandstoftank

1. Zet de motor af en laat deze afkoelen.

   Belangrijk: U mag uitsluitend benzine aftappen als de motor koud is.
2. Maak de bougiekabel los van de bougie (Figuur 12).
3. Verwijder de dop van de brandstoftank.
4. Laat de benzine met behulp van een handpomp in een schone, goedgekeurd benzinevat lopen.
5. Sluit de bougiekabel aan op de bougie.
6. Laat de motor draaien totdat deze afslaat.
7. Start de motor opnieuw om er zeker van te zijn dat er geen benzine meer in de carburateur is.

Onderhoud aandrijfsysteem

De wielaandrijving aftstellen

Als de zelfaandrijving van maaimachine niet werkt of de machine de neiging heeft om voorwaarts te kruipen wanneer u de wielaandrijving uitschakelt, moet u de bedieningskabel van de tractie bijstellen.

1. Zet de motor af en wacht totdat alle bewegende delen tot stilstand gekomen zijn.
2. Maak de bougiekabel los van de bougie.
3. Maak de moer op het steunblok los (Figuur 22).

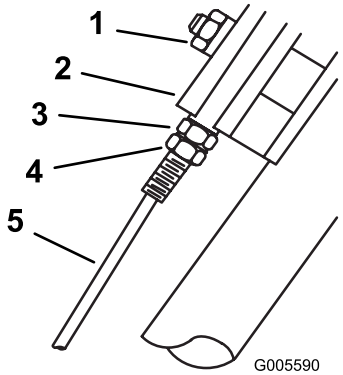

Figuur 22

1. Moer
2. Steunblok
3. Bovenste zelfborgende moer
4. Onderste zelfborgende moer
5. Tractiekabel

4. Maak de onderste zelfborgende bout van de tractiekabel los.
5. Duw de bedieningsstang omhoog totdat u enige weerstand voelt. Als de bedieningsstang correct is afgesteld, bevindt de bedieningsstang zich op 4 cm van de handgreep (Figuur 23).

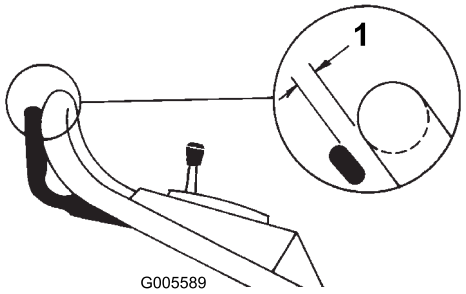

Figuur 23

1. 4 cm

6. Beweeg de bovenste zelfborgende moer naar boven om de afstand tussen de bedieningsstang en de handgreep te vergroten of naar beneden om deze afstand te verkleinen.
7. Draai de onderste zelfborgende moer aan om de bovenste zelfborgende moer vast te zetten tegen het steunblok (Figuur 23).
8. Draai de moer op het steunblok vast.

Onderhoud van het maaimes

Onderhoud van het maaimes

Een recht, scherp mes levert de beste maaiprestaties. Controleer en slijp het mes regelmatig.

Het maaimes is scherp; contact met het maaimes kan ernstig lichamelijk letsel veroorzaken.

Draag handschoenen of wikkel een lap om de scherpe kanten van het mes.

1. Zet de motor af en wacht totdat alle bewegende delen tot stilstand gekomen zijn.
2. Maak de bougiekabel los van de bougie (Figuur 12).

Als de maaimachine kantelt, kan er benzine uit de carburateur of benzinetank lekken. Benzine is uitermate ontvlambaar en explosief en kan onder bepaalde omstandigheden lichamelijk letsel of schade aan eigendommen veroorzaken.

Voorkom dat er benzine wordt gemorst door tevoren de tank te laten drooglopen of door benzine te verwijderen met een handpomp. Gebruik nooit een hevel.

3. Tap de benzine af uit de brandstoftank; zie Benzine aftappen uit de brandstoftank.
4. Kantel de maaimachine op de **linkerzijde**.

Belangrijk: Verdraai het maaimes zo min mogelijk om later problemen met het starten te voorkomen.

Het mes controleren

Controleer voorzichtig het maaimes op scherpte en slijtage, in het bijzonder op de plaats waar het platte en het gekromde deel samenkomen (Figuur 24A). Omdat het metaal dat het platte en gekromde deel van het mes verbindt, kan wegslijten door zand en ander schurend materiaal, moet u dit steeds controleren voordat u gaat maaien. Als u een gleuf of slijtplek ziet (Figuur 24B en Figuur 24C), moet u het mes vervangen; zie Het maaimes verwijderen.

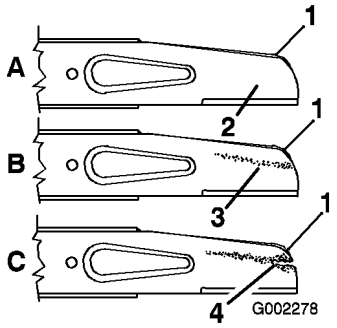

Figuur 24

1. Wiek
2. Platte deel van het mes
3. Slijtage
4. Groefvorming

Opmerking: De beste resultaten krijgt u door een nieuw mes te monteren voordat het maaiseizoen begint. In de loop van het jaar vijlt u dan kleine inkepingen of deuken weg, zodat u een goede snijkant blijft houden.

Een versleten of beschadigd mes kan breken en een stuk van het mes kan worden uitgeworpen in de richting van de bestuurder of omstanders en ernstig lichamelijk of dodelijk letsel toebrengen.

- **Controleer op gezette tijden het maaimes op slijtage of beschadigingen.**
- **Vervang een versleten of beschadigd mes.**

Het maaimes verwijderen

1. Pak het uiteinde van het mes vast met een lap of een dikke handschoen.
2. Verwijder de mesbout en het mes (Figuur 25).

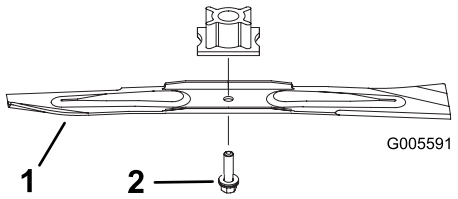

Figuur 25

1. Mes
2. Mesbout

Het maaimes slijpen

Vijl de bovenkant van het mes bij, zodat de oorspronkelijke snijhoek (Figuur 26A) en binnenste snijkantradius (Figuur 26B) gehandhaafd blijft. Het mes blijft in balans als u evenveel materiaal weghaalt van beide snijkanten.

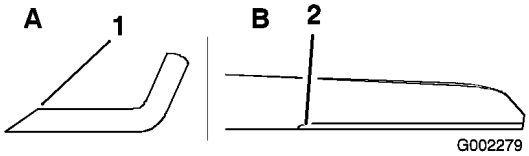

Figuur 26

1. Slijp alleen onder deze hoek.
2. Behoud hier de oorspronkelijke radius.

Balanceren van het mes

1. Controleer de balans van het mes door het gat in het midden van het mes boven een spijker of de steel van een schroevendraaier te houden, die horizontaal in een bankschroef is geklemd (Figuur 27).

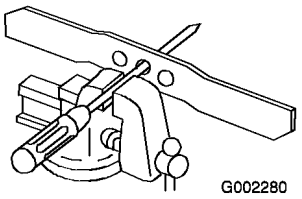

Figuur 27

Opmerking: U kunt de balans ook controleren met behulp van een voor handelsdoeleinden vervaardigde mesbalans.

2. Als één van de uiteinden van het mes omlaag draait, vijlt u nog wat materiaal aan die kant weg (niet van de snijrand of het uiteinde bij de snijrand). Het mes is in balans als geen van beide uiteinden omlaag beweegt.

Het maaimes monteren

1. Monteer een scherp, uitgebalanceerd Toro-maaimes en de mesmoer.

   Opmerking: Het wiekdeel van het mes moet omhoog wijzen (naar de bovenkant van de maaikast).

2. Draai de mesbout vast met een torsie van 82 Nm.
3. Zet de maaimachine weer rechtop.
4. Sluit de bougiekabel aan op de bougie.

Reiniging

Het koelsysteem reinigen

Om de 100 bedrijfsuren of aan het begin van het seizoen moeten vuil en haksel dat aan de cilinder, de koelvinnen van de cilinderkop, en rond de carburateur en de verbinding is blijven zitten, worden verwijderd. Haal vuil weg van de luchtinlaatsleuven op het terugslaghuis. Hierdoor

blijkt goede koeling gewaarborgd, zodat de motor optimaal presteert.

Onderkant van de maaikast reinigen

⚠

Als de maaimachine kantelt, kan er benzine uit de carburateur of benzinetank lekken. Benzine is uitermate ontvlambaar en explosief en kan onder bepaalde omstandigheden lichamelijk letsel of schade aan eigendommen veroorzaken.

Voorkom dat er benzine wordt gemorst door tevoren de tank te laten drooglopen of door benzine te verwijderen met een handpomp. Gebruik nooit een hevel.

Kantelt u de maaimachine en schraapt u deze schoon.

1. Verwijder de graszak.
2. Maak de bougiekabel los van de bougie (Figuur 12).
3. Tap de benzine uit de brandstoftank af. Zie Benzine aftappen uit de brandstoftank.
4. Kantel de maaimachine op de **linkerzijde**.
5. Verwijder vuil en maaisel met een hardhouten of plastic schraper. Vermijd bramen en scherpe randen.

   Belangrijk: Verdraai het maaimes zo min mogelijk om later problemen met het starten te voorkomen.

6. Zet de maaimachine weer rechtop.
7. Sluit de bougiekabel aan op de bougie.

Stalling

Om de maaimachine klaar te maken voor de stalling buiten het maaiseizoen moeten de aanbevolen onderhoudsprocedures worden uitgevoerd.

Stal de maaimachine op een koele, schone en droge plaats.

Het brandstofsysteem klaarmaken

Benzine kan bij langdurige opslag verdampen en de benzinedampen kunnen ontploffen als zij in contact komen met een open vuur.

- **Bewaar benzine niet voor langere tijd.**
- **Stal de maaimachine niet met benzine in de brandstoftank of de carburateur in een afgesloten ruimte waar open vuur is (bijvoorbeeld een oven of de waakvlam van een boiler).**
- **Laat de motor afkoelen voordat u de maaimachine in een afgesloten ruimte stalt.**

Maak de brandstoftank leeg nadat u de machine voor de laatste keer hebt gebruikt voordat deze de stalling in gaat.

1. Laat de motor lopen totdat hij afslaat door gebrek aan benzine.
2. Gebruik de hulpstarter en start de motor nogmaals.
3. Laat de motor lopen totdat deze afslaat. Als de motor niet meer wil starten, is de benzine voldoende verbruikt.

De motor klaarmaken

1. Terwijl de motor nog warm is, ververst u de olie in het carter. Zie Motorolie verversen.
2. Verwijder de bougie.
3. Giet met behulp van een olieblik ongeveer een eetlepel olie in het bougiegat.
4. Draai de motor langzaam een paar maal rond met behulp van het startkoord om de olie te verspreiden.
5. Monteer de bougie, maar **sluit** de kabel **niet** aan op de bougie.

Algemene informatie

1. Reinig de maaikast. Zie Onderkant van de maaikast reinigen.
2. Haal eventueel vuil en maaisel van de cilinder, de koelribben van de cilinderkop en de behuizing van de blazer.
3. Verwijder maaisel, vuil en roet van de buitenste motoronderdelen, de uitlaatring en de bovenkant van de maaikast.
4. Controleer de conditie van het maaimes. Zie Onderhoud van het maaimes.
5. Geef het luchtfilter een onderhoudsbeurt; zie Onderhoud van het luchtfilter.
6. Smeer de zelfaandrijving; zie De aandrijfwielen smeren.
7. Draai alle moeren, bouten en schroeven goed aan.
8. Werk alle geroeste of afgebladderde verfoppervlakken bij met lak die verkrijgbaar is bij een erkende Service Dealer.

Na de stalling

Onjuist in- of uitklappen van de handgreep kan bekneld raken, uitrekken of andere beschadiging van de kabels veroorzaken. Geknikte, uitgerekte of beschadigde kabels kunnen storingen veroorzaken, waardoor een onveilige situatie ontstaat.

- **Zorg ervoor dat de kabels niet bekneld raken, uitrekken of schade oplopen.**
- **Let goed op de kabels als u de handgreep in- of uitklapt.**
- **De maaimachine niet gebruiken als één of meer kabels geknikt, uitgerekt of beschadigd zijn. Neem contact op met een erkende Service Dealer.**

1. Klap voorzichtig het bovenste deel van de handgreep weer uit totdat het in het onderdeel valt, en zet dan de knoppen vast.
2. Controleer alle bevestigingen en draai ze aan.
3. Haal de bougie eruit en draai de motor snel rond met behulp van het startkoord om overtollige olie uit de cilinder te verwijderen.
4. Maak de bougie schoon, of monteer een nieuwe als de oude bougie gebarsten of gebroken is, of als de elektroden versleten zijn.
5. Plaats de bougie en draai hem vast met een torsie van 20 Nm.
6. Voer de voorgeschreven onderhoudsprocedures uit.
7. Vul de brandstoftank met verse, schone benzine.
8. Motoroliepeil controleren. Zie Motoroliepeil controleren.
9. Sluit de bougiekabel aan op de bougie.

Problemen, oorzaak en remedie

Probleem	Mogelijke oorzaak	Remedie
Motor start niet	1. Brandstoftank leeg of oude benzine in het brandstofsysteem.	1. Brandstoftank aftappen en vullen met verse benzine. Neem contact op met een erkende Service Dealer, als het probleem blijft voortduren.
	2. De gashendel staat niet op Choke.	2. Gashendel op Choke zetten.
	3. De kabel is niet aangesloten op de bougie.	3. Sluit de kabel aan op de bougie.
	4. De bougie is aangetast, vuil, of de elektrodenafstand is niet correct afgesteld.	4. De bougie controleren en indien nodig de elektrodenafstand afstellen. De bougie vervangen als deze aangetast, vuil of gebarsten is.

Probleem	Mogelijke oorzaak	Remedie
Motor start moeilijk of verliest vermogen	1. De brandstoftank bevat oude benzine.	1. Brandstoftank aftappen en vullen met verse benzine.
	2. De ventilatieopening in de brandstoftankdop is verstopt.	2. De ventilatieopening van de brandstoftankdop reinigen of dop vervangen.
	3. Het luchtfilterelement is vuil en belemmert de luchtstroom.	3. Het schuimelement reinigen en/of het papierelement vervangen.
	4. De onderkant van de maaikast is bedekt met maaisel en rommel.	4. De onderkant van de maaikast reinigen.
	5. De bougie is aangetast, vuil, of de elektrodenafstand is niet correct afgesteld.	5. De bougie controleren en indien nodig de elektrodenafstand afstellen. De bougie vervangen als deze aangetast, vuil of gebarsten is.
	6. Het motoroliepeil is te laag of de olie is vuil.	6. Het motoroliepeil controleren. Olie verversen als deze vuil is of olie bijvullen als het oliepeil te laag is.
De motor loopt onregelmatig	1. De kabel is niet aangesloten op de bougie.	1. Sluit de kabel aan op de bougie.
	2. De bougie is aangetast, vuil, of de elektrodenafstand is niet correct afgesteld.	2. De bougie controleren en indien nodig de elektrodenafstand afstellen. De bougie vervangen als deze aangetast, vuil of gebarsten is.
	3. De gashendel staat niet op Snel.	3. Gashendel op Snel zetten.
	4. Het luchtfilterelement is vuil en belemmert de luchtstroom.	4. Het schuimelement reinigen en/of het papierelement vervangen.

Probleem	Mogelijke oorzaak	Remedie
De maaimachine of de motor trilt abnormaal	1. Het mes is verbogen of uit balans. 2. De montagemoeren van het maaimes zitten los. 3. De onderkant van de maaikast is bedekt met maaisel en rommel. 4. De bevestigingsbouten van de motor zitten los.	1. Het mes balanceren. Het mes vervangen als dit is verbogen. 2. De montagemoeren vastdraaien. 3. De onderkant van de maaikast reinigen. 4. De bevestigingsbouten van de motor vastdraaien.
Ongelijkmatig maaipatroon	1. Alle vier wielen staan niet op dezelfde hoogte. 2. Het mes is bot. 3. U maait steeds in hetzelfde patroon. 4. De onderkant van de maaikast is bedekt met maaisel en rommel.	1. Alle vier de wielen instellen op dezelfde hoogte. 2. Mes slijpen en balanceren. 3. In een ander patroon maaien. 4. De onderkant van de maaikast reinigen.
De zelfaandrijving van de maaimachine werkt niet.	1. De kabel van de zelfaandrijving is ontsteld of beschadigd. 2. Er zit rommel onder de drijfriemkap.	1. De kabel van de zelfaandrijving afstellen. De kabel vervangen indien dit nodig is. 2. De rommel onder de drijfriemkap verwijderen.

International Distributor List—Consumer Products

Distributor:	Country:	Phone Number:
Atlantis Su ve Sulama Sisstemleri Lt	Turkey	90 216 344 86 74
Balama Prima Engineering Equip	Hong Kong	852 2155 2163
B-Ray Corporation	Korea	82 32 551 2076
Casco Sales Company	Puerto Rico	787 788 8383
Ceres S.A	Costa Rica	506 239 1138
CSSC Turf Equipment (pvt) Ltd	Sri Lanka	94 11 2746100
Cyril Johnston & Co	Nothern Ireland	44 2890 813 121
Equiver	Mexico	52 55 539 95444
Femco S.A.	Guatemala	502 442 3277
G.Y.K. Company ltd.	Japan	81 726 325 861
Geomechaniki of Athens	Greece	30 10 935 0054
Guandong Golden Star	China	86 20 876 51338
Hako Gorund and Garden	Sweden	46 35 10 0000
Hydroturf Int. Co	Dubai United Arab Emirates	97 14 347 9479
Hydroturf Egypt LLC	Egypt	202 519 4308
Ibea S.p.A.	Italy	39 0331 853611
Irriamc	Portugal	351 21 238 8260
Jean Heybroek b.v.	Netherlands	31 30 639 4611
Lely (U.K.) Limited	United Kingdom	44 1480 226 800
Maquiver S.A.	Colombia	57 1 236 4079
Maruyama Mfg. Co. Inc.	Japan	81 3 3252 2285
Metra Kft	Hungary	36 1 326 3880
Mountfield a.s.	Czech Republic	420 255 704 220
Munditol S.A.	Argentina	54 11 4 821 9999
Oslinger Turf Equipment SA	Ecuador	593 4 239 6970
Oy Hako Ground and Garden Ab	Finland	358 987 00733
Parkland Products Ltd	New Zealand	64 3 34 93760
Prochaska & Cie	Austria	43 1 278 5100
RT Cohen 2004 Ltd	Israel	972 986 17979
Riversa	Spain	34 9 52 83 7500
Roth Motorgerate GmBh & Co	Germany	49 7144 2050
Sc Svend Carlsen A/S	Denmark	45 66 109 200
Solvert S.A.S	France	33 1 30 81 77 00
Spypros Stavrinides Limited	Cyprus	357 22 434131
Surge Systems India Limited	India	91 1 292299901
T-Markt Logistics Ltd	Hungary	36 26 525 500
Toro Australia	Australia	61 3 9580 7355
Toro Europe BVBA	Belgium	32 14 562 960

Toro Warranty

Voorwaarden en producten waarvoor de garantie geldt

The Toro® Company en de hieraan gelieerde onderneming, Toro Warranty Company, geven de oorspronkelijke koper* krachtens een overeenkomst tussen beide ondernemingen gezamenlijk de garantie alle Toro producten die worden gebruikt voor normale huiselijke doeleinden*, te zullen repareren als deze materiaalgebreken en fabricagefouten vertonen. De volgende perioden zijn van toepassing vanaf de datum van de oorspronkelijke aankoop:

Producten	Garantieperiode
Motorgazonmaaiers	2 jaar garantie
Riders	2 jaar garantie
Gazon- & Tuintractoren	2 jaar garantie
Elektrische trimmers en bladblazers	2 jaar garantie
Sneeuwruimers	2 jaar garantie
Zero Turn maaiers	2 jaar garantie

* “Oorspronkelijke koper": de persoon die het Toro product oorspronkelijk heeft gekocht.

* “Normale huiselijke doeleinden”: gebruik van het product op het terrein dat bij uw huis hoort. Gebruik op meerdere locaties wordt beschouwd als commercieel gebruik. Hierop is de garantie voor commercieel gebruik van toepassing.

Garantie voor commercieel gebruik

Toro Op consumentenproducten en werktuigen die worden gebruikt voor commerciële en institutionele doeleinden of worden verhuurd, wordt garantie verleend tegen materiaalgebreken en fabricagefouten gedurende de volgende perioden vanaf de datum van de oorspronkelijke aankoop:

Producten	Garantieperiode
Motorgazonmaaiers	90 dagen garantie
Riders	90 dagen garantie
Gazon- & Tuintractoren	90 dagen garantie
Elektrische trimmers en bladblazers	90 dagen garantie
Sneeuwruimers	90 dagen garantie
Zero Turn maaiers	45 dagen garantie

Aanwijzingen voor aanvraag van garantieservice

Als u van mening bent dat een Toro product materiaalgebreken of fabricagefouten vertoont, moet u deze procedure volgen:

1. Neem contact op met de verkoper om het product te laten nakijken of te repareren. Als u om enige reden geen contact met de verkoper kunt opnemen, kunt u zich in verbinding stellen met een Erkende Service Dealer om het product door deze te laten nakijken of te repareren..
2. Breng het product met uw aankoopbewijs (kwitantie) naar de verkoper of de Service Dealer.

Als u om enige reden ontevreden bent over het onderzoek van de Service Dealer of de verleende hulp, verzoeken wij u contact op te nemen met deToro importeur of met ons op:

Customer Care Department, Consumer Division
Toro Warranty Company
8111 Lyndale Avenue South
Bloomington, MN 55420-1196
Manager: Technical Product Support: 001-952-887-8248

Zie bijgevoegde lijst met dealers

Plichten van de eigenaar

U dient uw Toro product te onderhouden zoals wordt beschreven in de gebruikershandleiding. Dit routineonderhoud is voor uw rekening, ongeacht of dit wordt uitgevoerd door de dealer of uzelf.

Zaken en gevallen die niet onder de garantie vallen

Buiten deze expliciete garantie vallen:

- Kosten van gewoon onderhoud of onderdelen, zoals filters, brandstof, smeermiddelen, afstelling van onderdelen, slijpen van maaimessen, afstelling van de rem en de koppeling.
- Elk product of onderdeel dat is veranderd of verkeerd is gebruikt of moet worden vervangen of worden gerepareerd als gevolg van normale slijtage, ongelukken of gebrekkig onderhoud.
- Reparatie die noodzakelijk is omdat de verkeerde brandstof, is gebruikt, vuil in het brandstofsysteem is terechtgekomen of het brandstofsysteem niet goed is voorbereid op een periode van buitengebruikstelling van langer dan drie maanden.
- Motor en transmissie. Deze vallen onder de toepasselijke fabrieksgarantie met aparte algemene voorwaarden.

Alle reparatiewerkzaamheden die onder deze garantie vallen, moeten worden uitgevoerd door een Erkende Toro Service Dealer, waarbij Toro goedgekeurde vervangingsonderdelen dienen te worden gebruikt.

Algemene voorwaarden

De koper wordt beschermd door de nationale wetgeving van elk land. De rechten waarover de koper beschikt op grond van deze wetgeving, worden niet beperkt door deze garantie.