Form No. 3357–340 Rev A

Greensmaster® 1000 y 1600

Cortacésped Greensmaster

Modelo Nº 04052 – Nº Serie 260000001 y superiores

Modelo Nº 04060 – Nº Serie 260000001 y superiores

Manual del operador

CE

Traducción del original (ES)

Contenido

	Página
Introducción	2
Seguridad	3
Prácticas de operación segura	3
Seguridad para cortacéspedes Toro	5
Nivel de presión sonora	6
Nivel de potencia sonora	6
Nivel de vibración Modelo 04052	6
Nivel de vibración Modelo 04052	6
Pegatinas de seguridad e instrucciones	6
Especificaciones	8
Especificaciones generales	8
Ensamblaje	9
Piezas sueltas	9
Cómo instalar y ajustar el manillar	9
Instalación del soporte Modelo 04060 solamente	10
Instalación de las ruedas de transporte	10
Antes del uso	11
Cómo añadir aceite de motor	11
Llenado del depósito de combustible	11
Nivelación del tambor trasero con el molinete	12
Ajuste de la contracuchilla contra el molinete	13
Ajuste de la altura de corte	14
Ajuste de la altura del deflector de hierba	15
Ajuste de la barra de recortes	15
Cómo instalar el recogedor	16
Comprobación del funcionamiento del interruptor de seguridad	16
Operación	16
Controles	16
Cómo arrancar el motor	18
Cómo parar el motor	18
Conducción de la máquina en modo de transporte	18
Preparación para la siega	18
Consejos de siega	18
Siega	19
Mantenimiento	19
Calendario recomendado de mantenimiento	19
Lista de comprobación – mantenimiento diario	20
Cómo engrasar la máquina	20
Comprobación y cambio del aceite del motor	21
Mantenimiento del limpiador de aire	22
Cómo cambiar la bujía	23
Limpieza del filtro de combustible	23
Ajuste de las correas	23
Cómo cambiar la correa del diferencial	26
Ajuste del control de tracción	27
Ajuste del freno de servicio/estacionamiento	27
Ajuste del interruptor de seguridad	28
Mantenimiento de la barra de asiento Greensmaster 1600 solamente	28
Mantenimiento de la barra de asiento Greensmaster 1000 solamente	29
Afilado del molinete	30
La Garantía general de productos comerciales Toro	31
Declaración de garantía de control de emisiones evaporativas	32

Introducción

Lea este manual detenidamente para aprender a utilizar y mantener correctamente su producto. La información de este manual puede ayudarle a usted y a otros a evitar lesiones personales y daños al producto. Aunque Toro diseña y fabrica productos seguros, usted es responsable de utilizar el producto correctamente y con seguridad.

Cuando necesite asistencia técnica, piezas genuinas Toro o información adicional, póngase en contacto con un Distribuidor de Servicio Autorizado o con Asistencia al Cliente Toro, y tenga a mano los números de modelo y serie de su producto. Encontrará los números de modelo y de serie en una placa situada en el bastidor trasero.

Anote a continuación los números de modelo y de serie de su producto:

Nº de modelo _____

Nº de serie _____

Este manual identifica peligros potenciales y contiene mensajes de seguridad especiales que le ayudan a usted y a otras personas a evitar lesiones personales, e incluso la muerte. Las palabras utilizadas para indicar estos mensajes e identificar el nivel de riesgo son ***Peligro***, ***Advertencia*** y ***Cuidado***. No obstante, sin importar el nivel de riesgo, sea extremadamente cuidadoso.

Peligro señala un peligro extremo que *causará* lesiones graves o la muerte si no se siguen las precauciones recomendadas.

Advertencia señala un peligro extremo que *puede* causar lesiones graves o la muerte si no se siguen las precauciones recomendadas.

Cuidado señala un peligro que puede causar lesiones menores o moderadas si no se siguen las precauciones recomendadas.

© 2006 by The Toro Company

8111 Lyndale Avenue South
Bloomington, MN 55420-1196 EE.UU.

Reservados todos los derechos

Impreso en EE.UU.

Este manual utiliza dos palabras más para resaltar información. **Importante** resalta información especial sobre aspectos de la mecánica, y **Nota:** enfatiza información general que merece una atención especial.

Seguridad

Esta máquina cumple o supera la norma CEN EN 836:1997, la norma ISO 5395:1990 y las especificaciones ANSI B71.4–1999 vigentes en el momento de la fabricación si está instalado el Kit de presencia del operador, Pieza Nº 105–5363.

El uso o mantenimiento indebido por parte del operador o el propietario puede causar lesiones. Para reducir el riesgo de lesiones, cumpla estas instrucciones de seguridad y preste siempre atención al símbolo de alerta de seguridad ⚠, que significa CUIDADO, ADVERTENCIA o PELIGRO – "instrucción de seguridad personal". El incumplimiento de estas instrucciones puede dar lugar a lesiones personales e incluso la muerte.

Prácticas de operación segura

Las instrucciones siguientes provienen de la norma CEN EN 836:1997, la norma ISO 5395:1990 y la norma ANSI B71.4–1999.

Formación

- Lea detenidamente el manual del operador y otros materiales de formación. Familiarícese con los controles, las señales de seguridad y con el uso correcto del equipo.
- Si el operador o el mecánico no saben leer el idioma de este manual, es la responsabilidad del propietario explicarles este material.
- No permita nunca que niños, personas que no hayan recibido formación o personas no familiarizadas con estas instrucciones utilicen el cortacésped o realicen tareas de mantenimiento del mismo. La normativa local puede imponer límites sobre la edad del operador.
- No siegue nunca si hay otras personas, especialmente niños, o animales, cerca.
- Tenga en cuenta que el operador o el usuario es responsable de cualquier accidente o peligro que afecte a otras personas o a su propiedad.
- El propietario/usuario puede prevenir, y es responsable de, los accidentes o lesiones sufridos por él mismo, o por otras personas o bienes.
- Todos los operadores y mecánicos deben recibir una formación adecuada. El propietario es responsable de proporcionar formación a los usuarios.

Preparación

- Mientras siega, lleve siempre calzado fuerte, pantalón largo, casco, gafas de seguridad y protección auricular. El pelo largo, las prendas sueltas o las joyas pueden enredarse en piezas en movimiento. No haga funcionar el equipo estando descalzo, o llevando sandalias.
- Inspeccione cuidadosamente el área donde se va a utilizar el cortacésped y retire todos los objetos que puedan ser arrojados por la máquina.
- **Advertencia** – El combustible es altamente inflamable. Tome las siguientes precauciones:
  - Utilice recipientes especialmente diseñados para su almacenamiento.
  - Rellene el depósito al aire libre únicamente, y no fume mientras rellena el depósito.
  - Añada el combustible antes de arrancar el motor. No retire nunca el tapón del depósito de combustible ni añada combustible si el motor está en funcionamiento o si el motor está caliente.
  - Si se derrama combustible, no intente arrancar el motor; retire la máquina de la zona del derrame y evite crear fuentes de ignición hasta que los vapores del combustible se hayan disipado.
  - Vuelva a colocar firmemente todos los tapones de los depósitos y de los recipientes.
- Sustituya los silenciadores defectuosos.
- Evalúe el terreno para determinar los accesorios y aperos necesarios para realizar el trabajo de manera correcta y segura. Utilice solamente los accesorios y aperos homologados por el fabricante.
- Compruebe que los controles de presencia del operador, los interruptores de seguridad y los protectores de seguridad están colocados y que funcionan correctamente. No opere la máquina si no funcionan correctamente.

Operación

- No haga funcionar el motor en recintos cerrados donde se pueda acumular el monóxido de carbono.
- Corte el césped solamente con luz natural o con una buena iluminación artificial.
- Antes de intentar arrancar el motor, desengrane todos los embragues de accionamiento de la cuchilla, ponga punto muerto y ponga el freno de estacionamiento.
- No utilice en pendientes de más de 15°.

- Recuerde que no existe una pendiente “segura”. La conducción en pendientes cubiertas de hierba requiere un cuidado especial. Para evitar que la máquina vuelque:
  - no pare o arranque de repente la máquina cuando esté cuesta arriba o cuesta abajo;
  - accione el embrague lentamente, y mantenga siempre la máquina con la marcha engranada, especialmente cuando esté cuesta abajo;
  - en las pendientes y durante los giros, se debe mantener una marcha baja;
  - manténgase alerta por si existen protuberancias o agujeros en el terreno u otros peligros ocultos;
  - nunca siegue de través en una pendiente, a no ser que el cortacésped haya sido diseñado para ello.
- Manténgase alerta por si existen baches en el terreno u otros peligros ocultos.
- Tenga cuidado con el tráfico cuando cruce o esté en las proximidades de una carretera.
- Detenga las cuchillas antes de cruzar superficies que no estén cubiertas de hierba.
- Cuando utilice algún accesorio, no dirija nunca la descarga de material hacia otras personas, ni permita que nadie se acerque a la máquina mientras está en funcionamiento.
- Nunca opere la máquina con protectores dañados o sin que estén colocados los dispositivos de seguridad. Asegúrese de que todos los sistemas de interruptores de seguridad están conectados, correctamente ajustados y que funcionan correctamente.
- No cambie los ajustes del regulador del motor ni haga funcionar el motor a una velocidad excesiva. El funcionamiento del motor a una velocidad excesiva puede aumentar el riesgo de lesiones corporales.
- Antes de abandonar la posición del operador:
  - pare en un terreno llano;
  - desengrane la unidad de corte y la transmisión de tracción;
  - ponga el freno de estacionamiento;
  - pare el motor.
- Cuando transporte la máquina o no vaya a utilizarla, desconecte la transmisión a los accesorios.
- Pare el motor y desconecte la transmisión a los accesorios
  - antes de repostar combustible;
  - antes de retirar el recogehierbas;
  - antes de realizar los ajustes de altura, a no ser que dichos ajustes se puedan realizar desde la posición del operador.
  - antes de limpiar atascos;
  - antes de inspeccionar, limpiar o hacer mantenimiento en el cortacésped;
  - después de golpear un objeto extraño o si se produce una vibración anormal. Inspeccione el cortacésped y repare cualquier daño antes de volver a arrancar y operar el equipo.
- Reduzca la aceleración antes de detener el motor y, si el motor está equipado con una válvula de cierre de combustible, ciérrela cuando termine de segar.
- Mantenga las manos y los pies alejados de la unidad de corte.
- Vaya más despacio y tenga cuidado al girar y al cruzar calles y aceras. Pare el molinete cuando no esté segando.
- No utilice el cortacésped bajo la influencia de drogas o alcohol.
- Tenga cuidado al cargar o descargar la máquina en/desde un remolque o un camión.
- Tenga cuidado al acercarse a esquinas ciegas, arbustos, árboles u otros objetos que puedan dificultar la visión.

Mantenimiento y almacenamiento

- Mantenga apretados todos los tornillos, pernos y tuercas para asegurar que la máquina esté en perfectas condiciones de funcionamiento.
- No almacene nunca el equipo con combustible en el depósito dentro de un edificio donde los vapores puedan llegar a una llama desnuda o una chispa.
- Espere a que se enfríe el motor antes de guardar el cortacésped en un recinto cerrado.
- Para reducir el riesgo de incendio, mantenga el motor, el silenciador, el compartimento de la batería y el área del depósito del combustible libres de hierba, hojas y exceso de grasa.
- Inspeccione frecuentemente el recogedor por si existe desgaste o deterioro.
- Mantenga todas las piezas en buenas condiciones de funcionamiento, y todos los herrajes bien apretados. Substituya cualquier pegatina o pieza desgastada o deteriorada.
- Si es necesario drenar el depósito de combustible, debe hacerse al aire libre.
- Tenga cuidado cuando haga ajustes en la máquina para evitar que los dedos queden atrapados entre las cuchillas en movimiento y las piezas fijas de la máquina.

- Desengrane las transmisiones, desengrane la unidad de corte, ponga el freno de estacionamiento, pare el motor y desconecte el cable de la bujía. Espere a que se detenga todo movimiento antes de ajustar, limpiar o reparar.
- Limpie la hierba y los residuos de la unidad de corte, las transmisiones, los silenciadores y el motor para prevenir incendios. Limpie cualquier aceite o combustible derramado.
- Alivie con cuidado la tensión de aquellos componentes que tengan energía almacenada.
- Retire el cable de la bujía antes de efectuar reparación alguna. Desconecte primero el terminal negativo y luego el positivo. Vuelva a conectar primero el terminal positivo y luego el negativo.
- Tenga cuidado al revisar el molinete. Lleve guantes y extreme las precauciones durante su mantenimiento.
- Mantenga las manos y los pies alejados de las piezas en movimiento. Si es posible, no haga ajustes mientras el motor está funcionando.

Seguridad para cortacéspedes Toro

La siguiente lista contiene información específica para productos Toro u otra información sobre seguridad que usted debe saber y que no está incluida en la norma CEN, ISO o ANSI.

Este producto es capaz de amputar manos y pies y de lanzar objetos al aire. Siga siempre todas las instrucciones de seguridad con el fin de evitar lesiones corporales graves e incluso la muerte.

El uso de este producto para otros propósitos que los previstos podría ser peligroso para el usuario y para otras personas.

- Sepa cómo parar rápidamente el motor.
- No haga funcionar la máquina calzando sandalias, zapatillas de deporte o similares.
- Es aconsejable llevar calzado de seguridad y pantalón largo, y esto es requerido por algunas autoridades locales y por las condiciones de algunas pólizas de seguro.
- Maneje la gasolina con cuidado. Limpie cualquier derrame.
- Compruebe a diario el funcionamiento correcto de los interruptores de seguridad. Si falla un interruptor, sustitúyalo antes de hacer funcionar la máquina. Cada dos años, cambie los cuatro interruptores del sistema de seguridad, **aunque funcionen correctamente**.
- El uso de la máquina exige atención. Para evitar pérdidas de control:
  - No utilice la máquina cerca de trampas de arena, zanjas, arroyos u otros obstáculos.
  - Reduzca la velocidad al efectuar giros cerrados. Evite arrancar o detener la máquina de forma repentina.
  - Cuando esté cerca de calles o carreteras o cuando las cruce, ceda siempre el paso.
  - Aplique los frenos de servicio al bajar pendientes para mantener una velocidad de avance lenta y retener el control de la máquina.
- Para mayor seguridad, el recogedor debe estar colocado durante la operación de los molinetes. Pare el motor antes de vaciar el recogedor.
- No toque el motor, el silenciador o el tubo de escape mientras el motor está funcionando o poco después de que se pare, porque estas zonas podrían estar lo suficientemente calientes como para causar quemaduras.
- Manténgase alejado de la rejilla giratoria que se encuentra a un lado del motor para evitar el contacto directo con su cuerpo o su ropa.
- Si una persona o un animal doméstico aparece de repente en o cerca de la zona de siega, **deje de segar.** Una operación descuidada de la máquina, en combinación con el ángulo del terreno, los rebotes, o una colocación defectuosa de los protectores de seguridad, puede producir lesiones debido a los objetos arrojados. No continúe segando hasta que se haya despejado la zona.

Mantenimiento y almacenamiento

- Compruebe regularmente que todos los tubos de combustible están apretados y que no están desgastados. Apriételos o repárelos según sea necesario.
- Si el motor debe estar en marcha para realizar un ajuste, mantenga las manos, los pies, la ropa y otras partes del cuerpo alejados de la unidad de corte, de los accesorios y de cualquier pieza en movimiento, sobre todo la rejilla que se encuentra al lado del motor. Mantenga alejadas a otras personas.
- Para asegurar la seguridad y la precisión, haga que un distribuidor autorizado Toro compruebe la velocidad máxima del motor con un tacómetro. La velocidad regulada máxima del motor debe ser de 3600 rpm.
- Si se requieren reparaciones importantes o si usted necesita ayuda, póngase en contacto con su Distribuidor Autorizado Toro.
- Utilice solamente accesorios y piezas de repuesto autorizados por Toro. La garantía puede quedar anulada si se utilizan accesorios no autorizados.

Nivel de presión sonora

Esta unidad tiene una presión sonora continua con ponderación A equivalente en el oído del operador de: 84 dBA, según mediciones de máquinas idénticas de acuerdo con los procedimientos descritos en la Directiva 98/37/CE y sus enmiendas.

Nivel de potencia sonora

Esta unidad tiene un nivel de potencia sonora garantizado de: 95 dBA/l pW, según mediciones realizadas en máquinas idénticas de acuerdo con la Directiva 2000/14/CE y enmiendas a la misma.

Nivel de vibración

Modelo 04052

Esta unidad tiene un nivel de vibración mano-brazo de 7,00 $m/s^{2,}$ basado en mediciones realizadas en máquinas idénticas según los procedimientos de ISO 5349.

Nivel de vibración

Modelo 04052

Esta unidad tiene un nivel de vibración mano-brazo de 4,50 $m/s^{2,}$ basado en mediciones realizadas en máquinas idénticas según los procedimientos de ISO 5349.

Pegatinas de seguridad e instrucciones

Las pegatinas de seguridad e instrucciones están a la vista del operador y están ubicadas cerca de cualquier zona de peligro potencial. Sustituya cualquier pegatina que esté dañada o que falte.



105–5360

1. Freno de estacionamiento
2. Desengranar
3. Engranar
4. Embrague
5. Engranar – hacia adelante
6. Desengranar – punto muerto



93–7273

1. Peligro de objetos arrojados – mantenga alejadas a otras personas
2. Peligro de corte de mano y pie – no se acerque a las piezas en movimiento.

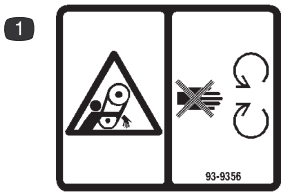

93–9356

1. Peligro de enredamiento – no se acerque a las piezas en movimiento.

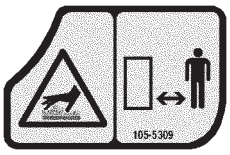

105–5309

1. Superficie caliente/peligro de quemadura – manténgase a una distancia prudencial de la superficie caliente.

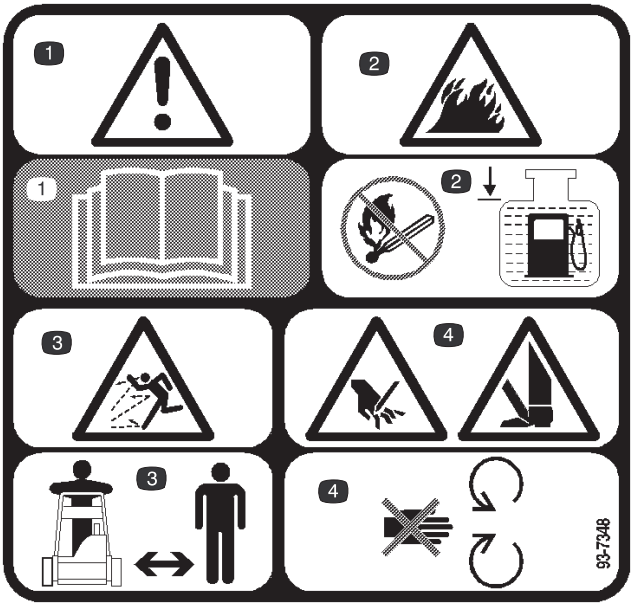

93–7348

1. Advertencia – lea el *Manual del operador*.
2. Peligro de incendio – No exponer a llamas desnudas o chispas, y llene el depósito solamente hasta el nivel indicado
3. Peligro de objetos arrojados – mantenga alejadas a otras personas
4. Peligro de corte de mano y pie – no se acerque a las piezas en movimiento.

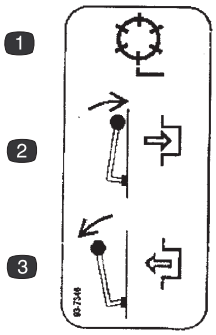

93–7346

1. Transmisión al molinete
2. Engranar
3. Desengranar

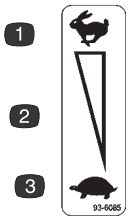

93–6085

1. Rápido
2. Escala ascendente/descendente.
3. Lento

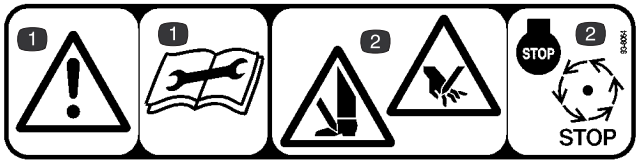

93–8064

1. Advertencia – lea el *Manual del operador* antes de realizar tareas de mantenimiento
2. Peligro de corte en mano o pie – pare el motor y espere a que se detengan todas las piezas en movimiento.



93–9886

1. Utilice solamente gasolina sin plomo

Especificaciones

Especificaciones generales

Motor	Kawasaki, refrigerado por aire, válvula en culata, 4 tiempos, 3,7 cv, 2,36 luz x 1,73 carrera, cilindrada 124 cc, relación de compresión 8,4:1, 15 Nm a 1400 rpm. Encendido electrónico, silenciador con máxima supresión de ruido. Capacidad del depósito de combustible, 2,5 litros.
Transmisión de Tracción	Transmisión de motor a contraeje: dos correas en V de sección “A”. Transmisión de contraeje a diferencial: correa de sincronización de 5mm de paso. Transmisión de diferencial a tambor: correa de sincronización de 8 mm de paso.
Diferencial	Peerless Serie 100
Embrague de transporte	Polea tensora de la correa
Freno	Tambor de banda
Neumáticos de transporte	Acoplamiento rápido, ancho de dibujo 3,00/3,25 x 6, 32,5
Tambor de tracción	Dos, de aluminio de fundición, 19 cm de diámetro.
Controles	El motor tiene arrancador de retroceso, interruptor de encendido/apagado y estárter. La palanca del acelerador, la palanca de engranado de la tracción y la palanca del freno de servicio/estacionamiento están en el manillar. El cortacésped tiene una palanca de engranado de la transmisión del moliente. Dispositivos de seguridad: sistema de interruptores de seguridad.
Manillar	Estilo bucle, 2,5 cm de diámetro.
Construcción del molinete	8 cuchillas de acero al carbono de 12,7 cm de diámetro, soldadas a 6 arañas de acero troqueladas
Contracuchilla y barra de asiento	Contracuchilla de un solo filo de acero con alto contenido de carbono, endurecida según Rc 48–54. Sujeta a una barra de asiento de hierro de fundición mecanizado. Contracuchilla estándar de 0,3 cm
Intervalo de alturas de corte	0,3 a 3,2 cm
Embrague del molinete	Tipo mordaza
Recogehierbas	Polietileno moldeado

	Modelo 04052	Modelo 04060
Velocidad de corte	0,4 cm	0,58 cm
Anchura de corte	53 cm	66 cm
Anchura total	91 cm	104 cm
Altura total	119 cm	105,4 cm
Longitud total	150 cm	137,8 cm
Peso en seco	94 kg[1]	104 kg[1]

[1]Con recogedor y rodillo seccionado, sin ruedas ni molinete acondicionador

Ensamblaje

Nota: Los lados derecho e izquierdo de la máquina se determinan desde la posición normal del operador.

Piezas sueltas

Nota: Utilice esta tabla para comprobar que ha recibido todas las piezas necesarias para el montaje. Si falta alguna de estas piezas, no se podrá completar el montaje.

Descripción	Cant.	Uso
Conjunto del manillar	1	Instalación del manillar en la máquina
Sujetacables	2	Sujetar los cables de control al manillar
Eje de la rueda derecha	1	Utilizar en la instalación de las ruedas de transporte opcionales
Eje de la rueda izquierda	1	
Muelle	1	Montaje del soporte, Modelo 04060 solamente
Recogedor	1	Instalar en la máquina
Certificado de cumplimiento	1	
Manual del operador	1	Leer antes de operar la máquina
Manual del usuario del motor	1	Leer antes de operar la máquina
Catálogo de piezas	1	Utilizar para pedir piezas de repuesto
Vídeo del operador	1	Ver antes de utilizar la máquina

Cómo instalar y ajustar el manillar

Instalación del manillar

1. Retire el tornillo de caperuza, la arandela y la arandela de freno del pasador de montaje en cada lado del cortacésped, según se muestra en la Figura 1.

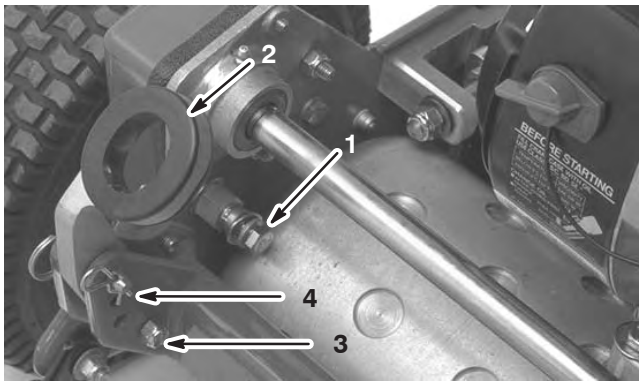

Figura 1

1. Pasadores de montaje
2. Brazos del manillar
3. Tornillo de caperuza y contratuerca
4. Pasador de horquilla y pasador de anilla

2. Retire los tornillos de caperuza y las contratuercas que sujetan la parte inferior de los brazos del manillar a cada lado del cortacésped, según muestra la Figura 1.
3. Retire los pasadores de horquilla y los pasadores de anilla que fijan los brazos del manillar a la parte de atrás del bastidor (Fig. 1).
4. Introduzca los extremos del manillar por los taladros de los brazos del manillar y alinee los taladros con los pasadores de montaje (Fig. 1).
5. Apriete los extremos del manillar hacia dentro e instálelas sobre los pasadores de montaje (Fig. 2).

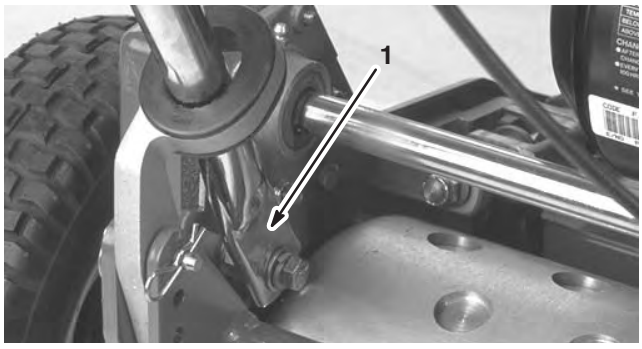

Figura 2

1. Extremo del manillar

6. Sujete los extremos del manillar a los pasadores de montaje con los tornillos de caperuza, las arandelas y las arandelas de freno que retiró anteriormente (Fig. 2).

7. Sujete la parte inferior de los brazos del manillar a cada lado del cortacésped con los tornillos de caperuza y las contratuercas que retiró anteriormente (Fig. 2). Asegúrese de instalar los casquillos en los taladros de montaje de los brazos del manillar.

Importante No apriete demasiado los tornillos de caperuza. Los brazos del manillar deben poder girar libremente.

8. Sujete los brazos del manillar a la parte de atrás del bastidor con los pasadores de horquilla y los pasadores de anilla que retiró anteriormente (Fig. 2).

9. Fije los cables al manillar con sujetacables.

Ajuste del manillar

1. Retire los pasadores de horquilla de los pasadores de anilla en cada lado del cortacésped (Fig. 1).

2. Sujetando el manillar, retire los pasadores de anilla de cada lado y suba o baje el manillar a la posición de operación deseada. (Fig. 1).

3. Instale los pasadores de anilla y los pasadores de horquilla.

Instalación del soporte

Modelo 04060 solamente

Nota: Los herrajes vienen instalados provisionalmente en el soporte para el transporte.

1. Enganche el muelle en el taladro del soporte y en el retenedor del muelle, alineando el soporte con los taladros de montaje del bastidor trasero (Fig. 3).

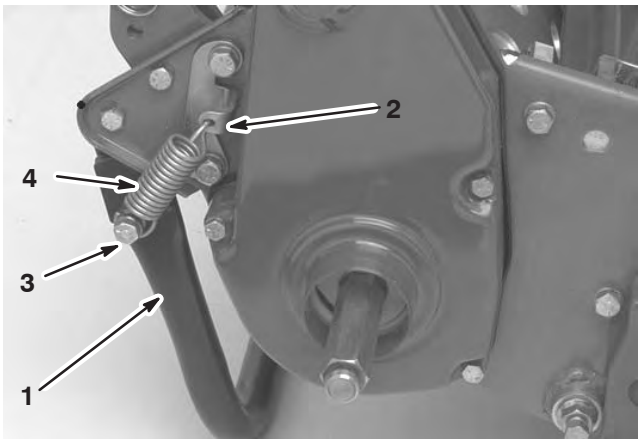

Figura 3

1. Soporte de pie
2. Soporte de muelle
3. Retenedor del muelle
4. Muelle

2. Monte el soporte en cada lado del bastidor con un tornillo de caperuza, una arandela de freno, un espaciador, una arandela plana y una contratuerca (Fig. 3). El espaciador debe colocarse en el taladro de montaje del soporte.

Instalación de las ruedas de transporte

1. Baje el soporte con el pie y tire del manillar hacia arriba para apoyar el cortacésped sobre el soporte.

2. Aplique Loctite Nº 242 a las roscas de los ejes de las ruedas.

3. Enrosque el eje de la rueda derecha en la polea de transmisión del lado derecho de la máquina (Fig. 4).

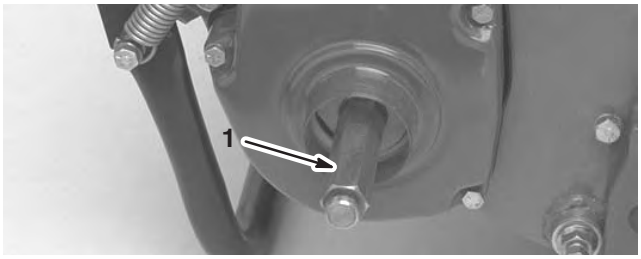

Figura 4

1. Eje de la rueda derecha

4. Apriete el eje a 88 a 101 Nm.

Nota: El eje de la rueda derecha tiene **rosca a izquierdas**.

5. Aplique lubricante tipo “aflojatodo” a los extremos expuestos de los ejes y deslice la rueda sobre el eje (Fig. 5).

6. Gire el clip de retención de la rueda alejándolo del centro de la rueda, dejando que ésta entre más en el eje (Fig. 5).

7. Mueva la rueda hacia ambos lados hasta que entre completamente en el eje y la pletina de retención quede enganchada en la ranura del eje.

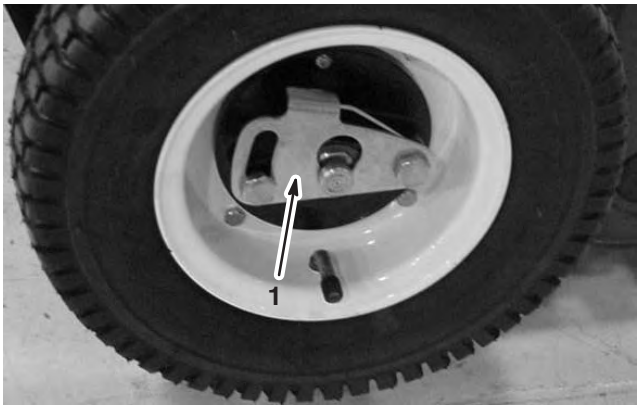

Figura 5

1. Pletina de retención

8. Repita el procedimiento en el otro lado de la máquina.
9. Infle los neumáticos a 83–103 kPa (12–15 psi).

Antes del uso

Cómo añadir aceite de motor

Llene el cárter con aceite de la viscosidad correcta antes de arrancar el motor.

La capacidad del cárter es de aproximadamente 0,6 litros.

Utilice aceite para motores de alta calidad que cumpla las siguientes especificaciones:

Nivel de clasificación API: SJ, SK, SL o superior

Aceite preferido: SAE 30 (por encima de 0°C)

Aceite alternativo: SAE 40 (por encima de 10°C)
SAE 10W30 (hasta 35°C)
SAE 5W30 (hasta 10°C)

Su distribuidor dispone de aceite para motores Toro Premium, de viscosidad 15W–40 o 10W–30. Consulte los números de pieza en el catálogo de piezas.

Importante Asegúrese de mantener el nivel del aceite del motor entre los límites superior e inferior del indicador de aceite. Un nivel incorrecto, por exceso o por defecto, del aceite del motor puede provocar un fallo del motor.

1. Coloque el cortacésped de manera que el motor esté nivelado (Fig. 6).

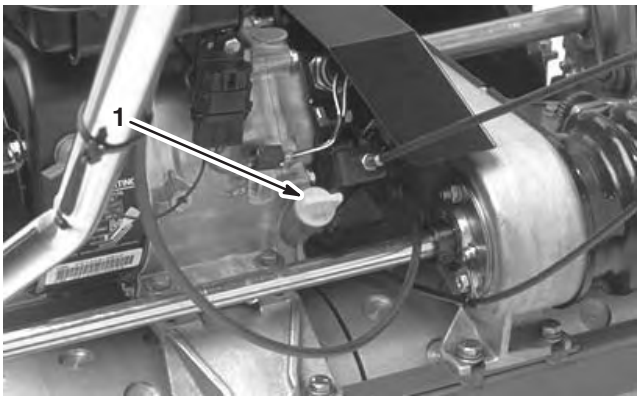

Figura 6

1. Indicador del nivel de aceite

2. Limpie alrededor del indicador del nivel de aceite.
3. Retire el indicador girándolo en el sentido contrario a las agujas del reloj.
4. Limpie el indicador e introdúzcalo en el orificio de llenado, sin enroscarlo.
5. Retire el indicador y compruebe el nivel de aceite.
6. Si el nivel es bajo, añada solamente aceite suficiente para que llegue al borde del orificio de llenado.

Nota: Compruebe el aceite cada vez que se utiliza el cortacésped, o cada 5 horas de operación. Cambie el aceite inicialmente después de las 8 primeras horas de operación y luego cada 50 horas de operación. **Será necesario cambiar el aceite con más frecuencia en condiciones de mucho polvo o suciedad.**

Llenado del depósito de combustible

Importante No utilice nunca metanol, gasolina que contenga metanol, gasolina que contenga más del 10% de etanol, aditivos de gasolina ni gasolina blanca porque **podría dañar el sistema de combustible**.

1. Limpie la zona alrededor del tapón del depósito de combustible y retire el tapón del depósito (Fig. 7).



Figura 7

1. Tapón del depósito de combustible

2. Llene el depósito de gasolina sin plomo hasta que llegue a la parte inferior de la rejilla del filtro, como máximo. **No llene demasiado el depósito.**
3. Coloque el tapón del depósito de combustible y limpie cualquier gasolina derramada.

Peligro

En ciertas condiciones la gasolina es extremadamente inflamable y altamente explosiva. Un incendio o una explosión provocados por la gasolina puede causarle quemaduras a usted y a otras personas así como daños materiales.

- **Llene el depósito de combustible en el exterior, en una zona abierta y con el motor frío. Limpie la gasolina derramada.**
- **No llene completamente el depósito de combustible. Añada gasolina al depósito de combustible hasta que el nivel esté a 25 mm por debajo del extremo inferior del cuello de llenado. Este espacio vacío en el depósito permitirá la dilatación de la gasolina.**
- **No fume nunca mientras maneja gasolina y manténgase alejado de llamas desnudas o de lugares donde una chispa pudiera inflamar los vapores de gasolina.**
- **Almacene la gasolina en un recipiente homologado y manténgala fuera del alcance de los niños. Nunca adquiera un suministro de gasolina para más de 30-días.**
- **Coloque siempre los recipientes de gasolina en el suelo, lejos del vehículo que está repostando.**
- **No llene los recipientes de gasolina dentro de un vehículo, camión o remolque ya que las alfombras o los revestimientos de plástico del interior de los remolques podrían aislar el recipiente y retrasar la pérdida de la carga estática.**
- **Cuando sea posible, retire el equipo a repostar del camión o remolque y reposte con las ruedas sobre el suelo.**
- **Si esto no es posible, reposte el equipo sobre el camión o remolque desde un recipiente portátil, en vez de usar un surtidor de gasolina.**
- **Si es imprescindible el uso de un surtidor, mantenga la boquilla en contacto con el borde del depósito de combustible o la abertura del recipiente en todo momento hasta que termine de repostar.**

Nivelación del tambor trasero con el molinete

1. Coloque la máquina en una superficie plana nivelada, preferentemente una chapa de acero mecanizada a precisión.
2. Coloque una pletina plana de acero de 0,6 x 2,5 cm, de aproximadamente 73,6 cm de largo, debajo de las cuchillas del molinete y contra el borde delantero de la contracuchilla para evitar que la barra de asiento descanse sobre la superficie de trabajo.
3. Levante el rodillo delantero de manera que solamente el tambor trasero y el molinete descansan sobre la superficie.
4. Presione firmemente sobre la máquina por encima del molinete para que todas las cuchillas del molinete toquen la pletina de acero.
5. Mientras presiona sobre el molinete, deslice una galga debajo de un extremo del tambor, luego compruebe el otro extremo del tambor.

   Si hay un espacio entre el tambor y la superficie de trabajo mayor de 0,025 cm, en cualquiera de los extremos, ajuste el tambor (vaya al paso 6). Si el espacio mide menos de 0,025 cm no es necesario ajustarlo.
6. Retire la cubierta de la correa trasera del lado derecho de la máquina (Fig. 8).

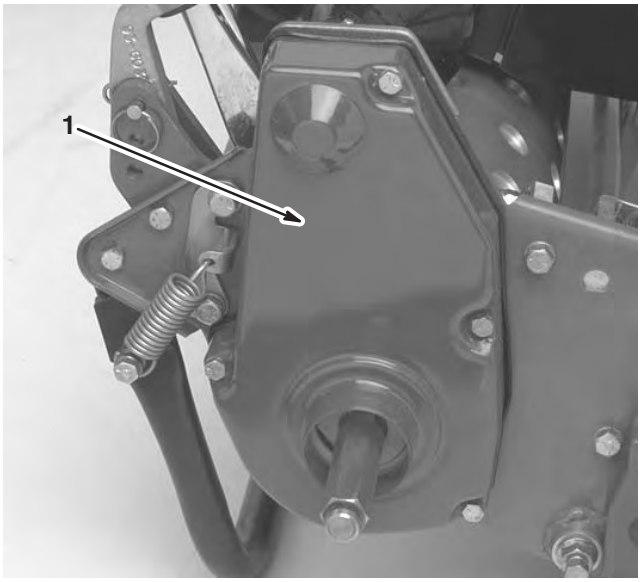

Figura 8

1. Cubierta de la correa de tracción

7. Gire la polea de transmisión hasta que los taladros queden alineados con los 4 tornillos con arandela prensada del cojinete de rodillos (Fig. 9).
8. Afloje los 4 tornillos del cojinete de rodillos y el tornillo que sujeta la polea tensora.
9. Eleve o baje el lado derecho del conjunto del rodillo hasta que el espacio sea menor de 0,025 cm.
10. Apriete los tornillos del cojinete de rodillos.

11. Ajuste la tensión de la correa y apriete el tornillo de montaje de la polea tensora (Fig. 9).

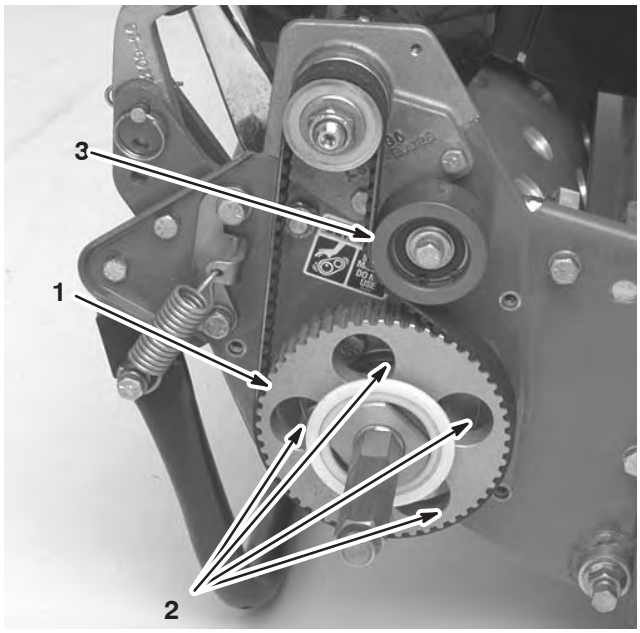

Figura 9

1. Polea de transmisión
2. 4 taladros
3. Polea tensora

Ajuste de la contracuchilla contra el molinete

El ajuste correcto de la contracuchilla contra el molinete se logra aflojando o apretando los tornillos de ajuste de la barra de asiento, ubicados en la parte superior del cortacésped.

1. Coloque la máquina en una superficie de trabajo plana y nivelada.

2. Asegúrese de eliminar el contacto con el molinete girando los tornillos de ajuste de la barra de asiento en el sentido contrario a las agujas del reloj (Fig. 10 u 11).

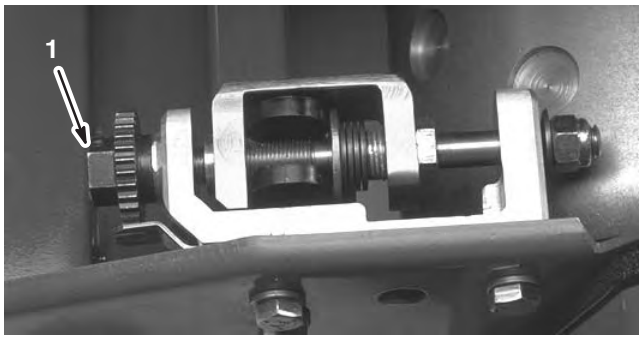

Figura 10

1. Tornillo de ajuste de la barra de asiento (Greensmaster 1600)



Figura 11

1. Tornillo de ajuste de la barra de asiento (Greensmaster 1000)

3. Incline el cortacésped hacia atrás sobre el manillar para tener acceso a la contracuchilla y el molinete.

4. En cada extremo del molinete, desde delante, inserte una tira larga de papel de periódico entre el molinete y la contracuchilla (Fig. 12). Gire el molinete lentamente hacia adelante, y al mismo tiempo gire en el sentido de las agujas del reloj el tornillo de ajuste de la barra de asiento (en el mismo extremo del molinete), un clic a la vez, hasta que el papel quede ligeramente aprisionado cuando se inserta desde delante, paralelo a la contracuchilla, produciendo una ligera resistencia al tirar del papel (Fig. 10 & 11).

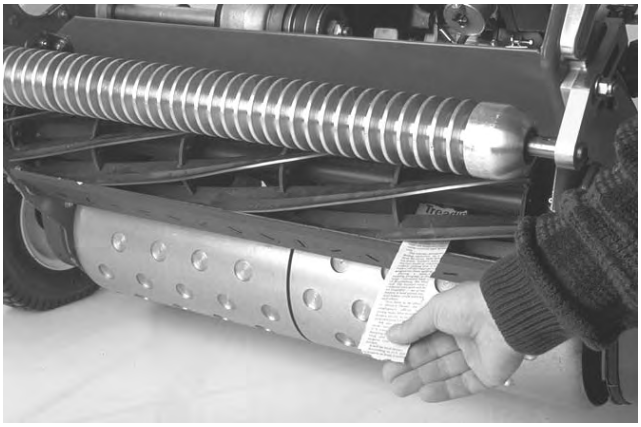

Figura 12

Nota: Cada vez que se gire el tornillo de ajuste un clic en el sentido de las agujas del reloj, la contracuchilla se acerca al molinete 0,0017 cm. No apriete demasiado los tornillos de ajuste.

5. Compruebe que hay un ligero contacto en el otro extremo del molinete, usando papel, y haga los ajustes necesarios.

6. Cuando termine el ajuste, compruebe si el molinete "pellizca" un papel cuando se inserta desde delante, y si corta el papel cuando se inserta en ángulo recto respecto a la contracuchilla (Fig. 12). Debe ser posible cortar el papel con un contacto mínimo entre la contracuchilla y las cuchillas del molinete. Si se nota una resistencia excesiva del molinete (más de 0,79 Nm), será necesario afilar o amolar la unidad de corte para conseguir los filos necesarios para un corte de precisión (consulte el manual de afilado de molinetes de Toro).

Ajuste de la altura de corte

1. Compruebe que el rodillo trasero está nivelado y que el contacto entre contracuchilla y molinete es correcto. Incline el cortacésped hacia atrás sobre el manillar para tener acceso a los rodillos delantero y trasero y a la contracuchilla.

2. Afloje las contratuercas que sujetan los brazos de ajuste de la altura de corte a los soportes de ajuste (Fig. 13).

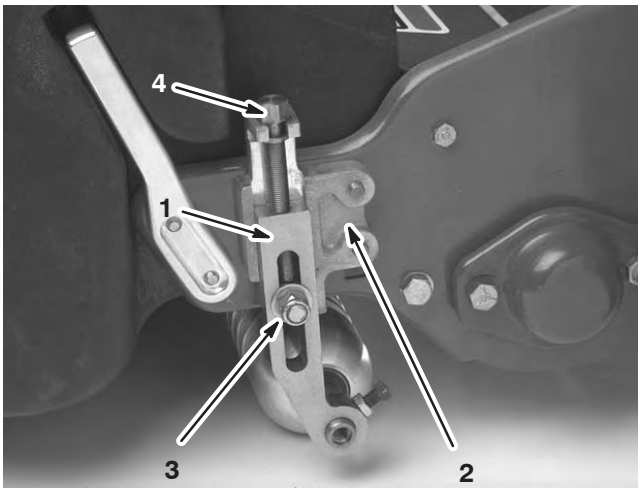

Figura 13

1. Brazo de altura de corte
2. Soporte de ajuste de la altura de corte
3. Contratuerca
4. Tornillo de ajuste

3. Afloje la tuerca de la barra de ajuste (Fig. 14) y ajuste el tornillo para la altura de corte deseada. La distancia entre la parte inferior de la cabeza del tornillo y la cara de la barra es la altura de corte.

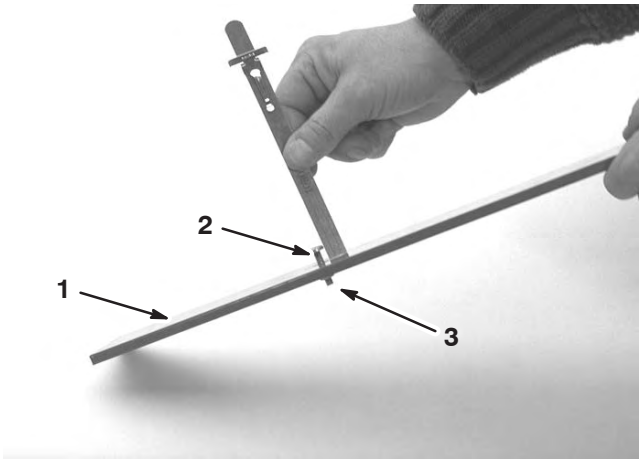

Figura 14

1. Barra de ajuste
2. Tornillo de ajuste de la altura
3. Tuerca

4. Enganche la cabeza del tornillo sobre el filo de la contracuchilla y apoye el extremo trasero de la barra sobre el rodillo trasero (Fig. 15).

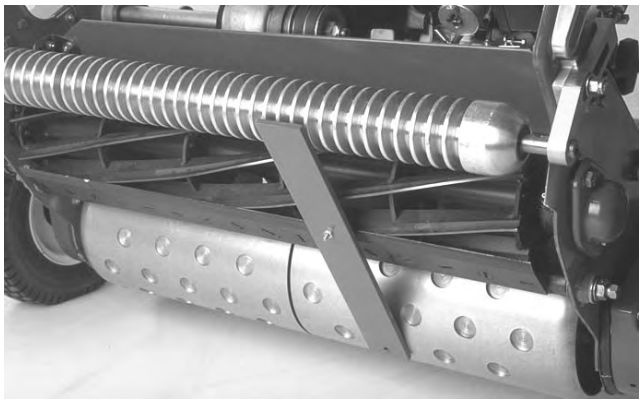

Figura 15

5. Gire el tornillo de ajuste hasta que el rodillo entre en contacto con la barra de ajuste.

6. Ajuste ambos extremos del rodillo hasta que el rodillo esté paralelo a la contracuchilla en toda su longitud.

Importante Con el ajuste correcto, los rodillos delantero y trasero tocarán la barra de ajuste y el tornillo estará apretado contra la contracuchilla. Esto asegura una altura de corte idéntica en ambos extremos de la contracuchilla.

7. Apriete las tuercas para afianzar el ajuste.

Importante Para evitar daños en césped ondulado, asegúrese de que los soportes del rodillo estén posicionados hacia atrás (rodillo más cerca del molinete).

Nota: El rodillo delantero puede colocarse en una de tres posiciones diferentes (Fig. 16), dependiendo de la aplicación y de las necesidades del usuario.

- Utilice la posición delantera cuando tenga instalado un acondicionador.
- Utilice la posición intermedia sin acondicionador.
- Utilice la terca posición si el césped está especialmente ondulado.

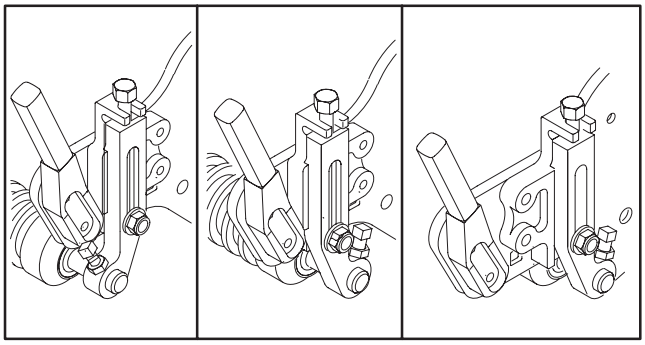

Figura 16

Ajuste de la altura del deflector de hierba

Ajuste el deflector para asegurar que los recortes de hierba se lancen correctamente al recogehierbas.

1. Mida la distancia desde la parte superior de la varilla de soporte delantera hasta el borde delantero del deflector en cada extremo de la unidad de corte (Fig. 17).

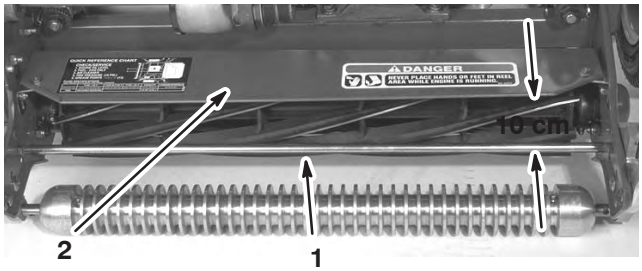

Figura 17

1. Varilla de soporte
2. Deflector

2. La distancia entre el deflector y la varilla de soporte en condiciones de corte normales debe ser de 10 cm. Afloje los tornillos de caperuza y las tuercas que sujetan cada extremo del deflector a la chapa lateral, y ajuste el deflector a la altura correcta.

3. Apriete las fijaciones.

Nota: El deflector puede ser bajado en condiciones de hierba seca (los recortes vuelan por encima de los recogehierbas) o elevado en condiciones de hierba mojada y pesada (los recortes se acumulan en el borde trasero del recogehierbas).

Ajuste de la barra de recortes

Ajuste la barra de recortes para que los recortes salgan limpiamente de la zona del molinete.

1. Afloje los tornillos que fijan la barra superior (Fig. 18) a la unidad de corte.

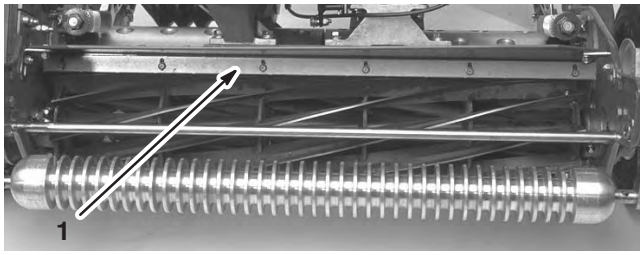

Figura 18

1. Barra de recortes

2. Inserte una galga de 0,15 cm entre la parte superior del molinete y la barra, y apriete los tornillos.

3. Asegúrese de que la barra y el molinete están separados por la misma distancia en toda la longitud del molinete.

Nota: La barra es ajustable para compensar cambios en la condición del césped. Acerque la barra más al molinete cuando el césped está extremadamente húmedo. Por el contrario, aleje la barra del molinete cuando el césped está seco. La barra debe estar paralela al molinete para un rendimiento óptimo. Ajuste la barra cada vez que ajuste la altura del deflector, o cuando se afila el molinete en una máquina de afilado de molinetes.

Cómo instalar el recogedor

Agarre el borde superior del recogedor y deslícelo sobre las varillas de montaje (Fig. 19).

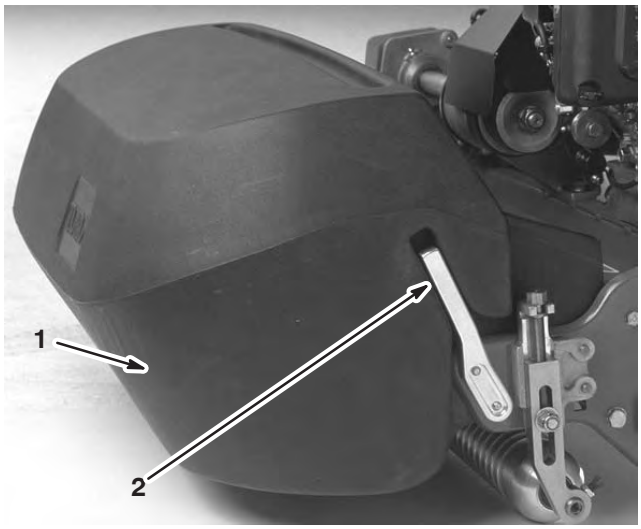

Figura 19

1. Recogedor
2. Varilla de montaje del recogedor

Nota: Modelo 04060 solamente – Para segar a alturas de corte más altas, puede bajarse el recogedor retirando las varillas de montaje del recogedor e instalando cada una en el lado opuesto de la máquina.

Comprobación del funcionamiento del interruptor de seguridad

1. Ponga la palanca de tracción en la posición de Engranado y los controles del motor en posición de Arranque.
2. Intente arrancar el motor.

   El motor no debe arrancar. Si el motor arranca, es necesario ajustar el interruptor de seguridad. Corrija el problema antes de usar la máquina; consulte Ajuste del interruptor de seguridad, página 28.

Operación

Nota: Los lados derecho e izquierdo de la máquina se determinan desde la posición normal del operador.

Controles

Control del acelerador (Fig. 20)

Está situado en el lado derecho trasero del panel de control. La palanca está conectada a, y acciona, el acoplamiento del acelerador del carburador. La velocidad del motor puede variarse entre 1600 RPM y 3600 RPM.

Palanca de transmisión de tracción (Fig. 20)

Está situada en el lado derecho delantero del panel de control. La palanca tiene dos posiciones: Punto muerto, y Hacia adelante. Al empujar la palanca hacia adelante, se engrana la tracción.



Figura 20

1. Acelerador
2. Palanca de transmisión de tracción
3. Freno de servicio/estacionamiento
4. Control de presencia del operador (opcional)

Freno de servicio/estacionamiento(Fig. 20)

Está situado en el lado izquierdo delantero del panel de control. El freno puede utilizarse para reducir la velocidad o detener la máquina. El freno también puede utilizarse como freno de estacionamiento. Tire de la palanca hacia atrás, pasando el centro, para poner el freno de estacionamiento. Debe quitarse el freno antes de engranar la transmisión de tracción.

Control de presencia del operador (opcional) (Fig. 20)

Está situado en la parte trasera del manillar. Empuje el control de presencia del operador contra el manillar. El control de presencia del operador debe conectarse antes de mover la palanca de transmisión de tracción, o el motor se parará.

Palanca de transmisión del molinete (Fig. 21)

Está situada en la esquina delantera derecha de la máquina. La palanca tiene dos posiciones: Engranado y Desengranado. Tire de la palanca hacia arriba para engranar el molinete, o empújela hacia abajo para desengranar el molinete.

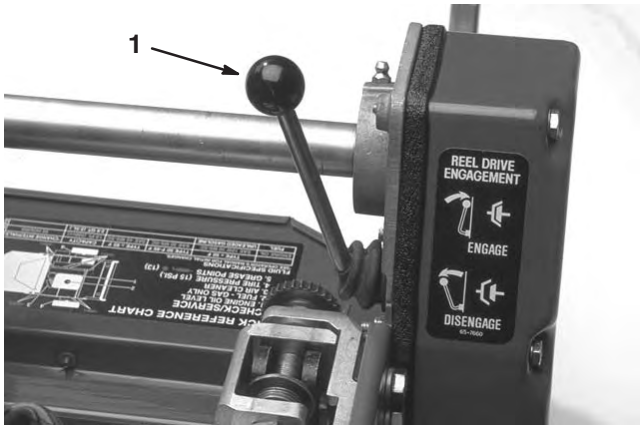

Figura 21

1. Palanca de transmisión del molinete

Palanca del estárter (Fig. 22)

Está situada en la esquina izquierda delantera del motor. La palanca tiene dos posiciones: Marcha y Estárter. Ponga la palanca en la posición Estárter para arrancar el motor en frío. Después de que el motor arranque, mueva el control del estárter a la posición de Marcha.

Válvula de cierre del combustible (Fig. 22)

Está situada en la esquina izquierda delantera del motor. La válvula tiene dos posiciones: Cerrada y Abierta. Ponga la palanca en posición de Cerrada para almacenar o transportar la máquina. Abra la válvula antes de arrancar el motor.

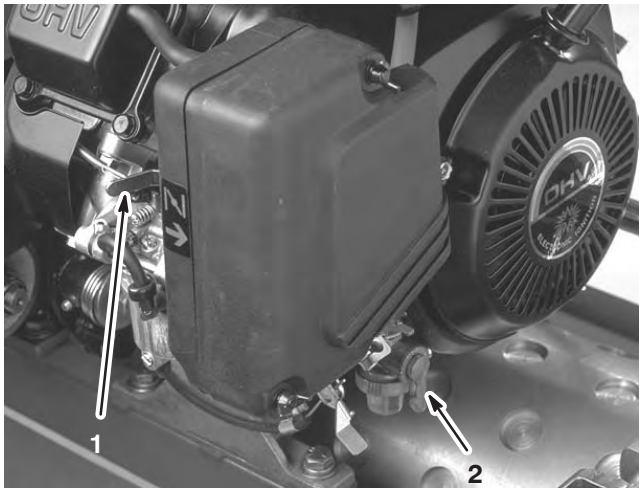

Figura 22

1. Palanca del estárter
2. Válvula de cierre de combustible

Interruptor de encendido (Fig. 23)

Está situado en la parte trasera del motor. Ponga el interruptor en la posición de Conectado para arrancar el motor y en la posición de Desconectado para parar el motor.

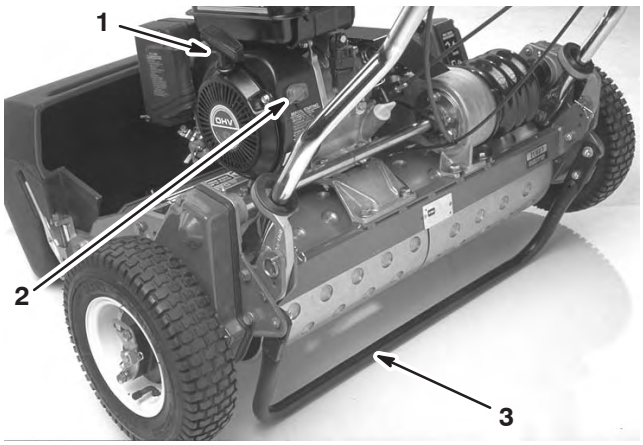

Figura 23

1. Arrancador de retroceso
2. Interruptor de encendido/apagado
3. Soporte de pie

Arrancador de retroceso (Fig. 23)

Tire del arrancador para arrancar el motor.

Soporte (Fig. 23)

El soporte está montado en la parte trasera de la máquina, y se utiliza para elevar la parte trasera de la máquina al instalar o retirar las ruedas de transporte.

Cómo arrancar el motor

Nota: Asegúrese de que el cable de la bujía está conectado a la bujía.

1. Asegúrese de que las palancas de transmisión de la tracción (Fig. 20) y del molinete (Fig. 21) están en la posición de Desengranado.

Nota: El motor no arrancará si la palanca de tracción está en posición de Engranado.

2. Abra la válvula de cierre de combustible (situada en el motor) (Fig. 22).
3. Ponga el interruptor de encendido/apagado (Fig. 23) en la posición de Encendido.
4. Mueva el control del acelerador (Fig. 20) a la posición de Rápido.
5. Ponga la palanca del estárter (Fig. 22) en la posición medio abierto si el motor está frío. Es posible que no sea necesario usar el estárter si el motor está caliente.
6. Tire del mando del arrancador de retroceso hasta notar resistencia, luego tire vigorosamente para arrancar el motor.

Importante No tire de la cuerda hasta su límite, ni suelte el mando cuando la cuerda está extendida, porque la cuerda puede romperse o puede dañarse el conjunto de retroceso.

7. Abra el estárter a medida que el motor se calienta.

Cómo parar el motor

1. Mueva los controles de transmisión de tracción y del molinete a la posición de Desengranado, el control del acelerador a Lento y el interruptor de encendido/apagado a Desconectado.
2. Antes de almacenar la máquina, desconecte el cable de la bujía para evitar la posibilidad de un arranque accidental del motor.
3. Cierre la válvula de cierre del combustible antes de almacenar la máquina o transportarla en un vehículo.

Conducción de la máquina en modo de transporte

1. Baje el soporte con el pie y tire del manillar hacia arriba para elevar la parte trasera del cortacésped e instalar las ruedas de transporte.
2. Para liberar el soporte, tire del manillar hacia arriba, empuje el cortacésped hacia adelante, luego baje la parte trasera del cortacésped sobre las ruedas de transporte.
3. Asegúrese de que los controles de tracción y transmisión del molinete están en la posición de Desengranado y arranque el motor.
4. Ponga el control del acelerador en Lento, levante poco a poco la parte delantera de la máquina, engrane la tracción y aumente lentamente la velocidad del motor.
5. Ajuste el acelerador para conseguir la velocidad deseada sobre el terreno, y lleve el cortacésped al lugar deseado.

Preparación para la siega

1. Ponga la palanca de control de tracción en la posición de Desengranado y el acelerador en Lento, y pare el motor.
2. Baje el soporte con el pie y tire del manillar hacia arriba y hacia atrás para levantar las ruedas del suelo.
3. Presione los clips de bloqueo de las ruedas para liberarlos de las ranuras de los ejes.
4. Retire las ruedas de los ejes.
5. Baje la máquina del soporte.

Consejos de siega

El uso correcto de la máquina proporciona un corte óptimo del césped Las sugerencias básicas proporcionadas le permitirán obtener el máximo rendimiento de su cortacésped.

Importante Una operación excesiva de la unidad de corte en ausencia de recortes de hierba (lubricante) puede dañar la unidad de corte.

Antes de segar

- Asegúrese de que el cortacésped está ajustado cuidadosamente y de manera uniforme en ambos lados del molinete. Cualquier ajuste incorrecto del cortacésped refleja a escala mayor en el aspecto del césped cortado.
- Retire cualquier objeto extraño del césped antes de segar.
- Asegúrese de que no hay nadie, especialmente niños y animales, cerca de la zona de trabajo.

Técnicas de siega

- Siegue los greens en línea recta, hacia adelante y hacía atrás, cruzando todo el green.
- Evite segar en círculos o girar el cortacésped en los greens, para no dañar el césped. Gire el cortacésped fuera del green, elevando el molinete (empujando el manillar hacia abajo) y girando sobre el tambor de tracción.
- Siegue a un paso normal. Una velocidad mayor ahorra muy poco tiempo y el resultado será un corte de calidad inferior.

Siega

1. Arranque el motor, ponga el acelerador en Lento, empuje el manillar hacia abajo para elevar la unidad de corte, ponga la palanca de tracción en la posición de Engranado y lleve el cortacésped al borde del green.
2. Mueva la palanca de tracción a la posición de Desengranado y mueva la palanca de transmisión al molinete a la posición de Engranado.
3. Mueva la palanca de tracción a la posición de Engranado, aumente la velocidad con el acelerador hasta que el cortacésped se desplace a la velocidad deseada, lleve el cortacésped al green, baje la parte delantera del cortacésped y empiece a segar.
4. Cuando termine de segar, lleve la máquina fuera del green, mueva la palanca de control de tracción a la posición de Desengranado, pare el motor y mueva la palanca de transmisión del molinete a la posición de Desengranado.
5. Vacíe los recortes del recogedor, instale el recogedor y empiece la operación de transporte.

Mantenimiento

Nota: Los lados derecho e izquierdo de la máquina se determinan desde la posición normal del operador.

Calendario recomendado de mantenimiento

Intervalo de mantenimiento y servicio	Procedimiento de mantenimiento
Después de las 8 primeras horas	• Aceite de motor – cambiar
25 Horas	• Prelimpiador del filtro de aire – revisar • Puntos de engrase – lubricar • Herrajes – comprobar y apretar
50 Horas	• Filtro de combustible y portafiltros – limpiar • Correas de tracción – ajustar • Aceite de motor – cambiar
100 Horas	• Barra de recortes – comprobar ajuste • Filtro del limpiador de aire – revisar
200 Horas	• Cámara de combustión – limpiar • Bujía – cambiar • Válvulas – ajustar • Pernos de la culata – apretar
Cada 2 años	• Interruptores de seguridad – cambiar

Importante Consulte en el manual del operador del motor procedimientos adicionales de mantenimiento.

Lista de comprobación – mantenimiento diario

Duplique esta página para su uso rutinario.

Elemento a comprobar	Para la semana de:						
	Lun	Mar	Miér	Jue	Vie	Sáb	Dom
Funcionamiento de los interruptores de seguridad							
Funcionamiento del freno de estacionamiento							
Nivel de líquidos							
Nivel de aceite del motor							
Filtro de aire							
Limpie las aletas de refrigeración del motor							
Ruidos extraños del motor							
Ruidos extraños de operación							
Ajuste del molinete y la contracuchilla							
Ajuste de la altura de corte							
Lubrique todos los puntos de engrase							
Retoque cualquier pintura dañada.							

Anotación para áreas problemáticas:

Inspección realizada por:		
Elemento	**Fecha**	**Información**
1		
2		
3		
4		
5		
6		
7		
8		

Cómo engrasar la máquina

Los 13 puntos de engrase del cortacésped deben engrasarse al menos cada 25 horas. Lubrique usando una grasa de litio de propósito general Nº 2. Se recomienda el uso de una pistola de engrasar manual para obtener los mejores resultados.

Los puntos de engrase son:

- 2 en el rodillo delantero (Fig. 24)
- 2 en los cojinetes del molinete (Fig. 24)
- 2 en los ejes del tambor (Fig. 25)
- 3 en el diferencial (Fig. 25)
- 2 en los cojinetes del contraeje del molinete (Fig. 26)
- 2 en los puntos de pivote de la polea tensora de la correa (Fig. 27).

1. Limpie con un trapo limpio cada punto de engrase.
2. Bombee grasa en cada punto de engrase hasta que note resistencia al bombear.

Importante No aplique demasiada presión o se dañarán de forma permanente los retenes.

3. Limpie cualquier exceso de grasa.

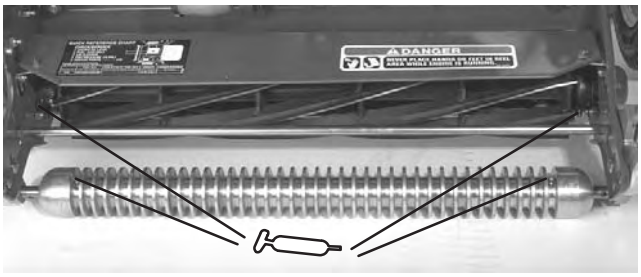

Figura 24

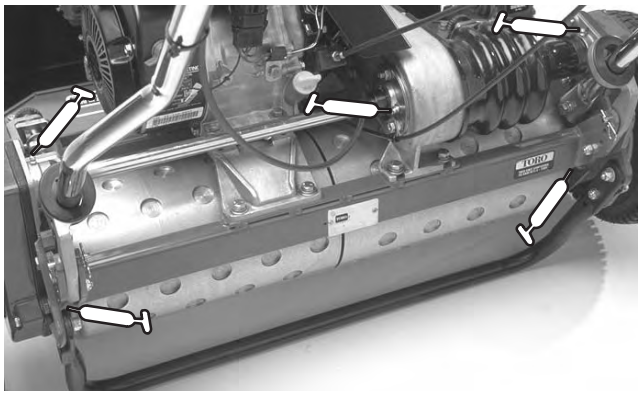

Figura 25

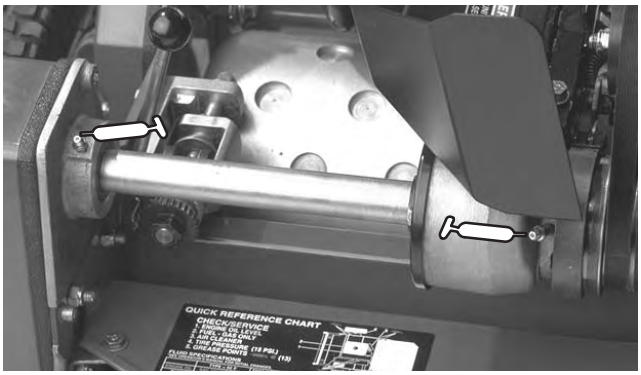

Figura 26

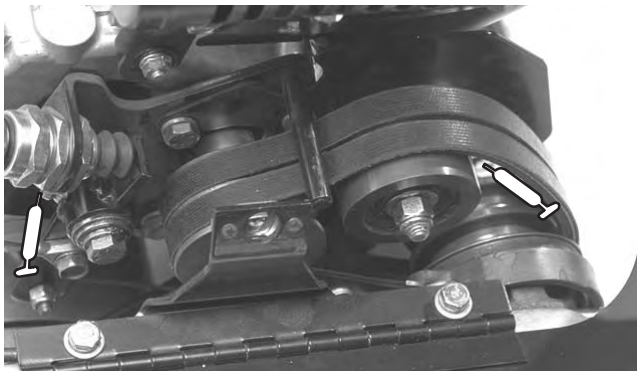

Figura 27

Comprobación y cambio del aceite del motor

Compruebe el nivel de aceite cada vez que se utilice el cortacésped. Cambie el aceite inicialmente después de las 8 primeras horas de operación y luego cada 50 horas de operación. Será necesario cambiar el aceite con más frecuencia en condiciones de mucho polvo o suciedad.

Verificación del nivel de aceite

1. Coloque el cortacésped de manera que el motor esté nivelado.
2. Limpie alrededor del indicador del nivel de aceite (Fig. 28).

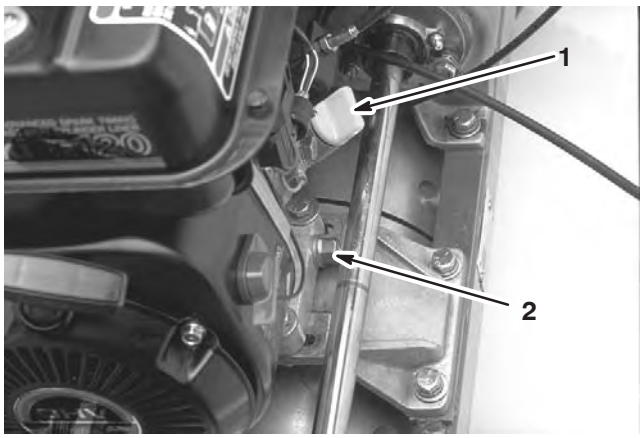

Figura 28

1. Indicador del nivel de aceite
2. Tapón de vaciado

3. Retire el indicador del nivel de aceite girándolo en el sentido contrario a las agujas del reloj.
4. Limpie el indicador e introdúzcalo en el orificio de llenado. No lo enrosque en el orificio.
5. Retire el indicador y verifique el nivel de aceite.
6. Si el nivel es bajo, añada solamente aceite suficiente para que llegue al orificio de llenado.
7. Vuelva a colocar el indicador de aceite y limpie cualquier aceite derramado.

Cómo cambiar el aceite

1. Arranque el motor y déjelo funcionar durante unos minutos para calentar el aceite.
2. Coloque un recipiente debajo del tapón de vaciado, en la parte trasera de la máquina (Fig. 28).
3. Retire el tapón de vaciado.

4. Empuje el manillar hacia abajo para inclinar hacia atrás el cortacésped y el motor, dejando que se drene más aceite en el recipiente.
5. Instale el tapón de vaciado y vuelva a llenar el cárter con el tipo correcto de aceite; consulte Verificación del nivel de aceite.

Mantenimiento del limpiador de aire

Normalmente, limpie el limpiador de aire después de cada 25 horas de operación. Se requiere una limpieza más frecuente si se utiliza el cortacésped en condiciones de mucho polvo o suciedad.

1. Asegúrese de que el cable de la bujía no está conectado a la misma.
2. Retire las tuercas de orejeta que sujetan la tapa del limpiador de aire al limpiador de aire y retire la tapa (Fig. 29).
3. Limpie a fondo la tapa (Fig. 29).

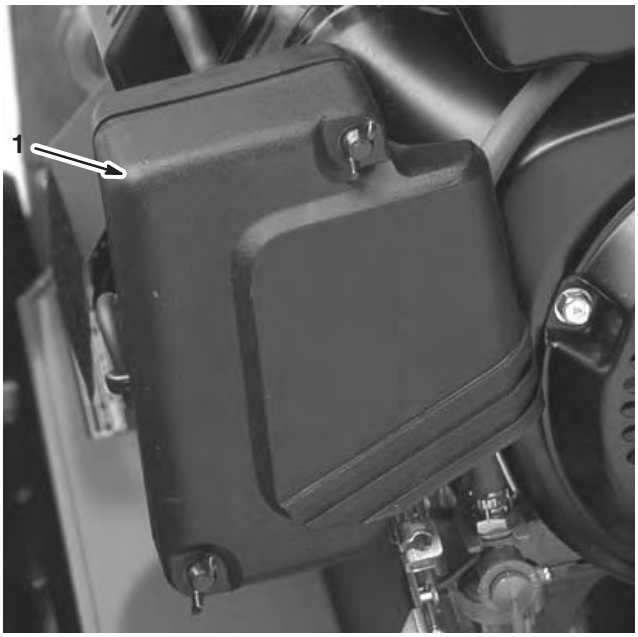

Figura 29

1. Tapa del limpiador de aire

4. Si el filtro de gomaespuma está sucio, sepárelo del filtro de papel (Fig. 30) y límpielo a fondo.

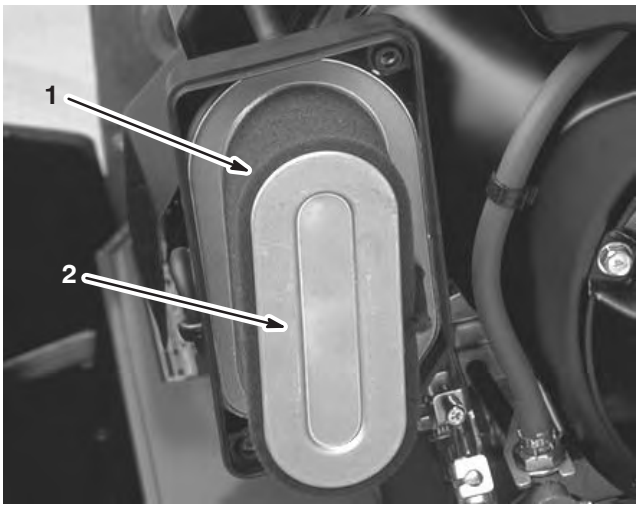

Figura 30

1. Elemento de gomaespuma
2. Elemento de papel

A. Lave el filtro de gomaespuma con una solución de jabón líquido y agua templada.

B. Apriételo para eliminar la suciedad, pero no lo retuerza, puesto que la gomaespuma podría romperse.

C. Seque el filtro envolviéndolo en un paño limpio. Apriete el paño y el filtro de gomaespuma para secarlo.

D. Sature el filtro con aceite de motor limpio.

E. Apriete el filtro para eliminar el exceso de aceite y para distribuir el aceite de forma homogénea. Lo deseable es que el filtro esté humedecido de aceite.

5. Compruebe la condición del elemento de papel. Límpielo o cámbielo según sea necesario.
6. Instale el filtro de gomaespuma, el filtro de papel y la tapa del limpiador de aire.

Importante **No haga funcionar el motor sin filtro limpiador de aire porque lo más probable es que se produzca un desgaste extremo y daños al motor.**

Cómo cambiar la bujía

Utilice una bujía **NGK BPR 5ES** o equivalente. El espacio correcto es de 0,05 a 0,07 cm. Retire la bujía para comprobar su condición cada 100 horas de operación.

1. Retire el cable de bujía.
2. Limpie alrededor de la bujía y retire la bujía de la culata (Fig. 31).

Importante **Si la bujía está agrietada o sucia, cámbiela. No limpie los electrodos con chorro de arena, ni los rasque ni los limpie, porque podrían entrar restos en el cilindro, dañando el motor.**



Figura 31

1. Bujía

3. Ajuste el espacio a 0,05 a 0,07 cm (Fig. 32).
4. Tras ajustar correctamente los electrodos, instale la bujía y apriétela a 23 Nm.

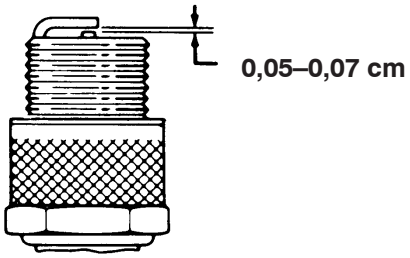

Figura 32

Limpieza del filtro de combustible

Limpie el filtro de combustible inicialmente después de las 20 primeras horas de operación y luego cada 50 horas de operación.

1. Cierre la válvula de cierre del combustible y desenrosque el portafiltros del cuerpo del filtro (Fig. 33).

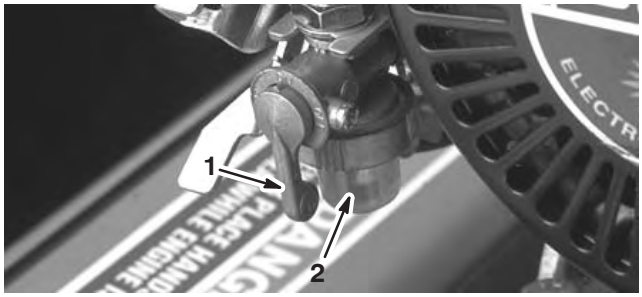

Figura 33

1. Válvula de cierre
2. Portafiltros

2. Limpie el portafiltros y el filtro con gasolina limpia, e instálelos.

Ajuste de las correas

Compruebe que las correas están correctamente tensadas para asegurar el funcionamiento correcto de la máquina y para evitar un desgaste innecesario. Compruebe las correas frecuentemente.

Ajuste de la correa de transmisión del molinete

Compruebe la tensión presionando la correa en el punto intermedio entre las poleas con una fuerza de 1,5 a 2,3 kg. La desviación de la correa debe ser de 0,63 cm. Si la desviación no es correcta, ajuste la correa de la siguiente manera:

1. Retire los tornillos de montaje de la cubierta de la correa y la cubierta (34).

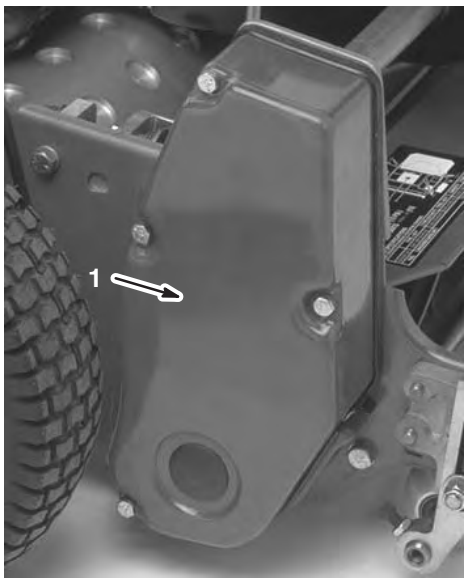

Figura 34

1. Cubierta de la correa de transmisión del molinete

2. Afloje la tuerca de montaje de la polea tensora y pivote la polea tensora en el sentido de las agujas del reloj contra la parte trasera de la correa, hasta obtener la tensión deseada.

Importante No tense la correa demasiado.

3. Apriete la tuerca para afianzar el ajuste.
4. Instale la cubierta de la correa en su posición.
5. Manteniendo un pequeño hueco entre la junta de la cubierta y la chapa lateral, instale cada perno de montaje hasta que la rosca entre en el inserto. El hueco permite alinear cada perno visualmente con el inserto correspondiente.
6. Después de apretar todos los pernos, apriételos hasta que los espaciadores que están dentro de la cubierta entren en contacto con la chapa lateral. No apriete demasiado.

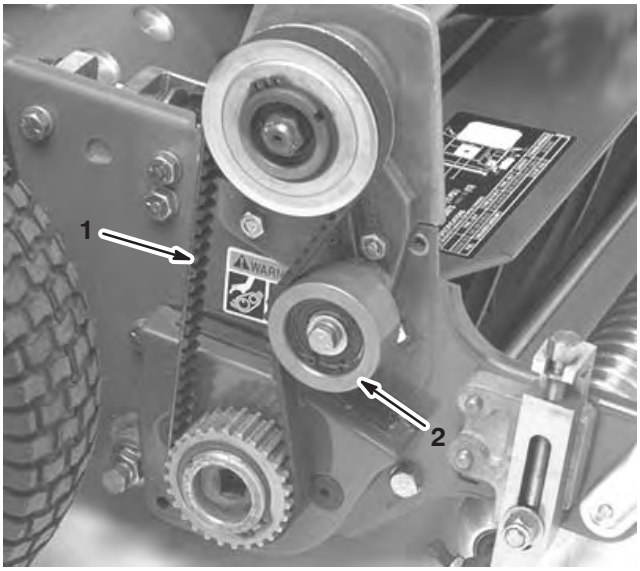

Figura 35

1. Correa de transmisión del molinete
2. Polea tensora

Ajuste de la correa de transmisión de tracción

Compruebe la tensión presionando la correa en el punto intermedio entre las poleas con una fuerza de 1,5 a 2,3 kg. La desviación de la correa debe ser de 0,63 cm. Si la desviación no es correcta, ajuste la correa de la siguiente manera:

1. Retire los tornillos de montaje de la cubierta de la correa y la cubierta para tener acceso a la correa (Fig. 36).

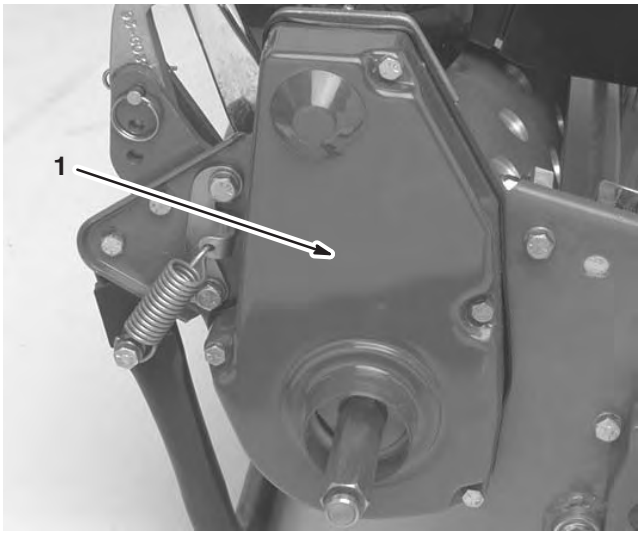

Figura 36

1. Cubierta de la correa de tracción

2. Afloje la tuerca de montaje de la polea tensora y pivote la polea tensora en el sentido de las agujas del reloj contra la parte trasera de la correa, hasta obtener la tensión deseada (Fig. 37).

Importante No tense la correa demasiado.

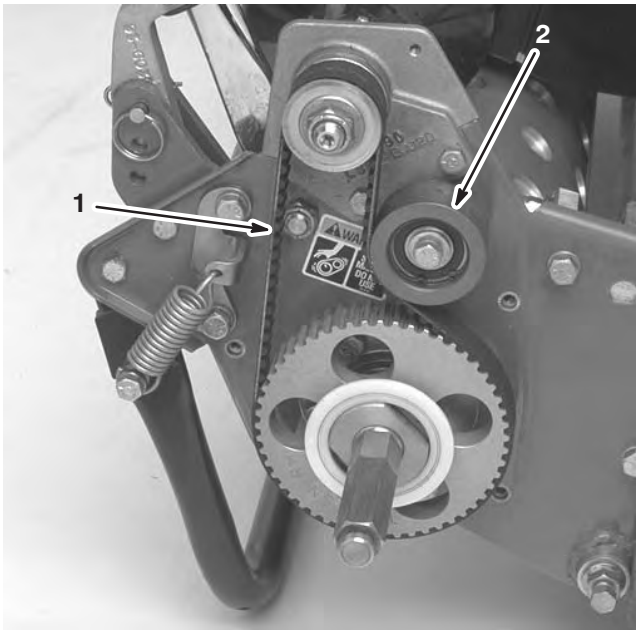

Figura 37

1. Correa de tracción
2. Polea tensora

3. Apriete la contratuerca para afianzar el ajuste.
4. Instale la cubierta de la correa en su posición.

5. Manteniendo un pequeño hueco entre la junta de la cubierta y la chapa lateral, instale cada perno de montaje hasta que la rosca entre en el inserto. El hueco permite alinear cada perno visualmente con el inserto correspondiente.

6. Después de apretar todos los pernos, apriételos hasta que los espaciadores que están dentro de la cubierta entren en contacto con la chapa lateral. No apriete demasiado.

Ajuste de la correa del diferencial

Compruebe la tensión presionando la correa en el punto intermedio entre las poleas con una fuerza de 1,8 a 2,7 kg. La desviación de la correa debe ser de 0,63 cm. Si la desviación no es correcta, ajuste la correa de la siguiente manera:

1. Retire los tornillos de caperuza que sujetan las secciones delantera y trasera de la cubierta del diferencial al alojamiento del diferencial, y separe las secciones para dejar expuesta la correa.

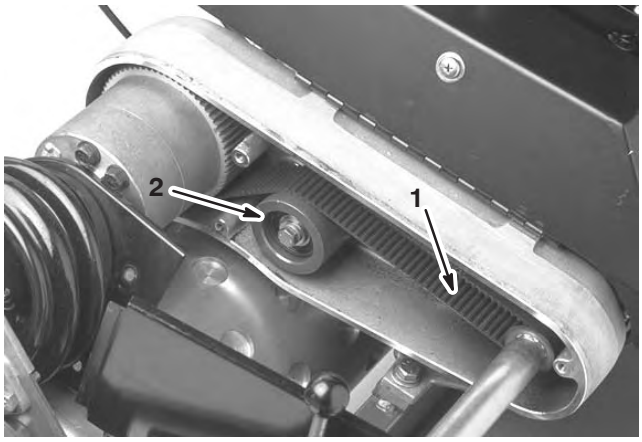

Figura 38

1. Correa del diferencial
2. Polea tensora

2. Afloje la tuerca de montaje de la polea tensora y pivote la polea tensora en el sentido de las agujas del reloj contra la parte trasera de la correa, hasta obtener la tensión deseada.

Importante No tense la correa demasiado.

3. Apriete la contratuerca para afianzar el ajuste.

4. Instale la cubierta de la correa en su posición.

5. Manteniendo un pequeño hueco entre la junta de la cubierta y la chapa lateral, instale cada perno de montaje hasta que la rosca entre en el inserto. El hueco permite alinear cada perno visualmente con el inserto correspondiente.

6. Después de apretar todos los pernos, apriételos hasta que los espaciadores que están dentro de la cubierta entren en contacto con la chapa lateral. No apriete demasiado.

Ajuste de las correas en V primarias

1. Para ajustar la tensión de las correas en V primarias, compruebe en primer lugar el ajuste del control de tracción. Consulte Ajuste del control de tracción, en la página 27. Si no puede obtener la fuerza de 1,5 a 2,3 kg necesaria ajustando el control de tracción, continúe con el paso siguiente.

2. Afloje el retenedor que sujeta la cubierta de las correas en V y abra la cubierta.

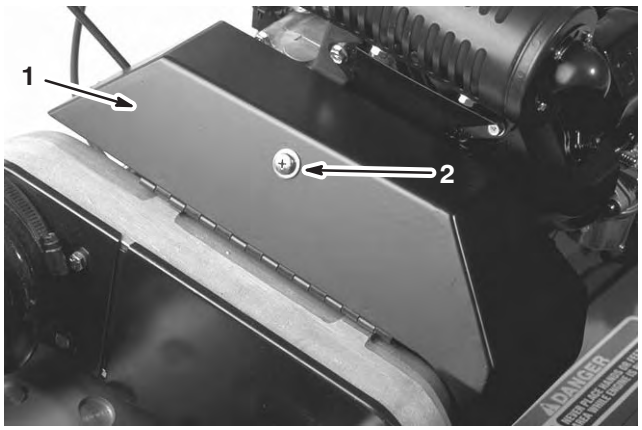

Figura 39

1. Cubierta de las correas en V
2. Dispositivo de sujeción

3. Para aumentar la tensión de la correa, afloje los pernos de montaje del motor y mueva el motor hacia atrás en las ranuras.

Importante No tense la correa demasiado.

4. Apriete los pernos de montaje.

Nota: La distancia entre los centros de la polea motriz y la arrastrada debe ser de aproximadamente 13,15 cm después de instalar correas en V nuevas.

5. Después de tensar las correas en V primarias, compruebe la alineación de la polea del eje de salida del motor y la polea del contraeje con un borde recto.

6. Si las poleas no están alineadas, afloje los tornillos que sujetan la base de montaje del motor al bastidor del cortacésped y deslice el motor de una lado al otro hasta que las poleas queden alineadas con una tolerancia de 0,07 cm.

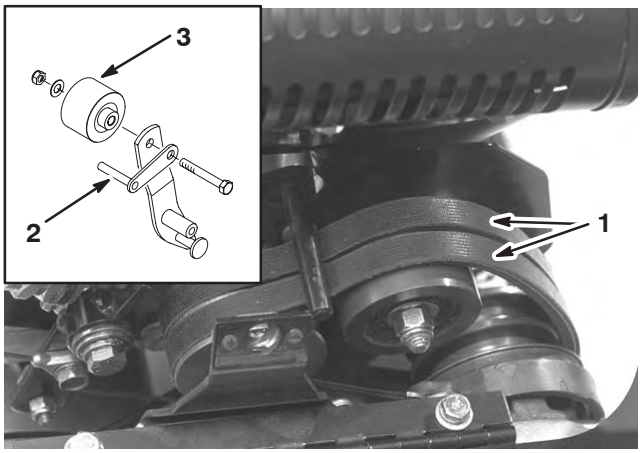

Figura 40

1. Correas en V primarias
2. Guía de la correa
3. Polea tensora

7. Apriete los tornillos de montaje y compruebe la alineación.
8. Para empujar o remolcar la máquina más fácilmente sin arrancar el motor, ajuste la guía de la correa (Fig. 40, detalle) de la siguiente manera:
   A. Engrane el embrague.
   B. Afloje el tornillo de caperuza que sujeta la polea tensora y la guía de la correa al brazo tensor.
   C. Gire la guía de la correa en el sentido de las agujas del reloj hasta que obtenga un hueco de aproximadamente 0,15 cm entre el dedo de la guía y la parte trasera de las correas de transmisión.
   D. Apriete el tornillo de caperuza y la contratuerca que sujetan la polea tensora y la guía de la correa al brazo tensor.
9. Cierre la cubierta y fije los cierres.

Cómo cambiar la correa del diferencial

1. Retire los tornillos de caperuza que sujetan las cubiertas de las correas de transmisión de tracción y transmisión del molinete a la chapa lateral derecha, y retire las cubiertas.
2. Afloje la tuerca de montaje de cada polea tensora, y pivote cada polea tensora en el sentido contrario a las agujas del reloj, alejándola de la parte trasera de cada correa para aliviar la tensión de la correa.
3. Retire las correas.
4. Retire los tornillos de caperuza que sujetan las secciones delantera y trasera de la cubierta del diferencial al alojamiento del diferencial, y separe las secciones para dejar expuesta la correa (Fig. 41).

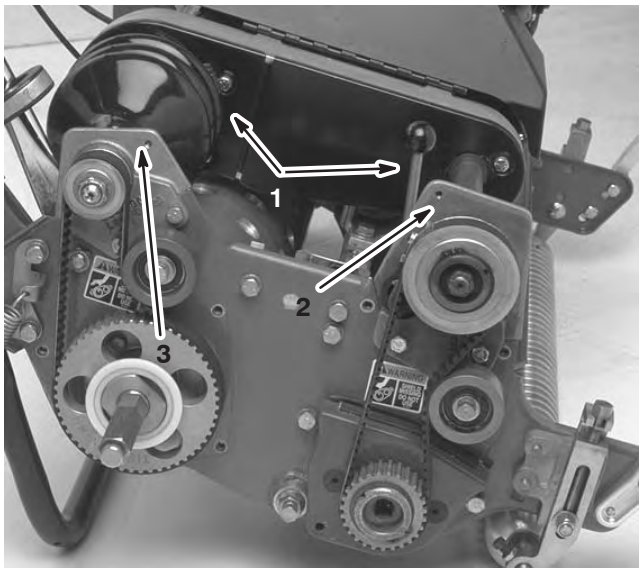

Figura 41

1. Secciones de la cubierta del diferencial
2. Alojamiento delantero del embrague
3. Alojamiento del cojinete trasero derecho

5. Afloje la tuerca de montaje de la polea tensora, en la polea tensora del diferencial, y pivote la polea tensora en el sentido contrario a las agujas del reloj, alejándola de la parte trasera de la correa para aliviar la tensión de la correa.
6. Retire los 2 tornillos de caperuza y contratuercas que sujetan el alojamiento delantero del embrague a la chapa lateral (Fig. 41).
7. Gire el alojamiento 180°de manera que la parte inferior del alojamiento esté hacia arriba.
8. Retire los 2 tornillos de caperuza y contratuercas que sujetan el alojamiento del cojinete trasero derecho a la chapa lateral (Fig. 41).
9. Gire el alojamiento 180° de manera que la parte inferior del alojamiento esté hacia arriba. Retire la correa usada.
10. Deslice la correa nueva por encima las cubiertas giradas de los alojamientos y las secciones de la cubierta del diferencial, sobre las poleas del diferencial.
11. Asegúrese de que la polea tensora está colocada contra la parte trasera de la correa.
12. Gire ambos alojamientos a la posición vertical y fíjelos a la chapa lateral con los tornillos de caperuza y las tuercas que retiró anteriormente.

13. Ajuste la tensión de la correa del diferencial; consulte Ajuste de la correa del diferencial, página 25.

14. Ajuste la tensión de las correas de transmisión de tracción y del molinete; consulte Ajuste de la correa de transmisión de tracción, página 24, y Ajuste de la correa de transmisión del molinete, página 23.

15. Instale las cubiertas del diferencial, de la transmisión de tracción, y de la transmisión del molinete.

Ajuste del control de tracción

Si el control de tracción no se engrana o si patina durante la operación, es necesario ajustarlo.

1. Mueva el control de tracción a la posición de Desengranado.

2. Afloje el retenedor que sujeta la cubierta de la correa en V y abra la cubierta (Fig. 39).

3. Para aumentar la tensión del cable, afloje la contratuerca delantera del cable y apriete la contratuerca trasera del cable (Fig. 42) hasta que la fuerza necesaria para engranar el control de tracción sea de 1,5 a 2,3 kg. Mida la fuerza en el pomo de control.

4. Apriete la contratuerca delantera del cable.

5. Cierre la cubierta y fije los cierres.

6. Compruebe el funcionamiento del control.

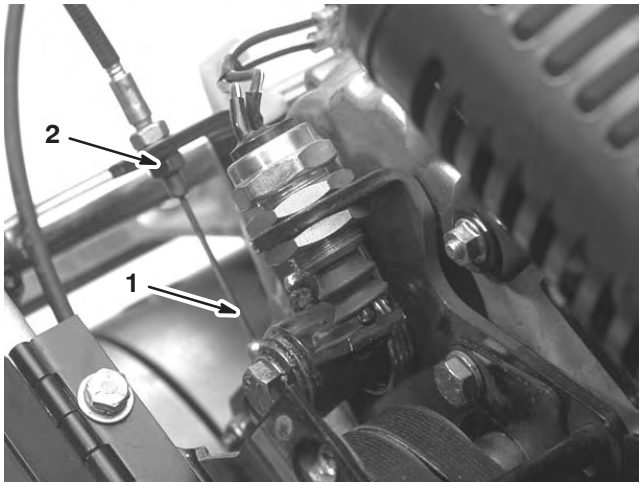

Figura 42

1. Cable de tracción
2. Contratuerca delantera

Ajuste del freno de servicio/estacionamiento

Si el freno de servicio/estacionamiento patina durante la operación, es necesario realizar un ajuste.

1. Mueva la palanca del freno de servicio/estacionamiento a la posición de Quitado.

2. Afloje el retenedor que sujeta la cubierta de la correa en V y abra la cubierta (Fig. 43).

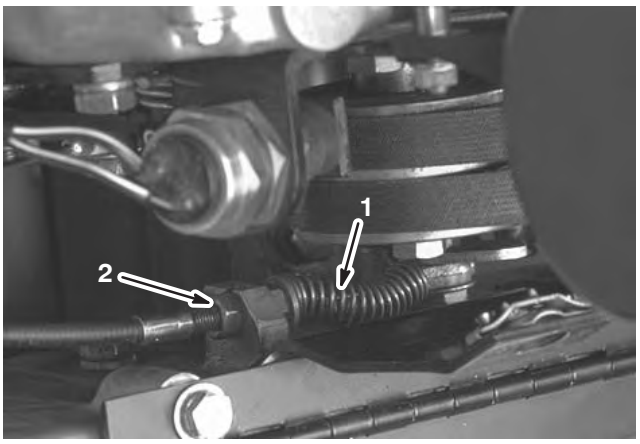

Figura 43

1. Cable del freno de servicio/estacionamiento
2. Contratuerca delantera

3. Para aumentar la tensión del cable, afloje la contratuerca delantera del cable y apriete la contratuerca trasera del cable (Fig. 43) hasta que la fuerza necesaria para poner el freno sea de 1,5 a 2,3 kg. Mida la fuerza en el pomo de la palanca. No ajuste demasiado hasta el punto en que la banda del freno se agarrote.

4. Cierre la cubierta y fije los cierres.

Ajuste del interruptor de seguridad

Para ajustar o cambiar el interruptor de seguridad, complete el procedimiento siguiente:

1. Asegúrese de que el motor está parado y que la palanca de tracción está desengranada.
2. Afloje las 2 tuercas de montaje del interruptor (Fig. 44) y mueva el interruptor hasta oprimir el émbolo de 0,3 a 0,6 cm (interruptor cerrado).

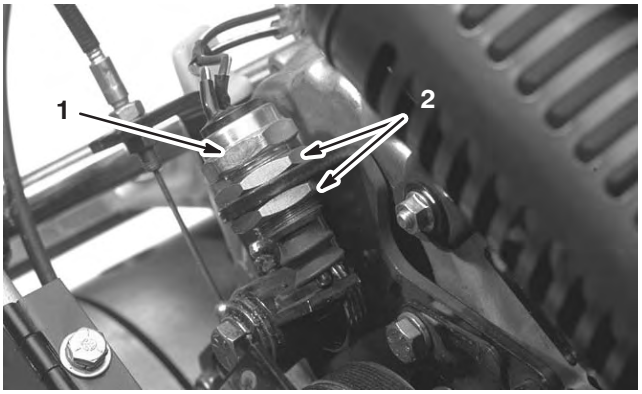

Figura 44

1. Interruptor de seguridad
2. Tuercas de montaje

3. Apriete las tuercas de montaje del interruptor.
4. Engrane la palanca de tracción y compruebe que el émbolo del interruptor está oprimido entre 0,3 a 0,65 cm.
5. Ajuste el interruptor según sea necesario.

Mantenimiento de la barra de asiento

Greensmaster 1600 solamente

Cómo retirar la barra de asiento

1. Gire el tornillo del mecanismo de ajuste de la barra de asiento en el sentido contrario a las agujas del reloj hasta que el canal esté apretado contra el mecanismo de ajuste (Fig. 45).

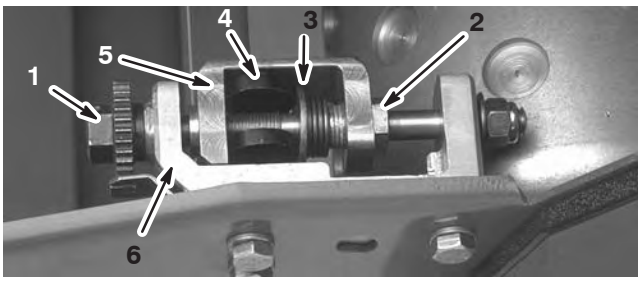

Figura 45

1. Tornillo de ajuste de la barra de asiento
2. Tornillo de tensado del muelle
3. Arandela de empuje
4. Barra de asiento
5. Canal
6. Mecanismo de ajuste

2. Usando una llave inglesa estándar de 7/8 pulgada, desenrosque el tornillo de ajuste del muelle hasta que la arandela de empuje no esté tensada contra la barra de asiento (Fig. 45).
3. En cada lado de la máquina, afloje la contratuerca que fija el perno de la barra de asiento (Fig. 45).

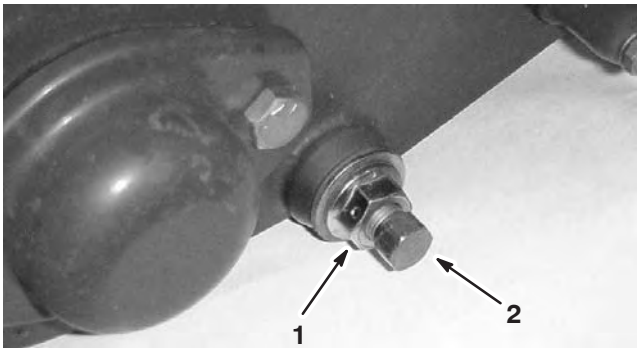

Figura 46

1. Contratuerca
2. Perno de la barra de asiento

4. Retire cada perno, para poder tirar de la barra hacia abajo y retirarla de la máquina. Guarde las 2 arandelas de nylon y las 2 arandelas de acero troquelado de cada extremo de la barra de asiento (Fig. 45).

Instalación de la barra de asiento

1. Instale la barra de asiento, posicionando las orejas de montaje entre la arandela de empuje y el canal del mecanismo de ajuste de la barra de asiento.
2. Fije la barra de asiento a cada chapa lateral con los pernos de la barra (con tuercas con arandela prensada en los pernos) y las 8 arandelas. Coloque una arandela de nylon en cada lado del saliente de la chapa lateral. Coloque una arandela de acero por fuera de cada arandela de nylon.
3. Apriete los pernos a 27–36 Nm.
4. Apriete las tuercas con arandela prensada hasta que las arandelas de empuje apenas giren libremente.
5. Ajuste la barra de asiento; consulte Ajuste de la contracuchilla contra el molinete, página 13.

Mantenimiento de la barra de asiento

Greensmaster 1000 solamente

Cómo retirar la barra de asiento

1. Gire el tornillo de ajuste de la barra de asiento, en el sentido contrario a las agujas del reloj, para alejar la contracuchilla del molinete (Fig. 47).

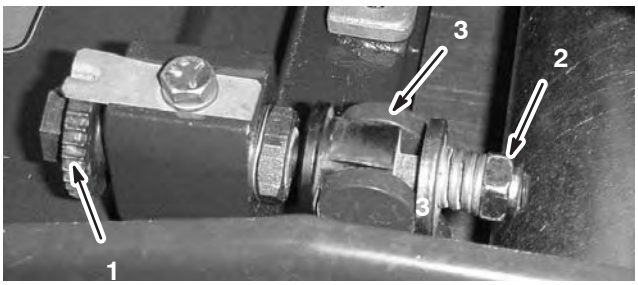

Figura 47

1. Tornillo de ajuste de la barra de asiento
2. Tuerca de tensado del muelle
3. Barra de asiento

2. Afloje la tuerca de tensado del muelle hasta que el muelle deje de presionar la arandela contra la barra de asiento (Fig. 47).
3. En cada lado de la máquina, afloje la contratuerca que fija el perno de la barra de asiento (Fig. 48).
4. Retire cada perno, para poder tirar de la barra hacia abajo y retirarla de la máquina. Guarde las 2 arandelas de nylon y las 2 arandelas de acero troqueladas de cada extremo de la barra de asiento (Fig. 48).

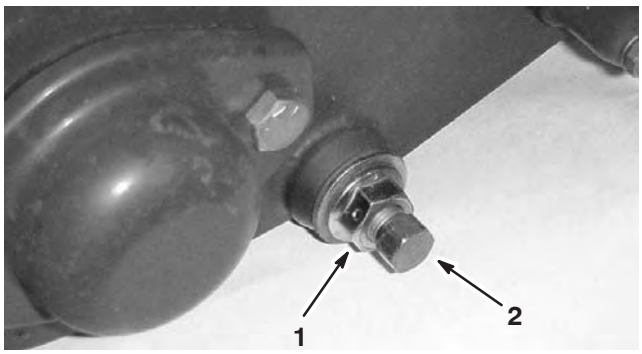

Figura 48

1. Contratuerca
2. Perno de la barra de asiento

Ensamblaje de la barra de asiento

1. Instale la barra de asiento, colocando las orejetas de montaje entre la arandela y el ajustador de la barra.
2. Fije la barra de asiento a cada chapa lateral con los pernos de la barra (con contratuercas en los pernos) y las 8 arandelas. Debe colocarse una arandela de nylon en cada lado del saliente de la chapa lateral. Coloque una arandela de acero por fuera de cada arandela de nylon. Apriete los pernos a 27–36 Nm. Apriete las contratuercas hasta que las arandelas de empuje apenas giren libremente.
3. Apriete la tuerca de tensado del muelle hasta que el muelle esté comprimido del todo, luego aflójela 1/2 vuelta.
4. Ajuste la barra de asiento; consulte Ajuste de la contracuchilla contra el molinete, página 13.

Afilado del molinete

1. Retire el tapón de la cubierta derecha de la transmisión del molinete (Fig. 49).

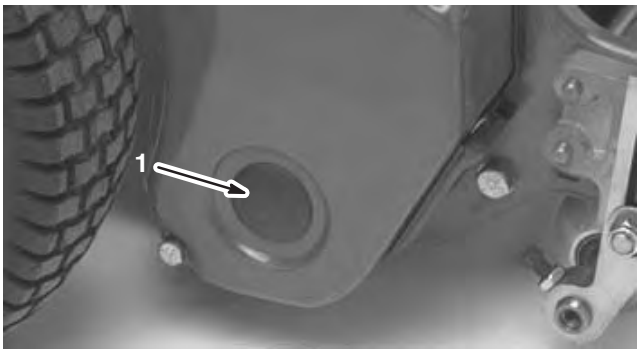

Figura 49

1. Tapón de la cubierta

2. Introduzca un tubo de extensión de 1/2 pulgada, conectada a la máquina de autoafilado, en el taladro cuadrado que está en el centro de la polea del molinete.

3. Afile según el procedimiento descrito en el *Manual de afilado de cortacéspedes de molinete y giratorios Toro*, Impreso Nº 80–300 PT

Advertencia

El contacto con los molinetes u otras piezas en movimiento puede causar lesiones personales.

Mantenga las manos, los pies y la ropa alejados de los molinetes u otras piezas en movimiento.

Peligro

Si utiliza un cepillo de mango corto para el autoafilado, entrará en contacto con piezas en movimiento, lo que le producirá lesiones graves.

Utilice únicamente el conjunto de mango largo 29–9100, disponible en su Distribuidor Autorizado Toro, para el autoafilado.

Nota: Para obtener un filo de corte mejor, pase una lima por la cara delantera de la contracuchilla cuando se termine la operación de afilado. Esto eliminará cualquier rebaba o aspereza que pueda haber aparecido en el filo de corte.

4. Instale el tapón en la cubierta cuando termine.

La Garantía general de productos comerciales Toro

Garantía limitada de dos años

Condiciones y productos cubiertos

The Toro Company y su afiliado, Toro Warranty Company, bajo un acuerdo entre sí, garantizan conjuntamente su producto Toro Commercial (”Producto”) contra defectos de materiales o mano de obra durante dos años o 1500 horas de operación*, lo que ocurra primero. Cuando exista una condición cubierta por la garantía, repararemos el Producto sin coste alguno para usted, incluyendo diagnóstico, mano de obra, piezas y transporte. El periodo de la garantía empieza en la fecha en que el Producto es entregado al comprador original al por menor.

* Producto equipado con contador de horas

Instrucciones para obtener asistencia bajo la garantía

Usted es responsable de notificar al Distribuidor de Commercial Products o al Concesionario Autorizado de Commercial Products al que compró el Producto tan pronto como exista una condición cubierta por la garantía, en su opinión.

Si usted necesita ayuda para localizar a un Distribuidor de Commercial Products o a un Concesionario Autorizado, o si tiene alguna pregunta sobre sus derechos o responsabilidades bajo la garantía, puede dirigirse a:

Toro Commercial Products Service Department
Toro Warranty Company
8111 Lyndale Avenue South
Bloomington, MN 55420-1196, EE.UU.
952-888-8801 ó 800-982-2740
E-mail: commercial.service@toro.com

Responsabilidades del Propietario

Como propietario del Producto, usted es responsable del mantenimiento y los ajustes requeridos que figuran en su manual de operador. El no realizar el mantenimiento y los ajustes requeridos puede dar pie a la negación de una reclamación bajo la garantía.

Elementos y condiciones no cubiertos

No todos los fallos o averías de productos que se producen durante el periodo de garantía son defectos de materiales o de mano de obra. Esta garantía expresa no cubre:

- Los fallos del Producto que se producen como consecuencia del uso de piezas de repuesto que no son de Toro, o de la instalación y el uso de accesorios adicionales, modificados o no homologados
- Los fallos del Producto que se producen como resultado de no realizar el mantenimiento y/o los ajustes requeridos
- Los fallos de productos que se producen como consecuencia de la operación del Producto de manera abusiva, negligente o temeraria
- Piezas sujetas a consumo en el uso a menos que se demuestre que son defectuosas. Algunas muestras de piezas que se consumen o gastan durante la operación normal del Producto incluyen, pero no se limitan a cuchillas, molinetes, contracuchillas, púas, bujías, rueda giratoria, ruedas, neumáticos, filtros, correas, y determinados componentes de pulverizadores tales como diafragmas, boquillas, válvulas de retención, etc.
- Fallos producidos por influencia externa. Los elementos que se consideran influencia externa incluyen pero no se limitan a condiciones meteorológicas, prácticas de almacenamiento, contaminación, el uso de refrigerantes, lubricantes, aditivos o productos químicos no homologados, etc.
- Elementos sujetos al desgaste normal. El ”desgaste normal” incluye, pero no se limita a, desperfectos en los asientos debidos a desgaste o abrasión, desgaste de superficies pintadas, pegatinas o ventanas rayadas, etc.

Piezas

Las piezas cuya sustitución está prevista como mantenimiento requerido están garantizadas hasta la primera sustitución programada de dicha pieza.

Las piezas sustituidas bajo esta garantía pasan a ser propiedad de Toro. Toro tomará la decisión final de reparar o sustituir cualquier pieza o conjunto. Toro puede utilizar piezas remanufacturadas en lugar de piezas nuevas en algunas reparaciones bajo esta garantía.

Condiciones Generales

La reparación por un Distribuidor o Concesionario Autorizado Toro es su único remedio bajo esta garantía.

Ni The Toro Company ni Toro Warranty Company son responsables de daños directos, indirectos o consecuentes en conexión con el uso de los productos Toro cubiertos por esta garantía, incluyendo cualquier coste o gasto por la provisión de equipos de sustitución o servicio durante periodos razonables de mal funcionamiento o no utilización hasta la terminación de reparaciones bajo esta garantía. Salvo la garantía de emisiones citada a continuación, en su caso, no existe otra garantía expresa. Cualquier garantía implícita de mercantibilidad y adecuación a un uso determinado queda limitada a la duración de esta garantía expresa.

Algunos estados no permiten exclusiones de daños incidentales o consecuentes, ni limitaciones sobre la duración de una garantía implícita, de manera que las exclusiones y limitaciones arriba citadas pueden no serle aplicables a usted.

Esta garantía le otorga a usted derechos legales específicos; es posible que usted tenga otros derechos que varían de un estado a otro.

Nota respecto a la garantía del motor: Es posible que el Sistema de Control de Emisiones de su Producto esté cubierto por otra garantía independiente que cumpla los requisitos establecidos por la U.S. Environmental Protection Agency (EPA) y/o el California Air Resources Board (CARB). Las limitaciones horarias estipuladas anteriormente no son aplicables a la Garantía del Sistema de Control de Emisiones. Si desea más información, consulte la Declaración de Garantía de Control de Emisiones del Motor que se incluye en su Manual del operador o en la documentación del fabricante del motor.

Países fuera de Estados Unidos o Canadá

Los clientes que compraron productos Toro exportados de los Estados Unidos o Canadá deben ponerse en contacto con su Distribuidor Toro para obtener pólizas de garantía para su país, provincia o estado. Si por cualquier razón usted no está satisfecho con el servicio ofrecido por su distribuidor, o si tiene dificultad en obtener información sobre la garantía, póngase en contacto con el importador Toro. Si fallan todos los demás recursos, puede ponerse en contacto con nosotros en Toro Warranty Company

Pieza No. 374-0129 Rev. A

Declaración de garantía de control de emisiones evaporativas

Declaración de garantía de control de emisiones evaporativas para California
Sus derechos y obligaciones bajo la garantía

Introducción

La Junta de Recursos del Aire de California (California Air Resources Board) y The Toro® Company tienen mucho gusto en explicar la garantía del sistema de control de emisiones evaporativas de su equipo del año 2006. En California, los equipos nuevos que utilizan pequeños motores para uso fuera de la vía pública deben ser diseñados, fabricados y equipados según la estricta normativa anticontaminación del Estado. The Toro Company debe garantizar el sistema de control de emisiones evaporativas de su equipo durante dos años, siempre que su equipo no haya estado sometido a uso incorrecto, negligencia o mantenimiento inapropiado.
Su sistema de control de emisiones evaporativas puede incluir piezas tales como: tubos de combustible, herrajes para tubos de combustible y abrazaderas.

Cobertura de garantía del fabricante:

Este sistema de control de emisiones evaporativas esta garantizado durante dos años. Si cualquier pieza de su equipo relacionada con emisiones evaporativas está defectuosa, la pieza será reparada o sustituida por The Toro® Company.

Responsabilidades del propietario bajo la garantía:

- Como propietario del equipo, usted es responsable de la realización del mantenimiento requerido relacionado en su Manual del operador. The Toro® Company recomienda que guarde todos los recibos relacionados con el mantenimiento de su equipo, pero The Toro® Company no puede negarle la cobertura bajo garantía únicamente por falta de recibos.
- Como propietario del equipo, usted debe saber que The Toro® Company puede negarle cobertura bajo la garantía si las piezas cubiertas por la garantía de emisiones han fallado debido a abuso, negligencia, mantenimiento inapropiado o modificaciones no autorizadas.
- Usted es responsable de llevar su equipo a un Servicio Técnico Autorizado tan pronto como se produzca un problema. Las reparaciones bajo garantía deben completarse en un plazo razonable, que no superará los treinta (30) días. Si usted tiene alguna pregunta sobre la cobertura de la garantía, póngase en contacto con The Toro® Company en el 1–952–948–4027 o llámenos al teléfono gratuito que figura en su Declaración de garantía Toro.

Defectos – Requisitos de la garantía:

1. El periodo de la garantía empieza en la fecha en que el motor o el equipo es entregado a un comprador final.
2. Cobertura de la Garantía general de emisiones evaporativas. Respecto a las piezas cubiertas por la garantía de emisiones, al comprador último y a cualquier propietario posterior se le debe garantizar que el sistema de control de emisiones evaporativas, en el momento de su instalación:
   A. Estaba diseñado, fabricado y equipado para cumplir toda la normativa aplicable; y
   B. Estaba libre de defectos en materiales y mano de obra que pudieran provocar el fallo de una pieza garantizada en un periodo de dos años.
3. La garantía sobre piezas relacionadas con emisiones evaporativas será interpretada de la siguiente manera:
   A. Cualquier pieza garantizada cuya sustitución como parte del mantenimiento necesario no está prevista en las instrucciones escritas debe estar garantizada por el periodo de garantía de dos años. Si una pieza de las descritas falla durante el periodo de cobertura de garantía, debe ser reparada o sustituida por The Toro® Company. Cualquier pieza de las descritas que sea reparada o sustituida bajo la garantía debe quedar garantizada durante un periodo no inferior al periodo de garantía restante.
   B. Cualquier pieza garantizada que tenga prevista en las instrucciones escritas únicamente la inspección regular debe estar garantizada por el periodo de garantía de dos años. Cualquier instrucción similar a “reparar o sustituir según sea necesario” en dichas instrucciones escritas no reducirá el periodo de cobertura de la garantía. Cualquier pieza de las descritas que sea reparada o sustituida bajo garantía debe quedar garantizada durante un periodo no inferior al periodo de garantía restante.
   C. Cualquier pieza garantizada cuya sustitución está prevista como mantenimiento necesario en las instrucciones escritas debe estar garantizada durante el periodo de tiempo restante hasta la primera sustitución programada de dicha pieza. Si la pieza falla durante el periodo de cobertura de garantía, la pieza debe ser reparada o sustituida por The Toro® Company. Cualquier pieza de las descritas que sea reparada o sustituida bajo garantía debe quedar garantizada durante un periodo no inferior al periodo de tiempo restante hasta la primera sustitución programada de dicha pieza.
   D. La reparación o sustitución de cualquier pieza garantizada bajo las provisiones de garantía de este apartado debe ser realizada sin coste para el propietario en un Servicio Técnico Autorizado.
   E. No obstante las provisiones de la subsección (D) anterior, los servicios o reparaciones realizados bajo la garantía deben ser prestados o realizados en un Servicio Técnico Autorizado.
   F. No se hará ningún cargo al propietario por trabajos de diagnóstico que lleven a la determinación de que una pieza garantizada está defectuosa, si los trabajos de diagnóstico se realizan en un Servicio Técnico Autorizado.
   G. Durante todo el periodo de garantía de dos años del sistema de control de emisiones evaporativas, The Toro® Company debe mantener un suministro de piezas garantizadas suficiente para satisfacer la demanda prevista de dichas piezas.
   H. Para la realización de cualquier tarea de mantenimiento o reparación bajo la garantía, deben utilizarse piezas de repuesto homologadas por el fabricante, y éstas deben proporcionarse sin coste para el propietario. Dicho uso no reducirá las obligaciones de The Toro® Company bajo la garantía.
   I. El uso de piezas añadidas o modificadas constituirá razón suficiente para el rechazo de una reclamación bajo la garantía realizada con arreglo a este apartado. The Toro® Company no será responsable bajo este Apartado de cubrir fallos de piezas garantizadas causados por el uso de piezas añadidas o modificadas.
   J. The Toro® Company proporcionará cualesquier documentos que describan los procedimientos o las políticas de garantía en el plazo de cinco días laborables si la Junta de Recursos del Aire los solicita.

Lista de piezas cubiertas por la garantía de emisiones:

Las listas siguientes incluyen las piezas cubiertas bajo esta garantía:

- Tubos de combustible
- Herrajes de los tubos de combustible
- Enganches