Form No. 3357–354 Rev. A

Greensmaster® 1000 et 1600

Tondeuse Greensmaster

Modèle Nº 04052 – Nº de série 260003001 et suivants
Modèle Nº 04060 – Nº de série 260003001 et suivants

Manuel de l’utilisateur

Traduction de l’original (FR)

Table des matières

	Page
Introduction	2
Sécurité	3
Consignes de sécurité	3
Consignes de sécurité	5
Niveau de pression acoustique	5
Niveau de puissance acoustique	5
Niveau de vibrations Modèle 04052	6
Niveau de vibrations Modèle 04060	6
Autocollants de sécurité et d'instructions	6
Caractéristiques techniques	8
Spécifications générales	8
Préparation	9
Pièces détachées	9
Montage et réglage du mancheron	10
Montage de la béquille Modèle 04060 seulement	11
Montage des roues de transport	11
Avant l'emploi	12
Appoint d'huile moteur	12
Plein du réservoir de carburant	12
Mise à niveau tambour arrière/cylindre	13
Réglage contre-lame/cylindre	14
Réglage de la hauteur de coupe	15
Réglage de la hauteur du déflecteur d'herbe	16
Réglage de la barre supérieure	16
Montage du bac à herbe	16
Contrôle du fonctionnement du contacteur de sécurité	16
Utilisation	17
Commandes	17
Démarrage du moteur	18
Arrêt du moteur	18
Conduite de la machine pendant le transport	18
Préparatifs de tonte	18
Conseils pour la tonte	19
La tonte	19
Entretien	20
Programme d'entretien recommandé	20
Liste de contrôle pour l'entretien journalier	21
Graissage de la machine	22
Contrôle et changement de l'huile moteur	23
Entretien du filtre à air	23
Remplacement de la bougie	24
Nettoyage du filtre à carburant	25
Réglage des courroies	25
Remplacement de la courroie du différentiel	28
Réglage de la transmission aux roues	29
Réglage du frein de service/stationnement	29
Réglage du contacteur de sécurité	30
Entretien de la barre d'appui Seulement Greensmaster 1600	30
Entretien de la barre d'appui Seulement Greensmaster 1000	31
Rodage du cylindre	32
La garantie générale des produits commerciaux Toro	35
Déclaration de garantie de conformité à la réglementation sur le contrôle des émissions par évaporation	36

Introduction

Lisez attentivement ce manuel pour apprendre comment utiliser et entretenir correctement votre produit. Les informations données sont importantes pour éviter des accidents et des dégâts matériels. Toro conçoit et fabrique des produits sûrs, mais c'est à vous qu'incombe la responsabilité de les utiliser correctement, en respectant les consignes de sécurité.

Lorsque vous contactez un distributeur ou un réparateur Toro agréé pour l'entretien de votre machine, pour vous procurer des pièces Toro d'origine ou pour obtenir des renseignements complémentaires, soyez prêt(e) à lui fournir les numéros de modèle et de série du produit. Les numéros de modèle et de série se trouvent sur une plaque fixée sur le bâti l'arrière.

Notez les numéros de modèle et de série du produit dans l'espace ci-dessous :

Nº de modèle : _____

Nº de série : _____

Les mises en garde de ce manuel signalent des dangers potentiels et indiquent des précautions à respecter pour éviter des accidents qui peuvent être graves, voire mortels. Les termes ***Danger***, ***Attention*** et ***Prudence*** signalent le degré de risque. Quel que soit le niveau signalé, soyez toujours extrêmement prudent.

Danger signale un risque très élevé qui entraînera *inévitablement* des blessures graves ou mortelles, si les précautions recommandées ne sont pas respectées.

Attention signale un danger *susceptible* d'entraîner des blessures graves, voire mortelles, si les précautions recommandées ne sont pas respectées.

Prudence signale un danger pouvant entraîner des blessures légères ou modérées si les précautions recommandées ne sont pas respectées.

Deux autres termes sont également utilisés pour faire passer des informations essentielles : **Important** attire l'attention sur des informations d'ordre mécanique spécifiques et **Remarque :** des informations d'ordre général méritant une attention particulière.

© 2006 – The Toro Company

8111 Lyndale Avenue South
Bloomington, MN 55420-1196

Tous droits réservés

Imprimé aux États-Unis

Sécurité

Cette machine est conforme ou dépasse les spécifications de la norme CEN EN 836:1997, de la norme ISO 5395:1990 et de la norme ANSI B71.4–2004 en vigueur au moment de la production lorsque le Kit de présence de l'utilisateur (Réf. 105–5363) est installé.

Cette machine peut occasionner des accidents si elle est mal utilisée ou mal entretenue. Pour réduire les risques d'accidents et de blessures, respectez les consignes de sécurité qui suivent. Tenez toujours compte des mises en garde signalées par le symbole de sécurité ⚠ et la mention PRUDENCE, ATTENTION ou DANGER. Ne pas les respecter, c'est risquer de vous blesser, parfois mortellement.

Consignes de sécurité

Les instructions suivantes sont tirées de la norme CEN EN 836:1997, de la norme ISO 5395:1990 et de la norme ANSI B71.4–2004.

Formation

- Lisez attentivement le manuel de l'utilisateur et toute autre documentation de formation. Familiarisez-vous avec les commandes, les symboles de sécurité et l'utilisation correcte de la machine.
- Il incombe au propriétaire de la machine d'expliquer le contenu du manuel aux personnes (utilisateurs, mécaniciens, etc.) qui ne maîtrisent pas suffisamment la langue dans laquelle il est rédigé.
- Ne laissez jamais des enfants, ou des adultes n'ayant pas pris connaissance de ces instructions, utiliser la tondeuse ou procéder à son entretien. Certaines législations imposent un âge minimum pour l'utilisation de ce type d'appareil.
- Ne tondez jamais lorsque des personnes, et surtout des enfants ou des animaux familiers, se trouvent à proximité.
- N'oubliez jamais que l'utilisateur est responsable de tout accident ou dommage causé aux autres personnes et à leurs possessions.
- Le propriétaire/l'utilisateur peut prévenir et est responsable de tous dommages matériels ou corporels.
- Les utilisateurs et mécaniciens doivent tous posséder les compétences nécessaires. Il incombe au propriétaire d'assurer la formation des utilisateurs.
- ou de leur expliquer ce matériel

Préliminaires

- Portez toujours des chaussures solides, un pantalon, un casque, des lunettes de protection et des protège-oreilles pour travailler. Les cheveux longs, les vêtements amples et les bijoux peuvent se prendre dans les pièces mobiles. Ne tondez pas pieds nus ou en sandales.
- Inspectez soigneusement la zone à tondre et enlevez tout objet susceptible d'être projeté par la machine.
- **Attention** – L'essence est extrêmement inflammable. Prenez les précautions suivantes :
  - Conservez le carburant dans un récipient spécialement conçu à cet effet.
  - Faites toujours le plein à l'extérieur, et ne fumez jamais pendant cette opération.
  - Faites le plein avant de mettre le moteur en marche. N'enlevez jamais le bouchon du réservoir de carburant et n'ajoutez jamais de carburant lorsque le moteur tourne ou qu'il est chaud.
  - Si vous renversez du carburant, ne mettez pas le moteur en marche. Éloignez la machine et évitez toute source possible d'inflammation jusqu'à dissipation complète des vapeurs de carburant.
  - Refermez soigneusement les réservoirs et les bidons d'essence.
- Remplacez les silencieux défectueux.
- Examinez la zone de travail pour déterminer quels accessoires et équipements vous permettront d'exécuter votre tâche correctement et sans danger. N'utilisez que les accessoires et équipements agréés par le constructeur.
- Vérifiez toujours que les commandes de présence de l'utilisateur, les contacteurs de sécurité et les capots de protection sont en place et fonctionnent correctement. Si ce n'est pas le cas, n'utilisez pas la machine.

Utilisation

- Ne faites pas tourner le moteur dans un espace clos où le monoxyde de carbone dangereux dégagé par l'échappement risque de s'accumuler.
- Tondez uniquement à la lumière du jour ou avec un bon éclairage artificiel.
- Avant de mettre le moteur en marche, débrayez l'entraînement des lames, mettez la transmission au point mort et serrez le frein de stationnement.
- N'utilisez pas la machine sur une pente de plus de 15°.

- Aucune pente n'est absolument sans danger. Le déplacement sur une pente herbeuse demande une attention particulière. Pour éviter que la machine ne se retourne :
  - ne vous arrêtez pas et ne démarrez pas brusquement en montée ou en descente ;
  - embrayez lentement et restez toujours en prise, surtout en descente ;
  - avancez à vitesse réduite sur les pentes et quand vous prenez des virages serrés ;
  - méfiez-vous des irrégularités de terrain, des obstacles, des ornières et autres dangers cachés.
  - ne tondez jamais transversalement à une pente, sauf si la machine est conçue à cet effet.
- Méfiez-vous des trous et autres dangers cachés de la zone de travail.
- Méfiez-vous de la circulation près des routes et pour traverser.
- Arrêtez la rotation des lames avant de traverser une surface non herbeuse.
- Lorsque vous utilisez des accessoires, ne dirigez jamais l'éjection vers qui que ce soit et ne laissez personne s'approcher de la machine en marche.
- N'utilisez jamais une machine dont les capots ou les déflecteurs sont défectueux ou dont les protections de sécurité ne sont pas en place. Vérifiez la fixation, le réglage et le fonctionnement de tous les verrouillages de sécurité.
- Ne modifiez pas le réglage du régulateur et ne faites pas tourner le moteur trop vite, sous peine d'accroître les risques d'accidents et de blessures corporelles.
- Avant de quitter le poste de conduite :
  - arrêtez-vous sur une surface plane et horizontale ;
  - débrayez le plateau de coupe et la transmission ;
  - serrez le frein de stationnement.
  - arrêtez le moteur.
- Désengagez l'entraînement des accessoires lors du transport et quand ils ne servent pas.
- Coupez le moteur et débrayez les accessoires :
  - avant de rajouter du carburant ;
  - avant de retirer le bac à herbe ;
  - avant de régler la hauteur de coupe, sauf si ce réglage peut se faire depuis la position de conduite.
  - avant de dégager les obstructions ;
  - avant d'inspecter, de nettoyer ou d'effectuer toute opération sur la tondeuse ;
  - après avoir heurté un obstacle ou si des vibrations inhabituelles se produisent. Recherchez et réparez les dégâts éventuels avant de remettre la machine en marche et d'utiliser les accessoires.
- Réduisez l'ouverture du papillon pendant la mise à l'arrêt du moteur et coupez l'arrivée de carburant après la tonte si le moteur est équipé d'un robinet de carburant.
- N'approchez pas les pieds et les mains du plateau de coupe.
- Ralentissez et soyez prudent quand vous changez de direction et quand vous traversez des routes et des trottoirs. Arrêtez le cylindre quand vous ne tondez pas.
- N'utilisez pas la tondeuse sous l'emprise de l'alcool, de drogues ou de médicaments.
- Soyez prudent pour charger la machine sur une remorque ou un camion, et pour la décharger.
- Soyez prudent à l'approche de tournants sans visibilité, de buissons, d'arbres ou d'autres objets susceptibles de masquer la vue.

Entretien et remisage

- Gardez tous les écrous, boulons et vis toujours bien serrés pour être sûr de pouvoir utiliser la machine sans danger.
- N'entreposez jamais une machine dont le réservoir contient du carburant dans un bâtiment où les vapeurs risquent de rencontrer une flamme nue ou une étincelle.
- Laissez refroidir le moteur avant de ranger la machine dans un local fermé.
- Pour réduire les risques d'incendie, débarrassez le moteur, le silencieux, le bac à batterie et le lieu de stockage de l'essence de tout excès de graisse, débris d'herbe et feuilles.
- Vérifiez fréquemment l'état et l'usure du bac à herbe.
- Maintenez toutes les pièces en bon état de marche et la visserie bien serrée. Remplacez toutes les pièces et tous les autocollants usés ou endommagés.
- La vidange du réservoir de carburant doit impérativement s'effectuer à l'extérieur.
- Soyez prudent pendant le réglage de la machine pour éviter de vous coincer les doigts entre les lames en rotation et les pièces fixes de la tondeuse.
- Débrayez toutes les commandes, débrayez les plateaux de coupe, serrez le frein de stationnement, arrêtez le moteur, retirez la clé de contact et débranchez la bougie. Attendez l'arrêt complet de toutes les pièces en mouvement avant de régler, de nettoyer ou de réparer la machine.
- Enlevez les débris d'herbe coupée et autres agglomérés sur le plateau de coupe, les dispositifs d'entraînement, les silencieux et le moteur pour éviter les risques d'incendie. Nettoyez les coulées éventuelles d'huile ou de carburant.

- Libérez la pression emmagasinée dans les composants avec précaution.
- Débranchez le fil de la bougie avant d'effectuer des réparations. Débranchez toujours la borne négative avant la borne positive. Rebranchez toujours la borne positive avant la borne négative.
- Soyez prudent lorsque vous examinez les cylinbres. Portez des gants et procédez toujours avec précaution pendant leur entretien.
- N'approchez jamais les mains ou les pieds des pièces en mouvement. Dans la mesure du possible, évitez de procéder à des réglages sur la machine quand le moteur tourne.

Consignes de sécurité

Les instructions de sécurité qui suivent sont des informations spécifiques aux produits Toro, ou d'autres informations essentielles non incluses dans les normes CEN, ISO et ANSI.

Ce produit peut sectionner les mains ou les pieds et projeter des objets. Respectez toujours toutes les mesures de sécurité pour éviter des blessures graves, voire mortelles.

L'utilisation de ce produit à d'autres fins que celle qui est prévue peut être dangereuse pour l'utilisateur et les personnes à proximité.

- Apprenez à arrêter le moteur rapidement.
- N'utilisez pas la machine chaussé de chaussures légères ou de sport.
- Le port de chaussures de sécurité et d'un pantalon est recommandé et parfois exigé par certaines ordonnances et réglementations d'assurances locales.
- Manipulez l'essence avec prudence. Essuyez le carburant éventuellement répandu.
- Vérifiez chaque jour le fonctionnement des contacteurs de sécurité et remplacez les contacteurs endommagés avant d'utiliser la machine. Tous les deux ans, remplacez tous les contacteurs de sécurité, **quel que soit** leur état.
- L'utilisation de la machine demande beaucoup de vigilance. Pour éviter de perdre le contrôle :
  - Ne vous approchez pas des fosses de sable, fossés, dénivellations ou autres accidents de terrain.
  - Ralentissez avant de prendre des virages serrés. Évitez les arrêts et les démarrages brusques.
  - Cédez toujours la priorité à l'approche d'une route ou pour la traverser.
  - Serrez toujours les freins de service lorsque vous descendez une pente pour limiter la vitesse de déplacement en marche avant et pour garder le contrôle de la machine.
- Le bac à herbe doit être en place pendant le fonctionnement des cylindres pour assurer le maximum de sécurité. Arrêtez le moteur avant de vider le bac à herbe.
- Ne touchez pas le moteur, le silencieux ou le tuyau d'échappement si le moteur tourne ou vient de s'arrêter, car vous risquez de vous brûler.
- Ne vous approchez pas de l'écran rotatif sur le côté du moteur pour éviter tout contact direct avec vous-même ou vos vêtements.
- **Arrêtez de tondre** si une personne ou un animal apparaît subitement dans la zone de travail. Une utilisation imprudente associée à l'état du terrain, aux ricochets possibles d'objets ou à des capots de sécurité mal installés peut donner lieu à des projections d'objets susceptibles de causer des blessures corporelles. Ne recommencez pas à tondre avant d'avoir dégagé la zone de travail.

Entretien et remisage

- Vérifiez régulièrement que les conduites d'alimentation sont bien serrées et en bon état. Serrez-les ou réparez-les au besoin.
- Si le moteur doit tourner pour effectuer un réglage, n'approchez pas les mains, les pieds et autres parties du corps ou les vêtements du plateau de coupe, des accessoires et autres pièces mobiles, et surtout de l'écran situé sur le côté du moteur. Tenez tout le monde à l'écart.
- Pour garantir la sécurité et la précision du fonctionnement, demandez à un concessionnaire Toro de contrôler le régime moteur maximum avec un compte-tours. Le régime maximum régulé du moteur doit être de 3600 tr/min.
- Si la machine requiert une réparation importante ou pour tout renseignement, faites appel à un concessionnaire Toro agréé.
- N'utilisez que des accessoires et pièces de rechange agréés par Toro. L'utilisation d'accessoires non agréés risque d'annuler la garantie.

Niveau de pression acoustique

Cette machine produit une pression acoustique pondérée A continue équivalente de 84 dBA au niveau de l'oreille de l'utilisateur, d'après des mesures effectuées sur des machines identiques selon les procédures énoncées dans la Directive 98/37/CE et les modifications ultérieures.

Niveau de puissance acoustique

Cette machine produit une puissance acoustique garantie de 95 dBA/1 pW, d'après des mesures effectuées sur des machines identiques selon la Directive 2000/14/CE et les modifications ultérieures.

Niveau de vibrations

Modèle 04052

Cette machine expose les mains et les bras à un niveau de vibrations de 7,00 m/s*2* d'après des mesures effectuées sur des machines identiques selon les procédures ISO 5349.

Niveau de vibrations

Modèle 04060

Cette machine expose les mains et les bras à un niveau de vibrations de 4,50 m/s^2 d'après des mesures effectuées sur des machines identiques selon les procédures ISO 5349.

Autocollants de sécurité et d'instructions

Des autocollants de sécurité et des instructions bien visibles sont placés près de tous les endroits potentiellement dangereux. Remplacez tout autocollant endommagé ou manquant.

105–5360

1. Frein de stationnement
2. Désengagé
3. Engagé
4. Embrayage
5. Embrayage – marche avant
6. Débrayage – marche arrière

93–7273

1. Risque de projections – ne laisser approcher personne de la zone de travail
2. Risque de mutilation des pieds et des mains – ne pas s'approcher des pièces en mouvement

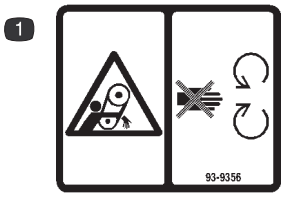

93–9356

1. Risque de coincement – rester à l'écart des pièces mobiles.

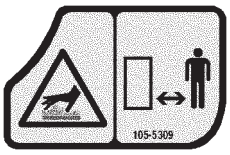

105–5309

1. Surface brûlante/risque de brûlure – restez à une distance suffisante de la surface brûlante.

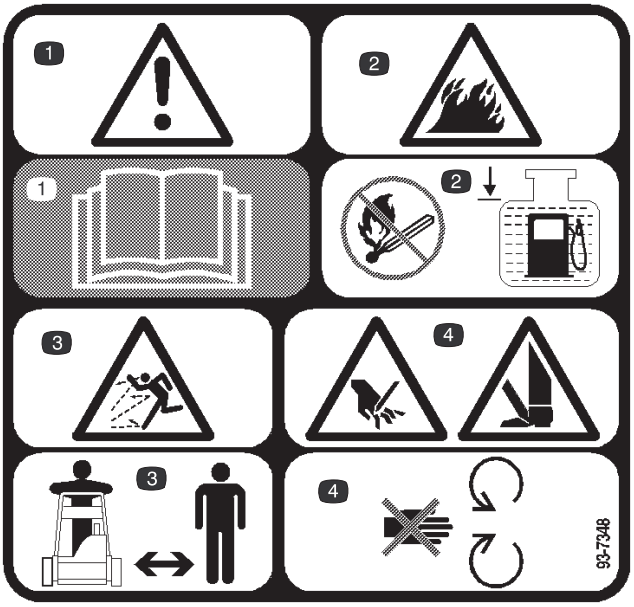

93–7348

1. Attention – lire le *Manuel de l'utilisateur*.
2. Risque d'incendie – ne pas approcher la machine de flammes nues ou étincelles et ne pas dépasser le niveau indiqué sur le réservoir lors du plein de carburant
3. Risque de projections – ne laisser approcher personne de la zone de travail
4. Risque de mutilation des pieds et des mains – ne pas s'approcher des pièces en mouvement

---

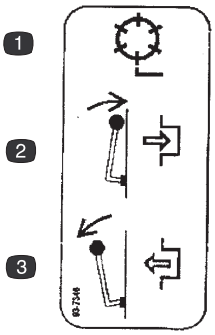

93–7346

1. Entraînement des cylindres
2. Engagé
3. Désengagé

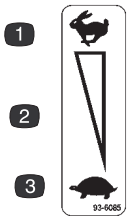

93–6085

1. Rapide
2. Variation de vitesse
3. Lent

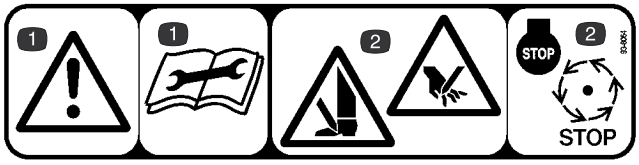

93–8064

1. Attention – lire le *Manuel de l'utilisateur* avant l'entretien
2. Risque de mutilation des mains et des pieds – arrêter le moteur et attendre l'arrête de toutes les pièces mobiles

---

93–9886

1. N'utiliser que de l'essence sans plomb

Caractéristiques techniques

Spécifications générales

Moteur	Kawasaki, refroidissement par air, soupape en tête, 4 temps, 3,7 ch, diamètre intérieur et course de 2,36 x 1,73, cylindrée de 124 cm^3, rapport de compression 8,4:1, 15 Nm à 1400 tr/min. Allumage électronique, silencieux pour suppression maximale du bruit. Capacité du réservoir de carburant 2,5 l.
Transmission aux roues	Entraînement moteur à arbre intermédiaire : deux courroies à section en ”A”. Entraînement arbre intermédiaire à différentiel : 5courroie crantée à pas de 8 mm. Entraînement différentiel à tambour : 8courroie crantée à pas de 8 mm.
Différentiel	Peerless Série 100
Embrayage de transport	Tendeur de courroie
Frein	Frein à tambour à bande
Pneus de transport	À démontage rapide, 3,00/3,25 x 6, 32,5 largeur de bande
Tambour de déplacement	Double en aluminium coulé, 19 cm de diamètre
Commandes	Lanceur, commande marche/arrêt et starter sur le moteur. Manette d’accélérateur, levier d’embrayage de transmission aux roues et levier de frein de service/stationnement. Levier d’embrayage de cylindre sur tondeuse. Dispositifs de sécurité : système de sécurité au point mort.
Timon	En boucle, 2,5 cm de diamètre.
Construction du cylindre	12,7 cm de diamètre, 8 lames en acier au carbone soudées à 6 supports en acier estampé
Contre-lame et barre d’appui	Contre-lame à un bord en acier dur, durcie à Rc 48–54. Fixée à une barre d’appui usinée en fonte. Contre-lame standard de 0,3 cm.
Gamme de hauteur de coupe	0,3 à 3,2 cm
Embrayage de cylindre	À griffes
Bac à herbe	En polyéthylène moulé

	Modèle 04052	Modèle 04060
Coupe	0,4 cm	0,6 cm
Largeur de coupe	53 cm	66 cm
Largeur totale	91 cm	104 cm
Hauteur totale	119 cm	105,4 cm
Longueur totale	150 cm	137,8 cm
Poids à sec	94 kg [1]	104 kg [1]

[1]Avec bac et rouleau Wiehle, sans roues ou rouleau à peigne

Préparation

Remarque : Les côtés gauche et droit de la machine sont déterminés d'après la position de conduite.

Pièces détachées

Remarque : Reportez-vous au tableau ci-dessous pour vérifier si toutes les pièces nécessaires ont été expédiées. S'il manque des pièces, il ne sera pas possible de monter la machine correctement.

Description	Qté	Utilisation
Ensemble guidon Serre-câble	1 2	Pour monter le mancheron sur la machine. Pour fixer les câbles de commande au mancheron
Arbre de roue – côté droit Arbre de roue – côté gauche	1 1	Pour monter les roues de transport en option
Ressort	1	Pour monter la béquille (modèle 04060 seulement)
Bac à herbe	1	À monter sur la machine
Certificat de conformité	1	
Manuel de l'utilisateur	1	À lire avant d'utiliser la machine
Manuel de l'utilisateur du moteur	1	À lire avant d'utiliser la machine
Catalogue de pièces	1	Pour commander des pièces de rechange
Cassette-vidéo de démonstration d'utilisation	1	À visionner avant d'utiliser la machine

Montage et réglage du mancheron

Montage du guidon

1. Retirez la vis d'assemblage, la rondelle et la rondelle-frein de l'axe de montage de chaque côté de la tondeuse, comme illustré à la Fig. 1.

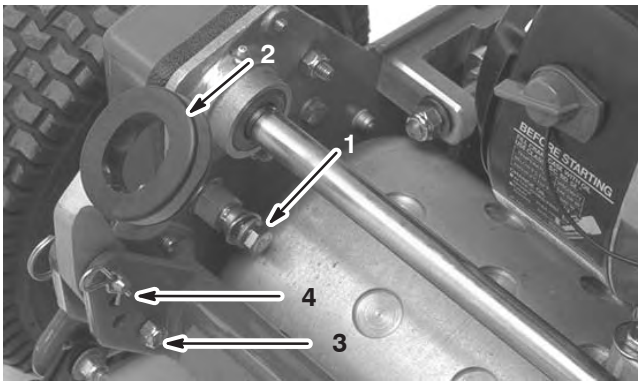

Figure 1

1. Axes de montage
2. Bras de mancheron
3. Vis d'assemblage et contre-écrou
4. Goupille fendue et axe de chape

2. Retirez les vis et les contre-écrous de fixation de la base des bras du mancheron de chaque côté de la tondeuse, comme illustré à la Figure 1.
3. Enlevez les goupilles fendues et les axes de chape de fixation des bras à l'arrière du bâti (Fig. 1).
4. Insérez les extrémités du mancheron dans les trous des bras du mancheron et placez les trous en face des axes de montage (Fig. 1).
5. Poussez les extrémités du mancheron vers l'intérieur et installez-les sur les axes de montage (Fig. 2).

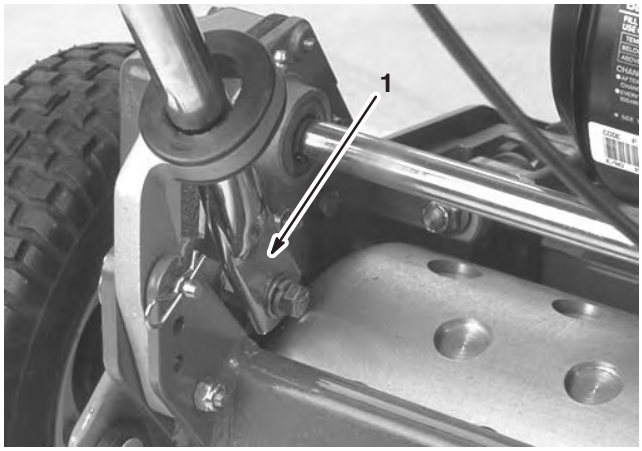

Figure 2

1. Extrémité du mancheron

6. Fixez les extrémités du mancherons aux axes de montage à l'aide des vis d'assemblage, des rondelles et des rondelles-freins retirées précédemment (Fig. 2).
7. Fixez la base des bras du mancheron de chaque côté de la tondeuse avec les vis d'assemblage et les rondelles-freins retirées précédemment (Fig. 2). Vérifiez que les bagues sont bien placées dans les trous de fixation des bras du mancheron.

Important Ne serrez pas les vis excessivement, car les bras du mancheron doivent pouvoir pivoter librement.

8. Fixez les bras du mancheron à l'arrière du bâti avec les goupilles fendues et les axes de chape retirées précédemment (Fig. 2).
9. Fixez les câbles au mancheron à l'aide des serre-câbles.

Réglage du levier

1. Retirez les goupilles fendues des axes de chape de chaque côté de la tondeuse (Fig. 1).
2. Soutenir le mancheron est retirez les axes de chape de chaque côté pour monter ou descendre le mancheron à la hauteur requise. (Fig. 1).
3. Posez les axes de chape et les goupilles fendues.

Montage de la béquille

Modèle 04060 seulement

Remarque : Les fixations de la béquille ne sont pas serrées pour l'expédition.

1. Accrochez le ressort au trou de la patte d'accrochage du ressort et sur la cale de retenue, et alignez les trous de montage de la béquille avec ceux du bâti arrière (Fig. 3).

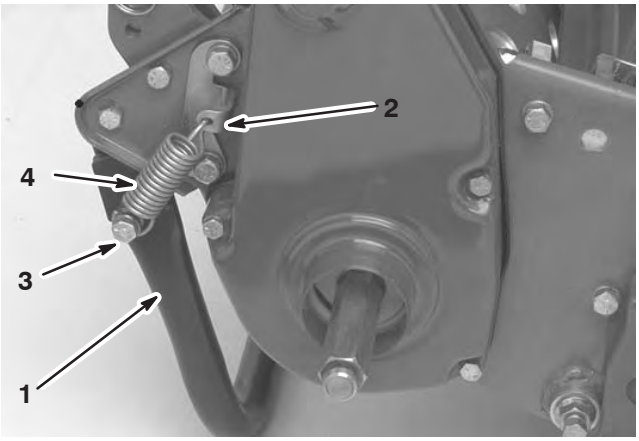

Figure 3

1. Béquille
2. Support du ressort
3. Cale de retenue
4. Ressort

2. Montez la béquille de chaque côté du bâti à l'aide d'une vis, d'une rondelle-frein, d'une rondelle-entretoise plate et d'un contre-écrou (Fig. 3). L'entretoise doit être placée dans le trou de montage de la béquille.

Montage des roues de transport

1. Abaissez la béquille avec le pied et tirez sur le mancheron pour appuyer la tondeuse sur la béquille.
2. Appliquez du Loctite 242 sur les filetages des arbres de roues.
3. Vissez l'arbre de la roue droite sur la poulie d'entraînement du côté droit de la machine (Fig. 4).

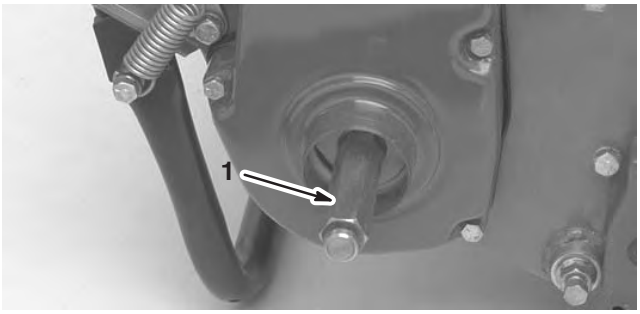

Figure 4

1. Arbre de roue droite

4. Serrez les arbres à un couple de 88 à 101 Nm.

Remarque : L'arbre de la roue droite a un **filetage à gauche**.

5. Appliquez du Never-Seez sur les extrémités exposées des essieux et glissez la roue sur l'essieu (Fig. 5).
6. Faites pivoter le clip de verrouillage pour l'éloigner du centre de la roue et lui permettre de coulisser plus avant sur l'essieu (Fig. 5).
7. Faites tourner la roue en d'arrière en avant jusqu'à ce qu'elle soit complètement enfoncée sur l'essieu et que le clip de verrouillage soit engagé dans la rainure de l'arbre de roue.

Figure 5

1. Clip de verrouillage

8. Répétez la procédure de l'autre côté de la machine.
9. Gonflez les pneus entre de 574 à 718 Pa (12 à 15 psi).

Avant l’emploi

Appoint d’huile moteur

Remplissez le carter moteur avec de l’huile de viscosité correcte avant de mettre le moteur en marche.

Capacité approximative du réservoir : 0,6 l.

Utilisez une huile moteur de bonne qualité conforme aux spécifications suivantes :

Classification API exigée : SJ, JK, SL ou supérieure

Huile préférée : SAE 30 (au-dessus de 0°C)

Autre huile pouvant être utilisée :
SAE 40 (au-dessus de 10°C)
SAE 10W30 (jusqu’à 35°C)
SAE 5W30 (jusqu’à 10°C)

L’huile moteur Toro Premium est en vente chez votre distributeur avec la viscosité 15W–40 ou 10W–30. Consultez le catalogue de pièces pour les numéros de référence.

1. Placez la machine sur une surface plane et horizontale.

Important Le niveau d’huile moteur doit rester entre les repères supérieur et inférieur de la jauge. Le moteur peut tomber en panne si le carter d’huile moteur est trop ou insuffisamment rempli.

1. Positionnez la tondeuse de sorte que le moteur soit de niveau (Fig. 6).

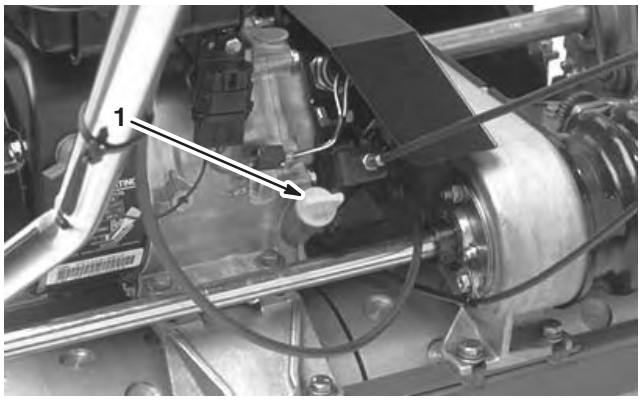

Figure 6

1. Jauge d’huile

2. Nettoyez la surface autour de la jauge d’huile.
3. Dévissez la jauge et retirez-la.
4. Essuyez la jauge sur un chiffon propre et remettez-la dans l’orifice de remplissage, sans la visser.
5. Ressortez la jauge et vérifiez le niveau d’huile.
6. Si le niveau est bas, ajoutez suffisamment d’huile pour faire monter le niveau jusqu’à l’orifice de remplissage.

Remarque : Vérifiez le niveau de l’huile avant chaque utilisation et toutes les 5 heures de fonctionnement. Changez l’huile après les 8 premières heures de fonctionnement, puis toutes les 50 heures. **Changez l’huile plus souvent si les conditions sont particulièrement sales ou poussiéreuses.**

Plein du réservoir de carburant

Important N’utilisez jamais de méthanol, d’essence contenant plus de 10% d’éthanol, d’additifs pour essence, d’essence super ou d’essence blanche **sous peine d’endommager le circuit d’alimentation**.

1. Nettoyer tout autour du bouchon du réservoir d’essence et retirer le bouchon (Fig. 7).

Figure 7

1. Bouchon du réservoir de carburant

2. Faites le plein d’essence sans plomb sans dépasser la base de l’écran du filtre. **Ne remplissez pas excessivement le réservoir.**
3. Remettez le bouchon du réservoir et essuyez l’essence éventuellement répandue.

Danger

Dans certaines circonstances, l'essence est extrêmement inflammable et hautement explosive. Un incendie ou une explosion causé(e) par l'essence peut vous brûler, ainsi que les personnes se tenant à proximité, et causer des dommages matériels.

- **Faites le plein du réservoir à l'extérieur, dans un endroit bien dégagé, lorsque le moteur est froid. Essuyez toute essence répandue.**
- **Ne remplissez pas le réservoir complètement. Remplissez le réservoir jusqu'à 25 mm au-dessous de la base du goulot de remplissage. L'espace au-dessus doit rester vide pour permettre à l'essence de se dilater.**
- **Ne fumez jamais en manipulant de l'essence et tenez-vous à l'écart des flammes nues ou sources d'étincelles qui pourraient enflammer les vapeurs d'essence.**
- **Conservez l'essence dans un récipient homologué et hors de portée des enfants. N'achetez et ne stockez jamais plus que la quantité d'essence consommée en un mois.**
- **Posez toujours les bidons d'essence sur le sol, à l'écart du véhicule, avant de les remplir.**
- **Ne remplissez pas les bidons d'essence à l'intérieur d'un véhicule ou dans la caisse d'un véhicule utilitaire, car la moquette intérieure ou le revêtement en matière plastique de la caisse risque d'isoler le bidon et de freiner l'élimination de l'électricité statique éventuellement produite.**
- **Si possible, descendez la machine du véhicule ou de la remorque et posez-la à terre avant de remplir le réservoir de carburant.**
- **Si ce n'est pas possible, laissez la machine dans le véhicule ou sur la remorque, mais remplissez le réservoir à l'aide d'un bidon, et non directement à la pompe.**
- **En cas de remplissage à la pompe, maintenez tout le temps le pistolet en contact avec le bord du réservoir ou du bidon, jusqu'à ce que le remplissage soit terminé.**

Mise à niveau tambour arrière/cylindre

1. Placez la machine sur une surface plane et horizontale, de préférence sur une plaque de travail en acier de précision.
2. Placez une bande d'acier plate de 0,6 x 2,5 cm, d'environ 73,6 cm de long sous les lames du cylindre, en appui contre le bord avant de la contre-lame pour empêcher la barre d'appui d'appuyer contre la surface de travail.
3. Relevez le rouleau avant en laissant le tambour arrière et le cylindre sur la surface de travail.
4. Appuyez fermement sur la machine au-dessus du cylindre pour que toutes les lames touchent la bande d'acier.
5. Tout en continuant d'appuyer sur la machine, glissez une jauge d'épaisseur sous une extrémité du tambour, puis sous l'autre.

   Si l'écartement entre le tambour et la surface de travail est supérieur à 0,025 cm d'un côté ou de l'autre, réglez le tambour (passez au point 6). Si l'écartement est inférieur à 0,025 cm, aucun réglage n'est nécessaire.
6. Déposez le couvercle de courroie du côté droit de la machine (Fig. 8).

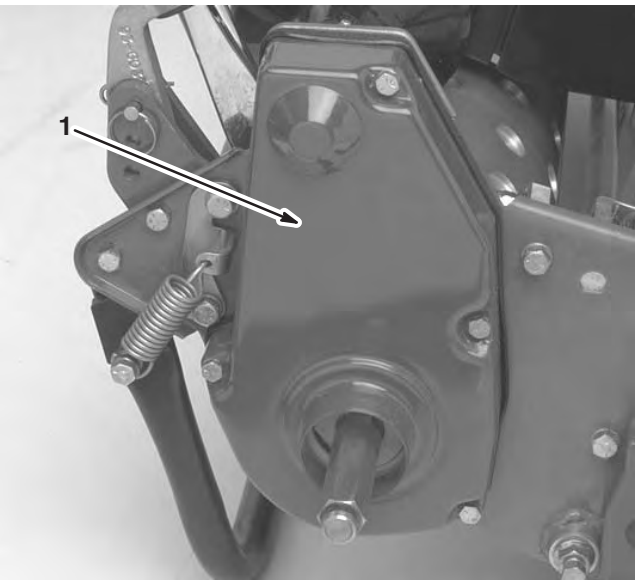

Figure 8

1. Couvercle de courroie de transmission aux roues

7. Tournez la poulie d'entraînement jusqu'à ce que les trous se trouvent en face des 4 vis à collerette du roulement à rouleaux (Fig. 9).

8. Desserrez les 4 vis du roulement à rouleaux et la vis de fixation de la poulie de tension.

9. Élevez ou abaissez le côté droit de l'ensemble rouleau jusqu'à ce que l'écartement soit inférieur à 0,025 cm.

10. Serrez les vis du roulement à rouleaux.

11. Réglez la tension de la courroie et serrez la vis de fixation de la poulie de tension (Fig. 9).

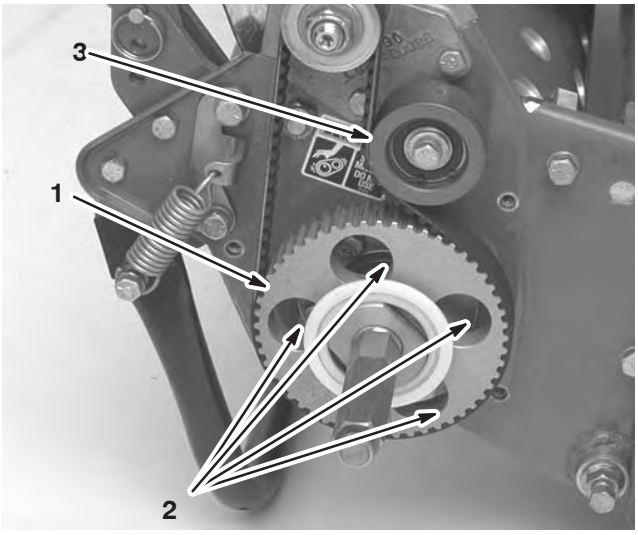

Figure 9

1. Poulie d'entraînement
2. 4 trous
3. Poulie de tension

Réglage contre-lame/cylindre

Ce réglage s'effectue en serrant ou en desserrant les vis de réglage de la barre d'appui situées sur le dessus de la tondeuse.

1. Placez la machine sur un sol plat et horizontal.

2. Supprimez tout contact avec le cylindre en tournant les vis de réglage de la barre d'appui dans le sens anti-horaire (Fig. 10 ou 11).

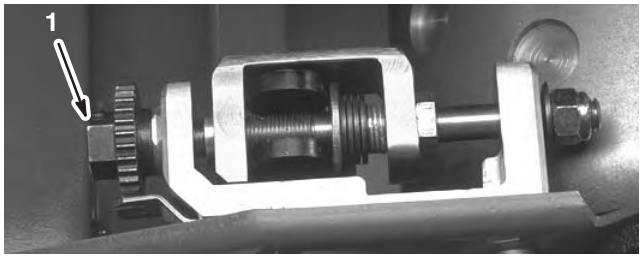

Figure 10

1. Vis de réglage de la barre d'appui (Greensmaster 1600)

Figure 11

1. Bedbar adjusting screw (Greensmaster 1000)

3. Inclinez la tondeuse en arrière sur le mancheron pour exposer la contre-lame et le cylindre.

4. À une extrémité de l'avant du cylindre, insérez une longue bande de papier journal entre le cylindre et la contre-lame (Fig. 12). Tournez le cylindre lentement en avant tout en tournant la vis de réglage de la barre d'appui dans le sens horaire (du même côté du cylindre), un cran à la fois, jusqu'à ce que papier soit légèrement pincé lorsqu'il est inséré par l'avant, parallèlement à la contre-lame et résiste donc légèrement quand vous tirez dessus (Fig. 10 ou 11).

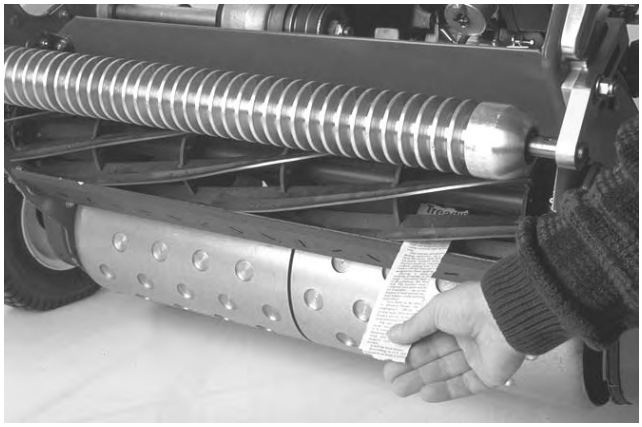

Figure 12

Remarque : Chaque tour de la vis de réglage dans le sens horaire rapproche la contre-lame du cylindre de 0,0017 cm. Ne serrez pas les vis de réglage excessivement.

5. Vérifiez qu'il existe un léger contact à l'autre extrémité du cylindre au moyen du morceau de papier et réglez l'écartement au besoin.

6. Vérifiez ensuite si le cylindre peut saisir le morceau de papier inséré par l'avant et le couper lorsqu'il est inséré perpendiculairement à la contre-lame (Fig. 12). Normalement, le papier doit être coupé avec un minimum de contact entre la contre-lame et les lames du cylindre. Si le cylindre semble frotter de façon excessive (plus de 0,79 m), rodez ou affûtez les lames pour obtenir les bords tranchants nécessaires à une tonte de précision (voir le manuel d'affûtage des cylindres Toro).

Réglage de la hauteur de coupe

1. Vérifiez si le rouleau arrière est de niveau et si le contact contre-lame/cylindre est correct. Basculez la tondeuse en arrière sur le mancheron pour exposer les rouleaux avant et arrière et la contre-lame.

2. Desserrez les contre-écrous de fixation des bras de hauteur de coupe sur les supports de hauteur de coupe (Fig. 13).

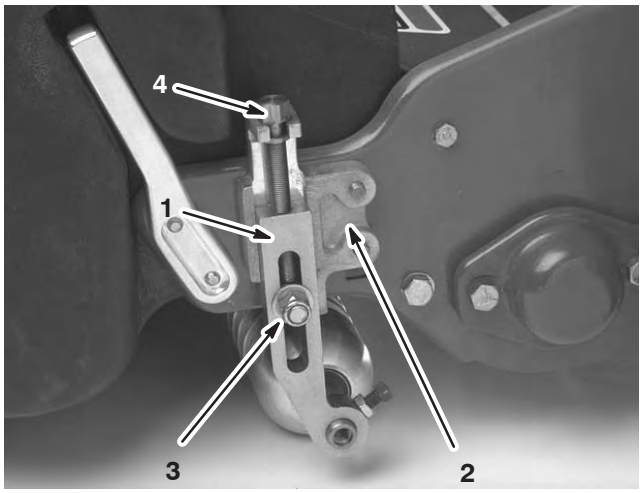

Figure 13

1. Bras de hauteur de coupe
2. Support de hauteur de coupe
3. Contre-écrou
4. Vis de réglage

3. Desserrez l'écrou du gabarit (Fig. 14) et tournez la vis de réglage de manière à obtenir la hauteur de coupe voulue. L'écartement entre la base de la tête de la vis et la face du gabarit correspond à la hauteur de coupe.

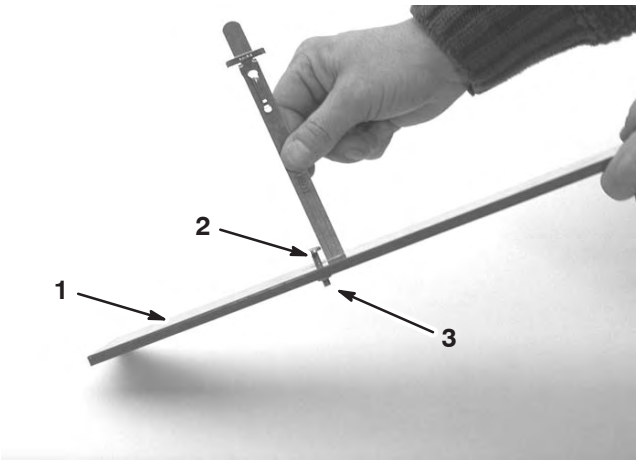

Figure 14

1. Gabarit
2. Vis de réglage de hauteur de coupe
3. Ecrou

4. Accrochez la tête de la vis sur le bord tranchant de la contre-lame et appuyez l'arrière du gabarit contre le rouleau arrière (Fig. 15).

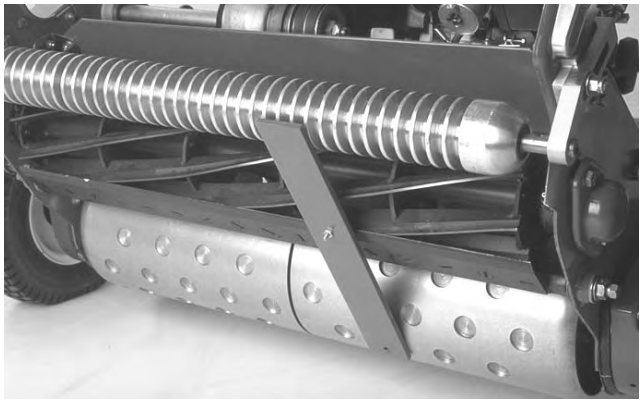

Figure 15

5. Tournez la vis de réglage jusqu'à ce que le rouleau touche l'avant du gabarit.

6. Réglez les deux extrémités du rouleau jusqu'à ce que celui-ci soit parfaitement parallèle à la contre-lame.

Important Lorsque le réglage est correct, les rouleaux avant et arrière touchent le gabarit et la vis est parfaitement en appui contre la contre-lame. On obtient ainsi une hauteur de coupe identique aux deux extrémités de la contre-lame.

7. Serrez les écrous pour bloquer le réglage.

Important Pour ne pas araser l'herbe si la surface est irrégulière, vérifiez que les supports du rouleau sont placés en arrière (le rouleau plus proche du cylindre).

Remarque : Le rouleau avant possède trois positions de réglage (Fig. 16) selon l'application et les besoins de l'utilisateur.

- Utilisez la position avant si un peigne est installé.
- Utilisez la position centrale sans peigne.
- Utilisez la dernière position si la surface de travail est particulièrement irrégulière.

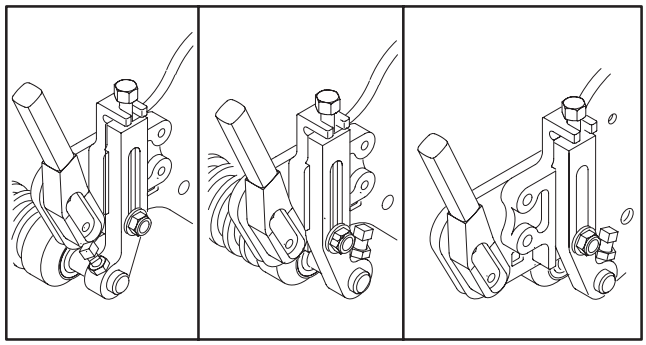

Figure 16

Réglage de la hauteur du déflecteur d'herbe

Réglez le déflecteur de sorte que l'herbe soit éjectée correctement dans le bac à herbe.

1. Mesurez la distance entre le haut de la tige de support avant et le rebord avant du déflecteur, à chaque extrémité du plateau de coupe (Fig. 17).

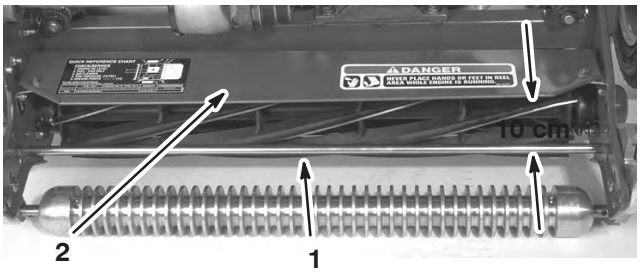

Figure 17

1. Tige de soutien
2. Écran de protection

2. Le déflecteur et la tige de support doivent être espacés de 10 cm dans des conditions de travail normales. Desserrez les vis et les écrous qui fixent le déflecteur à la plaque latérale à chaque extrémité et réglez le déflecteur à la hauteur correcte.
3. Resserrez les fixations.

Remarque : Le déflecteur peut être abaissé si l'herbe est très sèche (l'herbe coupée passe au-dessus du bac de ramassage) ou élevé si l'herbe est très humide (l'herbe coupé s'accumule à l'arrière du bac de ramassage).

Réglage de la barre supérieure

Réglez la barre supérieure de manière que l'herbe coupée soit éjectée proprement de la zone du cylindre.

1. Desserrez les vis de fixation de la barre supérieure (Fig. 18) au plateau de coupe.

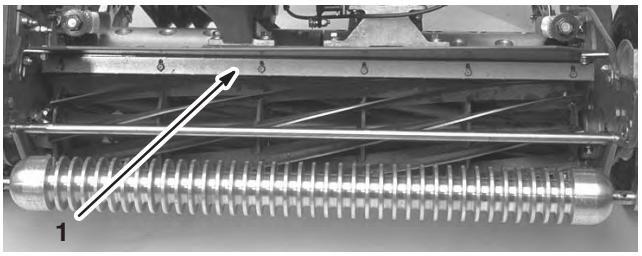

Figure 18

1. Barre supérieure

2. Insérez une jauge d'épaisseur de 0,15 cm entre le haut du cylindre et la barre, et serrez les vis.
3. Vérifiez que la barre et le cylindre sont équidistants sur toute la longueur du cylindre.

Remarque : La barre peut être réglée pour tenir compte de la condition du gazon. Rapprochez la barre du cylindre lorsque l'herbe est très humide. Au contraire, si l'herbe est sèche, éloignez la barre du cylindre. La barre doit être parallèle au cylindre pour obtenir des résultats optimaux. Réglez la barre chaque fois que le déflecteur est déplacé ou quand le cylindre est affûté sur une meule spéciale.

Montage du bac à herbe

Saisissez le bac par le bord supérieur et glissez-le sur les tiges de montage (Fig. 19).

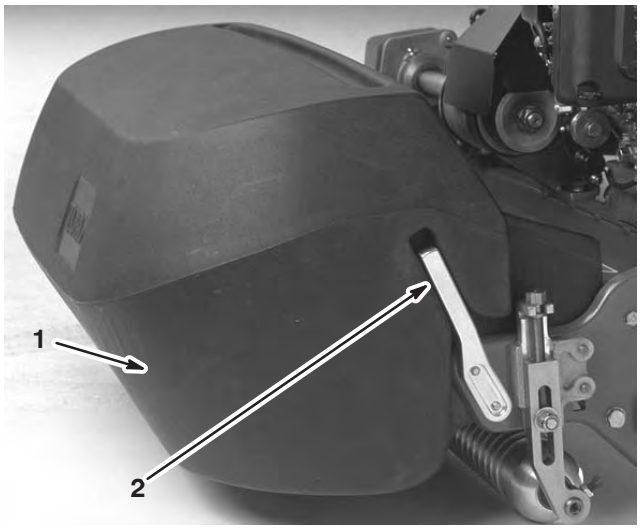

Figure 19

1. Bac à herbe
2. Tige de montage

Remarque : Modèle 04060 seulement – Si l'herbe est particulièrement longue, vous pouvez abaisser le bac en déposant les tiges de montage et en les remontant de l'autre côté de la machine.

Contrôle du fonctionnement du contacteur de sécurité

1. Placez le levier de transmission aux roues en position d'embrayage et les commandes du moteur en position de Démarrage.
2. Essayez de mettre le moteur en marche.

   Le moteur ne doit pas démarrer. Si le moteur démarre, le contacteur de sécurité est défectueux et doit être réparé avant d'utiliser la machine (voir Réglage du contacteur de sécurité, page 30).

Utilisation

Remarque : Les côtés gauche et droit de la machine sont déterminés d'après la position de conduite.

Commandes

Manette d'accélérateur (Fig. 20)

À droite à l'arrière du panneau de commande. Elle est reliée au carburateur et commande le régime moteur. Le régime moteur peut varier de 1600 à 3600 tr/min.

Levier de transmission aux roues (Fig. 20)

À droite à l'avant du panneau de commande. Le levier a deux positions : point mort et marche avant. Poussez le levier en avant pour engager la transmission aux roues.

Figure 20

1. Manette d'accélérateur
2. Levier de transmission aux roues
3. Frein de service/stationnement
4. Commande de présence de l'utilisateur (option)

Frein de service/stationnement (Fig. 20)

À gauche à l'avant du panneau de commande. Il permet de ralentir ou d'immobiliser la machine. Il sert aussi de frein de stationnement. Tirez le levier à fond en arrière pour serrer le frein de stationnement. Vous devez desserrer le frein pour pouvoir engager la transmission aux roues.

Commande de présence de l'utilisateur (option)(Fig. 20)

À l'arrière du mancheron. Poussez la commande contre le mancheron. Vous devez engager la commande de présence de l'utilisateur avant de déplacer le levier de transmission aux roues sinon le moteur s'arrête.

Levier de commande de cylindre (Fig. 21)

Du côté avant droit de la machine. Le levier a deux positions : Engagement et désengagement. Tirez sur le levier pour embrayer le cylindre ou poussez-le vers le bas pour débrayer le cylindre.

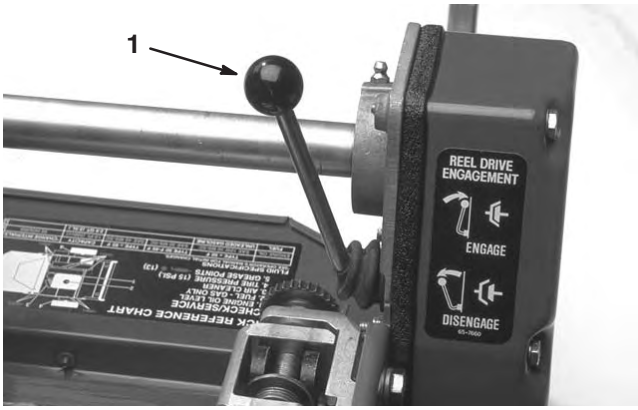

Figure 21

1. Levier de commande de cylindre

Manette de starter (Fig. 22)

À l'avant gauche de la machine. Le levier a deux positions : marche et starter. Placez la manette en position Starter pour démarrer à froid. Ramenez la manette en positon Marche lorsque le moteur démarre.

Robinet d'arrivée de carburant (Fig. 22)

À l'avant gauche de la machine. Le robinet a deux positions : fermé et ouvert. Placez le levier en position Fermé pour remiser ou transporter la machine. Ouvrez le robinet avant de mettre le moteur en marche.

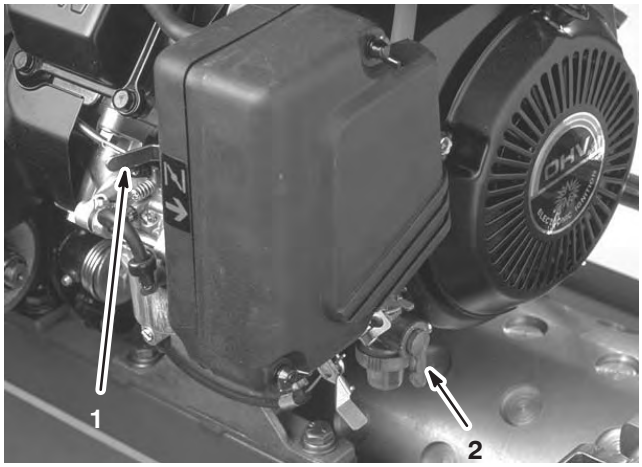

Figure 22

1. Manette de starter
2. Robinet d'arrivée de carburant

Commande marche/arrêt (Fig. 23)

À l'arrière du moteur. Placez la commande en position Marche pour démarrer le moteur et en position Arrêt pour arrêter le moteur.

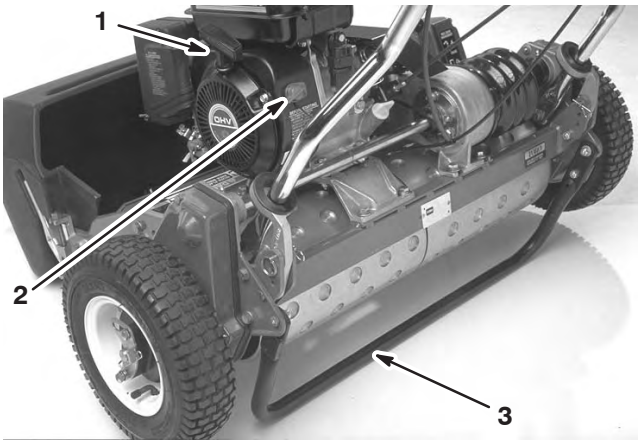

Figure 23

1. Démarreur à lanceur
2. Commande marche/arrêt
3. Béquille

Démarreur à lanceur (Fig. 23)

Tirez sur le lanceur pour mettre le moteur en marche.

Béquille (Fig. 23)

Montée à l'arrière de la machine pour l'élever et faciliter le montage ou le démontage des roues de transport.

Démarrage du moteur

Remarque : Vérifiez que la bougie d'allumage est branchée.

1. Vérifiez que les leviers de commande de transmission aux roues (Fig. 20) et de cylindre (Fig. 21) sont en position de débrayage.

Remarque : Le moteur ne peut pas démarrer si le levier de commande de déplacement est en position d'embrayage.

2. Ouvrez le robinet d'arrivée d'essence sur le moteur (Fig. 22).
3. Placez la commande marche/arrêt (Fig. 23) en position Marche.
4. Placez la manette d'accélérateur (Fig. 20) en position Régime maximum.
5. Réglez le levier de starter (Fig. 22) à mi-course pour démarrer le moteur à froid. Le starter n'est pas toujours nécessaire pour démarrer un moteur chaud.
6. Tirez sur la poignée du lanceur jusqu'à ce que vous sentiez une résistance, puis tirez vigoureusement pour démarrer le moteur.

Important Ne tirez pas trop sur le lanceur et ne lâchez pas la poignée quand le lanceur est tiré pour éviter de casser le cordon ou d'endommager l'ensemble lanceur.

7. Fermez le starter quand le moteur est chaud.

Arrêt du moteur

1. Placez les commandes de transmission aux roues et de cylindre en position de débrayage, la manette d'accélérateur en position de Ralenti et la commande marche/arrêt en position Arrêt.
2. Avant de remiser la machine, débranchez la bougie pour éviter tout démarrage accidentel.
3. Fermez le robinet d'arrivée de carburant avant de remiser ou de transporter la machine sur un véhicule.

Conduite de la machine pendant le transport

1. Abaissez la béquille avec le pied et tirez sur le mancheron pour appuyer élever l'arrière de la tondeuse et monter les roues de transport.
2. Pour débloquer la béquille, tirez sur le mancheron, poussez la machine en avant et abaissez l'arrière sur les roues de transport.
3. Vérifiez que les commandes de transmission aux roues et de cylindre sont en position de débrayage et mettez le moteur en marche.
4. Placez la manette d'accélérateur en position de ralenti, basculez l'avant de la machine progressivement pour embrayer la transmission aux roues et augmenter lentement le régime moteur.
5. Réglez la manette d'accélérateur pour obtenir la vitesse de déplacement requise et transporter la machine à l'endroit voulu.

Préparatifs de tonte

1. Ramenez le levier de transmission aux roues en position de débrayage, la manette d'accélérateur en position de ralenti et arrêtez le moteur.
2. Abaissez la béquille avec le pied et tirez sur le mancheron pour décoller les roues du sol.
3. Poussez les clips de blocage des roues hors des rainures des arbres.
4. Déposez les roues des arbres.
5. Relevez la béquille

Conseils pour la tonte

Si la machine est utilisée correctement vous obtiendrez un gazon d'une qualité irréprochable. Les suggestions de base qui sont proposées permettent d'obtenir des performances optimales.

Important Le plateau de coupe peut être endommagé s'il fonctionne trop longtemps sans herbe coupée (lubrifiant).

Avant de tondre

- Vérifiez que la machine est réglée précisément et uniformément des deux côtés du cylindre. Un mauvais réglage se traduira par une très mauvaise qualité de coupe.
- Enlevez tous les obstacles de la zone de travail avant de commencer à tondre.
- Veillez à tenir tout le monde à l'écart de la zone de travail, en particulier les enfants et les animaux domestiques.

Techniques de tonte

- Travaillez en faisant des aller et retours en ligne droite dans le sens transversal.
- Évitez de tondre en rond ou de tourner la machine sur le green car vous risquez d'abîmer la surface. Faites demi-tour hors du green en soulevant le cylindre de coupe (appuyez sur le mancheron) et en pivotant sur le tambour de déplacement.
- Travaillez à un rythme normal. Vous précipiter ne vous fera gagner que très peu de temps et vous obtiendrez une coupe de mauvaise qualité.

La tonte

1. Mettez le moteur en marche, réglez la manette d'accélérateur en position de ralenti, appuyez sur le mancheron pour relever le plateau de coupe, placez le levier de transmission aux roues en position d'embrayage et transportez la machine à la lisière du green.
2. Placez le levier de transmission aux roues en position de débrayage et le levier de commande du cylindre en position d'embrayage.
3. Placez le levier de transmission aux roues en position d'embrayage, augmentez le régime moteur jusqu'à ce que la machine se déplace à la vitesse voulue, conduisez la machine jusqu'au green, abaissez l'avant de la machine et commencez à travailler.
4. Lorsque vous avez terminé, quittez le green, placez le levier de transmission aux roues en position de débrayage, arrêtez le moteur et poussez le levier de commande du cylindre en position de débrayage.
5. Videz le bac à herbe, remettez-le en place et procédez au transport de la machine.

Entretien

Remarque : Les côtés gauche et droit de la machine sont déterminés d'après la position de conduite.

Programme d'entretien recommandé

Périodicité des entretiens	Procédure
Après les 8 premières heures	• Vidange de l'huile moteur
25 heures	• Entretien du préfiltre à air • Lubrification des graisseurs • Contrôle et serrage des fixations
50 heures	• Nettoyage de la cuve de sédimentation et du filtre à carburant • Réglage des courroies de transmission • Vidange de l'huile moteur
100 heures	• Contrôle du réglage de la barre supérieure • Entretien du filtre à air
200 heures	• Nettoyage de la chambre de combustion • Remplacement de la bougie • Réglage des soupapes • Serrage des boulons à collerette
Tous les 2 ans	• Remplacement des contacteurs de sécurité

Important Reportez-vous aux manuels de l'utilisateur et d'entretien pour toutes procédures d'entretien supplémentaires.

Liste de contrôle pour l'entretien journalier

Copiez cette page pour pouvoir vous en servir régulièrement.

Entretiens à effectuer	pour la semaine de :						
	Lun.	Mar.	Mer.	Jeu.	Ven.	Sam.	Dim.
Fonctionnement du système de sécurité							
Fonctionnement du frein de stationnement							
Niveaux							
Niveau d'huile moteur							
Filtre à air							
Nettoyage des ailettes de refroidissement du moteur							
Bruits de moteur anormaux							
Bruits de fonctionnement anormaux							
Réglage cylindre/contre-lame							
Réglage de la hauteur de coupe							
Graissage de tous les graisseurs							
Retouche des peintures endommagées							

Notes concernant les problèmes constatés

Contrôle effectué par :		
Point contrôlé	**Date**	**Information**
1		
2		
3		
4		
5		
6		
7		
8		

Graissage de la machine

Lubrifiez les 13 graisseurs de la machine toutes les 25 heures ou plus avec de la graisse universelle au lithium Nº 2. Il est préférable d'utiliser une pompe à graisse manuelle à cet effet.

Emplacements des graisseurs :

- 2 sur le rouleau avant (Fig. 24)
- 2 sur les roulements du cylindre (Fig. 24)
- 2 sur les essieux du tambour (Fig. 25)
- 3 sur le différentiel (Fig. 25)
- 2 sur les roulements de l'arbre intermédiaire du cylindre (Fig. 26)
- 2 sur les pivots de renvoi de courroie (Fig. 27).

1. Essuyez chaque graisseur avec un chiffon propre.
2. Pompez de la graisse dans chaque graisseur jusqu'à ce la pompe devienne difficile à actionner.

Important N'exercez pas une pression trop forte sur les joints et ne les graissez pas excessivement pour éviter de les endommager irrémédiablement.

3. Essuyez tout excès de graisse.

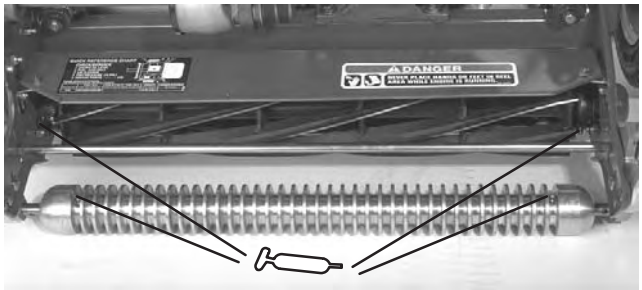

Figure 24

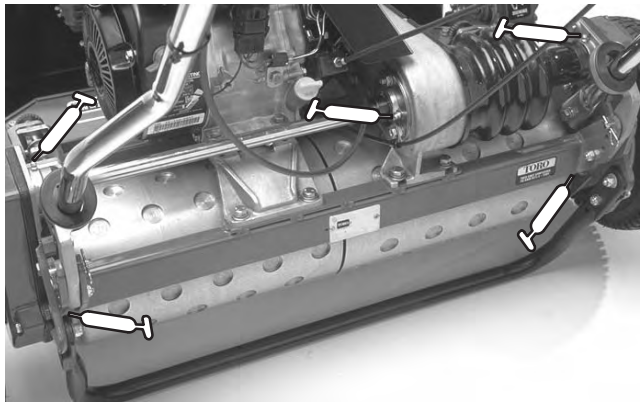

Figure 25

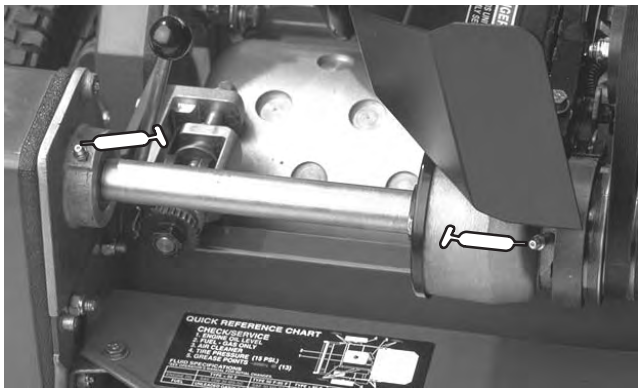

Figure 26

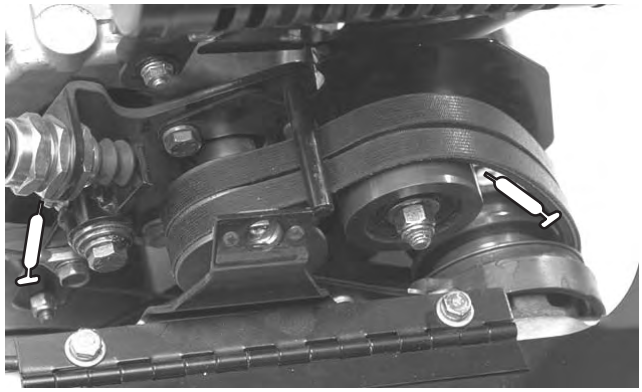

Figure 27

Contrôle et changement de l'huile moteur

Vérifiez le niveau d'huile avant chaque utilisation. Changez l'huile après les 8 premières heures de fonctionnement, puis toutes les 50 heures. Changez l'huile plus souvent si les conditions sont particulièrement sales ou poussiéreuses.

Contrôle du niveau d'huile

1. Positionnez la tondeuse de sorte que le moteur soit de niveau.
2. Nettoyez la surface autour de la jauge d'huile (Fig. 28).

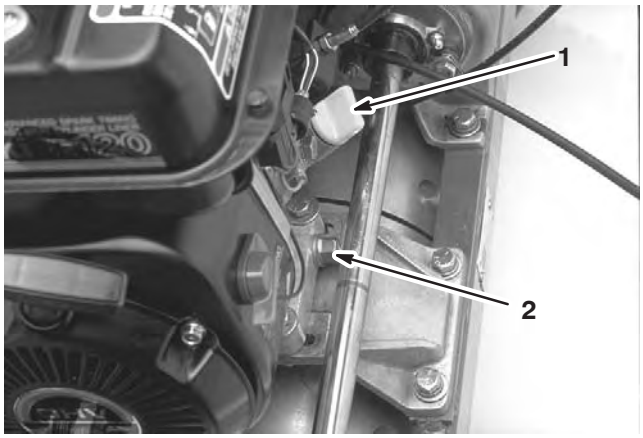

Figure 28

1. Jauge d'huile
2. Bouchon de vidange

3. Dévissez la jauge et retirez-la.
4. Essuyez la jauge sur un chiffon propre et remettez-la dans le trou de remplissage sans la visser.
5. Sortez de nouveau la jauge et vérifiez le niveau d'huile.
6. Si le niveau est bas, ajoutez suffisamment d'huile pour atteindre l'ouverture de remplissage.
7. Remettez la jauge en place et essuyez l'huile éventuellement répandue.

Vidange de l'huile moteur

1. Mettez le moteur en marche et laissez-le tourner pendant quelques minutes pour réchauffer l'huile.
2. Placez un bac de vidange sous le bouchon de vidange à l'arrière de la machine (Fig. 28).
3. Enlevez le bouchon de vidange.
4. Appuyez sur le mancheron pour faire basculer la machine et le moteur en arrière et aider l'huile à s'écouler dans le bac de vidange.
5. Remettez le bouchon de vidange et faites le plein du carter moteur avec l'huile correcte (voir Contrôle du niveau d'huile).

Entretien du filtre à air

Normalement, vous devez nettoyer le filtre à air toutes les 25 heures de fonctionnement. Nettoyez-le plus souvent s'il y a beaucoup de poussière ou de saletés.

1. Vérifiez que la bougie est débranchée.
2. Retirez les écrous papillons de fixation du couvercle du filtre à air et déposez le couvercle (Fig. 29).
3. Nettoyez soigneusement le couvercle (Fig. 29).

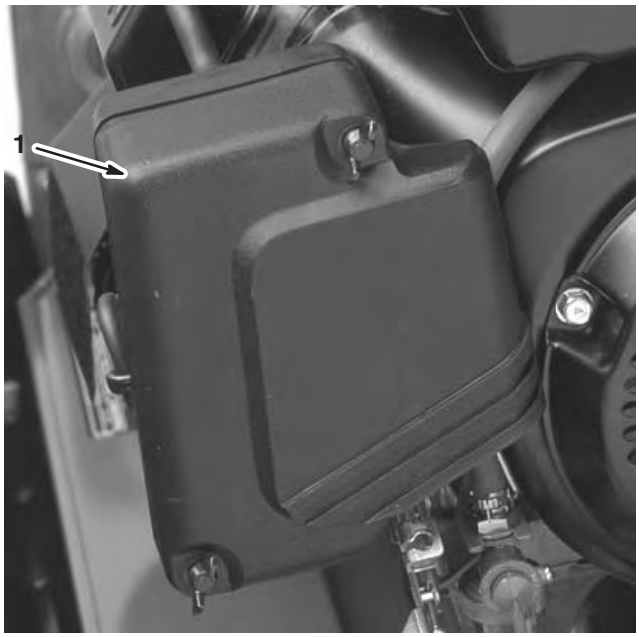

Figure 29

1. Couvercle du filtre à air

4. Si l'élément en mousse est encrassé, sortez-le de l'élément en papier (Fig. 30) et nettoyez-le soigneusement.

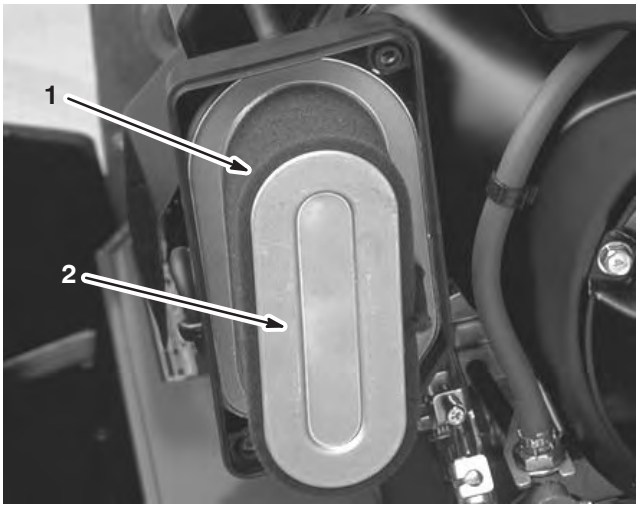

Figure 30

1. Elément en mousse
2. Élément en papier

A. Lavez l'élément en mousse dans de l'eau chaude additionnée de savon liquide.

B. Pressez l'élément pour éliminer la saleté, sans le tordre pour ne pas le déchirer.

C. Séchez-le en l'enveloppant dans un chiffon propre. Pressez l'élément en mousse dans le chiffon pour le sécher.

D. Imbibez l'élément d'huile moteur propre.

E. Pressez l'élément pour bien répartir l'huile et en éliminer l'excédent. L'élément en mousse doit être humide.

5. Vérifiez l'état de l'élément en papier. Nettoyez-le ou remplacez-le selon le cas.

6. Reposez l'élément en mousse, l'élément en papier et le couvercle du filtre à air.

Important **Ne faites pas tourner le moteur sans le filtre à air complet sous peine de l'user et de l'endommager gravement.**

Remplacement de la bougie

Utilisez une bougie **NGK BPR 5ES** ou équivalente. L'écartement correct des électrodes est compris entre 0,05 et 0,07 cm. Enlevez la bougie toutes les 100 heures de fonctionnement pour vérifier son état.

1. Débranchez le fil de la bougie.

2. Nettoyez la surface autour de la bougie, puis déposez-la de la culasse (Fig. 31).

Important **Remplacez la bougie si elle est fissurée, calaminée ou encrassée. Ne nettoyez pas les électrodes de bougies à l'aide d'un jet de sable, d'un grattoir ou d'une brosse métallique. Des grains de matière abrasive pourraient se détacher de la bougie et tomber dans le cylindre.**

Figure 31

1. Bougie

3. Réglez l'écartement des électrodes entre 0,05 et 0,07 cm (Fig. 32).

4. La bougie installée doit avoir l'écartement correct et être serrée à 23 Nm.

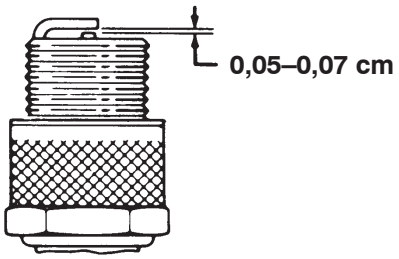

Figure 32

Nettoyage du filtre à carburant

Nettoyez le filtre à carburant après les 20 premières heures de fonctionnement, puis toutes les 50 heures.

1. Fermez le robinet d'arrivée de carburant et dévissez la cuve du corps du filtre (Fig. 33).

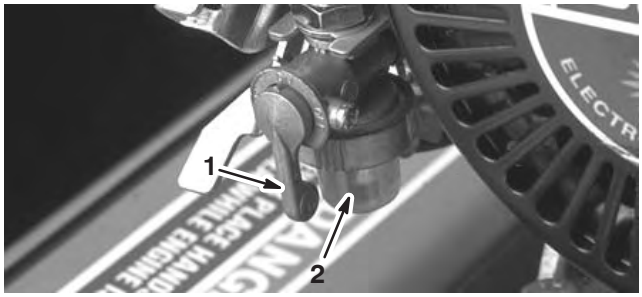

Figure 33

1. Robinet d'arrivée de carburant
2. Cuve

2. Nettoyez la cuve et le filtre dans de l'essence propre avant de les reposer.

Réglage des courroies

Vérifiez que les courroies sont bien tendues pour garantir le bon fonctionnement de la machine et éviter toute usure inutile. Vérifiez les courroies fréquemment.

Réglage de la courroie d'entraînement du cylindre

Contrôlez la tension en exerçant une force de 1,4 à 2,2 kg à mi-distance entre les poulies. La courroie doit présenter une flèche de 0,63 cm. Si la flèche n'est pas correcte, réglez la courroie comme suit :

1. Retirez les vis de fixation du couvercle de la courroie et déposez le couvercle (Fig. 34).

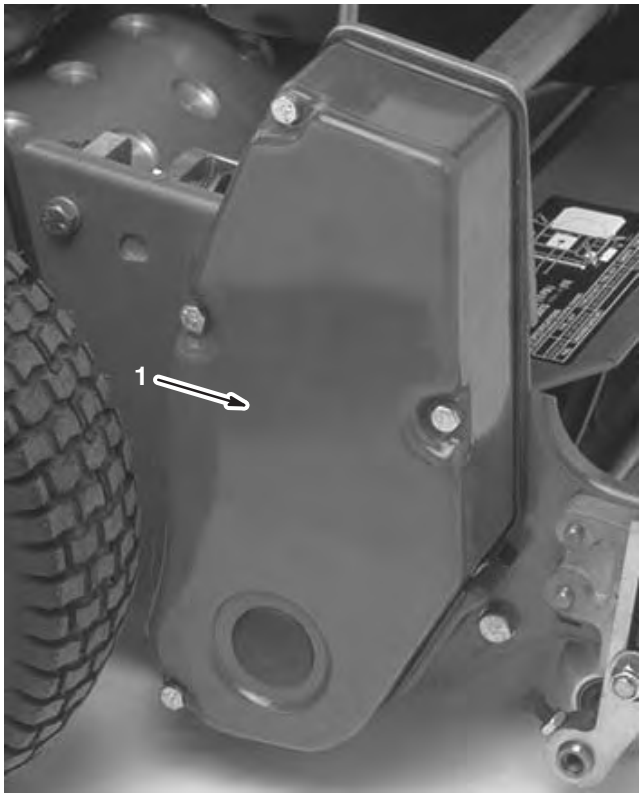

Figure 34

1. Couvercle de courroie d'entraînement du cylindre

2. Desserrez l'écrou de fixation de la poulie de tension et faites pivoter la poulie dans le sens horaire contre l'arrière de la courroie jusqu'à ce que vous obteniez la tension voulue.

Important Ne tendez pas la courroie excessivement,

3. Serrez l'écrou pour bloquer le réglage.
4. Reposez le couvercle de la courroie correctement.
5. Maintenez un léger espace entre le joint du couvercle et la plaque latérale et installez les boulons de fixation jusqu'à ce que les filetages s'engagent dans l'insert. L'écartement permet de vérifier visuellement l'alignement des boulons avec les inserts filetés.

6. Lorsque tous les boulons sont en place, serrez-les jusqu'à ce que les entretoises à l'intérieur du couvercle touchent la plaque latérale. Ne serrez pas excessivement.

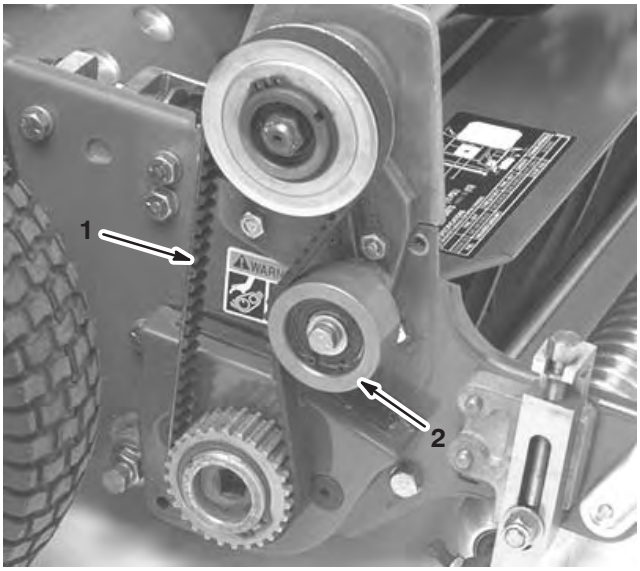

Figure 35

1. Courroie d'entraînement du cylindre
2. Poulie de tension

Réglage de la courroie de transmission aux roues

Contrôlez la tension en exerçant une force de 1,5 to 2,3 kg à mi-distance entre les poulies. La courroie doit présenter une flèche de 0,63 cm. Si la flèche n'est pas correcte, réglez la courroie comme suit :

1. Retirez les vis de fixation du couvercle de la courroie et déposez le couvercle pour exposer la courroie (Fig. 36).

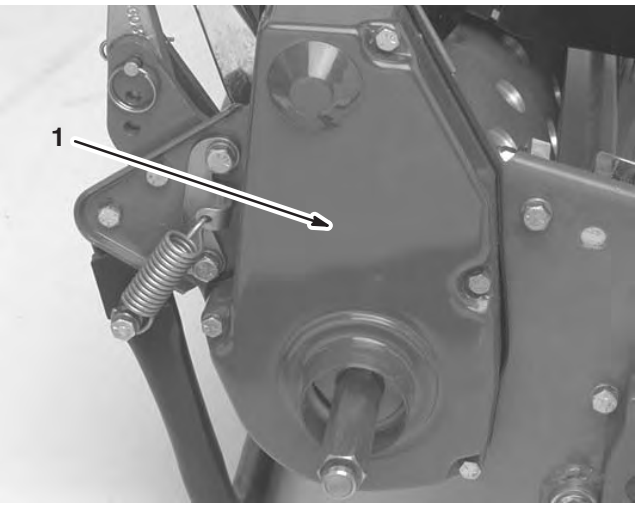

Figure 36

1. Couvercle de courroie de transmission aux roues

2. Desserrez l'écrou de fixation de la poulie de tension et faites pivoter la poulie dans le sens horaire contre l'arrière de la courroie jusqu'à ce que vous obteniez la tension voulue (Fig. 37).

Important Ne tendez pas la courroie excessivement,

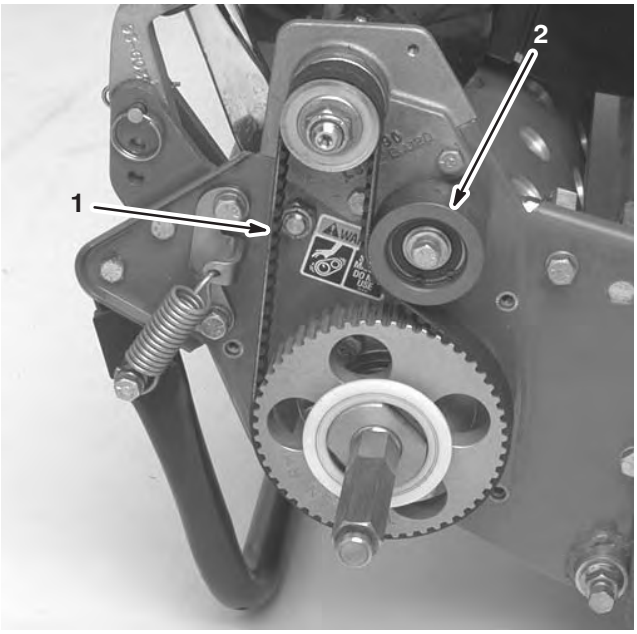

Figure 37

1. Courroie de transmission aux roues
2. Poulie de tension

3. Serrez l'écrou pour bloquer le réglage.
4. Reposez le couvercle de la courroie correctement.
5. Maintenez un léger espace entre le joint du couvercle et la plaque latérale et installez les boulons de fixation jusqu'à ce que les filetages s'engagent dans l'insert. L'écartement permet de vérifier visuellement l'alignement des boulons avec les inserts filetés.
6. Lorsque tous les boulons sont en place, serrez-les jusqu'à ce que les entretoises à l'intérieur du couvercle touchent la plaque latérale. Ne serrez pas excessivement.

Réglage de la courroie du différentiel

Contrôlez la tension en exerçant une force de 1,8 à 2,7 kg à mi-distance entre les poulies. La courroie doit présenter une flèche de 0,63 cm. Si la flèche n'est pas correcte, réglez la courroie comme suit :

1. Retirez les vis de fixation des sections avant et arrière du couvercle du différentiel sur le boîtier du différentiel et déposez les sections pour exposer la courroie.

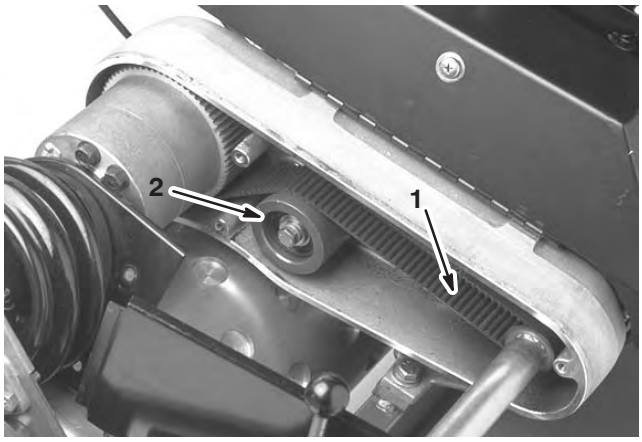

Figure 38

1. Courroie du différentiel
2. Poulie de tension

2. Desserrez l'écrou de fixation de la poulie de tension et faites pivoter la poulie dans le sens horaire contre l'arrière de la courroie jusqu'à ce que vous obteniez la tension voulue.

Important Ne tendez pas la courroie excessivement,

3. Serrez l'écrou pour bloquer le réglage.
4. Reposez le couvercle de la courroie correctement.
5. Maintenez un léger espace entre le joint du couvercle et la plaque latérale et installez les boulons de fixation jusqu'à ce que les filetages s'engagent dans l'insert. L'écartement permet de vérifier visuellement l'alignement des boulons avec les inserts filetés.
6. Lorsque tous les boulons sont en place, serrez-les jusqu'à ce que les entretoises à l'intérieur du couvercle touchent la plaque latérale. Ne serrez pas excessivement.

Réglage des courroies trapézoïdales primaires

1. Vérifiez tout d'abord le réglage de la transmission aux roues (voir Réglage de la transmission aux roues, page 29). S'il est impossible d'obtenir la force de 1,7 to 2,3 kg requise pour régler la transmission aux roues, passez à l'étape suivante.
2. Desserrez la retenue du couvercle de la courroie trapézoïdale et ouvrez le couvercle.

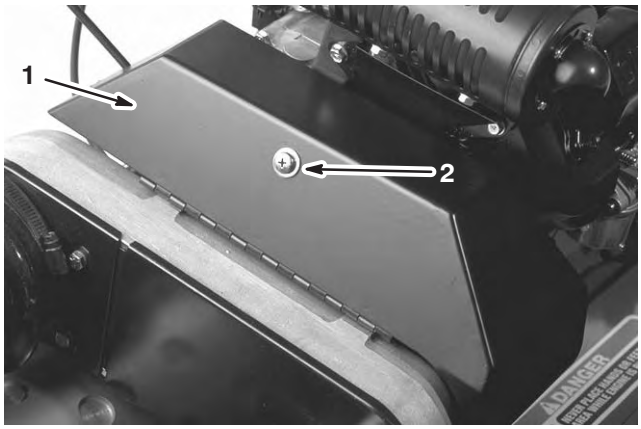

Figure 39

1. Couvercle de la courroie trapézoïdale
2. Dispositif de retenue

3. Pour augmenter la tension de la courroie, desserrez les boulons de montage du moteur et reculez le moteur dans les encoches.

Important Ne tendez pas la courroie excessivement,

4. Resserrez les boulons de montage.

Remarque : Les centres des poulies menantes et menées doivent être distants d'environ 13,15 cm quand des courroies trapézoïdales neuves sont installées.

5. Après avoir tenu les courroies trapézoïdales, vérifiez l'alignement de la poulie de l'arbre de sortie du moteur et de la poulie de l'arbre intermédiaire à l'aide d'une règle.
6. Si les poulies ne sont pas alignées correctement, desserrez les vis de fixation de la base de montage du moteur au bâti de la machine et faites coulisser le moteur d'un côté à l'autre jusqu'à ce que les poulies soient alignées à 0,07 cm.

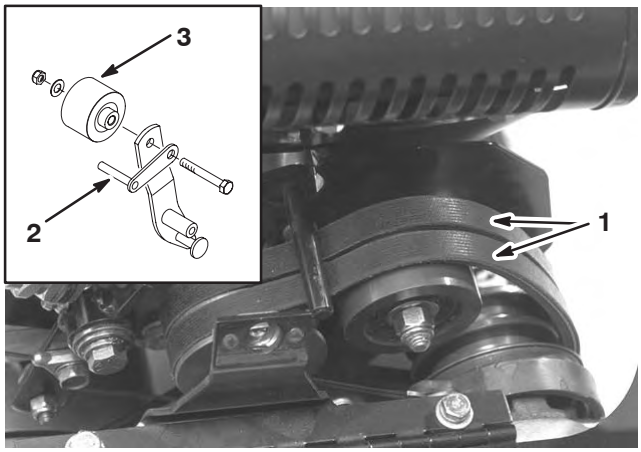

Figure 40

1. Courroies trapézoïdales primaires
2. Guide-courroie
3. Poulie de tension

7. Serrez les vis de fixation et vérifiez l'alignement.

8. Pour pousser ou tirer la machine plus facilement sans mettre le moteur en marche, réglez le guide-courroie (Fig. 40, détail) comme suit :

   A. Engagez l'embrayage.

   B. Desserrez la vis de fixation de la poulie de tension et du guide-courroie au bras de tension.

   C. Tournez le guide-courroie dans le sens horaire jusqu'à ce que vous obteniez un écartement de 0,15 cm entre le doigt de guidage et l'arrière des courroies d'entraînement.

   D. Serrez la vis et le contre-écrou de fixation de la poulie de tension et du guide-courroie au bras de tension.

9. Fermez le couvercle et serrez le dispositif de retenue.

Remplacement de la courroie du différentiel

1. Retirez les vis de fixation des couvercles des courroies de transmission aux roues et d'entraînement du cylindre sur la plaque latérale droite, puis déposez les couvercles.

2. Desserrez l'écrou de fixation sur les poulies de tension et faites pivoter celles-ci dans le sens anti-horaire pour les éloigner de l'arrière des courroies et soulager la tension.

3. Déposez les courroies.

4. Retirez les vis de fixation des sections avant et arrière du couvercle du différentiel sur le boîtier du différentiel et déposez les sections pour exposer la courroie (Fig. 41).

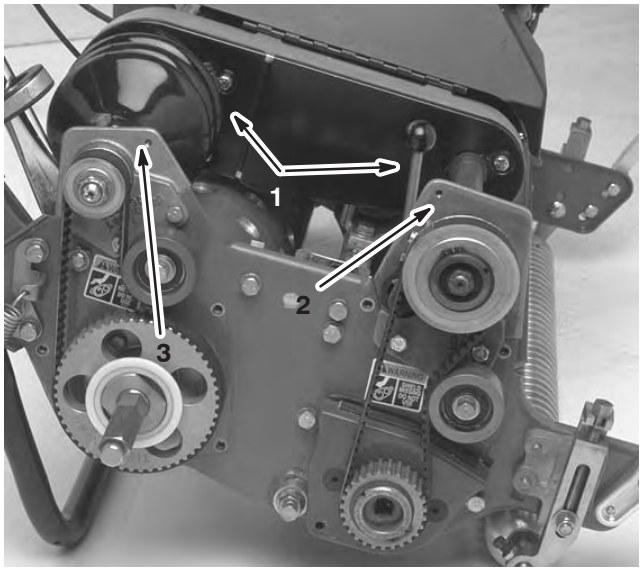

Figure 41

1. Sections du couvercle du différentiel
2. Carter d'embrayage avant
3. Logement de roulement arrière droit

5. Desserrez l'écrou de fixation sur la poulie de tension du différentiel et faites pivoter celle-ci dans le sens anti-horaire pour l'éloigner de l'arrière de la courroie et soulager la tension.

6. Retirez les 2 vis et contre-écrous de fixation du carter d'embrayage avant à la plaque latérale (Fig. 41).

7. Tournez le logement à 180° pour que la base soit dirigée vers le haut.

8. Retirez les 2 vis et contre-écrous de fixation du logement de roulement arrière droit à la plaque latérale (Fig. 41).

9. Tournez le logement à 180° pour que la base soit dirigée vers le haut. Déposez la courroie usagée.

10. Glissez la courroie neuve par dessus les couvercles de carter ouverts, les sections du couvercle du différentiel et sur les poulies du différentiel.

11. Vérifiez que la poulie de tension est en appui contre l'arrière de la courroie.

12. Redressez les deux carters et fixez-les à la plaque latérale avec les vis et écrous retirés précédemment.

13. Réglez la tension de la courroie du différentiel (voir Réglage de la courroie du différentiel, page 27).

14. Réglez la tension des courroies de transmission aux roues et d'entraînement du cylindre (voir Réglage de la courroie de transmission aux roues, page 2626 et Réglage de la courroie d'entraînement du cylindre, page 25).

15. Posez les couvercles du différentiel, de la transmission aux roues et de l'entraînement du cylindre.

Réglage de la transmission aux roues

Un réglage s'impose si la transmission aux roues ne s'engage pas ou patine pendant le fonctionnement.

1. Réglez le levier de transmission aux roues en position de débrayage.
2. Desserrez la retenue du couvercle de la courroie trapézoïdale et ouvrez le couvercle (Fig. 39).
3. Pour accroître la tension du câble, desserrez l'écrou de blocage avant et serrez l'écrou de blocage arrière (Fig. 42) jusqu'à ce qu'une force de 1,5 to 2,3 kg soit requise pour engager la transmission aux roues. Mesurez la force au bouton de commande.
4. Resserrez l'écrou de blocage du câble avant.
5. Fermez le couvercle et serrez le dispositif de retenue.
6. Vérifier le fonctionnement de la transmission.

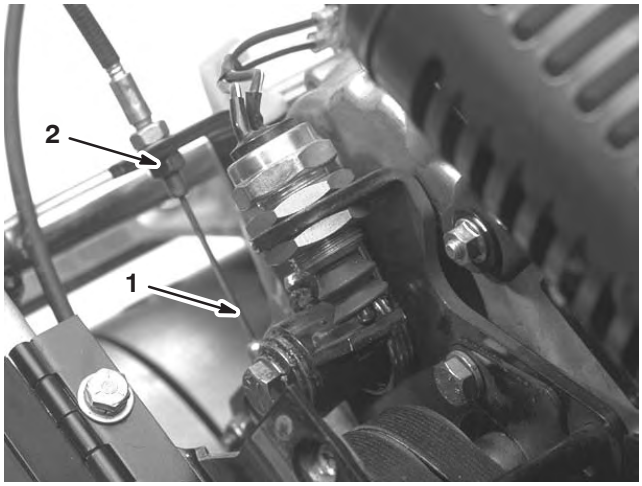

Figure 42

1. Câble de transmission
2. Écrou de blocage avant

Réglage du frein de service/stationnement

Un réglage s'impose si le frein de service/stationnement glisse lorsqu'il est actionné.

1. Placez le levier du frein de service/stationnement en position desserré.
2. Desserrez la retenue du couvercle de la courroie trapézoïdale et ouvrez le couvercle (Fig. 43).

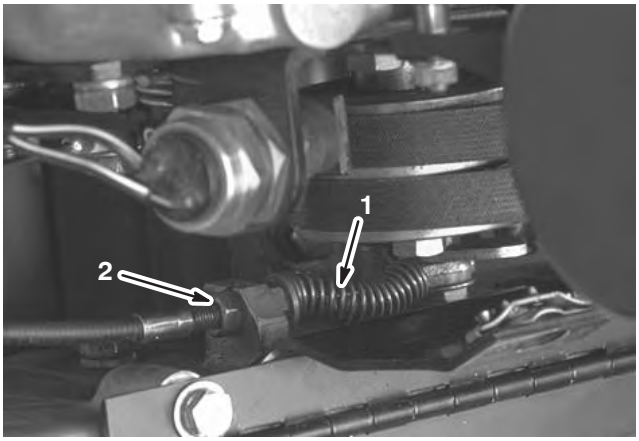

Figure 43

1. Câble du frein de service/stationnement
2. Écrou de blocage avant

3. Pour accroître la tension du câble, desserrez l'écrou de blocage avant et serrez l'écrou de blocage arrière (Fig. 43) jusqu'à ce qu'une force de 1,5 to 2,3 kg soit requise pour engager la transmission aux roues. Mesurez la force au bouton du levier. Ne pas tendre au point que la bande du frein frotte en permanence.
4. Fermez le couvercle et serrez le dispositif de retenue.

Réglage du contacteur de sécurité

Pour régler ou remplacer le contacteur de sécurité, procédez comme suit :

1. Vérifiez que le moteur est arrêté et que le levier de transmission aux roues est désengagé.
2. Desserrez les 2 écrous de fixation du contacteur (Fig. 44) et déplacez le contacteur jusqu'à ce que le plongeur soit enfoncé de 0,3 à 0,6 cm (contacteur fermé).

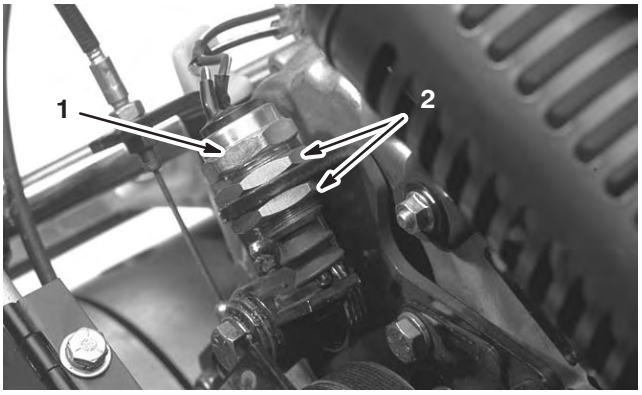

Figure 44

1. Contacteur de sécurité
2. Écrous de fixation

3. Serrez les écrous de fixation du contacteur.
4. Engagez le levier de transmission aux roues et vérifiez que le plongeur du contacteur est enfoncé de 0,3 à 0,65 cm.
5. Réglez le contacteur selon les besoins.

Entretien de la barre d'appui

Seulement Greensmaster 1600

Dépose de la barre d'appui

1. Tournez la vis de réglage de la barre d'appui dans le sens anti-horaire jusqu'à ce que le profilé arrive en butée dans le bâti de réglage (Fig. 45).

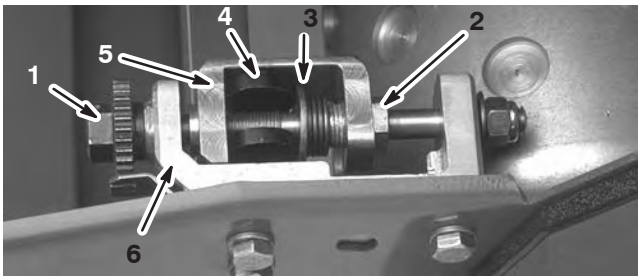

Figure 45

1. Vis de réglage de la barre d'appui
2. Vis de tension de ressort
3. Rondelle de butée
4. Barre d'appui
5. Profilé
6. Bâti de réglage

2. À l'aide d'une clé standard de 7/8 pouce, faites sortir la vis de tension du ressort jusqu'à ce que la rondelle de butée ne soit plus tendue contre la barre d'appui (Fig. 45).
3. De chaque côté de la machine, desserrez l'écrou de blocage qui maintien le boulon de la barre d'appui (Fig. 45).

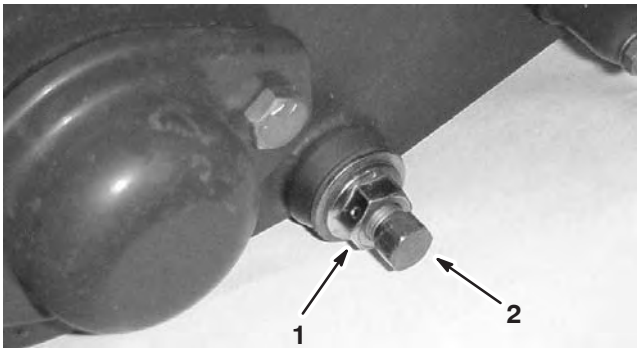

Figure 46

1. Écrou de blocage
2. Boulon de barre d'appui

4. Retirez les boulons de la barre d'appui de façon à pouvoir abaisser la barre et la déposer de la machine. Mettez de côté les 2 rondelles en nylon et les 2 rondelles en acier estampé de chaque côté de la barre d'appui (Fig. 45).

Pose de la barre d'appui

1. Posez la barre d'appui en positionnant les languettes de montage entre la rondelle de butée et le profilé sur la vis de réglage de la barre.
2. Fixez la barre d'appui sur chaque plaque latérale avec les boulons (munis d'écrous à collerette) et de 8 rondelles. Placez une rondelle en nylon de chaque côté du bossage de la plaque latérale. Placez une rondelle en acier à l'extérieur de chaque rondelle en nylon.
3. Serrez les boulons à 27–36 Nm.
4. Serrez les écrous à collerette jusqu'à ce que les rondelles de butée tournent juste légèrement.
5. Réglez la barre d'appui (voir Réglage contre-lame/cylindre, page 14).

Entretien de la barre d'appui

Seulement Greensmaster 1000

Dépose de la barre d'appui

1. Tournez la vis de réglage de la barre d'appui dans le sens anti-horaire pour éloigner la contre-lame du cylindre (Fig. 47).

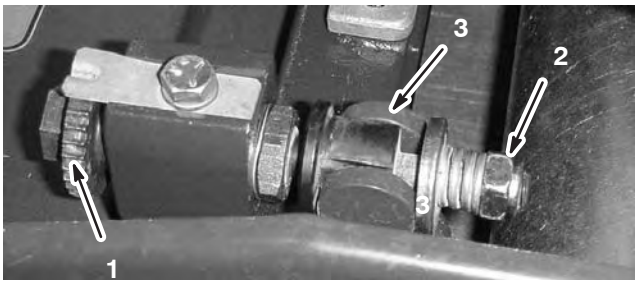

Figure 47

1. Vis de réglage de la barre d'appui
2. Écrou de tension de ressort
3. Barre d'appui

2. Faites sortir l'écrou de tension du ressort jusqu'à ce que la rondelle ne soit plus tendue contre la barre d'appui (Fig. 47).
3. De chaque côté de la machine, desserrez l'écrou de blocage qui maintien le boulon de la barre d'appui (Fig. 48).
4. Retirez les boulons de la barre d'appui de façon à pouvoir abaisser la barre et la déposer de la machine. Mettez de côté les 2 rondelles en nylon et les 2 rondelles en acier estampé de chaque côté de la barre d'appui (Fig. 48).

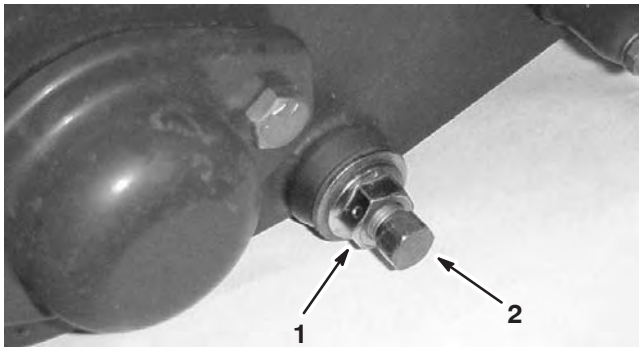

Figure 48

1. Écrou de blocage
2. Boulon de barre d'appui

Assemblage de la barre d'appui

1. Montez la barre d'appui en positionnant les languettes de montage entre la rondelle et la vis de réglage de la barre d'appui.
2. Fixez la barre d'appui sur chaque plaque latérale avec les boulons (munis d'écrous de blocage) et de 8 rondelles. Une rondelle en nylon doit être placée de chaque côté du bossage de la plaque latérale. Placez une rondelle en acier à l'extérieur de chaque rondelle en nylon. Serrez les boulons à 27–36 Nm. Serrez les écrous de blocage jusqu'à ce que les rondelles de butée tournent juste légèrement.
3. Serrez l'écrou de tension du ressort jusqu'à ce que les spires soient jointives, puis desserrez-le de 1/2 tour.
4. Réglez la barre d'appui (voir Réglage contre-lame/cylindre, page 14).

Rodage du cylindre

1. Retirez le bouchon du couvercle de l'entraînement droit du cylindre (Fig. 49).

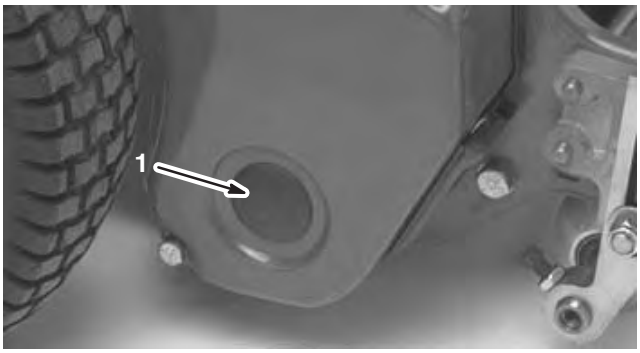

Figure 49

1. Bouchon de couvercle

2. Insérez une rallonge de clé de 1/2 pouce, reliée à la rodeuse, dans le trou carré au centre de la poulie du cylindre.
3. Procédez au rodage selon les instructions du *Manuel d'affûtage des tondeuses à cylindres et rotatives Toro*, Form Nº 80–300 PT.

Attention

Les cylindres et autres pièces mobiles peuvent causer des blessures.

N'approchez pas les mains, les doigts et les vêtements des cylindres et autres pièces mobiles.

Danger

Si vous utilisez une brosse à manche court pour le rodage, vous risquez de toucher les pièces mobiles et de vous blesser gravement.

Utilisez uniquement l'ensemble manche de brosse Réf. 29–9100 disponible chez votre concessionnaire Toro pour procéder au rodage.

Remarque : Pour améliorer encore la qualité du tranchant, passez une lime sur la face avant de la contre-lame après le rodage. Cela permet d'éliminer les bavures ou les aspérités qui ont pu se former le long du tranchant.

4. Reposez le bouchon dans le couvercle lorsque vous avez terminé.

La garantie générale des produits commerciaux Toro

Garantie limitée de deux ans

Conditions et produits couverts

La société Toro et sa filiale, la société Toro Warranty, en vertu de l'accord passé entre elles, certifient conjointement que votre produit commercial Toro ("Produit") ne présente aucun défaut de matériau ou vice de fabrication pendant une période de deux ans ou 1500 heures de service*, la première échéance prévalant. Lorsqu'une condition couverte par la garantie existe, nous nous engageons à réparer le Produit gratuitement, frais de diagnostic, pièces, main–d'œuvre et transport compris. La période de garantie commence à la date de réception du Produit par l'acheteur.

* Produit équipé d'un compteur horaire

Comment faire intervenir la garantie ?

Il vous incombe de signaler le plus tôt possible à votre distributeur de produits commerciaux ou au concessionnaire de produits commerciaux agréé qui vous a vendu le Produit, toute condition couverte par la garantie.

Pour obtenir l'adresse d'un distributeur de produits commerciaux ou d'un concessionnaire agréé, ou pour tout renseignement concernant les droits et responsabilité vis-à-vis de la garantie, veuillez nous contacter à l'adresse suivante :

Toro Commercial Products Service Department
Toro Warranty Company
8111 Lyndale Avenue South
Bloomington, MN 55420-1196
952-888-8801 ou 800-982-2740
Email : commercial.service@toro.com

Responsabilités du propriétaire

Au titre de propriétaire du produit, vous êtes responsable des entretiens et réglages mentionnés dans le manuel de l'utilisateur. Ne pas effectuer les entretiens et réglages requis peut constituer un motif de rejet d'une déclaration au titre de la garantie.

Ce que la garantie ne couvre pas

Les défaillances ou anomalies de fonctionnement survenant au cours de la période de garantie ne sont pas toutes dues à des défauts de matériaux ou des vices de fabrication. Cette garantie expresse ne couvre pas :

- Les défaillances du produit dues à l'utilisation de pièces qui ne sont pas d'origine ou au montage et à l'utilisation d'accessoires ajoutés, modifiés ou non approuvés
- Les défaillances de produit dues au non–respect du programme d'entretien et/ou des réglages requis
- Les défaillances du produit dues à une utilisation abusive, négligente ou dangereuse
- Les pièces non durables, sauf si elles sont défectueuses. Par exemple, les pièces consommées ou usées durant le fonctionnement normal du Produit, notamment, mais pas exclusivement les lames, cylindres, contre–lames, louchets, bougies, roues pivotantes, pneus, filtres, courroies, et certains composants des pulvérisateurs, notamment membranes, buses et clapets antiretour, etc.
- Les défaillances dues à une influence extérieure. Les éléments constituant une influence extérieure comprennent, sans y être limités, les conditions atmosphériques, les pratiques de remisage, la contamination, l'utilisation de liquides de refroidissement, lubrifiants, additifs ou produits chimiques, etc. non agréés.
- Les éléments sujets à usure normale. L'usure normale comprend, mais pas exclusivement, les dommages des sièges dus à l'usure ou l'abrasion, l'usure des surfaces peintes, les autocollants ou vitres rayés, etc.

Pièces

Les pièces à remplacer dans le cadre de l'entretien courant seront couvertes par la garantie jusqu'à la date du premier remplacement prévu.

Les pièces remplacées au titre de cette garantie deviennent la propriété de Toro. Toro se réserve le droit de prendre la décision finale concernant la réparation ou le remplacement de pièces ou ensembles existants. Toro se réserve le droit d'utiliser des pièces remises à neuf au lieu de pièces neuves pour certaines réparations couvertes par la garantie.

Conditions générales

La réparation par un distributeur ou un concessionnaire Toro agréé est le seul dédommagement auquel cette garantie donne droit.

La société Toro et la société Toro Warranty déclinent toute responsabilité en cas de dommages secondaires ou indirects liés à l'utilisation des produits Toro couverts par cette garantie, notamment quant aux coûts et dépenses encourus pour se procurer un équipement ou un service de substitution durant une période raisonnable pour cause de défaillance ou d'indisponibilité en attendant la réparation sous garantie. Il n'existe aucune autre garantie expresse, à part la garantie spéciale du système antipollution, le cas échéant. Toutes les garanties implicites de qualité marchande et d'aptitude à l'emploi sont limitées à la durée de la garantie expresse.

L'exclusion de la garantie des dommages secondaires ou indirects, ou les restrictions concernant la durée de la garantie implicite, ne sont pas autorisées dans certains États et peuvent donc ne pas s'appliquer dans votre cas.

Cette garantie vous accorde des droits spécifiques, auxquels peuvent s'ajouter d'autres droits qui varient selon les États.

Note concernant la garantie du moteur : Le système antipollution de votre Produit peut être couvert par une garantie séparée répondant aux exigences de l'agence américaine de défense de l'environnement (EPA) et/ou de la direction californienne des ressources atmosphériques (CARB). Les limitations d'heures susmentionnées ne s'appliquent pas à la garantie du système antipollution. Pour de plus amples détails, reportez–vous à la déclaration de garantie de conformité à la réglementation antipollution fédérale figurant dans votre manuel de l'utilisateur ou dans la documentation du constructeur du moteur.

Autres pays que les États–Unis et le Canada

Pour les produits TORO exportés des États-Unis ou du Canada, demandez à votre distributeur (concessionnaire) TORO la police de garantie applicable dans votre pays ou région. Si, pour une raison quelconque, vous n'êtes pas satisfait des services de votre distributeur, ou si vous avez du mal à vous procurer les informations de garantie, adressez-vous à l'importateur Toro. En dernier recours, adressez-vous à la société Toro Warranty.

Réf. 374-0131 Rév. A

Déclaration de garantie de conformité à la réglementation sur le contrôle des émissions par évaporation

Déclaration de garantie de conformité à la réglementation de Californie sur le contrôle des émissions par évaporation
Droits et obligations de garantie

Introduction

La direction californienne des ressources atmosphériques (CARB) et la sociétéToro® sont heureux de vous présenter la garantie du système de récupération des vapeurs de carburant dont bénéficie votre machine année–modèle 2006. En Californie, les nouveaux produits utilisant des moteurs tout terrain de petite cylindrée doivent être conçus, construits et équipés en conformité avec les normes anti–smog rigoureuses de cet État. La société Toro doit garantir le système de récupération des vapeurs de carburant de votre machine pour une période de deux ans, sauf en cas d'usage abusif, de mauvais traitement ou de mauvais entretien de la machine.
Le système de récupération des vapeurs de carburant peut comprendre les composants suivants : conduites d'alimentation, raccords des conduites d'alimentation et colliers.

Garantie du fabricant

Le système de récupération des vapeurs de carburant bénéficie d'une garantie de deux ans. Toute pièce du système de récupération des vapeurs de carburant de votre machine qui s'avère défectueuse sera réparée ou remplacée par la société Toro®.

Responsabilités du propriétaire aux termes de la garantie :

- En tant que propriétaire du produit, vous êtes tenu(e) d'effectuer les entretiens nécessaires dont la liste est donnée dans le manuel de l'utilisateur. La société Toro® vous conseille de conserver tous les reçus relatifs à l'entretien de votre produit, mais elle ne pourra réfuter la garantie uniquement pour non–présentation des reçus.
- En tant que propriétaire du produit, la société Toro® tient à vous informer qu'elle pourra éventuellement refuser d'appliquer la garantie en cas de panne de toute pièce du système antipollution causée par un usage abusif, un mauvais traitement ou un mauvais entretien, ou encore en cas de modifications non agréées.
- Vous êtes tenu(e) d'amener la machine à un concessionnaire agréé dès qu'un problème se présente. Les réparations couvertes par la garantie doivent être effectuées le plus rapidement possible, dans un délai de 30 jours. Pour tout renseignement concernant la garantie, veuillez contacter la société Toro® au 1–952–948–4027 ou appelez le numéro vert indiqué dans votre déclaration de garantie.

Conditions de garantie relatives aux défauts :

5. La période de garantie commence à la date de réception du moteur ou de la machine par l'acheteur final.

6. Garantie du système de récupération des vapeurs de carburant. L'acheteur final et tout propriétaire suivant doivent avoir la garantie que le système de contrôle des vapeurs de carburant était, lors de son installation :
   A. Conçu, construit et équipé en conformité avec toutes les lois en vigueur ; et
   B. Exempt de tout défaut de matériau ou vice de fabrication entraînant la défaillance d'une pièce sous garantie pendant une durée de deux ans.

7. La garantie des pièces du système de récupération des vapeurs de carburant sera interprétée comme suit :
   A. Toute pièce sous garantie dont le remplacement n'est pas prévu dans le cadre de l'entretien courant tel que stipulé dans les instructions écrites doit être couverte par la garantie de deux ans. En cas de panne d'une telle pièce durant la période de garantie, cette dernière doit être réparée ou remplacée par la société Toro®. Une telle pièce réparée ou remplacée dans le cadre de la garantie doit bénéficier d'une garantie au moins égale à la période de garantie restante.
   B. Toute pièce sous garantie dont le contrôle régulier est stipulé dans les instructions écrites doit être couverte par la garantie de deux ans. Toute mention dans les instructions écrites de "réparation ou remplacement selon les besoins" ne réduira pas la durée de la garantie. Toute pièce de ce type réparée ou remplacée sous garantie doit bénéficier d'une garantie au moins égale à la période de garantie restante.
   C. Les pièces à remplacer dans le cadre de l'entretien courant tel que stipulé dans les instructions écrites seront couvertes par la garantie jusqu'à la date du premier remplacement prévu. Si la pièce est défectueuse avant le premier remplacement prévu dans le cadre de l'entretien courant, elle devra être réparée ou remplacée par la société Toro®. Toute pièce ainsi réparée ou remplacée sous garantie doit bénéficier d'une garantie au moins égale à la durée restante avant le premier remplacement prévu par l'entretien courant.
   D. Les réparations ou remplacements des pièces couvertes aux termes de la garantie de cet article doivent être effectués à titre gracieux par un concessionnaire agréé.
   E. Nonobstant les conditions de la sous–section (D) ci–dessus, les entretiens ou réparations sous garantie doivent être assurés par un concessionnaire agréé.
   F. Le propriétaire ne sera pas tenu de payer les diagnostics effectués pour déterminer si une pièce couverte par la garantie est défectueuse, à condition que le diagnostic soit réalisé par un concessionnaire agréé.
   G. Durant la période de garantie de deux ans du système de récupération des vapeurs de carburant, la société Toro® doit disposer d'un stock suffisant de pièces sous garantie pour répondre à la demande anticipée pour ce type de pièces.
   H. Des pièces de rechange agréées par le fabricant doivent être utilisées pour les entretiens et réparations sous garantie et doivent être fournies gracieusement. Une telle utilisation ne limitera pas l'obligation de garantie de la société Toro®.
   I. L'usage de pièces complémentaires ou modifiées constituera un motif de rejet d'une réclamation au titre de la garantie en conformité avec cet article. La société Toro® ne sera pas tenue, en vertu de cet Article, de couvrir les pannes des pièces sous garantie causées par l'utilisation de pièces complémentaires ou modifiées.
   J. La société Toro® fournira tous les documents décrivant les procédures de garantie ou polices dans les cinq jours ouvrables suivant la demande de la direction des ressources atmosphériques (Air Resources Board).

Liste de pièces sous garantie du système antipollution :

La liste suivante comprend les pièces couvertes par cette garantie :

- Conduites d'alimentation
- Raccords de conduites d'alimentation
- Fixations