Form No. 3357-631 Rev A

TX Plattform

TX Compact Nutzlader

Modellnr. 22475—Seriennr. 270000001 und höher
Modellnr. 22476—Seriennr. 270000001 und höher

Montageanleitung

Sicherheit

Allgemeiner Betrieb

- Modifizieren Sie die Plattform nicht oder setzen Sie diese nicht mit nicht genehmigten Maschinen ein.
- Stellen Sie sicher, dass die Plattform richtig an der Maschine befestigt ist und einsatzbereit ist, bevor Sie diese verwenden.
- Nur der Bediener der Maschine darf auf der Plattform sein.
- Nicht geschulte Bediener dürfen die Plattform nicht verwenden.
- Tragen Sie eine entsprechende Schutzbrille, Schuhe, Handschuhe und einen Sturzhelm.
- Schauen Sie hinter sich und nach unten, um vor dem Rückwärtsfahren sicherzustellen, dass der Weg frei ist. Passen Sie besonders auf, wenn Sie rückwärts fahren.
- Beim Be- und Entladen der Maschine muss der Bediener von der Plattform absteigen und sie in der Transportstellung arretieren.
- Bringen Sie nicht Ihre Füße unter die Fahrerstation.
- Reduzieren Sie vor dem Wenden Ihre Geschwindigkeit. Scharfes Wenden auf irgendwelchem Gelände kann zum Kontrollverlust führen.
- Verlassen Sie mit einer angehobenen Last nicht die Fahrerstation.
- Halten Sie Ihre Hände, Füße, Haare und lose Kleidung von allen beweglichen Teilen fern.
- Versuchen Sie nicht, die Zugmaschine durch einen Fuß auf dem Boden abzustützen.
- Setzen Sie die Plattform nicht auf nicht befestigtem und unebenem Terrain ein.
- Stellen Sie sicher, dass Sie die Plattform nur in Bereichen einsetzen, die keine Hindernisse in der Nähe des Bedieners aufweisen. Wenn Sie keinen ausreichenden Abstand zu Bäumen, Wänden und anderen Hindernissen einhalten, können Sie verletzt werden, wenn die Plattform rückwärts fährt oder wendet und Sie nicht auf die Umgebung achten. Setzen Sie das Gerät nur in Bereichen ein, in denen der Bediener ausreichende Manövrierfähigkeit mit dem Plattform hat.
- Stellen Sie sicher, dass sich im Arbeitsbereich keine Unbeteiligten aufhalten, bevor Sie die Zugmaschine mit der Plattform einsetzen. Stellen Sie die Zugmaschine sofort ab, wenn jemand den Arbeitsbereich betritt.
- Überschreiten Sie nicht die Betriebsnennlast, da die Zugmaschine mit der Plattform sonst die Stabilität verlieren könnte und Sie gegebenenfalls die Kontrolle über die Zugmaschine verlieren.

Wartung

- Stellen Sie den Motor ab, bevor Sie irgendwelche Wartungen, Reparaturen oder Einstellungen durchführen.
- Achten Sie darauf, dass Muttern und Schrauben immer fest angezogen sind. Behalten Sie den einwandfreien Betriebszustand der Maschine bei.
- Modifizieren Sie auf keinen Fall die Sicherheitsvorkehrungen. Prüfen Sie die Funktion der Sicherheitsschalter vor jeder Inbetriebnahme.
- Stellen Sie, wenn Sie auf ein Hindernis aufprallen, die Maschine ab und prüfen Sie sie. Führen Sie vor dem erneuten Starten alle erforderlichen Reparaturen durch.
- Verwenden Sie nur Originalersatzteile, um den ursprünglichen Standard der Maschine beizubehalten.

© 2006—The Toro® Company
8111 Lyndale Avenue South
Bloomington, MN 55420

Registrieren Sie Ihr Produkt unter www.Toro.com

Übersetzung des Originaldokuments (DE)
Druck: USA.
Alle Rechte vorbehalten

CE

Sicherheits- und Bedienungsschilder

Die Sicherheits- und Bedienungsschilder sind gut sichtbar; sie befinden sich in der Nähe der möglichen Gefahrenbereiche. Tauschen Sie beschädigte oder verloren gegangene Schilder aus oder ersetzen Sie sie.

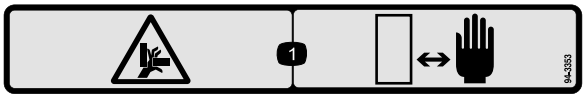

94-3353

1. Quetschgefahr der Hand: Halten Sie Ihre Hände fern.



58-6520

1. Fett



112-2744

1. Lesen Sie die *Bedienungsanleitung*.
2. Plattform in arretierter Einlagerungsstellung
3. Heben Sie die Plattform zum Entriegeln an.
4. Senken Sie die Plattform zur Verwendung von der entriegelten Stellung ab.
5. Warnung: Lesen Sie die *Bedienungsanleitung*.
6. Umkippgefahr: Verlassen Sie die Plattform nicht bei angehobener Last.

Einrichtung

Einzelteile

Prüfen Sie anhand der nachstehenden Tabelle, dass Sie alle im Lieferumfang enthaltenen Teile erhalten haben.

Arbeitsschritt	Beschreibung	Menge	Verwendung
1	Keine Teile werden benötigt	–	Bereiten Sie die Zugmaschine vor.
2	Plattform Schraube (1/2 x 1-1/2 Zoll) Bundkopfmutter (1/2 Zoll)	1 4 4	Montieren Sie die Plattform.
3	Gegengewicht Schraube (1/2 x 1-1/4 Zoll) Scheibe	1 4 4	Bauen Sie das Gegengewicht ein (nur Zugmaschinen der Serie TX 500).
4	Schild 112-2744	1	Montieren Sie das Schild.
5	Griff Bundbolzen (5/16 x 3/4 Zoll)	1 2	Montieren Sie den Griff.

1

Vorbereiten der Zugmaschine

Keine Teile werden benötigt

Verfahren

1. Stellen Sie den Motor ab, senken Sie die Hubarme ab, aktivieren Sie die Feststellbremse und ziehen Sie den Zündschlüssel ab.
2. Waschen Sie Schmutz und Rückstände von der Zugmaschine.
3. Wenn Sie das Kit an einer Zugmaschine der Serie TX 400 montieren, müssen Sie das Gegengewicht und die Befestigungen vom Heck der Zugmaschine entfernen und sie an einem sicheren Ort aufbewahren (Bild 1)

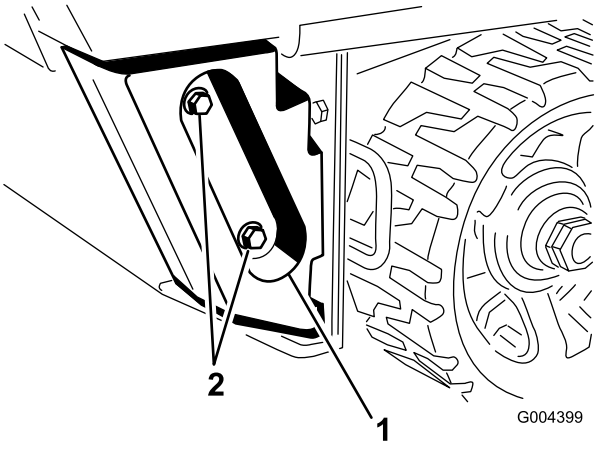

Bild 1

Linkes Gegengewicht, nicht abgebildet

1. Gegengewicht
2. Befestigungen

2

Montieren der Plattform

Für diesen Arbeitsschritt erforderliche Teile:

1	Plattform
4	Schraube (1/2 x 1-1/2 Zoll)
4	Bundkopfmutter (1/2 Zoll)

Verfahren

1. Prüfen und ziehen Sie die zwei Schrauben unten an, mit denen die untere Heckplatte am Rahmen befestigt ist (Bild 2).

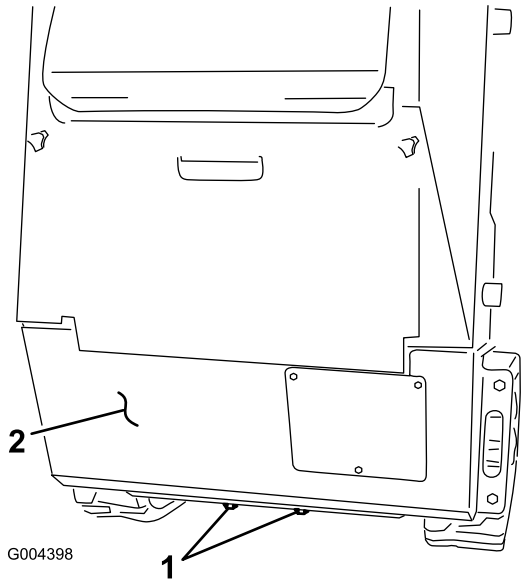

Bild 2

1. Schrauben
2. Heckplatte (**nicht abnehmen**)

2. Nehmen Sie die vier Schrauben und Mutttern, mit denen die Seiten der unteren Heckplatte am Rahmen befestigt sind, einzeln ab und ersetzen Sie sie durch eine neue Schraube (1/2 x 1-1/2 Zoll), die von vorne eingesetzt wird, um die Stellung zu erhalten, wenn der Druck von der Heckplatte genommen wird (Bild 3).

Wichtig: Entfernen Sie nicht die Heckplatte (Bild 2).

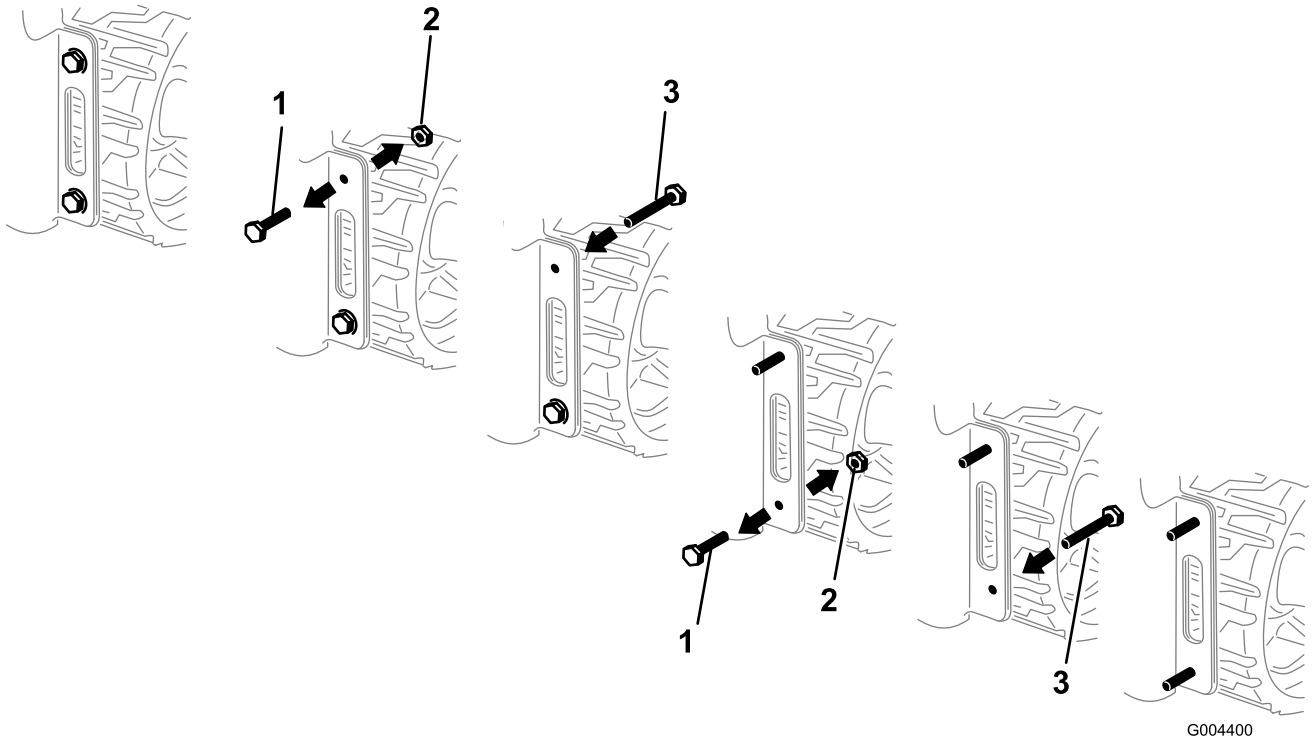

Bild 3

Linke Seite ist nicht abgebildet

1. Schraube (2 an jeder Seite)
2. Bundkopfmutter (2 an jeder Seite)
3. Schraube (1/2 x 1-1/2 Zoll)

Hinweis: In Bild 3 wird eine Zugmaschine der Serie TX 500 gezeigt. Eine Zugmaschine der Serie TX 400 sieht etwas anders aus, ist jedoch ähnlich konfiguriert.

3. Fassen Sie den Plattformgriff an und ziehen Sie, um die Plattform zu verlängern (Bild 4).

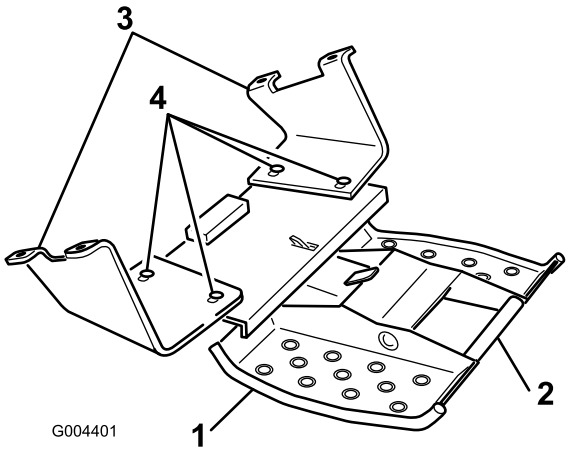

Bild 4

1. Plattform
2. Griff
3. Befestigungshalterung
4. Lockern Sie diese Schrauben

4. Lockern Sie die vier Schrauben und Muttern mit der Hand, mit denen die Plattform an den Befestigungshalterungen befestigt ist (Bild 4).
5. Befestigen Sie die Befestigungshalterungen auf den vier Schrauben (1/2 x 1-1/2 Zoll), die Sie vorher eingesetzt haben. Befestigen Sie sie dann mti den vier Bundkopfmuttern (1/2 Zoll) (Bild 5).

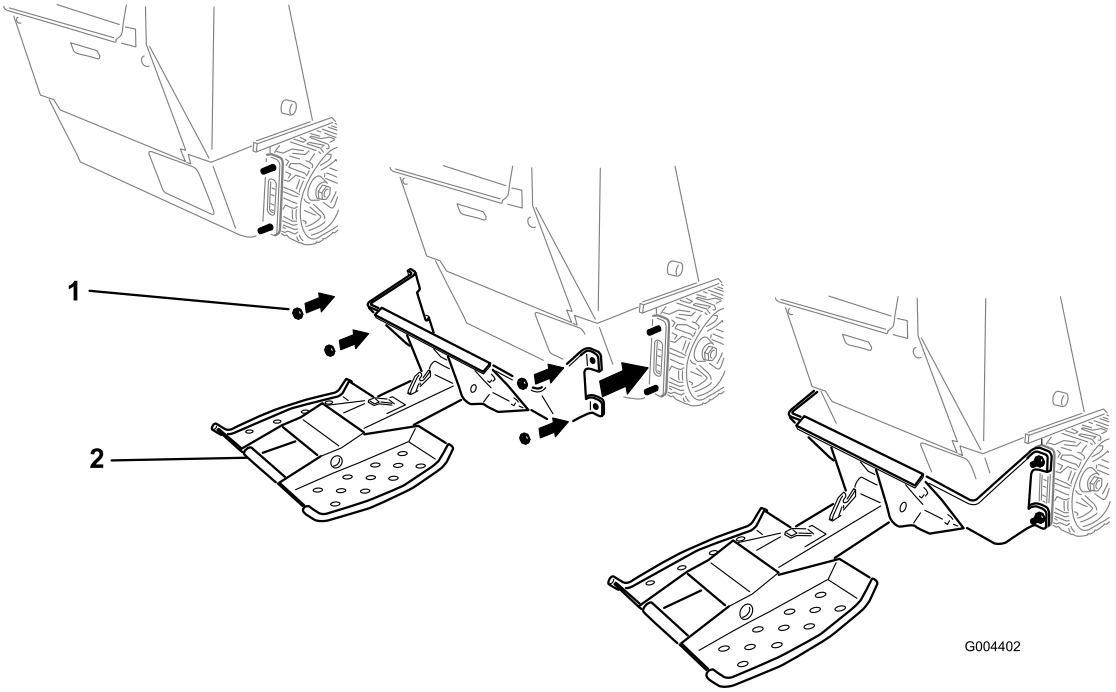

Bild 5

1. Bundkopfmutter (1/2 Zoll)
2. Plattform

6. Ziehen Sie die Bundkopfmuttern mit 91 bis 113 Nm an.
7. Richten Sie die Plattform so aus, dass sie auf der Maschine zentriert ist. Ziehen Sie dann die vier Schrauben und Muttern an, mit denen die Plattform an den Befestigungshalterungen befestigt ist, mit 91 bis 113 Nm an (Bild 4).

3

Einbauen des Gegengewichts (nur Zugmaschinen der Serie TX 500)

Für diesen Arbeitsschritt erforderliche Teile:

1	Gegengewicht
4	Schraube (1/2 x 1-1/4 Zoll)
4	Scheibe

Verfahren

Wenn Sie dieses Kit an einer Zugmaschine der Serie TX 500 montieren, bauen Sie das Gegengewicht mit den vier Schrauben (1/2 x 1-1/4 Zoll) und Scheiben vorne an der Zugmaschine ein (Bild 6). Schmieren Sie etwas Gewindesperrmittel auf das Schraubengewinde, bevor Sie die Schrauben einsetzen. Ziehen Sie die Schrauben mit 73 bis 89 Nm an.

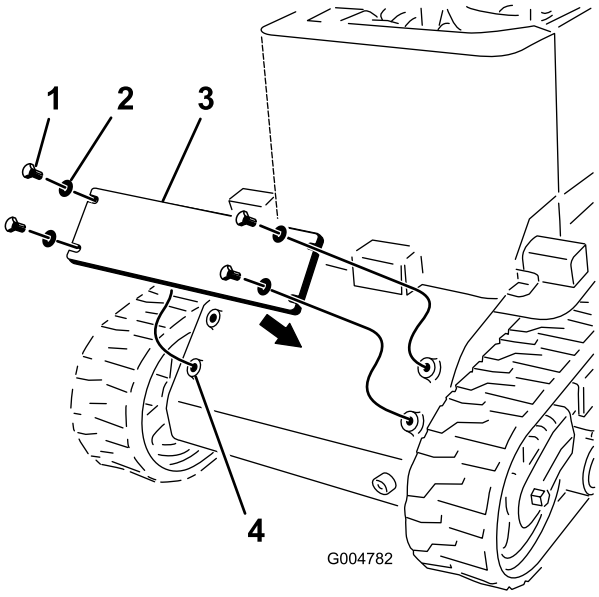

Bild 6

1. Schraube (1/2 x 1-1/4 Zoll)
2. Scheibe
3. Gegengewicht
4. Befestigungslöcher

4

Montieren des Schilds

Für diesen Arbeitsschritt erforderliche Teile:

1	Schild 112-2744

Verfahren

1. Reinigen Sie den Bereich um den Fahrantriebshebel (Bild 7), um Schmutz oder Schmiermittel zu entfernen.

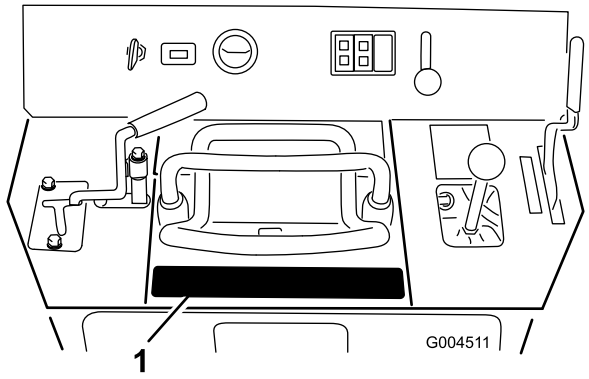

Bild 7

1. Schildposition

2. Ziehen Sie das Schild vom Trägermaterial ab und kleben Sie es auf die gewünschte Stelle (Bild 7).

   Hinweis: Drücken Sie das Schild zuerst in der Mitte an und gehen Sie dann zu den Kanten, um eine Blasenbildung unter dem Schild zu vermeiden.

5

Montieren des Griffs

Für diesen Arbeitsschritt erforderliche Teile:

1	Griff
2	Bundbolzen (5/16 x 3/4 Zoll)

Verfahren

1. Nehmen Sie die hintere Abdeckung ab; weitere Anweisungen finden Sie in der *Bedienungsanleitung* der Zugmaschine.
2. Bohren Sie zwei Löcher (mit einem Durchmesser von 3/8 Zoll) in das Armaturenbrett unter dem Hubarmhebel, siehe Bild 8.

   Hinweis: Wenn die Löcher bereits vorhanden sind, können Sie diesen Schritt überspringen.

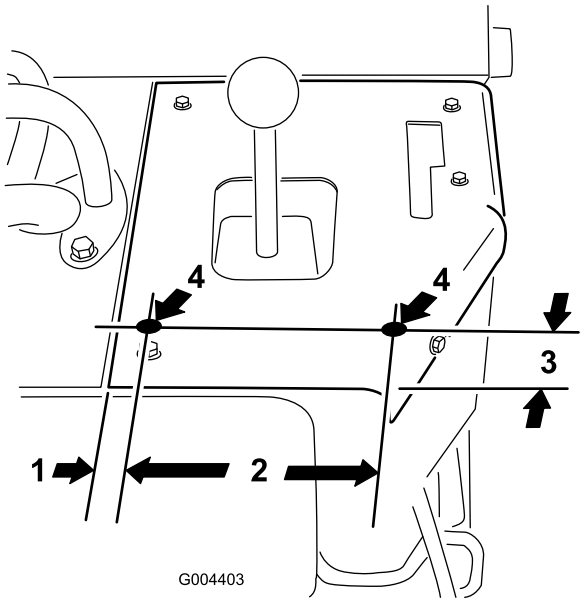

Bild 8

1. 55/64 Zoll
2. 5-3/4 Zoll
3. 5 cm
4. Bohren Sie Löcher mit einem Durchmesser von 3/8 Zoll

3. Befestigen Sie den Griff mit zwei Bundkopfschrauben (5/16 x 3/4 Zoll), die von Innen eingesetzt werden, am Armaturenbrett (Bild 9).

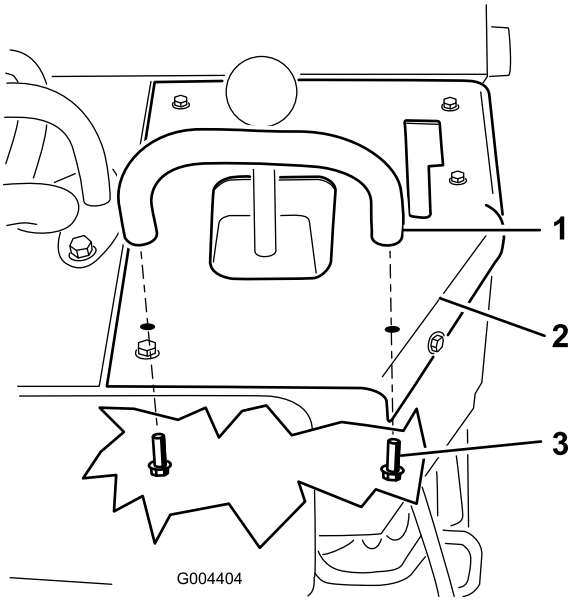

Bild 9

1. Griff
2. Armaturenbrett
3. Bundbolzen (5/16 x 3/4 Zoll)

4. Setzen Sie die hintere Abdeckung ein.

Betrieb

Wenn Sie die Plattform verlassen und eine schwere Last angehoben ist, kann die Maschine schnell nach vorne kippen und Sie verletzen und/oder Unbeteiligte einklemmen.

Verlassen Sie mit einer angehobenen Last nicht die Fahrerstation.

Die Plattform mit einem Bediener macht das Heck der Maschine zum schweren Ende, es sei denn, Sie befördern schwere Lasten oder Anbaugeräte.

Auf Hängen muss das schwere Ende der Maschine immer zum Hang zeigen.

Sie können während der Arbeit von der Fahrerstation fallen und sich schwer verletzen.

Bewegen Sie die Bedienelemente nur, wenn Sie mit beiden Beinen auf der Plattform stehen und ihre Hände die Griffe umschlossen halten.

Zusammenklappen bzw. Aufklappen der Plattform

Zum Zusammenklappen der Plattform müssen Sie das Heck anheben und es zur Zugmaschine schwenken (Bild 10). Wenn der Riegel die Befestigungsplatte berührt, rutscht die Plattform in das Rohr und wird arretiert.

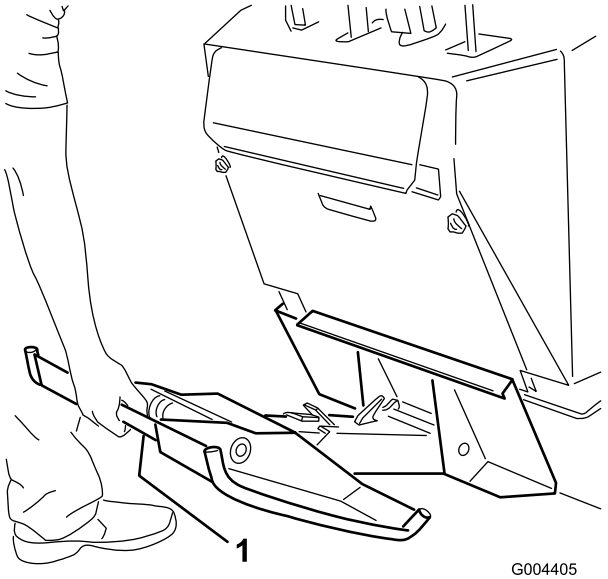

Bild 10

Zum Aufklappen der Plattform müssen Sie an ihr ziehen, bis sich der Riegel löst. Schwingen Sie die Plattform dann nach außen und unten (Bild 11).

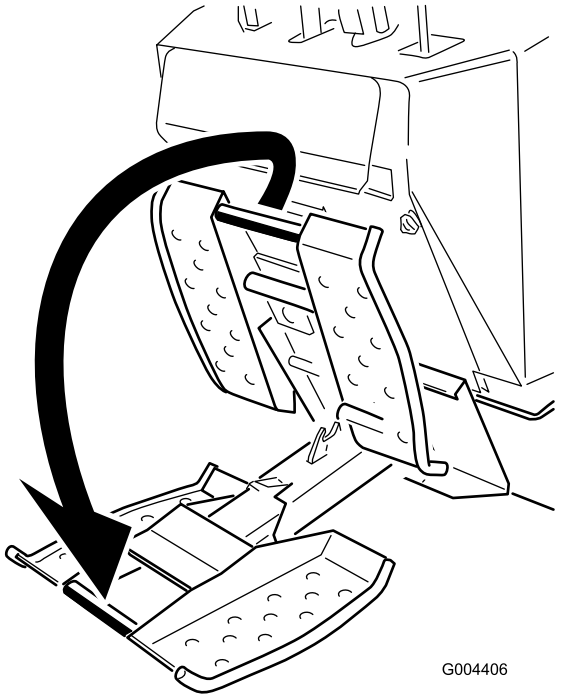

Bild 11

Verwenden der Plattform

Besteigen Sie die Plattform, bevor Sie den Motor anlassen. Halten Sie die Maschine ganz an und arretieren Sie die Feststellbremse, bevor Sie die Plattform verlassen. Stabilisieren Sie sich beim Fahren auf der Plattform mit dem Bezugsbügel und dem Griff.

Wartung

Einfetten der Plattform

Schmieren Sie die Drehgelenke alle 8 Betriebsstunden und unmittelbar nach jeder Reinigung ein.

Schmierfettsorte: Allzweckfett.

1. Senken Sie die Hubarme ab und stellen Sie den Motor ab. Ziehen Sie den Zündschlüssel ab.
2. Reinigen Sie die Schmiernippel mit einem Lappen.
3. Bringen Sie die Fettpresse an jedem Nippel an (Bild 12).

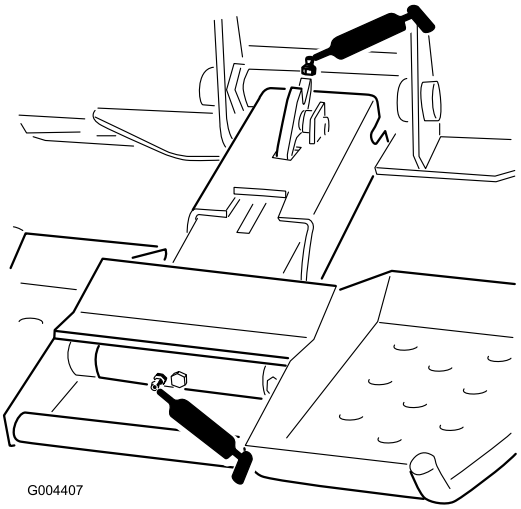

Bild 12

4. Fetten Sie die Nippel, bis das Fett austritt (ungefähr 3 Pumpstöße).
5. Wischen Sie überflüssiges Fett ab.

Prüfen der Scherschraube

Prüfen Sie die Scherschraube (Bild 13) alle 8 Betriebsstunden auf Abnutzung, Risse oder Beschädigung. Ersetzen Sie ihn bei einer Beschädigung.

Wichtig: Verwenden Sie nur Toro Originalteile beim Austausch der Scherschraube und der Mutter. Andere Schrauben funktionieren nicht richtig und können unsichere Einsatzbedingungen bewirken.

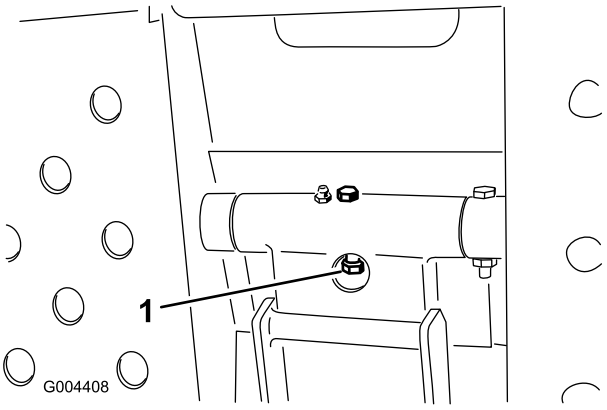

Bild 13

1. Scherschraube

Garantie für die Produktserie der Toro Nutzlader

Eine einjährige, eingeschränkte Garantie

Bedingungen und abgedeckte Produkte

The Toro® Company und die Niederlassung, Toro Warranty Company, gewährleisten gemäß eines gegenseitigen Abkommens, dass das Dingo Produkt von Toro („Produkt“) frei von Material- und Verarbeitungsschäden ist. Die folgenden Zeiträume gelten ab Lieferdatum des Produkts zum Originalkäufer:

Produkte	Garantiezeitraum
Alle Zugmaschinen und Anbaugeräte	1 Jahr oder mindestens 1000 Betriebsstunden.
Alle Motore	2 Jahre

Bei einem Garantieanspruch wird das Produkt kostenlos repariert, einschließlich Diagnose, Lohnkosten und Ersatzteile.

Anweisungen für die Inanspruchnahme von Wartungsarbeiten unter Garantie

Halten Sie dieses Verfahren ein, wenn Sie der Meinung sind, dass Ihre Produkte von Toro Material- oder Herstellungsfehler aufweisen.

1. Wenden Sie sich an den offiziellen Dingo Vertragshändler, um eine Wartung beim Vertragshändler zu vereinbaren. Angaben zum örtlichen Vertragshändler finden Sie auf der Website unter www.Toro.com. Kunden in Amerika können auch die Nummer 800-348-2424 anrufen.
2. Bringen Sie das Produkt zum Händler und legen Sie ihm einen Kaufnachweis (Rechnung) vor.

Wenn Sie mit der Analyse oder dem Support des Vertragshändlers nicht zufrieden sind, wenden Sie sich an uns unter:

LCB Customer Service Department
Toro Warranty Company
8111 Lyndale Avenue South
Bloomington, MN 55420-1196
Kostenfrei: 888-577-7466 (Kunden in den USA)
Kostenfrei: 877-484-9255 (Kunden in Kanada)

Verantwortung des Eigentümers

Sie müssen das Produkt von Toro pflegen und die in der *Bedienungsanleitung* aufgeführten Wartungsarbeiten ausführen. Für solche Routinewartungsarbeiten, die von Ihnen oder einem Händler durchgeführt werden, kommen Sie auf. Teile, die als vorgeschriebene Wartungsarbeiten ausgewechselt werden müssen (Wartungsteile), werden für den Zeitraum bis zur geplanten Auswechslung des Teils garantiert. Ein Nichtausführen der erforderlichen Wartungs- und Einstellungsarbeiten kann zu einem Verlust des Garantieanspruchs führen.

Nicht von der Garantie abgedeckte Punkte und Bedingungen

Nicht alle Produktfehler oder Fehlfunktionen, die im Garantiezeitraum auftreten, stellen Verarbeitungs- oder Materialfehler dar. Diese ausdrückliche Garantie schließt Folgendes aus:

- Produktversagen aufgrund der Verwendung von Ersatzteilen, die keine Toro Originalteile sind, oder aufgrund der Installation oder Verwendung von Zusätzen, Modifikationen oder nicht genehmigtem Zubehör
- Produktfehler, die aufgrund nicht ausgeführter Wartungs- und/oder Einstellungsarbeiten entstehen
- Produktfehler, die auf den missbräuchlichen, fahrlässigen oder waghalsigen Einsatz des Produkts zurückzuführen sind
- Teile, die sich abnutzen, außer bei fehlerhaften Teilen. Teile, die sich beim normalen Produkteinsatz abnutzen sind u. a. Grabzähne, Zinken, Zündkerzen, Reifen, Ketten, Filter, usw.
- Durch äußere Einflüsse verursachte Fehler. Als äußere Einflüsse werden u. a. Wetter, Einlagerungsverfahren, Verunreinigung, Verwendung nicht zugelassener Kühlmittel, Schmiermittel, Zusätze oder Chemikalien angesehen.
- Normale Verbrauchsgüter. Zur normalen Abnutzung gehört u. a. abgenutzte Lackflächen, verkratzte Schilder oder Fenster usw.
- Bestandteile, die von einer eigenen Herstellergarantie abgedeckt sind
- Abhol- und Zustellgebühren

Allgemeine Bedingungen

Im Rahmen dieser Garantie haben Sie nur Anspruch auf eine Reparatur durch einen offiziellen Toro Händler.

Weder Toro noch Toro Warranty Company haftet für mittelbare, beiläufige oder Folgeschäden, die aus der Verwendung der Toro Products entstehen, die von dieser Garantie abgedeckt werden, einschließlich aller Kosten oder Aufwendungen für das Bereitstellen von Ersatzgeräten oder Service in angemessenen Zeiträumen des Ausfalls oder nicht Verwendung, bis zum Abschluss der unter dieser Garantie ausgeführten Reparaturarbeiten.

Einige Staaten lassen Ausschlüsse von beiläufigen oder Folgeschäden nicht zu; oder schränken die Dauer der abgeleiteten Gewährleistung ein. Die obigen Ausschlüsse und Beschränkungen treffen daher ggf. nicht auf Sie zu.

Diese Garantie gibt Ihnen bestimmte legale Rechte; Sie können weitere Rechte haben, die sich von Staat zu Staat unterscheiden.

Außer den Emissionsgewährleistungen, auf die im Anschluss verwiesen wird (falls zutreffend) besteht keine ausdrückliche Gewährleistung. Alle abgeleiteten Gewährleistungen zur Verkäuflichkeit und Eignung für einen bestimmten Zweck sind auf die Dauer der ausdrücklichen Gewährleistung beschränkt.

Hinweis für Kunden in Kalifornien: Das Emissionskontrollsystem des Produkts kann von einer separaten Garantie abgedeckt sein, die die Anforderungen der EPA (amerikanische Umweltschutzbehörde) und/oder CARB (California Air Resources Board) erfüllen. Die oben angeführten Beschränkungen hinsichtlich der Betriebsstunden gelten nicht für die Garantie auf das Emissionskontrollsystem. Weitere Angaben finden Sie in der Aussage zur Garantie hinsichtlich der Motoremissionskontrolle in der Bedienungsanleitung oder in den Unterlagen des Motorherstellers.

Länder außer USA oder Kanada

Kunden, die Produkte von Toro kaufen, die von den USA oder Kanada exportiert wurden, sollten sich an den Toro Distributor (Händler) wenden, um Garantiepolicen für das entsprechende Land oder die Region zu erhalten. Sollten Sie aus irgendeinem Grund nicht mit dem Service des Händlers zufrieden sein oder Schwierigkeiten beim Erhalt der Garantieinformationen haben, wenden Sie sich an den Importeur der Produkte von Toro. Wenden Sie sich in letzter Instanz an die Toro Warranty Company.